САОБРАЋАЈНИ ИНСТИТУТ ЦИП д.о.о.
11000 БЕОГРАД, НЕМАЊИНА 6/IV
тел: 011/3618-134, факс: 011/3618-324,
web site: www.sicip.co.rs
CHINA RAILWAY DESIGN CORPORATION
КОСТЕ РАЦИНА 16б, 11000 БЕОГРАД

1/1.1.1 НАСЛОВНА СТРАНА

1. ПРОЈЕКАТ АРХИТЕКТУРЕ

Инвеститор:	„Инфраструктура железнице Србије“ а.д. Немањина 6/4, Београд
Наручилац:	Конзорцијум фирми China Railway International Corporation Ltd. (CRIC) & China Communication Construction Company Ltd. (CCCC)
Објекат:	Пруга Београд - Суботица државна граница (Келебија), **ДЕОНИЦА ПРУГЕ НОВИ САД - СУБОТИЦА - ДРЖАВНА ГРАНИЦА (КЕЛЕБИЈА),** у Новом Саду, Кисачу, Степановићеву, Змајеву, Врбасу, Ловћенцу, Малом Иђошу, Бачкој Тополи, Жеднику, Наумовићеву и Суботици, К.О. Нови Сад I, К.О. Нови Сад IV, К.О. Кисач, К.О. Руменка, К.О. Степановићево, К.О. Ченеј, К.О. Бачко Добро Поље, К.О. Врбас, К.О. Врбас - град, К.О. Змајево, К.О. Куцура, К.О. Ловћенац, К.О. Мали Иђош, К.О. Фекетић, К.О. Бачка Топола, К.О. Бачка Топола - Град, К.О. Мали Београд, К.О. Биково, К.О. Доњи Град, К.О. Жедник, К.О. Нови Град, К.О. Палић, К.О. Стари Град, на катастарским парцелама према списку приложеном у Главној свесци
Врста техничке документације:	**ПЗИ** – Пројекат за извођење – одобрен
Назив и ознака дела пројекта:	**1/1.1 - Пројекат архитектуре реконструкције, доградње и адаптације станичне зграде у железничкој станици Нови Сад-**
За грађење / извођење радова:	Реконструкција
Пројектант:	Саобраћајни институт ЦИП, д.о.о. Немањина 6/ IV, Београд 351-02-00683/2023-09
Одговорно лице пројектанта:	Генерални директор: Проф. др Славен Тица, дипл.инж.
Потпис:	Slaven Tica Digitally signed by Slaven Tica Date: 2023.10.18 14:05:45 +02'00'
Одговорни пројектант:	Бранислава Лазовић, дипл.инж.арх.
Број лиценце:	лиценца бр. 300 1205 03
Потпис:	Branislava Lazović Digitally signed by Branislava Lazović Date: 2023.10.18 13:18:23 +02'00'
Број дела пројекта:	2020-250-АРХ-1/1.1
Место и датум:	Београд, Јануар 2022.

ИЗВЕШТАЈ СТРУЧНОГ НАДЗОРА
О ПРЕГЛЕДУ ПРОЈЕКТНЕ ДОКУМЕНТАЦИЈЕ

Напомена: Стручном надзору је првобитно достављен сегментиран ПЗИ у свескама 1/1.1-И, 1/1.1-И2, 1/1.1-И2 део 2 и 1/1.1-И3, што је касније обједињено у јединствену свеску 1/1.1, уз допуне и измене.
Према објашњењу пројектанта, основ за измене ПЗИ-ја које су приказане у најновијој Верзији 3 је Нови пројектни задатак Инвеститора бр. 1/2023-724, од 28.04.2023. године. Део Новог пројектног задатка који се односи на Велику салу на првом спрату крила А биће предмет посебног пројекта, будући да Велика сала није обухваћена претходним фазама пројектне документације ИДП и ПГД, док су остале измене које су тражене Новим пројектним задатком приказане у Верзији 3 пројекта.

Вршиоцу прегледа пројектне документације стручног надзора достављена је следећа документација:

1/1.1 ПРОЈЕКАТ АРХИТЕКТУРЕ РЕКОНСТРУКЦИЈЕ, ДОГРАДЊЕ И АДАПТАЦИЈЕ СТАНИЧНЕ ЗГРАДЕ У ЖЕЛЕЗНИЧКОЈ СТАНИЦИ НОВИ САД

Инвеститор: „Инфраструктура железнице Србије“ а.д. Немањина 6, Београд

Наручилац: Конзорцијум фирми China Railway International Corporation Ltd. (CRIC) & China Communication Construction Company Ltd. (CCCC)

Објекат: Пруга Београд - Суботица државна граница (Келебија), ДЕОНИЦА ПРУГЕ НОВИ САД - СУБОТИЦА - ДРЖАВНА ГРАНИЦА (КЕЛЕБИЈА), у Новом Саду, Кисачу, Степановићеву, Змајеву, Врбасу, Ловћенцу, Малом Иђошу, Бачкој Тополи, Жеднику, Наумовићеву и Суботици, К.О. Нови Сад I, К.О. Нови Сад IV, К.О. Кисач, К.О. Руменка, К.О. Степановићево, К.О. Ченеј, К.О. Бачко Добро Поље, К.О. Врбас, К.О. Врбас - град, К.О. Змајево, К.О. Куцура, К.О. Ловћенац, К.О. Мали Иђош, К.О. Фекетић, К.О. Бачка Топола, К.О. Бачка Топола - Град, К.О. Мали Београд, К.О. Биково, К.О. Доњи Град, К.О. Жедник, К.О. Нови Град, К.О. Палић, К.О. Стари Град, на катастарским парцелама према списку приложеном у Главној свесци

Врста техничке документације: Пројекат за извођење - **Верзија 4**

Садржај пројекта:

1/1.1.1	Насловна страна
1/1.1.2	Садржај
1/1.1.3	Решење о одређивању одговорног пројектанта
1/1.1.4	Изјава одговорног пројектанта
1/1.1.5	Текстуална документација
1/1.1.5.1	Технички опис
1/1.1.5.2	**Прорачун контраста за површине које одударају од боје околине**
1/1.1.5.2а	**Услови и сагласности**
1/1.1.5.3	**Општи технички услови**
1/1.1.6	Нумеричка документација
1/1.1.6.1	Табеларни приказ површина

1/1.1.6.2 Предмер и предрачун радова
1/1.1.7 Графичка документација

Након обављеног прегледа документације, констатовано је да је Пројекат за извођење (ПЗИ) генерално усаглашен са Пројектом за грађевинску дозволу (ПГД), међутим, примећен је велики број измена у количини предвиђених радова, што се најбоље сагледава кроз измене у предмеру - демонтажа и рушење, земљани радови, бетонски и АБ радови, арматура, и др. У предмеру за ПЗИ је додата и нова позиција - мобилијар.
Такође, у ПЗИ се спомиње извођење радова у две фазе на просторијама А1.12-А1.15.
Нето и бруто површине за новопројектовано решење се разликују у ПГД и ПЗИ.

Одговор пројектанта: *Разлике које се појављују у предвиђеним радовима и количинама између ПГД и ПЗИ пројекта су из следећих разлога:*
- Усаглашавање са пројектима инсталација које нису имале дефинисану опрему (тежину , габарит и распоред опреме, начин вођења каблова, посебни захтеви за обраду просторија).
- Накнадни захтев за проширење просторија за трафо.
- Детаљна разрада пројекта после извршених испитивања појединих позиција као што су постојећи слојеви кровова, начин облагања фасаде од камених плоча и таваница са унутрашње стране.

Пројекат за извођење је усаглашен са Решењем о издатој грађевинској дозволи.

Примећен је велики број неусаглашености између ПЗИ и ЕЕ1/1.1 Елабората енергетске ефикасности за реконструкцију и адаптацију станичне зграде са спољним уређењем у железничкој станици Нови Сад (новопројектовано: ФЗ1ц, КА, УКЗ1).

Одговор пројектанта: *У Елаборату ЕЕ приказане су само оне позиције из пројекта које чине термички омотач објекта. Термички омотач је физичка граница између унутрашњег грејаног и негрејаног простора (био он спољни или унутрашњи). У Елаборату ЕЕ се не обрађују позиције унутар грејаног простора (на пример: таваница између грејаних спратова; унутрашњу преградни зидови унутар грејаног простора и сл.), као ни позиције које чине негрејани простор. Такође, у циљу рационализације (да не би Елаборат био преобиман), у Елаборату ЕЕ су обједињене све оне позиције које спадају у исту категорију и које имају исту вредност коефицијента пролаза топлоте (на пример: ФЗ 1 обухвата и позиције ФЗ 1а, ФЗ 1б и ФЗ 1ц. У том случају, иако се слојеви који чине ове позиције де факто разликују, приказује се само ФЗ 1 са материјалима који га чине и наводи се укупна површина свих позиција А= ФЗ 1 + ФЗ 1а + ФЗ 1б + ФЗ 1ц). Подови на тлу се такође раде збирно (обједињују се сви међусобно повезани подови који имају термоизолацију). Што се тиче слојева који чине неку позицију термичког омотача, за грађевинску физику је релевантан само склоп материјала који су у непосредном додиру (тј. завршни слој ветрене фасаде, или ветреног крова не улазе у прорачун – а самим тим се и не приказују у Елаборату ЕЕ).*
Због свега овога, позиције дате у пројекту архитектуре и у Елаборату ЕЕ нису идентичне.

У документацији ПЗИ приложена је изјава одговорног пројектанта којом се потврђује да је пројекат израђен у складу са:

- издатим Локацијским условима: ROP-MSGI-7141-LOC-1/2020, Заводни број: 350-02-00109/2020-14 од 08.05.2020; бр. ROP-MSGI-931-LOCA-3/2020, Заводни број: 350-02-00192/2020-14 од 29.05.2020; бр. ROP-MSGI-28188-LOCAH-6/2021, Заводни број: 350-02-01883/2021-07 од 30.09.2021. год,
- грађевинском дозволом бр. ROP-MSGI-27315-CPI-2/2021, Заводни број: 351-02-03590/2021-07 од 26.10.2021 и
- пројектом за грађевинску дозволу.

Форма достављеног ПЗИ-а испуњава одредбе утврђене Правилником о садржини, начину и поступку израде и начину вршења контроле техничке документације према класи и намени објеката број 73-2019 с тим што је неопходно да ПЗИ буде верификован у складу са чланом 77, који се односи на графичку документацију пројекта изведеног објекта (ПИО).

Пројекат архитектуре, објеката приказаних у техничкој документацији, урађен је у складу са српским стандардима и важећим правилницима и основним захтевима Техничких спецификација интероперабилности (ТСИ).

Напомена:

Пројектант има обавезу да, уколико је потребно, а у складу са захтевима сертификационог тела *(NoBo)*, допуни пројектну документацију у циљу доказивања испуњености захтева ТСИ у матрицама у процесу верификације подсистема ТСИ.

Коментари:

- Кроз цео пројекат су примећене неусаглашености у означавању: негде је на основи етаже означено да просторије имају спуштен плафон, али не за све просторије које по основи спуштених плафона га имају; негде су нови елементи означени црвеном бојом, негде нису; ознаке за нова врата и прозоре на плану зидања су негде шрафиране, док на другим местима нису и сл.

  Одговор стручног надзора В1: Примећене су корекције у односу на основни пројекат.
- На основи првог спрата крила Ц, цртеж Ц73 и Ц73а, стаза за слабовиде се завршава испред претпростора за тоалете, Ц1.7, где се налази троје врата. Код оваквог решење потребно је испратити да се кроз друге пројекте предвиди постављање одговарајуће тактилне плоче са називима просторија испред сваког улаза.

  Одговор стручног надзора В1: Поступљено је по примедби - тактилна стаза је продужена унутар претпростора, води до једних врата универзалног тоалета, чиме је олакшано кретање слепим/слабовидим особама.

Потребне допуне:

1. Потребно је усагласити пројекте архитектуре и конструкције, примећена су следећа одступања у односу на достављене свеске конструкције:

I. Различита позиција профила код лифта у крилу Б у пројекту архитектуре (пресеци, цртежи Ц61, Ц62, Ц63, Ц64, Ц65, и шеме стаклене облоге лифтова, цртеж 13, унутрашња браварија и алуминарија (стр. 613 PDF)), у односу на пројекат конструкције свеска 2/9.1.1.2, лифт 2 (цртеж 15).

Одговор пројектанта: Шема стаклене облоге лифта је усаглашена са челичном конструкцијом лифта. Цртежи Ц61-Ц65 где је приказан лифт у изгледу и пресеку биће усаглашени са шемом. **Напомена - лифт Л2 је изведен али не у потпуности по пројекту, уграђен је други тип лифта.**

Одговор стручног надзора В3: Профили лифта Л2 приказани у ахитектури и конструкцији и даље нису усаглашени. Међутим, будући да су радови на овом лифту, према одговору пројектанта, већ изведени и да одступају од пројекта, примедба може да се занемари за фазу предаје пројектне документације.

Примећене су разлике у пројектима архитектуре и конструкције и код лифта Л1 за отвор на другом спрату. У архитектури је приказана уградња командног ормана, док овај детаљ није испраћен у конструкцији.

Одговор пројектанта: Грешка је у пројекту конструкције. Због смештања командног ормана (тик уз врата лифта на другом спрату) потребно је да на том делу нема бетонског зида. Тако је приказано и у ПЗИ 6/2.1 Статус А. Кориговани пројекат конструкције вам је послат заједно са ПЗИ 1/1.1 Верзија 4.

Одговор стручног надзора В4: Нема даљих коментара, примећене су измене пројекта конструкције. Везано за лифтове, обратити пажњу на одговор стручног надзора за В3.

II. У склопу графичке документације пројекта конструкције, свеска 2/9.1.1.1, нису дати сви графички прилози приказани у садржају, али на основу једног цртежа који јесте дат – Ц4, примећена су одступања у односу на цртеж 4. из архитектуре, шеме спољашње алуминарије, крило Б (стр. 550 PDF).

Одговор пројектанта: Пројекат конструкције 2/9.1.1.1 биће достављен коригован са свим прилозима. Цртеж 4 није потребан, шема зид завесе – ознака Б4 се конструктивно носи преко примарног челичног носача, који је део фасадне преграде и прорачунава га испоручилац преграде.

Одговор стручног надзора В3: Уочена су одступања између пројеката архитектуре (пресеци 1-1, 1а-1а, 1б-1б, 3-3, 6-6, шема за елемент Б4 лист 4) и конструкције, везано за зид завесу под ознаком Б4.

Одговор пројектанта: Зид завеса под ознаком Б4 морала је да добије адекватну челичну потконструкцију за ношење и укрућење и то је све одрађено кроз „ТЕХНИЧКО РЕШЕЊЕ стаклене фасаде станичне зграде у станици Нови Сад“ које је пројектант урадио јуна 2023. године и које обухвата архитектуру и конструкцију, са све предмером и предрачуном, статиком, спецификацијама, детаљима ослоначких веза и свим осталим неопходним прорачунима и цртежима за извођење ове позиције. Ово техничко решење је верификовано од стране стручног

надзора и добило је Статус А. У пројекту архитектуре, у пресецима 1-1, 1а-1а, 1б-1б, 3-3, 6-6, и основама крила Б уцртана је тачна конструкција која је дата Техничким решењем. Шему за елемент Б4 (лист 4) треба потпуно занемарити (иако је тачна у делу који јој је и тема: а то је подела фасадне зид завесе) – јер се радови на јужној фасади вестибила изводе према поменутом Техничком решењу.

Одговор стручног надзора В4: При извођењу радова, обратити пажњу на одговор Пројектанта и водити се усвојеним техничким решењем стаклене фасаде.

III. На основи крова код крила Б у архитектури, цртеж Ц60, нису уцртане димензије нових елемената, који су предвиђени кроз пројекат конструкције.

Одговор пројектанта: Примедба је нејасна. На шта год да се мисли у овој примедби – „нови елементи“ ће се изводити према пројекту конструкције и немају никакав утицај на архитектуру.

Одговор стручног надзора В4: Примедба се односи на једине две измене које су предвиђене кроз Верзију 3 пројекта, а које се односе на ову етажу – армирано-бетонска плоча за затварање отвора и увођење челичних носача за подухватање таваница. Ови елементи нису приказани у пројекту архитектуре на адекватан начин, недостају позиције у основи, искотиране димензије и сл. На пример, уцртана је само димензија отвора за излаз на кров, не и плоча која се уграђује и сл.

2. Код пртљажног потходника/потходника за возила, крило Д, примећено је да пројекат архитектуре није усклађен са пројектом хидротехничких инсталација. Потребно је усагласити пројекте и у пројекту архитектуре приказати све потребне елементе за одводњавање, који могу да утичу на израду слојева пода.

Одговор пројектанта: Унета је позиција сливника из пројекта хидротехничких инсталација. Увидом у стање потходника констатовано је да нема никаквих проблема са одводњавањем овог потходника (нема задржавања воде или слично), па је пројектом предвиђено задржавање постојећег начина одводњавања (путем сливника).

Радови на коловозној конструкцији нису предмет пројекта архитектуре.

Радови на санацији рампе и коловозне конструкције потходника нису били предмет пројекта, пошто је пројектант сматрао да је постојеће стање задовољавајуће.

Одговор стручног надзора В1: Поступљено је по примедби. Примећено је да су у предмеру допуњени радови санације за рампе и постоји санација и рампе Р1 и Р2.

Одговор стручног надзора В3: Нови пројектни задатак предвиђа постављање риголе целом дужином пртљажног потходника, како је и предвиђено свеском 3/3.1.1, међутим није примећено да је ова измена спроведена кроз пројекат архитектуре.

Одговор пројектанта: У потходник у крилу Д убачена је подна решетка целом дужином потходника, у складу са ПЗИ 3/3.1.1.

Одговор стручног надзора В4: Примећено је да је додата подна решетка дуж пртљажног потходника, међутим, остале су и позиције претходног решења одводњавања путем сливника (СЛ1-СЛ4).

3. Општи технички услови за извођење радова нису приложени одвојено у склопу пројектне документације, а самим тим нису припремљени према

предмеру радова и означени са идентичним позицијама и одговарајућим описом радова за те ставке.

Одговор стручног надзора В1: Поступљено је по примедби.

4. Потребно је још једном проверити позиције из предмера и усагласити их са цртежима, будући да су примећена неслагања (позиција 17.3.1 - елемент није пронађен у шемама, постоји елемент П2, али он је наведен под позицијом 17.2.2, само са погрешном ознаком Р2; у шемам је приказан само један тип столице, док се у предмеру наводе два; апликативне траке које су по ТСИ обавезне на првом и последњем степенику, нису пронађене у предмеру; рукохвати у тоалетима за инвалиде нису наведени у предмеру; уочене су разлике у димензијама елемената унутар предмера и шема и сл.).

   Одговор пројектанта: Шеме мобилијара са описима из предмера су усаглашене.

   Апликативне траке на степеништу биће приказане на графичком прилогу – Ц57б и Ц 58б - Диспозиција тактилних трака за слабовиде.

   Рукохвати у тоалетима су у склопу пројекта Хидротехничких инсталација.

   Одговор стручног надзора В1: Поступљено је по примедби.

   Одговор стручног надзора В3: Апликативне траке су допуњене у предмеру и графичкој документацији. Међутим начин постављања није усаглашен са ISO 21542:2011, § 13.6. по питању димензије и начина постављања упозоравајуће траке. Кориговати.

   Одговор пројектанта: Примедба се прихвата. Поступљено је по примедби (биће видљиво у ПЗИ 1/1.1 Верзија 4).

   Одговор стручног надзора В4: Нема даљих коментара.

5. Потребно је усагласити садржај цртежа са приложеним цртежима. Примећена су одступања у размерама, у називима, броју цртежа код шема и сл. Такође, уочене су неусаглашености и код насловних страна испред појединачних позиција шема – разлике у броју цртежа написаних на насловној страни и приложених у оквиру позиције. Поједини цртежи су одштампани на већим папирима, неке шеме немају ознаке елемената и сл.

   Одговор стручног надзора В1: Поступљено је по примедби.

6. У графичкој документацији је дата ситуација са постојећим стањем, међутим, за ситуацију са новопројектованим решењем се наводи да је приложена уз свеску 9/6.1. Зарад комплетности овог пројекта наведену ситуацију је потребно приложити и уз свеску 1/1.1.

   Одговор пројектанта: Ситуација није приложена у пројекту пошто га чини не употребљивим због величине.

   С обзиром да се књига спољног уређења - 9/6.1 наставља на књигу 1/1.1 пројектант је сматрао да није неопходно да се приложи и у књизи 1/1.1.

   Одговор стручног надзора В1: Поступљено је по примедби - у пројекту је приложена ситуација новопројектованог решења.

7. У оквиру графичке документације је примећено да поједине приказане позиције места пресека не одговарају приказаним пресецима, нпр. пресек 2-2 и означено место пресека на цртежу 2020-250-АРХ-1/1.1-Ц46а (у пресеку може се видети лифт пресечен кроз окно, док на основи пресек не пролази кроз лифт). Такође, неки од пресека нису означени на свим основама (Ц56, и често на темељима постојећег стања - касније нису ни приказани сви пресеци који су означени на основама) и сл. Потребно је усагласити све прилоге.

   Одговор стручног надзора В1: Поступљено је по примедби.

<u>Крило А</u>

8. На основи приземља, цртеж Ц44, тактилне траке упозрења испред тоалета и чекаонице за мајку и дете су у зони отварања врата, те су особе које би застале ту изложене удару. Такође, не постоје траке упозорења испред врата која воде у крило Б - између оса В` и Д`.
   <u>Одговор пројектанта:</u> Тактилне траке су постављене у складу са ТСИ и искуствима са прве и друге деонице**.**
   Одговор стручног надзора В1: Постављање упозоравајућих тактилних трака у зони отварања врата је прихваћено на претходним деоницама. Поступљено је по примедби за тактилне траке између оса В` и Д`.
9. Према ТСИ, простор за пресвлачење детета мора бити приступачан и мушкарцима и женама. У основи приземља крила А постоји само један простор за пресвлачење и он се налази унутар чекаонице под називом „за мајку и дете“, те је претпоставка да није приступачан мушкарцима.
   <u>Одговор пројектанта:</u> Просторија за пресвлачење деце је приступачна за оба пола, назив ће бити промењен у просторија за пресвлачење деце.
   Одговор стручног надзора В1: Променом назива испоштовани су захтеви ТСИ.
10. На цртежу Ц46а, у оквиру просторије А2.13, није облежена уградња новог дуплог пода.
    Одговор стручног надзора В1: Поступљено је по примедби.
11. На основи другог спрата, крило А, у просторији А2.15 у планиране радове није урачуната/обележена замена поклопца – цртеж Ц46а. Поклопац се налази у шемама унутрашње браварије и предмеру.
    Одговор стручног надзора В1: Поступљено је по примедби.
12. Између цртежа 59 и 59а је примећена разлика. На основи новопројектованог решења није приказан зид за облогу канала код осе В-10, који је приказан на плану зидања.
    Одговор стручног надзора В1: Поступљено је по примедби - уклоњен је зид са плана зидања.
13. На основи плафона, цртеж Ц91, нису приказани спуштени плафони испод подеста степеништа, просторија А0.25, иако су у пресеку 1-1 нацртани и наведени у опису МК4А. Кориговати један од два прилога.
    <u>Одговор стручног надзора В1 и В3:</u> Није поступљено по примедби - опис пода МК4А у пресеку 1-1, где се наводи спуштен плафон, се не слаже са приказом у основи спуштених плафона, цртеж Ц91.
    <u>Одговор пројектанта:</u> Примедба се прихвата. Ознака у основи и пресеку је погрешна. Нема ту никаквог спуштеног плафона. Поступљено је по примедби (биће видљиво у ПЗИ 1/1.1 Верзија 4).
    Одговор стручног надзора В4: Нема даљих коментара.

<u>Крило Б</u>

14. На основи приземља, крило Б, нису примећене тактилне траке које воде до седишта. Издваја се само једна путања до простора, који је намењен за инвалидска колица.
    Такође, не постоји трака упозорења испред врата при изласку из објекта.
    Одговор стручног надзора В1: Поступљено је по примедби.

15. Испред излаза, у ветробрану, приказани су отирачи, међутим из описа отирача у предмеру, позиција 8.44, није дефинисано како ће траке упозорења бити повезане са њима, а у цртежима је приказано као да иду преко. Потребно је разјаснити како је решено ово преклапање.
    Одговор стручног надзора В1: Искуство на претходним деоницама показује да је прихватано слично решење улаза у објекат од стране *NoBo*, где се тактилне траке упозорења не могу поставити због отирача.
16. Код просторије са ознаком Б016, цртеж Ц57 и Ц57а, распоред зидова код основе са планом зидања не одговара основи новопројектованог. На плану зидања је додата преграда више.
    Одговор стручног надзора В1: Поступљено је по примедби - преграда је уклоњена из плана зидања.
17. Код тактилних трака на првом спрату, цртеж Ц58, врата која воде ка крилу Ц нису обележена траком упозорења, ни са стране у крилу Б, ни са стране у крилу Ц.
    Такође, не постоји трака упозорења за излазак из објекта.
    Одговор стручног надзора В1: Поступљено је по примедби.
18. Постоји неусаглашеност између цртежа Ц59а и Ц59, односно између плана зидања и приказаних зидова у новопројектованом стању. Погледати обзид код осе Б-10.
    Одговор стручног надзора В1: Поступљено је по примедби - преграда је уклоњена из плана зидања.
19. У просторији Б2.1 није усаглашено оно што је приказано на плану уз основу другог спрата Ц46 код крила А и оно што је приказано на цртежу Ц59, код крила Б - разлика се огледа у броју приказаних канала.
    Одговор стручног надзора В1: Поступљено је по примедби.
20. Потребно је усагласити објекат по питању приказаних вертикала. Број вертикала на основи крова не одговара броју приказаних вертикала/канала на основи другог спрата.
    Одговор стручног надзора В1: Поступљено је по примедби.
21. На основама спуштених плафона, цртежи Ц94 и Ц95, недостају висине плафона, што је означено на осталим основама.
    Одговор стручног надзора В1: Недостају висине на цртежу Ц94, потребно их је додати у финалној верзији пројекта. Висине на цртежу Ц95 су постојале, примедба се занемарује за тај део.
    Одговор стручног надзора В3: Поступљено је по примедби.
22. У оквиру шема унутрашње браварије и алуминарије, ограда на степеништу под ознаком Б02а је дата на листу 04 и на листу 14. Један цртеж је дат са двовисинским рукохватом, док други није, али није јасно зашто су дуплиране позиције, будући да су описи исти и на оба цртежа су наведени рукохвати.
    Одговор пројектанта: Шема на листу бр.14 је дуплирана и брише се.
    Одговор стручног надзора В1: Поступљено је по примедби.

Крило Ц

23. На основи првог спрата, цртеж Ц73, означено је да просторија Ц1.1, ресторан, има спушен плафон, док се у табели поред цртежа наводи само дисперзија.
    Одговор стручног надзора В1: Поступљено је по примедби.

24. На основи крова, цртеж Ц74, нису приказани сви вентилациони канали који се налазе на претходној етажи, основи првог спрата, цртеж Ц73.
    Одговор стручног надзора В1: Поступљено је по примедби.

Крило Д

25. У просторијама Д0.12 и Д012.а, цртеж Ц81а, нису означени канали са поклопцима који се уграђују.
    Између просторија Д0.7 и Д0.8 су приказане две линије које би могле представљати зид, међутим, нигде нису уцртана врата. На цртежу Ц81, ова преграда није ни приказана. Потребно је усагласити цртеже.
    Одговор стручног надзора В1: Поступљено је по примедбама. Приказане линије код просторија Д07. и Д08. означавају санацију пода испод срушеног зида.
26. На пресеку кроз пртљажни потходника/потходник за возила, цртеж Ц86, означена је нова ограда на надограђеном зиду, међутим, ова ограда није дата у шемама. Такође, на основи, цртеж Ц82, за један од потходника је означена капија, која исто није приказана у шемама.
    Одговор стручног надзора В1: Наведени елементи су додати кроз ревизије свеске 1/1.2, пројекат доградње и адаптације потходника.
27. На цртежима приземља, Ц81 и Ц81а, нису приказане исте границе интервенције.
    Одговор стручног надзора В1: Поступљено је по примедби.
28. На цртежу спуштених плафона, Ц99, за просторију Д1.9. није означена висина спуштеног плафона ни на основи, ни у пресеку. Такође, на основи нема означене висине за тоалет и купатило Д1.10.
    Одговор стручног надзора В1: Приказане висине и даље нису јасно видљиве на одштампаном цртежу. Потребно је кориговати у финалној верзији документа.
    Одговор стручног надзора В3: Поступљено је по примедби.

Додати коментари за Верзију 1, настали на основу измена и претходно послатих Извештаја везаних за испуњавања захтева ТСИ ПРМ:

29. Пројектант наводи измене везане за ослањање везне надстрешнице, што није могуће проверити док се не добије финална верзија пројекта у ком је приложен, свеска 9/5.1.2 - Верзија 1.
    Одговор пројектанта (Опис измена Верзија 2): Усклађени цртежи са пројектом конструкције везне надстрешнице К9/5.1.2.
    Одговор стручног надзора В3: На основу одговора пројектанта, нема даљих коментара.
30. Нису испоштовани сви захтеви према нашим коментарима у "Извештају стручног Надзора о прегледу пројектне документације у вези испуњења захтева ТСИ ПРМ у фази разматрања пројекта" од 24.05.2022. и "Додатним коментарима на Пројекте архитектуре" од 30.06.2022:
    I. Прорачун контраста и РАЛ (НЦС) вредности и доказ о заобљености ивица - за сав намештај и самостојеће уређаје потребно је допунити прорачун контраста (РАЛ (НЦС) вредности) и дати доказ о заобљености ивица (аутомати за продају карата, банкомати, АТМ, ограда за усмеравање испред билетарнице, провидне препреке итд.).

Одговор стручног надзора В3: У прорачуну контраста је приложен прорачун за столице у чекаоници и стубове галерије.

- Потребно је допунити прорачуном контраста за остале самостојеће уређаје (канте за смеће, жардињере/саксије, ограда за усмеравање испред билетарнице, касете за пртљаг итд.) као и контрастом визуелне ознаке на провидним препрекама са околним поплочањем.
- За све самостојеће елементе допунити описе (технички опис или шеме) подацима о заобљености ивица.

Одговор пројектанта: Примедба се прихвата. Поступљено је по примедби (биће видљиво у ПЗИ 1/1.1 Верзија 4). Ограде за усмеравање су сачињене од округлих стубића, самим тим њихов Ø је уједно и податак о заобљености.

Одговор стручног надзора В4: Нема даљих коментара.

II. Вођење тактилних путања - на неким местима су линије вођења смакнуте/нису центриране (нпр. путања према шалтеру која је у наставку тактилне линије која води од улазних врата), недовољна ширина упозоравајуће линије испред врата (нпр. на улазу у просторију А0.9) и превелика удаљеност упозоравајућих плоча од врата (нпр. испред врата просторије А0.9). Такође, нису свагде приказана јасна места укрштања и одлучивања (нпр. испред лифта у приземљу крила Б и код аутомата у крилу А).

Одговор стручног надзора В3: Делимично је поступљено по примедби.

- На местима укрштања тактилних трака потребно је обезбедити поља упозорења минималне ширине 56 x 56 cm.
- Тактилна путања у крилу А је вођена до вендинг машина и у крилу Б до АТМ. На претходним деоницама као ни на осталим станицама на Сектору 3 нису вођене тактилне путање према овим уређајима. Такође, ова путања није приказана ни у Пројекту 8/3.1. Искључити тактилне путање.
- На месту где тактилна путања води до инфо пулта (Крило А), потребно је продужити поље упозорења целом ширином шалтера (како је то урађено и на месту билетарнице).
- Путања која води до билетарнице (просторија Б0.12) у крилу Б није усаглашена са пројектом 8/3.1 - Пројекат опреме за информисање и усмеравање кретања путника за службена места Нови Сад и ТПС Нови Сад. Усагласити пројекат архитектуре са свеском 8/3.1.
- Испред врата на улазу у тоалет за ЛПП (крило Ц) повећати ширину траке упозорења на целу ширину врата како је то предвиђено испред осталих врата у станици (исто кориговати и у цртежима 2020-250-АРХ-1/1.1-Ц73 и 2020-250-АРХ-1/1.1-Ц73а).

Одговор пројектанта: Примедбе се прихватају. Поступљено је по истим (биће видљиво у ПЗИ 1/1.1 Верзија 4).

Одговор стручног надзора В4: Нема даљих коментара.

III. Потребно је на свим местима искотирати удаљеност упозоравајуће тактилне траке од препреке, како би се проверила усклађеност са захтевима ТСИ.

Одговор стручног надзора В3: Диспозиција тактилних трака за слабовиде особе је приказана на цртежима 2020-250-АРХ-1/1.1-Ц57б (Крило А и Б) и 2020-250-АРХ-1/1.1-Ц58б (Крило Б и Ц) где су дате коте које приказују ширину путање и удаљеност од препрека.

Цртеже је потребно допунити:

- У вестибилу крила Б, допунити коте растојањима тактилних путања до стуба галерије како би било јасно да је обезбеђена довољна ширина пролаза.
- Допунити цртеже котама које показују удаљеност тактилних плоча упозорења испред врата (чекаоница крило Б на првом спрату нпр.), до препрека (столице у чекаоници крило Б на првом спрату нпр.).

Одговор пројектанта: Примедбе се прихватају. Поступљено је по истим (биће видљиво у ПЗИ 1/1.1 Верзија 4).

Одговор стручног надзора В4: Нема даљих коментара.

IV. Противклизност подних површина – у Пројекту није наведен стандард нити захтев о потребној противклизности тактилних плоча од гуме као ни стандард за противклизност подних површина (мермерних плоча), апликативних трака на степениште итд.

Одговор стручног надзора В3: Технички опис и предмер и предрачун су допуњени подацима о стандардима противклизности и рефлексије већине подних површина.

Потребно је допунити/кориговати:

- У техничком опису и предмеру и предрачуну допунити податке о примењеном РАЛ и захтеваном стандарду (и критеријуму) за противклизност за степениште у вестибилу.
- За гранитну керамику (технички опис, поглавље 15.5) наведени су стандарди за противклизност EN 1338:2012 и EN 1339:2012 који се користе за бетонске елементе. Кориговати стандард (у складу са Додатком 5, Индекс G i H) и допунити податком о захтеваном нивоу противклизности који плоче треба да задовоље према усвојеном стандарду.
- Материјали код којих се не користе завршни премази или лакови спадају у материјале за које се не оцењује ниво рефлексије. Искључити из техничког описа, предмера и предрачуна захтев за потребан ниво рефлексије за материјале за које није предвиђен завршни премаз (гумене тактилне плоче нпр.).

Одговор пројектанта: Примедбе се прихватају. Поступљено је по истим (биће видљиво у ПЗИ 1/1.1 Верзија 4).

Одговор стручног надзора В4: Нема даљих коментара.

V. Усаглашеност са ISO 21542:2011, Анекс 1 – висина тактилних елемената (погрешно наведено на стр. 29/784 – висина 3mm).

Одговор стручног надзора В3: Поступљено по примедби. Коригована је висина тактилних елемената у техничком опису (4 mm).

VI. Врата на путањи без препрека – није показана усаглашеност са ISO 21542:2011, тачка 18.1 – потребна сила за руковање механичким вратима.

Одговор стручног надзора В3: Делимично је поступљено по примедби.

- За нека од врата на путањи (нпр. пос 11пБ) нису дати подаци о потребној сили за руковање вратима. Допунити.

  Одговор пројектанта: На свим вратима која се налазе на путањи кретања путника где постоји механизам за аутоматско затварање врата, у шемама, наведен је податак о масимално дозвољеној сили за руковање вратима. Конкретно, поз.11пБ НЕМА механизам за аутоматско затварање врата, нити кваку, нити треба да их има, па зато није ни наведена максимална дозвољена сила за руковање вратима.

  Одговор стручног надзора В4: Нема даљих коментара.
- За нека од врата на путањи недостаје кота која показује висину уређаја за руковање (нпр. Пос 2 – страна 669/836). Допунити.
- За нека од врата на путањи није приказана ширина слободног пролаза на вратима (нпр. пос 11пБ, 3пБ итд.). Допунити шеме котама.

Одговор пројектанта: Примедбе се прихватају. Поступљено је по истим (биће видљиво у ПЗИ 1/1.1 Верзија 4).

Одговор стручног надзора В4: Нема даљих коментара.

VII. Према тачки 4.2.1.8 (4) - Аутомати за продају карата – Када се на станици на путањи без препрека налазе аутомати за продају возних карата, најмање један такав аутомат мора да има интерфејс који могу да дохвате корисници инвалидских колица и особе ситне грађе.

Одговор пројектанта: (ПЗИ – Пројекат за извођење – Опис измена): Банкомати, картомати и вендинг машине нису били предмет пројектног задатка , већ је Пројектант предвидео место постављања ради обезбеђења потребних инсталација.

Одговор стручног надзора В3: По овом питању Надзор се обратио Инвеститору маил-ом 19.09.2023. због потребе усаглашавања постављених аутомата за продају карата са захтевима TSI PRM и попуњавања матрице.

Одговор пројектанта: Инвеститор ће да обезбеди адекватне аутомате, независно од ПЗИ-ја.

Одговор стручног надзора В4: Прихвата се одговор Пројектанта. Везано за аутомате, у пројекат су унете све потребне измене, док ће даље доказе везане за испуњеност захтева TSI PRM обезбедити Инвеститор у договору са оператером.

Додатни коментари претходно дати на Техничко решење за крило А и Б, које је сада имплементирано у Верзију 3 пројекта:

31. Потребно је усагласити решења архитектуре и термотехничких инсталација, свеска 6/1.1.1, по питању демонтаже грејних тела. У делу архитектуре се наводи за крило Б да се радијатори стављају ван функције без демонтаже, док се у делу термотехничких инсталација ово не наводи. Према ранијем пројекту је била предвиђена демонтажа целе мреже и грејних тела у крилима А и Б.

Одговор стручног надзора В3: Поступљено је по примедби - допуњен је технички опис свеске 6/1.1.1 где се наводи да будући да су већ израђене маске на радијаторима у чекаоници крила Б, није неопходна демонтажа ових грејних тела.

Напомена: Примећено је да у пројекту архитектуре нису уцртани сви елементи грејања, хлађења и вентилације, како би се проверила усаглашеност ових пројеката, посебно на основама спуштених плафона.

Одговор пројектанта: На основама спуштених плафона приказане су позиције: фен-коил плафонских јединица и решетки за усис и упумпавање ваздуха – и то су сви елементи термотехничких инсталација који се налазе у касетираном спуштеном плафону.

Одговор стручног надзора В4: Нема даљих коментара.

32. Стручном надзору нису достављене основе електроенергетских инсталација, свеска 4/2.3.1, како би се проверила усаглашеност пројеката код распореда осветљења на спуштеним плафонима.

Одговор стручног надзора В3: Није било могуће у потпуности проверити усаглашеност пројекта са свеском 4/2.3.1, будући да у последњој достављеној Верзији 2 (кориговано) пројекта електроенергетских инсталција нису приложени цртежи диспозиције осветљења за крило Ц и Д (наведени у садржају електропројекта, цртежи Ц2.7-Ц2.9). Такође, у пројекту осветљења се не наводи осветљење за спрат крила Д, док су у пројекту архитектуре обухваћени плафони овог спрата. Потребно је усагласити и допунити пројекте.

Одговор пројектанта: Ова примедба се не односи на архитектуру. Сви наведени пројекти сада су усаглашени.

Одговор стручног надзора В4: Стручном надзору још увек није достављена коригована верзија свеске 4/2.3.1, те није било могуће проверити усаглашеност ова два пројекта. При извођењу обратити пажњу на усаглашеност пројеката.

33. Није приложен коригован пројекат заштите од пожара, свеска ГПЗОП/1.1, како би се проверила усаглашеност између пројеката.

Одговор пројектанта: ГПЗОП је завршен и требало би да вам је послат још пре пар недеља, али ако се негде загубио, послаћу вам га уз ПЗИ 1/1.1 Верзија 4.

Одговор стручног надзора В4: Ревизија свеске ГПЗОП/1.1, достављена је стручном надзору дописом HDJV-NSSB-DES-IZS-2023-0363 дана 06.10.2023, заједно са Верзијом 4 свеске 1/1.1.

Примећена су одступања између пројеката (нпр. на просторији А0.11 у пројекту ЗОП постоји ознака ватроотпорности 60мин, док су у архитектури та врата под ознаком 1 у квадрату, за која се не наводи да су ватроотпорна; такође, врата између просторија Б0.6 и Ц0.21 су у пројекту архитектуре приказана са ознаком 6 у осмоугаонику, ватроотпорности 90мин, док у пројекту ЗОП нису приказана као ватроотпорна; врата између просторија Ц0.21 и Ц0.17 су приказана у архитеткури са ознаком 2 у осмоугаонику, ватроотпорности 60мин, док у пројекту ЗОП нису обележена као ватроотпорна; примећене су разлике и за врата на просторијама Б1.6б, А2.14 и др.). Потребно је још једном прегледати и усагласити пројекте.

34. Кроз Нови пројектни задатак је наведено да је потребно снимити постојеће просторије путничке благајне, као и просторије које су дате у закуп МТС-у,

Поштанској штедионици и Пошти и приказати их као постојеће стање.
Одговор стручног надзора В3: Потребна је потврда пројектанта да је тражено снимање постојећег стања извршено и имплементирано кроз пројекат.
Одговор пројектанта: Пројектант је дана 07.09.2023. године снимио изведено стање наведених просторија и имплементирао га у ПЗИ 1/1.1 Верзија 4.
Одговор стручног надзора В4: Нема даљих коментара.

35. Нови пројектни задатак наводи и потребни намештај за ватрогасну службу, просторија А1.18а, што није облежено ни на основи, ни приказано кроз предмер и шеме. Кроз решење приказати сав потребни мобилијар.
Одговор пројектанта: Примедба се усваја и биће отклоњена у ажурираном ПЗИ-ју.
Одговор стручног надзора В3: Нема даљих коментара.

Крило Б, приземље - Измена на јужном тракту вестибила

36. Према коментару Пројектанта, подела фасаде на јужној фасади вестибила (између оса 13 и 14) остаје непромењена уз додавање клизних врата за пролазак дизалице за одржавање. Стручни надзор у опису пројекта није пронашао податак колики је димензија поменута дизалица, те не може бити потврђено да ли приказане димензије отвора, као и саме просторије одговарају потребама.
Такође, нови Пројектни задатак тражи директан пролаз дизалице за одржавање плафона вестибила кроз зид завесу, између оса 13-15. Сходно томе, потребно је видети како путање кретања ове опреме до објекта утичу на предвиђену урбану опрему у партеру (клупе, канте и сл.).
Одговор стручног надзора В3: Примедба се отклања - подаци о дизалици су додати у технички опис Верзије 3, док је путања дизалице приказана у графичкој документацији на основи приземља крила Б.

Крило Б, спрат - Чекаонице

37. Потребно је сагледати изведено стање и дефинисати шта се планира за међустаницу лифта Л2, која није изведена на самом лифту, а према оригиналном пројекту је са те стране планиран излаз из лифта ка галерији првог спрата.
Такође, код истог лифта Л2 у приземљу крила Б, позивно дугме је изведено са десне стране, уместо са леве, како је предвиђено пројектом и техничким решењем, те је на тај начин позиционирано јако близу стуба и неприступачно особама у инвалидским колицима.
Одговор пројектанта: Лифт у вестибилу је приказан тако да има три станице (приземље, међустаница на новој челичној галерији и ниво перона), у складу са жељом инвеститора (Видети допис Утибера бр. NAD-NSSB-JV-CRIC-CCC-1545 од 22.08.2023. године). Књига 6/2.1 биће преправљена тако да буде усклађена са књигом 1/1.1.
Одговор стручног надзора В3: На основу одговора пројектанта, нема даљих коментара.
Обратити пажњу да су кроз ревизије пројекта, са цртежа Ц11 (ограда галерије у вестибилу) у шемама крила Б, избачена врата лифта у изгледу

за међустаницу на галерији, па будући да се она задржавају, потребно је вратити их у изглед.

Одговор пројектанта: Примедба се прихвата. Поступљено је по примедби (биће видљиво у ПЗИ 1/1.1 Верзија 4).

Одговор стручног надзора В4: Измена није у потпуности имплементирана кроз пројекат. При извођењу, обратити пажњу да су кроз ревизије пројекта, са цртежа Ц11 (ограда галерије у вестибилу) у шемама крила Б, избачена врата лифта у изгледу за међустаницу на галерији, која би према последњем договору требало ту да постоје.

38. У просторији Б1.4 проверити да ли је остављено довољно простора између озиданих вентилационих канала са инфомониторима и столица у чекаоници (код осе 15). Нису приказане коте за овај део.

Одговор пројектанта: Након провере, утврђено је да има довољно места за пролаз (90cm), иако је мало вероватно да ће било ко имати потребу баш туда да пролази.

Одговор стручног надзора В3: На основу одговора пројектанта, примедба се отклања.

39. Размотрити постављање мобилијара у чекаоницама за бициклисте Б1.8 и кућне љубимце Б1.7, сходно просторним димензијама.Такође, кроз остала решења водити рачуна о приступачности бицикла перонима, размотрити увођења рампе или шина, будући да им није дозвољен прилаз лифтовима.

Одговор пројектанта: Чекаонице за бициклисте и за кућне љубимце нису предмет Новог пројектног задатка, и нећемо се њима бавити ни сада, ни убудуће. Сугестија у вези са бициклима је интересантна и вредна дискусије, иако тема бициклиста није део ни новог ни старог пројектног задатка. Мада, то је нешто што инвеститор може сам да уради у било ком тренутку, о свом трошку, независно од било каквог пројекта.

Одговор стручног надзора В3: Нови пројектни задатак предвиђа задржавање просторија које су биле привремено сређене приликом отварања станице у марту 2022. године. Једна од тих просторија је и чекаоница за бициклисте, која се није јављала у претходним фазама израде пројектне документације и као таква није ни могла бити узета у разматрање, али на овај начин индиректно јесте обухваћена Новим пројектним задатком. Будући да се чекаоница за бициклисте задржава према Новом пројектном задатку, намеће се питање и на који начин је бициклистима омогућен долазак до ове чекаонице.

Одговор пројектанта: Између Крила А и Анекса постоји широко двокрако бетонско степениште које повезује први перон директно са партером. Туда могу да иду и бицилкисти.

Одговор стручног надзора В4: Мишљење стручног надзора је да носити бицикл уз/низ степениште није идеално решење проблема приступа чекаоници за бициклисте и перонима, међутим, у овој фази се неће инсистирати на имплементацији другачијег решења.

40. Ентеријерске жардињере предвиђене техничким описом нису примећене у предмеру, као ни шемама.

Одговор пројектанта: Примедба се усваја. Ентеријерске жардињере ће бити убачене у ажурирани ПЗИ (биће описане у Техничком опису, биће додате у предмер и биће урађене шеме).

Одговор стручног надзора В3: Примећено је да су ентеријерске жардињере ближе дефинисане кроз Верзију 3 пројекта и додате у

предмер, међутим није примећено да су урачунате и биљке и земља, како би читава целина била адекватно урачуната у трошкове.
Одговор пројектанта: Примедба се прихвата. Поступљено је по примедби (биће видљиво у ПЗИ 1/1.1 Верзија 4).
Одговор стручног надзора В4: Нема даљих коментара.

Додатни коментари на Верзију 3, настали на основу измена пројекта према Новом пројектном задатку:

41. Будући да је објекат станичне зграде под заштитом Завода за заштиту споменика културе града Новог Сада, потребно је добити сагласност ове институције за све планиране радове. Приложена сагласност је из септембра 2022. године, док су измене према Новом пројектном задатку настале до септембра 2023. године. Потребно је приложити нову сагласност.
Одговор пројектанта: Завод за заштиту споменика културе Града Новог Сада је све време укључен у извођење радова на објекту у својству конзерваторског надзора, као и у изради Новог пројектног задатка (као имаоц јавних овлашћења који издаје претходне услове и даје сагласност) и упознат је са свиме што се дешава и у домену извођења радова и у домену пројектовања. С тим у вези, Завод је издао „Обавештење о адаптацији и санацији дела објекта станичне зграде у железничкој станици Нови Сад“ као списак претходних услова на основу којег је урађено Техничко решење према Новом пројектном задатку. Део тог техничког решења је враћен у ПЗИ кроз неопходне измене и допуне, а Техничко решење за реконструкцију и адаптацију Велике сале (које је било део Техничког решења према новом пројектном задатку) је управо завршено као сепаратно Техничко решење и послато Заводу на давање мишљења и сагласности. Добијање сагласности Завода је извесно готова ствар јер је Завод укључен у све ове кораке. Кад будемо добили писану сагласност Завода, тада ћемо је и приложити.
Одговор стручног надзора В4: Сходно одговору Пројектанта, кад се добије званична сагласност Завода за заштиту споменика културе, потребно ју је приложити у финалној верзији пројекта.
42. Из пројекта није јасно да ли је испоштован захтев из Новог пројектног задатка, којим се налаже да се на улазу у пртљажни потходник прикрију постојеће инсталације испод пројектоване висине плафона. У Верзији 3 пројекта делује да је на овом месту остала иста висина спуштеног плафона која је била и у претходним верзијама пројекта.
Одговор пројектанта: Траса топловода није била предмет пројекта ЦИП-а и њу је провукла надлежна Топлана испод спуштеног плафона који је дат у ПЗИ-ју. Увидом у стање ствари на лицу места, установљено је да нема места за спуштени плафон, без обзира што је то тражено Новим пројектним задатком јер би се тиме угрозила минимална чиста висина (275cm) која је неопходна за пролаз возила кроз потходник.

Одговор стручног надзора В4: Потребно је још једном сагледати стање на градилишту и предвидети скривање инсталација формирањем каскаде у плафону или евентуално постављањем маски, где је то могуће, а у складу са минималним потребним димензијама за пролазак потребних возила.

43. Верзијом 1 пројекта је била предвиђена израда нових слојева пода у садашњим просторијама А1.18 и А1.18а, које су се спајале у једну просторију. Новим пројектним задатком преградни зид између ове две просторије се не руши, међутим, поставља се питање да ли је и даље потребно израдити нове слојеве пода, уколико су постојећи у лошем стању? Верзијом 3 ово није обухваћено.
Одговор пројектанта: Увидом у стање ствари на терену, утврђено је да је под у добром стању и да није потребна његова реконструкција. Због тога, ови радови нису обухваћени Верзијом 3.
Одговор стручног надзора В4: Пројектом је потребно предвидети бар хобловање и лакирање паркета у просторијама А1.18 и А1.18а. У предмеру, ставка 12.10, није примећено да су промењене количине у односу на Верзију 1, где је био другачији распоред просторија, а самим тим и површине (не односи се само на просторије А1.18 и А1.18а).
44. У предмеру, за позицију 8.8.2, примећено је да су наведене количине из шема за једнокрилна врата под ознаком 2р у квадрату, међутим, није примећено да је уписана и обрачуната и цена за ове радове. Врата под ознаком 2р су примећена на основама крила Б и Д.
Такође, обратити пажњу на ставку 8.8.3, једнокрилна врата под ознаком 3р у квадрату, где делује да је наведена количина радова у предмеру много већа него што је то наведено у самој шеми и примећено на основи првог спрата, крила Б. Потребно је усагласити прилоге.
Одговор пројектанта: Примедба се прихвата. Поступљено је по примедби (биће видљиво у ПЗИ 1/1.1 Верзија 4).
Одговор стручног надзора В4: Делимично је поступљено по примедби. Није примећено да је измена спроведена за позицију 8.8.3 у предмеру.
45. Проверити позицију једнокрилних врата под ознаком 9 у квадрату, делује да се количине дуплирају под различитим ставкама предмера - 8.10.2 и 8.12.3.

Одговор пројектанта: Примедба се прихвата. Поступљено је по примедби (биће видљиво у ПЗИ 1/1.1 Верзија 4).

Одговор стручног надзора В4: Нема даљих коментара.

46. У техничком опису, за радове у оквиру чекаонице на првом спрату крила Б (стр. 31/836 PDF) наводи се пробијање отвора за вентилационе канале, међутим, није примећено да су ови радови приказани у основама рушења, цртеж Ц15а.

Одговор пројектанта: Примедба се прихвата. Поступљено је по примедби (биће видљиво у ПЗИ 1/1.1 Верзија 4).

Одговор стручног надзора В4: Нема даљих коментара.

47. Коментари везани за ТСИ настали на основу измене Пројекта у верзији 3 (на основу измене Пројектног задатка) и коментара НоБо у оцењеним матрицама за станице Суботица, Бачка Топола и Врбас Нова:

I. Усагласити Пројекат са изменама у Пројекту 9/6.1 - Пројекат спољног уређења са озелењавањем у железничкој станици Нови Сад.

Одговор пројектанта: Ситуација је преузета из пројекта партерног уређења (ПЗИ 9/6.1 Статус А), како би ове две књиге биле усклађене.

Одговор стручног надзора В4: Нема даљих коментара.

II. Тоалети за ЛПП - Допунити графичку документацију (цртеж 113) доказима који су недостајали за остале станице, НоБо је тражио доказе:

- Пречник држача поред WЦ шоље
- Толеранција (одступања) колена испод умиваоника (Коментар НоБо: Простор испод умиваоника мора омогућавати неометан пролаз са слободним простором за колена који у центру умиваоника мора бити између 650 mm и 700 mm висине и 200 mm дубине. Уз то, мора се обезбедити и размак од прстију у висини од најмање 300 mm (слика 44, стандарда ISO 21542)).
- Дубина умиваоника (Коментар НоБо: Удаљеност до славине мора бити највише 300 mm, у складу са сликом 44, стандарда ISO 21542).
- Полица минималних димензија од 200 mm x 400 mm треба да буде постављена у близини умиваоника на висини од 850 mm, или у комбинацији са умиваоником.

Одговор пројектанта: Шеме за тоалете за ЛПП су допуњене фронталним и бочним изгледом зида на којем је умиваоник, са потребним котама које доказују испуњеност тражених услова које је поставио NoBo.

Одговор стручног надзора В4: Нема даљих коментара.

III. Билетарнице - Допунити графичку документацију (Пос 10ПЕ, 1ПБ, 1ПБ`) доказом који је недостајао за остале станице, НоБо је тражио доказе: кота која показује усаглашеност са ISO 21542:2011, пар. 19.4. (најнижи део шалтера на висини већој од 700 mm).

Одговор пројектанта: Шалтери станичне благајне за лица у инвалидским колицима су усаглашени са EN 21542:2011, одељак 19.4 – видљиво у шемама, основама и пресецима.

Одговор стручног надзора В4: Нема даљих коментара.

Поред наведеног, обавеза Пројектанта је да пројекат усагласи са свим потенцијалним корекцијама из других свезака, према коментарима стручног надзора за ту област.

Према пројектном задатку за вршење стручног надзор, потребно је извршити контролу обрачуна количина из предмера радова. На основу добијене документације, у PDF формату, то је могуће урадити до одређеног степена, за детаљан прорачун је потребна документација у отвореном формату.

Закључак

Узимајући у обзир претходно наведено, ПЗИ је исправан, у складу са законском регулативом, садржи све елементе потребне за наставак грађевинских радова. Пре почетка радова, уколико се изврше неке измене, потребно је поднети стручном надзору одговарајуће допуњену Техничку документацију на преглед и одобрење.

Статус Извештаја стручног Надзора о прегледу пројектне документације

А	ПЗИ пројекат се прихвата	X
Б	ПЗИ пројекат се прихвата са коментарима	
Ц	ПЗИ пројекат се одбија	

Извештај стручног надзора је саставни део финалне верзије Пројекта за извођење. Током извођења радова, потребно је обрати пажњу на све претходно наведене напомене, означене жутом бојом, које нису отклоњене у последњој верзији пројекта, а стручни Надзор је указивао кроз своје Извештаје.

Такође, пре извођења радова, потребно је проверити да ли је свеска 1/1.1 усаглашена са свим изменама из свезака на које се директно надовезује. Посебну пажњу обратити на свеске архитектуре и спољног уређења 1/1.2 (веза са потходником), 9/5.1.2 (везна надстрешница) и 9/6.1 (тактилне стазе на прилазу објекта), као и друге пројекте 2/9.1.1.1, 2/9.1.1.2, 3/3.1.1, 4/2.3.1, 6/1.1.1, 8/3.1, ГПЗОП/1.1, где су примећене неусаглашености или који нису били одобрени у тренутку прегледа свеске 1/1.1.

Одговорно лице ревизије надзорне службе

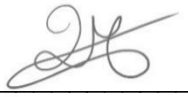

_____

Дарја Чоко Михајловић, маст. инж. арх.

Београд, 12.10.2023.

ПРОЈЕКАТ АРХИТЕКТУРЕ РЕКОНСТРУКЦИЈЕ, ДОГРАДЊЕ И АДАПТАЦИЈЕ СТАНИЧНЕ ЗГРАДЕ У ЖЕЛЕЗНИЧКОЈ СТАНИЦИ НОВИ САД

1/1.1. –Пројекат архитектуре реконструкције, доградње и адаптације станичне зграде у железничкој станици Нови Сад

ПЗИ - Пројекат за извођење – **Верзија 1**

ОПИС ИЗМЕНА

1. У складу са дописом Завода за заштиту споменика културе града Новог Сада број 163/34-2017од 28.04.2022. да се пројектом предвиђени алуминијумски брисолеји на фасадном платну (јужна фасада) не уграђују пошто мењају изглед и геометрију фасаде и нису у складу са издатим конзерваторским условима. Коригована је фасадна шема (ознака Б4) и позиција у предмеру радова везано за алуминијумске брисолеје.

2. Према захтеву Инвеститора да се обезбеди што краће безнапонско стање станице извршена је корекција просторија предвиђених за нови трансформатор и за смештај СН постројења. Просторије се налазе у крилу „ Д“ у приземљу ознака Д012 и Д012а. Позиције везане за израду уљне јаме и израду канала измењене су на новом технолошком шемом.

3. Корекција позиција у предмеру и предрачуну радова које су обухватиле уређење пртљажних потходника у крилу „ Д“ . Поз 3.11,поз 5.21.1 и поз 13.14.

4. Корекција у ПиП за позицију зид завесе на лифту - Л1. Позиција је изостављена у ПЗИ пројекту, док је у ПГД-у дата под бројем 8.12. Додата позиција за обраду портала лифта из ходника по етажама. Приложени су детаљи везани за обраду лифта – Л1 као и шема зид завесе и детаљи – цртеж бр 46б, 46в и 46г.

5. Корекције везане за ослањање везне надстрешнице која повезује велику надстрешницу на првом перону са објектом станичне зграде. Корекције у графичкој документацији (основама, пресецима и изгледима).
Комплетна конструкција везне надстрешнице са описом, графичким прилозима и предмером и предрачуном дата је у књизи 9/5.1.2.- Верзија 1

6. Корекција шема ознака А5 и А 24 у крилу „А“ због померања олучне вертикала-ОА8 и прелаза вертикале испред прозора.

7. Усклађени су описи у предмеру са описима из шема браварије, по примедбама Стручног надзора.

8. У складу са ТСИ додате су упозоравајуће-апликативне траке на ивици степеништа у вестибилу као и диспозиција тактилних трака за слабовиде особе приказане на графичком прилогу – Ц57б. Додата позиција апликативних трака у ПиП.

9. Диспозиција тактилних трака за слабовиде особе приказана је на цртежима Ц57б и Ц58б.

10. Приложен прорачун за контраст између две подне површине -прилог 1/1.1.5.2.

11. Приложени су Општи технички услови за грађевинске и грађевинско занатске радове – прилог 1/1.1.5.3.

Одговорни пројектант за архитектуру:

Бранислава Лазовић, дипл.инж.арх.

Београд , 30.08.2022.

ПРОЈЕКАТ АРХИТЕКТУРЕ

1/1.1. –Пројекат архитектуре реконструкције, доградње и адаптације станичне зграде у железничкој станици Нови Сад

ПЗИ - Пројекат за извођење – **Верзија 2**

ОПИС ИЗМЕНА

1. Усклађени цртежи са пројектом конструкције везне надстрешнице К9/5.1.2 и са Пројектом спољног уређења К9/6.1.
2. Усклађена је основа плафона испод подеста степеништа просторије А0.25. (Ц 91) и пресека 1-1(Ц48). Линија пресека је померена.
3. Ускађени исписи за висине спуштених плафона да би били видљиви на цртежу Ц99.
4. Унете висине плафона на цртежу Ц94.
5. У просторији Б2.1 у крилу „Б“ дата је диспозиција челичне конструкције за ношење клима комора допуњени цртежи Ц 59, Ц67, Ц68 као и ојачање отвора у кровној таваници (за пролаз машинских инсталација) цртеж Ц60.
   - Детаљи и прорачун дати у пројекту конструкције.
6. У основи крова крила „Б“ дато је затварање отвора у крову, који је служио за излаз на кров од осе В-Г и између оса 16-17. Допуњени цртежи Ц 60 и Ц62.
7. У просторији А2.5 у крилу „А“ дата је диспозиција челичне конструкције за ношење клима коморе цртеж Ц46.
   - Детаљи и прорачун дати у пројекту конструкције.
8. Укидају се канала за вентилацију у складу са термотехничким инсталацијама – корекција у цртежима Ц58, Ц 57б, Ц58б.

9. Корекција у ПиП за следеће позиције:

   - Пос 3.22-бетонирање отвора за излаз на кров у међуспратној таваници.
   -Пос 5.2- вентилациони канали и 5.22- димњачки канали брише се.
   -Пос 6.16 коригована, повећана количина
   -Пос 6.6.1 затварање отвора за излаз на кров са доње стране
   -Пос 7.15.3 додата вуна на месту затварања отвора
   -Пос 7.24 коригована-повечана количина
   -Пос 10.1 допуњена за радове који су описани у тачкама 5,6 и 7.
   -Пос 11.1 .2 допуњен опис (тон и LRV фактор)
   -Пос 14.2 коригован опис
   -Пос 14.4.1 и 14.4.3 допуњен опис (тон и LRV фактор)
   -Пос 15.9 додата позиција
   -Пос 16.10 и 16.11 допуњен опис за фактор противклизности и рефлексију
   -Пос 17.14 и 17.15 додате за столицеу чекаоници и корпе за отпадке.
   -Пос 8- Допуњен опис за врата на путу без препрека у складу са захтевима ТСИ(8.4.5; 8.4.6;8.4.8-8.4.10;8.4.13;8.4.21;8.8.4;8.8.6;8.9.4; 8.11.1-8.11.3:8.11.6; 8.11.7;8.11.10;8.11.12- 8.11.17;8.11.21;8.11.22 8.11.25-8.11.27:8.24.3;8.34;

10. У складу са TSI PRM урађене су следеће измене:

- Корекција за ограду за усмеравање испред билетарнице шема БОу.
- Банкомати, картомати и вендинг машине нису били предмет пројектног задатка , већ је Пројектант предвидео место постављања ради обезбеђења потребних инсталација.
- Коригована је путања вођења тактилних трака у складу са примедбама. Искотирана су удаљења од препрека.
  Диспозиција тактилних трака приказана је на цртежима Ц57б и Ц58б.
- За противклизност подних површина наведен је стандард у складу са TSI PRM - DIN 51130 и за рефлексију подних површина ISO 2813:2014. Усаглашена је висина тактилних елемената (технички опис и ПиП).
- У шемама врата (механичких) која су на путањи без препрека додата је потребна сила за руковање у складу са ISO 21542:2011, Шеме 1а* , 2 у дуплом осмоуглу, 3ПБ, 2ПЦ и 1*.
- Уписан RAL 9003 за непровидне фолије беле боје на провидним преградама и ватима на шемама спољне и унутрашње алуминарије на путањи без препрека.
- Допуњен прилог у склопу текстуалне документације 1/1.1.5.2- Прорачун контраста за површине које одударају од боје околине.
- Уцртан мобилијар (столице и канте за отпатке) у просторима намењеним путницима – цртежи Ц44 и Ц57. Додате ове две нове позиције у шемама мобилијара и ПиП.

Одговорни пројектант за архитектуру:

Бранислава Лазовић, дипл.инж.арх.

Београд , 15.11.2022.

ПРОЈЕКАТ АРХИТЕКТУРЕ

1/1.1. Пројекат архитектуре реконструкције, доградње и адаптације станичне зграде у железничкој станици Нови Сад

ПЗИ - Пројекат за извођење – **Верзија 3**

ОПИС ИЗМЕНА

НАПОМЕНА: Основ за измене ПЗИ-ја које су приказане у Верзији 3 је Нови пројектни задатак Инвеститора бр. 1/2023-724, од 28.04.2023. године. Део Новог пројектног задатка који се односи на Велику салу на првом спрату крила А биће предмет посебног пројекта (јер тога нема у ИДП-у и ПГД-у), док су остале измене које су тражене Новим пројектним задатком приказане у овом пројекту.

1. У општој документацији промењено је име генералног директора.
2. Лифт у вестибилу је приказан тако да има три станице (приземље, међустаница на новој челичној галерији и ниво перона), у складу са жељом инвеститора (Видети допис Утибера бр. NAD-NSSB-JV-CRIC-CCC-1545 од 22.08.2023. године). Књига 6/2.1 биће преправљена тако да буде усклађена са књигом 1/1.1.
3. У основи приземља и основи спрата крила Б уцртане су тактилне траке које воде до лифта у вестибилу (детаљно је приказано у цртежима Ц57б и Ц58б).
4. У основи првог спрата крила Б, у чекаоници Б1.4 пројектована су 3 места за слабовиде. Предвиђено је да двокрилна врата која спајају чекаоницу Б1.4 и Ходник-галерију буду стално отворена – јер се налазе на путу без препрека (а како чекаоница Б1.4 нема директан излаз на пероне – нема опасности од промаје).
5. Приказана је нова позиција GSMR стуба.
6. Измењен је део поплочања у партеру и усклађен је са новим положајем GSMR стуба. С тиме у вези, ажурирана је и граница партерног уређења са озелењавањем.
7. Приказан је положај новог дизел агрегата са темељном плочом (детаљно обрађено у књигама 2/9.1.1.1 и 2/9.1.1.2), у партеру – између укопаног резервоара и GSMR стуба. Пројектован је и бетонски прилаз дизел агрегату (у виду проширења постојеће бетонске стазе).
8. Бивша просторија за смештај дизел агрегата у Анексу (АН.2) је претворена у просторију за смештај електро ормана (2 комада) који опслужују спољни дизел агрегат. Нема посебних захтева за ову просторију. Бетонски темељ дизела (који је био предвиђен да се изведе у овој просторији) извешће се на другој локацији (видети Ситуацију, цртеж Ц41). Обраде зидова подова и плафона у овој просторији остају онакве какве су планиране у ПЗИ Верзија 2.
9. У крилу А, на првом спрату, проширена је Мала сервер сала за цело конструктивно поље – у складу са Новим пројектним задатком. Ова просторија носи ознаку А1.19. Предвиђен је дупли под висине 50cm на целој површини. Због тежине предвиђене опреме, пројектована је нова челична конструкција која носи опрему и која је у дуплом поду (приказана је у Пресеку 2-2 крила А) – детаљно обрађено у књигама 2/9.1.1.1 и 2/9.1.1.2. У овој просторији предвиђени су и роло скрин застори на свим прозорима.

10. Канцеларија А1.18а предвиђена је за боравак запослених у ватрогасној служби. Канцеларија је опремљена са комодама и плакарима, као и комплетним радним столовима за два радна места. Уцртана је организација простора.
11. Двокрилна врата у ходнику (А1.21) су померена у конструктивну осу 6.
12. Организација, уређење и опремање просторије са ознаком А1.21 (у Верзији 2 овај простор се састојао од две просторије са ознакама А1.22 и А1.25) је поверена пројектантској фирми НИИАС, која је овај посао урадила кроз пројекат који је потпуно независтан од овог ПЗИ-ја (у смислу прибављања свих неопходних услова и сагласности од имаоца јавних овлашћења) – уз напомену да је пројектантски тим НИИАС-а ускладио свој пројекат са овим ПЗИ-јем. Овај простор, дакле, није био предмет овог ПЗИ-ја.
13. Као резултат реорганизације простора захтеваног Новим пројектним задатком, просторија А1.18 је остала да служи као канцеларија.
14. Увидом у стање ствари на лицу места, утврђено је да у крилу А, на првом спрату, у спресеку осе И и осе 8 НЕ ПОСТОЈИ АБ СТУБ, па је исти уклоњен са цртежа.
15. На јужној страни вестибила олучне вертикале ОБ7-ОБ13 постоје само у делу од приземља па до постојеће АБ надстрешнице над улазом у вестибил – због чега су видне само у основи приземља крила Б (како је и приказано у Верзији 3). Такође, АБ стубови који носе јужну фасаду вестибила имају нишу за олук само у овом приземном делу. Од постојеће АБ надстрешнице над улазом у вестибил па до врха, ови стубови су пуног правоугаоног пресека.
16. На јужној фасади вестибила приказана је челична конструкција која носи стаклену зид завесу (у основама и у пресецима) – детаљно обрађено у књигама 2/9.1.1.1 и 2/9.1.1.2.
17. У пресеку 2-2 крила Б (цртеж Ц64) приказана је линијска расвета (осветљење плафона вестибила) која је одабрана од стране конзерваторског надзора Завода за заштиту споменика културе Града Новог Сада.
18. На јужној фасади вестибила, кроз нову галерију, пројектован је пролаз за дизалицу за одржавање плафона и плафонске расвете у вестибилу. Пролаз је у делу стаклене зид завесе између конструктивних оса 13 и 14 и састоји се од клизних врата димензија таквих да се прати оригинална подела на фасади, и унутрашњих клизних врата адекватних димензија. Габаритне димензије дизалице су дужина/ширина/висина=226/119/254cm, са спољним радијусом окретања од 230cm. Ови подаци преузети су из каталога произвођача (тип дизалице је Self-propelled scissor lift, model GS-4047 или слично). На основи приземља крила Б графички је приказана путања кретања дизалице, одакле се може видети да клупе НЕ СМЕТАЈУ проласку дизалице. Ова позиција је пројектована у свему према Обавештењу о адаптацији и санацији дела објекта станичне зграде у железничкој станици Нови Сад, издатог од стране Завода за заштиту споменика културе Града Новог Сада бр.163/29-2017 од 03.07.2023. Овом интервенцијом смањена је површина локала намењеног за књижару/CD/сувенире.
19. Укинуто је вођење слабовидих (путем тактилних трака) од шалтера Б0.12 ка лифту у вестибилу директном путањом, из више разлога. Прво, то није путања без препрека (на тој путањи би се нашао округли челични стуб нове галерије); а као друго - тако би се избегло кружно кретање.
20. Седење у делу вестибила (између конструктивних оса 16 и 17) је реорганизовано.

21. На првом спрату крила Б приказано је изведено стање мокрог чвора. Ови радови изведени су за потребе пуштања станице у рад, марта 2022. године и задржавају се, према захтеву инвеститора.
22. Уместо канцеларијског простора који је иницијално био пројектован на првом спрату крила Б, приказано је уређење постојећих чекаоница у складу са потребама путника и TSI стандардима. Један део чекаонице Б1.6 је пројектован као техничке просторије за смештај ТК и електро опреме. У чекаоницама Б1.4, Б1.5 и Б1.6 обзидани су термотехнички канали тако да се функционално-естетски уклопе у ентеријер чекаоница.
23. Пројектовани су нови спуштени плафони чекаоница, ходник-галерије и хол-галерије на првом спрату крила Б (приказано је графички на цртежу Ц95 који се односи на спуштене плафоне).
24. Све нове позиције алуминарије на првом спрату крила Б (које се односе на чекаонице) пројектоване су тако да испоштују оригиналну поделу, у складу са захтевима Завода за заштиту споменика културе Града Новог Сада да се што више очува оригинални ентеријер.

25. Корекције у ПиП:

- Кориговане су количине тактилних трака.
- Из предмера су избачене све количине радова које су се односиле на канцеларије на првом спрату крила Б.
- У предмер радова су убачене све количине које се односе на ентеријерско уређење чекаоница на првом спрату крила Б (простор који је првобитно био пројектован као канцеларијски).

Одговорни пројектант за архитектуру:

Бранислава Лазовић, дипл.инж.арх.

Београд , 23.08.2023.

ПРОЈЕКАТ АРХИТЕКТУРЕ

1/1.1. Пројекат архитектуре реконструкције, доградње и адаптације станичне зграде у железничкој станици Нови Сад

ПЗИ - Пројекат за извођење – **Верзија 4**

ОПИС ИЗМЕНА

1. На местима укрштања тактилних трака (раскрсницама) постављена су поља упозорења димензија 60x60цм. Све је детаљно котирано на цртежима Ц57б и Ц58б (укључујући и удаљења тактилне траке од стубова и других препрека у простору). Последично овоме, ажуриране су количине тактилних трака и поља за упозорења у предмеру и предрачуну радова.

2. Ситуација је преузета из пројекта партерног уређења (ПЗИ 9/6.1 Статус А), како би ове две књиге биле усклађене.

3. Кориговани су стандарди за противклизност у Техничком опису и у Предмеру и предрачуну радова.

4. Коригован је начин постављања жуте противклизне траке упозорења на армирано-бетонском степеништу у вестибилу, у складу са EN 21542:2011, одељак 13.6, у Техничком опису, у Предмеру и предрачуну радова и у графичкој документацији.

5. У шемама које се односе на саксије, ормариће, канте за отпатке, намештај у чекаоницама и остали мобилијар у просторијама које су намењене путницима наведени су докази о заобљености ивица.

6. У прорачуну контраста додат је контраст између газишта и жуте упозоравајуће траке, затим између мермера у чекаоницама на спрату крила Б и мобилијара („самостојећих уређаја“ како се називају у примедби надзора), контраст између подне облоге и мобилијара у вестибилу као и контраст између подне облоге у чекаоницама на спрату крила Б и тактилних водилица.

7. Уклоњен је услов о потребном нивоу рефлексије (према стандарду ISO 2813:2014) са свих позиција где није предвиђено наношење заштитног премаза или лака.

8. Кориговани су стандарди за противклизност и допуњени су подаци за захтевану противклизност подних површина у Техничком опису и предмеру и предрачуну радова.

9. Укинуте су тактилне траке које воде до вендинг машина и АТМ апарата.

10. На месту где тактилна путања води до инфо пулта у крилу А, продужено је поље упозорења на целу ширину шалтера (као што је случај и на месту билетарнице). Аналогно томе, повећана је ширина траке упозорења на целу ширину врата испред врата на улазу у тоалет за ЛПП у крилу Ц.

11. У складу са изведеним стањем поплочања првог перона (дакле - фактичким стањем на терену), изједначена је висинска кота готовог пода у објекту и највиша тачка поплочања првог перона (на свим вратима за излазак на први перон из свих крила зграде) – што је приказано на свим релевантним основама и у свим релевантним пресецима. Другим речима: више не постоји висинска разлика од 2 cm која је приказана у ПЗИ 1/1.1 Верзија 3.

12. Урађен је прорачун контраста визуелних ознака на стакленим преградама у односу на околину. На стекленим преградама између крила А и Б постављене су само-контрастне визуелне ознаке (траке у два тона – бело и црно – хоризонтално спојенем како је дато у шемама), у свему у складу са ***Guide for the application of the PRM TSI Appendixes (European Railway Agency; 18 May 2015), одељак 1.6.***

13. Простор шалтера у приземљу крила Б је приказан онако како је изведен за потребе отварања пруге у марту 2022. године – како је тражено у Новом пројектном задатку Инвеститора, бр. 1/2023-724, од 28.04.2023. године. Пројектант је дана 07.09.2023. године снимио изведено стање наведених просторија и имплементирао га у ПЗИ 1/1.1 Верзија 4.

14. Шеме за тоалете за ЛПП су допуњене фронталним и бочним изгледом зида на којем је умиваоник, са потребним котама које доказују испуњеност тражених услова које је поставио NoBo.

15. Двовисински рукохвати су кориговани према захтевима EN 21542:2011, поглавље 14.6 (видети Ц07).

16. Шалтери станичне благајне за лица у инвалидским колицима су усаглашени са EN 21542:2011, одељак 19.4 – видљиво у шемама, основама и пресецима.

17. За врата која се отварају механички, а имају амортизер за аутоматско затварање врата, у шемама, наведено је да је препоручена сила потребна за отварање врата 25N.

18. У предмер и предрачун, у позиције мобилијара које се односе на саксије, урачуната је и поребна количина хумуса и садни материјал.

19. У потходник у крулу Д убачена је подна решетка целом дужином потходника, у складу са ПЗИ 3/3.1.1.

20. Уклоњена је погрешна ознака међуспратне конструкције из основе спрата крила А и пресека 1-1 (који се односи на крило А) где је био наведен спуштени плафон којег у стварности НЕМА.

21. У редмеру и предрачуну радова, у позицијама које се односе на саксије, урачуната је и потребна количина хумуса као и садни материјал.

22. Из предмера и предрачуна радова избачена је позиција 8.12.3 као очигледан дупликат позиције 8.10.2 (која је, наравно, задржана).

Одговорни пројектант за архитектуру:

Бранислава Лазовић, дипл.инж.арх.

Београд , 03.10.2023.

1/1.1. 2. САДРЖАЈ

ПРОЈЕКАТ АРХИТЕКТУРЕ РЕКОНСТРУКЦИЈЕ, ДОГРАДЊЕ И АДАПТАЦИЈЕ СТАНИЧНЕ ЗГРАДЕ У ЖЕЛЕЗНИЧКОЈ СТАНИЦИ НОВИ САД

1/1.1.1.	Насловна страна
1/1.1.2.	Садржај
1/1.1.3.	Решење о одређивању одговорног пројектанта
1/1.1.4.	Изјава одговорног пројектанта
1/1.1.5.	Текстуална документација
1/1.1.5.1	Технички опис
1/1.1.5.2	Прорачун контраста за површине
1/1.1.5.2a	Услови и сагласности
1/1.1.5.3	Општи технички услови за грађевинске и грађевинско занатске радове
1/1.1.6.	Нумеричка документација
1/1.1.6.1	Табеларни приказ површина
1/1.1.6.2	Предмер и предрачун
1/1.1.7.	Графичка документација

1/1.1.3. РЕШЕЊЕ О ОДРЕЂИВАЊУ ОДГОВОРНОГ ПРОЈЕКТАНТА

На основу члана 128 Закона о планирању и изградњи ("Службени гласник РС", бр. 72/09, 81/09 - исправка, 64/10 – одлука УС, 24/11, 121/12, 42/13 – одлука УС, 50/13 – одлука УС, 98/13 – одлука УС, 132/14, 145/14, 83/18, 31/19 и 37/19 -др.закон и 9/2020 и 52/21) и одредби Правилника о садржини, начину и поступку израде и начину вршења контроле техничке документације према класи и намени објеката ("Службени гласник РС" бр 73/2019) као:

О Д Г О В О Р Н И П Р О Ј Е К Т А Н Т

за израду **1/1.1 Пројекат архитектуре реконструкције, доградње и адаптације станичне зграде у железничкој станици Нови Сад** који је део ПЗИ - Пројекта за извођење за изградњу пруге Београд - Суботица државна граница (Келебија), **ДЕОНИЦА ПРУГЕ НОВИ САД - СУБОТИЦА - ДРЖАВНА ГРАНИЦА (КЕЛЕБИЈА)**, у Новом Саду, Кисачу, Степановићеву, Змајеву, Врбасу, Ловћенцу, Малом Иђошу, Бачкој Тополи, Жеднику, Наумовићеву и Суботици, К.О. Нови Сад I, К.О. Нови Сад IV, К.О. Кисач, К.О. Руменка, К.О. Степановићево, К.О. Ченеј, К.О. Бачко Добро Поље, К.О. Врбас, К.О. Врбас - град, К.О. Змајево, К.О. Куцура, К.О. Ловћенац, К.О. Мали Иђош, К.О. Фекетић, К.О. Бачка Топола, К.О. Бачка Топола - Град, К.О. Мали Београд, К.О. Биково, К.О. Доњи Град, К.О. Жедник, К.О. Нови Град, К.О. Палић, К.О. Стари Град, на катастарским парцелама према списку приложеном у Главној свесци, одређује се:

Бранислава Лазовић, дипл.инж.арх._____ 300 1205 03

Пројектант:	САОБРАЋАЈНИ ИНСТИТУТ ЦИП д.о.о., Београд Немањина 6/IV
Одговорно лице/заступник:	Генерални директор: Проф. др Славен Тица, дипл.инж.
Потпис:	
Број техничке документације:	2020 - 250
Место и датум:	Београд, јануар 2022.год.

1/1.1.4. ИЗЈАВА ОДГОВОРНОГ ПРОЈЕКТАНТА

Одговорни пројектант пројекта **1/1.1 Пројекат архитектуре реконструкције, доградње и адаптације станичне зграде у железничкој станици Нови Сад**, који је део ПЗИ - Пројекта за извођење за изградњу пруге Београд - Суботица државна граница (Келебија), **ДЕОНИЦА ПРУГЕ НОВИ САД - СУБОТИЦА - ДРЖАВНА ГРАНИЦА (КЕЛЕБИЈА)**, у Новом Саду, Кисачу, Степановићеву, Змајеву, Врбасу, Ловћенцу, Малом Иђошу, Бачкој Тополи, Жеднику, Наумовићеву и Суботици, К.О. Нови Сад I, К.О. Нови Сад IV, К.О. Кисач, К.О. Руменка, К.О. Степановићево, К.О. Ченеј, К.О. Бачко Добро Поље, К.О. Врбас, К.О. Врбас - град, К.О. Змајево, К.О. Куцура, К.О. Ловћенац, К.О. Мали Иђош, К.О. Фекетић, К.О. Бачка Топола, К.О. Бачка Топола - Град, К.О. Мали Београд, К.О. Биково, К.О. Доњи Град, К.О. Жедник, К.О. Нови Град, К.О. Палић, К.О. Стари Град, на катастарским парцелама према списку приложеном у Главној свесци:
Бранислава Лазовић, дипл.инж.арх.

И З Ј А В Љ У Ј Е М

1. да је пројекат у свему у складу са издатим Локацијским условима:
-бр. ROP-MSGI-7141-LOC-1/2020, Заводни број: 350-02-00109/2020-14 од 08.05.2020,
-бр. ROP-MSGI-931-LOCA-3/2020, Заводни број: 350-02-00192/2020-14 од 29.05.2020;
-бр. ROP-MSGI-28188-LOCAH-6/2021, Заводни број: 350-02-01883/2021-07 од 30.09.2021. год.

2. да је пројекат у свему у складу са пројектом за грађевинску дозволу и издатом грађевинском дозволом:
-бр. ROP-MSGI-27315-CPI-2/2021, Заводни број: 351-02-03590/2021-07 од 26.10.2021.год.

3. да је пројекат израђен у складу са Законом о планирању и изградњи, прописима, стандардима и нормативима из области изградње објеката и правилима струке;

4. да је пројекат у свему у складу са начинима за обезбеђење испуњења основних захтева за објекат прописаних елаборатима и студијама

Одговорни пројектант :	Бранислава Лазовић, дипл.инж.арх.
Број лиценце:	300 1205 03
Потпис:	
Број техничке документације:	2020 - 250
Место и датум:	Београд, јануар 2022.год.

1/1.1.5. ТЕКСТУАЛНА ДОКУМЕНТАЦИЈА

1/1.1.5.1 ТЕХНИЧКИ ОПИС уз Пројекат за извођење – ПЗИ Пројекат архитектуре реконструкције, доградње и адаптације станичне зграде у железничкој станици Нови Сад

1. ОПШТИ ПОДАЦИ

Објекат: **Објекат станичне зграде**
Локација: Комплекс Железничке станице Нови Сад
Пројекат: ПЗИ - Пројекат за извођење
Инвеститор: ЈП Железнице Србије а.д.
Наручилац: China Railway International Corporation Ltd.(CRIC)
China Communication Construction Company Ltd. (CCCC)
Пројектант: СИ ЦИП д.о.о
China Railway Design Corporation (CRDC)

2. ЦИЉ И ПРЕДМЕТ ПРОЈЕКТА

Као један од приоритета развоја железничке инфрастуктуре је реконструкција, санација, изградња и модернизација постојеће пруге:Београд- Стара Пазова- Нови Сад- Суботица-државна граница (Келебија) с обзиром да пруга има велики унутрашњи и међународни значај за путнички и теретни саобраћај.
Деоница Нови Сад - Суботица - Државна граница (Келебија) је деоница ове магистралне пруге

3. ОСНОВЕ ЗА ПРОЈЕКТОВАЊЕ

Предходни услови за израду ПЗИ архитектуре су:

- Пројектни задатак Инвеститора
- Локацијски услови
- бр. ROP-MSGI-7141-LOC-1/2020, Заводни број: 350-02-00109/2020-14 од 08.05.2020,
- -бр. ROP-MSGI-931-LOCA-3/2020, Заводни број: 350-02-00192/2020-14 од 29.05.2020;
- -бр. ROP-MSGI-28188-LOCAH-6/2021, Заводни број: 350-02-01883/2021-07 од 30.09.2021. год.
- Грађевинска дозвола:
  -бр. ROP-MSGI-27315-CPI-2/2021, Заводни број: 351-02-03590/2021-07 од 26.10.2021.год.
- ИДП и ПГД архитектуре (књига 1/1.1)
- Извештај о извршеној стручној контроли Студије оправданости и Идејног пројекта за модернизацију, реконструкцију и изградњу пруге Београд-Суботица-Државна граница (Келебија), издат од стране Ревизионе комисије за стручну контролу техничке документације Министарства грађевинарства, саобраћаја и инфраструктуре, број 351-03-02391/2019-07 од 06.08.2020.године
- Студија изводљивости модернизације приге Суботица-Келебија

- Технологија рада у станици Нови Сад
- Предметна локација
- Геодетске и катастарске подлоге
- Део архивског пројекта из 1964. године
- Услови за предузимање мера техничке заштите Завода за заштиту споменика културе Града Новог Сада бр.163/26-2017 од 16.03.2020.
- Конзерваторски услови за предузимање мера техничке заштите и других радова за реконструкцију, доградњу и адаптацију станичне зграде у жел.станици Нови Сад, издати од Завода за заштиту споменика културе Града Новог Сада бр.163/31-2017 од 21.10.2021.
- Нови пројектни задатак Инвеститора, бр. 1/2023-724, од 28.04.2023. године НАПОМЕНА: Део Новог пројектног задатка који се односи на Велику салу на првом спрату крила А биће предмет посебног пројекта, док су остале измене које су тражене Новим пројектним задатком приказане у овом пројекту.
- Обавештење о адаптацији и санацији дела објекта станичне зграде у железничкој станици Нови Сад, издато од стране Завода за заштиту споменика културе Града Новог Сада бр.163/29-2017 од 03.07.2023.

ЗАКОНСКА РЕГУЛАТИВА

- Закон о планирању и изградњи РС ("СЛ. гласник РС" бр. 72/2009, 81/2009-испр., 64/2010 -одлука УС 24/2011, 121/2012, 42/2013, - одлука УС, 50/2013, 98/2013, одлука УС 132/14 и 145/14, 83/2018, 31/2019, 37/2019 -др.закон 9/2020 и 52/21) и сви важећи други закони који третирају предмет пројекта.
- Закон о железници (Сл.гласник РС, бр. 41/2018)
- Закон о безбедности и интероперабилности железнице (Сл. гласник РС, број 104/2013, допуна 66/15, 92/2015, 113/2017, 41/2018)
- Ратификовани међународни споразум (АГЦ, АГТЦ, СЕЕЦП)
- Правилник о техничким условима и одржавању горњег строја жел.пруге (Сл. гласник РС бр.39/16 и 74/16) и Правилник о техничким условима и одржавању доњег строја жел.пруге (Сл. гласник РС бр.39/16 и 74/16), и сви други правилници, прописи, стандарди и норме које покривају области предметног пројкта и важеће су у Републици Србији, а у недостатку домаће регулативе Европски прописи, објаве и норме у складу са рангом и значајем пројектоване пруге као дела Трансевропске железничке мреже.
- Правилник о садржини, начину и поступку израде и начину вршења контроле техничке документације према класи и намени објеката („Сл.гласник РС“,бр. 73/2019)
- Правилник о поступку спровођења обједињене процедуре електронским путем („Сл. Гласник РС“ бр. 68/2019).
- Правилник о класификацији објеката („Сл.гласник РС“ бр. 22/2015).
- Правилник о енергетској ефикасности зграда („Сл.гласник“ бр. 61/2011).
- Закон о заштити од пожара („Службени гласник РС“, бр. 111/2009 ,20/2015, 87/2018, 87/2018-др.закони).
- Правилник о техничким нормативима за заштиту од пожара стамбених и пословних објеката и објеката јавне намене („Сл. Гласник РС“ бр. 22/2019).
- Правилник о техничким стандардима планирања, пројектовања и изградње објеката којима се осигурава несметано кретање и приступ особама са инвалидитетом, деци и старим особама („Службени гласник РС“, бр. 22/15).

- Сви важећи национални стандарди из области грађевинарства.

Основни инфраструктурни елементи и садржаји у железничким станицама националних железничких управа чланица UIC и CER са подручја EU, у функцији превоза путника, испуњавају услове, дефинисане стандарде и принципе који су дати у UIC Објави 140 и UIC Објави 413 и обавезни су за примену. Повеља о услугама у међународном путничком саобраћају у тачкама 11 и 12 позива на имплементацију и поштовање принципа, одредби и стандарда дефинисаних овим документима.

4. ЛОКАЦИЈА

Објекат станичне зграде налази се у комплексу железничке станице Нови Сад, која је чворна станица на прузи Београд – Суботица. Објекат је изграђен на насипу, разуђене је основе и састоји се из више целина различите спратности.

Налази се на катастарским парцелама КП 10607, 10608 и 10609 КО Нови Сад I.
Објекат станичне зграде је један од капиталних објеката не само саобраћајне инфраструктуре , него и наслеђе модерне архитектуре социјалистичког периода и од значаја је за историју архитектуре и урбанистички развој Новог Сада тог времена.
Изграђен је 1964. године по пројекту архитекте Имре Фаркаша као један од највећих архитектонских и градитељских подухвата којим је обележено послератно раздобље. По форми која се огледа у чистим кубусима без орнаментике припада модерној архитектури.

Објекат железничке станице је добро које ужива претходну заштиту, такође је стављен на попис светске модерне баштине 2017 године.
Разуђене је основе и састоји се од 4 целине – крила А, Б, Ц и Д .
Крило А, Б и Ц су спратности П+2 а крило Д је спратности П+1 гледано са стране станичног платоа.
Саобраћајни приступ је из булевара Јаше Томића на станични плато као и пешачки прилаз објекту. Ово је и једини приступни пут станици. Уз станични плато налази се међуградска аутобуска станица и јавни паркинг.

Диспозиција објеката у односу на друмске саобраћајнице, удаљење од колосека, као и прилази са колосека приказани су у ситуацији комплекса станице –цртеж Ц01.

5. ОПИС ПОСТОЈЕЋЕГ СТАЊА

Станична зграда је грађена у станичном насипу, укупне нето површине П=8562.38м^2.
Укупна БРГП објекта је П=11062.95м^2.

- **Архивски примерак за цео објекат није нађен**. Пројектанту су били доступни делови архивског пројекта само за крило Д.
- **Објекат је категорије В, класификационе ознаке 124121.**

Стационажа објекта мерено у оси етаже првог спрата (део на нивоу перона) је 77+010,00.
Апсолутна кота приземља са нивоа станичног платоа је м надморске висине 78.85 а са нивоа перона 83.20.

Приказ постојећег стања дат је кроз снимање објекта на лицу места.
Намена функционалних делова објекта је следећа:
Крило А – организовано је у облику слова П са атријумом у средини, састоји се од приземља и два спрата, нето П= 3395.32m^2. У приземљу су смештене техничке просторије са радионицама, санитарни чвор за путнике и хол са подходником који води на пероне. Има два улаза, главни којим се излази на пероне преко потходника и бочни којим се преко кружног степеништа остварује веза са спратовима. На спратовима су смештене службене просторије станице Нови Сад.
На првом спрату налази се велика сала са 300 места и мала сала са 50 места.
На другом спрату су просторије за центар даљинског управљања – ЦДУ, и остале службене просторије.
Крило А је у нивоу приземља повезано са централним вестибилом крила Б као и са Анексом који је са леве стране крила А.
Између анекса и крила А смештено је спољно једнокрако степениште којим се приступа директно на пероне са трга.
Анекс је приземан, нето површине од П= 116.52m^2 , улаз је са стране станичног платоа, у њему су смештене техничке просторије за трафо, дизел и акубатерије.

Крило Б састоји се од централног хола- вестибила на два нивоа са посебно наглашеном архитектуром, укупне нето П= 2230.90m^2. Приступ је са стране станичног трга. У приземљу је вестибил са шалтер салом, помоћне просторије и техничке просторије. Вестибил је површине 947 м^2, висине од 12-14 m, са карактеристичним тестерастом кровном конструкцијом. Вестибил је без потпорних стубова, делује врло импресивно по својим димензијама.
На галерији која је у нивоу првог спрата, односно перона, смештене су три чекаонице и санитарни чвор (није у функцији). Из вестибила се преко двокраког степеништа излази на пероне. У нивоу спрата остварена је веза са крилом Ц, његовим ресторанским делом.
У приземљу се налазе монтажни објекти, типа мењачнице, кафеа и трафика.

Крило Ц састоји се од приземља и спрата , укупне нето П= 1084.30m^2 , приступ је са стране трга на ниво приземља, а са перона на ниво спрата. Намењено је ресторану. У приземљу су смештене канцеларије и помоћне просторије као што су гардеробе, магацини и тоалети за потребе ресторана. Приземље је повезано са крилом Б.
На спрату је смештена кухиња, експрес ресторан, сала ресторана са терасом и тоалет. Преко двокраког спољашњег степеништа приступа се на отворену терасу ресторана.

Крило Д састоји се од приземља и спрата, укупне П= 1735.33 m^2. Приступ приземљу је са стране трга и није повезано са спратом. У приземљу су смештене канцеларије, магацини и техничке просторије. У нивоу приземља је пртљажни подходник са излазима на први и други перон.
На спрату су смештене службене просторије за полицију, техничко колску службу, секцију за ЕТП-а, Србија воза, карга и амбуланта.
За сваку од секција је посебан улаз са нивоа перона.
На слободном крају дограђен је зидани објекат површине од 20m^2, такође су постављена и два контејнера.

Прилаз перонима је омогућен из хола станичне зграде преко потходника у крилу А ширине 8,00м и степеништа из крила Б. Приступ перонима је могућ и преко спољашњег степеништа уз крило А са стране трга.
Перони су ширине 12,40m и 8,80m, висине 35cm, два су надкривена. Надстрешница је бетонска , дужине 195,00m, ширине 9,00m.

Конструкција објекта
Постојећа конструкција зграде је армиранобетонска скелетна конструкција са стубовима и гредама у оба правца. Стубови су различитих димензија од 25/38 ,38/38 и 38/80cm, растери су од 4,50 – 20,00m. Таваница је ребраста армиранобетонска, висине 25+5cm. Изнад вестибила је армиранобетонска љуска тестерастог облика.
Зидови су од опеке 38cm и 12cm. Спратна висина је различита , креће се од 3,20-4,50m. Крило А, Б и Ц су темељени на самцима а крило Д на тракастим темељима. Потпорни зид је армиранобетонски.
Објекат је у конструктивном смислу у добром стању и визуелним посматрањем не уочавају се оштећења која би утицала на стабилност објекта.

Материјализација објекта – постојећа
Спољни омотач зграде састоји се од масивних зидова од опеке. Обрада спољних зидова је различита. У објекат је уграђено 17 врста различитог камена.
Фасад крила А, Б и Ц је обложена великим делом белим мермером по доступним подацима из Аранђеловачких рудника - Венчац. Парапети спрата су обложени сивим мермером. Зидови приземља обложени су пешчаром. Фасада крила Б ка тргу је стаклена.
Зидови спрата крила Д су малтерисани племенитим малтером.
Фасада је оштећена услед атмосферскух и механичких утицаја на појединим местима је дошло до отпадања камених плоча и малтера.

На објекту су оригинални дрвени и метални прозори, врата и преграде застакљени једноструким стаклом. У лишем су стању и не задовољавају у погледу енергетске ефикасности.
Унутрашњи зидови су обложени каменим плочама различите боје и димензија у холовима,вестибилу и на галерији. Бочни зидови вестибила обложени су мермерним плочама дим. 35/70 cm – Градина тамна. У чекаоницама, великој сали и ресторану облога зидова изведена је плочама од фурниране иверице д=18 mm.
У санитарним чворовиима обложени су керамичким плочицама висине 160cm а у осталим просторијама су малтерисани и бојени.

Стубови су обложени каменим мермерним плочама. - црни мермер – Порторо.
Парапет галерије и конзоле – сенила изнад галерије у крилу Б обложени су керамичким емајлираним мозаик плочицама.

Плафони су рабицирани, малтерисани и бојени осим у вестибилу и великој сали.
У вестибилу је плафонска облога од перфорираног алуминијумског лима д= 1mm и прати тестераст облик кровне конструкције. У великој сали је висећа плафонска конструкција израђен од фурниранх плоча од иверице д=18 mm у растеру од металних рамова.

Подови су обрађени у каменим плочама у вестибилу, холовима, подходнику и чекаоницама. Ходници и степениште у службеном делу крила А су обрађени у терацо плочама. У канцеларијама је паркет.

Степениште у крилу Б је обложено мермерним црном каменим плочама у комбинацији са емајлираним керамичким плочицама. Кружно степениште у крилу А обложено је белим мермером. Оба спољна степеништа су такође обложена каменим плочама. Ограда степеништа и галерије је у раму од гвоздених стубова обложених елоксираним алуминијумом са испуном од каљеног стакла д=8 mm.

Кров
Кровови су на свим крилима равни непроходни, одводњавање је преко сливника у крову па даље преко олучних вертикала које пролазе кроз објекат. Олучне вертикале нису видне већ су скривине унутар зидних облога. Због запушених сливника и одводних вертикала долази до сакупљања воде на крову и потом процуривања и преливања, што се и види на венцима и плафонима унутар објекта.

Атријум
Атријум се налази у крилу А. Зеленило и дрвеће је неодржавано и запуштено, као и фонтана.

Прилаз објекту
Пешачки прилаз је са стране булевара Јаше Томића а преко платоа, ширине 4,80m уз главни улаз у крило Б. Плато је поплочан каменим плочама. Прилаз за пртљажни потходник је преко постојеће интерне саобраћајнице. Посебан паркинг не постоји већ је у близини јавни паркинг и такси станица.

Инсталације у објекту
У објекту постоје инсталације водовода и канализације, електроенергетске, телекомуникационе и машинске инсталације. Детаљан опис инсталација дат је у посебним пројектима.

Постојеће стање приказано је на графичкој документацији – прилози од 1-7.

6. ФОТО ПРИЛОЗИ

Изглед са трга – крило Б- главни улаз

Изглед са трга – крило Д

Изглед са трга – крило А

Изглед са перона – крило Б и Ц

Изглед са перона – крило Д

Изглед са перона – крило А и Б

Излаз са пртљажног потходника

Вестибил- крило Б

Вестибил- крило Б

Улаз у централни хол – крило А

Потходник - излаз на пероне – крило А

Службене просторије . спрат- крило А

Чекаоница – галерија – крило Б

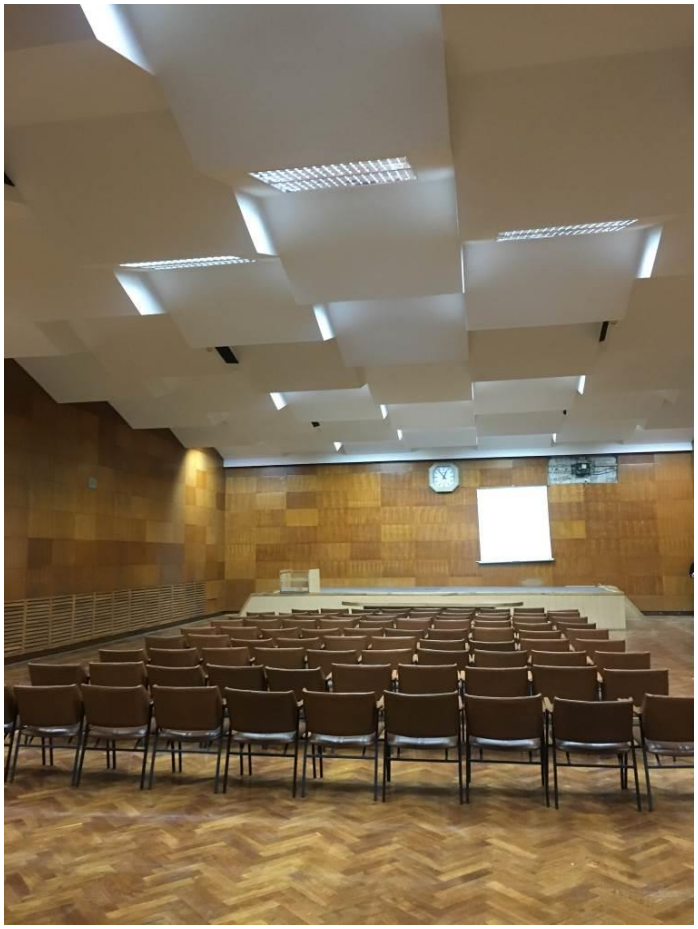

Велика сала- крило А

Хол испред сале

7. НОВОПРОЈЕКТОВАНО РЕШЕЊЕ

7.1 Функционално решење

Пројектом је обухваћен низ програмских и структурних интервенција у објекту, како би се кроз конципирање нових садржаја, а уз минималне измене физичког простора извршила реактивација овог значајног објекта. Даљом разрадом пројекта кроз пројекат за извођење детаљно су описани сви планирани радови на објекту.

На основу сагледаног на лицу места, а у складу са новим технолошким потребама, неопходна је адаптација просторија у које се предвиђа смештај нове сигналне и телекомуникационе опреме као и реорганизација постојећих просторија (само оних које је одредио Инвеститор и које су у функцији одвијања саобраћаја) у складу са захтевима Корисника и Идејним технолошким пројектом.
Предвиђени су радови на санацији подова, зидова, кровног покривача као и енергетска санација.
Пројектом је предвиђено прилагођавање објекта особама са посебним потребама што подразумева увођење лифта и реконструкцију тоалета.

Нова галерија која је пројектована у вестибилу формира један мултифункционални простор повезан са чекаоницом, доступан свим корисницима тако да олакшава комуникацију. Галерија је инкорпорирана у вестибил – чекаоницу тако да не угрожава изглед и архитектонску вредност постојећег простора. На тај начин је простор осавремењен потребним садржајима и у складу је са датим условима Завода за заштиту споменика културе града Новог Сада.

На објекту предвиђене су следеће интервенције:

Крило А са анексом:

<u>Ниво приземља</u>
Реорганизација и проширење СС и ТК просторија због уградње нове опреме са уградњом дуплог пода.
Проширење јавног санитарног блока за потребе путника. Једна кабина у санитарном блоку прилагођена је искључиво за лица са посебним потребама. У санитарном блоку предвиђена је просторија за смештај прибора и потрошног материјала за одржавање.предвиђен је посебан санитарни чвор за запослене.
Предвиђена је чекаоница за мајке са децом (са санитарним чвором и мини кухињом у свом саставу).
За потребе смештаја опреме за електро и хидро инсталације обезбеђене су техничке просторије.
Намена осталих просторија се задржава.

<u>Ниво првог спрата</u>:
Повезивање садржаја који ће се дати за комерцијализацију а то су велика сала, хол и кафе бар, даће се у закуп граду Новом Саду, уз сагласност Корисника.

- Из тих разлога у великој сали не изводе се занатски радови осим минималних који су везани за уградњу нових инсталација. Приступ сали је преко свечаног улаза.

Предвиђена је адаптација санитарног чвора за посетиоце и за запослене.
За потребе смештаја опреме за електро и хидро инсталације обезбеђене су техничке просторије.Једна канцеларија одређена је за ватрогасну службу.
Намена осталих просторија се задржава.

Ниво другог спрата
Адаптација санитарног чвора за посетиоце и проширење санитарног блока за запослене.
За потребе смештаја опреме за електро инсталације обезбеђене су техничке просторије.
За потребе смештаја нове опреме уређаја Master SCADA за даљинско управљање и надзор адаптиране су четири просторије од А2.12- А2.15. Адаптација се изводи кроз две фазе уз услов да се у првој фази задржи део старе опреме и да систем даљинског управљања остане у функцији.
Намена осталих просторија се задржава.

Новопројектовани лифт – Л1

У делу ветробрана свечаног улаза крила „А“, ка страни атријума, предвиђен је путнички лифт - димензија отвора 175/260cm, носивости 1000kg, за 13 особа и са три станице. Предвиђено је бетонско лифтовско окно дебљине 20 cm које се са спољне стране топлотно изолује полутврдим плочама камене вуне дебљине 8cm.

Плоче се фиксирају за бетонске зидове лепљењем и пластичним јеж типловима дужине минимум 10cm у 4 тачке.

Завршна облога бочних и задње стране лифта је двојака. Састоји се од стаклене зид завесе по принципу ветрене фасадне облоге од коте +2.86 и од алуминијумског композитног панела.

Зид завеса се израђује од алуминујмских вертикалних и хоризонталних профила без термичког прекида. Профили су ширине 50mm, док је статичку дубину профила потребно прорачунати у складу са условима ослањања и растером конструкције (обавеза извођача фасаде).
Уградња профила се врши посредством челичних или алуминијумских анкер плоча за бетонску конструкцију.
Површинска обрада профила је пластификација у тону по избору конзерваторског надзора (светло сива мат) .
Сви челични делови конструкције који долазе у додир са алуминијумом треба да су топло цинковани (класа антикорозивне заштите Ц3).
Челични делови конструкције изложени погледу треба да су бојени бојама намењеним за наношење на бојене метале, у тон по избору пројектанта.

Застакљење се врши са спољне стране помоћу дводелних дихтунга од ЕПДМ-а ширине 30mm. Застакљивање се врши једноструким каљеним, термички обрађеним 6 mm ESG стаклом, емајлираним у тон по избору конзерваторског надзора. Стакло се на угловима препушта за 45cm, спој се формира силиконирањем угла.

Иза конструкције ветрене застакљене фасаде се уграђује олучна вертикала. Конструкцију формирати тако да се обезбеди несметан приступ вертикали у случају да је потребно извршити ма који вид интервенције.
У профиле у делу испред вертикале уграђује се термички изоловани панел са завршном облогом од алуминијумског композитног панела-алубонда, дебљина лима 0,4 mm, преко типске подконструкције у боји по избору конзерваторског надзора.

На свим етажама у зони где се предвиђа изградња лифта потребно је извести неопходне грађевинске радове.

- Детаљан опис лифта дат је у књизи бр. 6/2.1 - Пројекат лифта Л1.

Носећи конструктивни елементи су од негоривог грађевинског материјала – армирани бетон 20 cm који обезбеђује ватроотпорност од 120 мин.

Фасадне површине у делу приземља лифтовског окна у висини од 290 cm облажу се алуминијумским композитним панелима дебљине 4 mm, дебљина лима 0,4 mm са полиетиленским језгром. Панели се уграђују на подконструкцију од алумијумских вертикалних и хоризонталних профила. Боја спољног лима у панелу је по избору конзерваторсог надзора, тип боје PVDF са флуорид карбонатним филмом који поседује изванредну отпорност на атмосферске утицаје и УВ зрачења.

Са спољне три стране лифта предвиђена је ограда од 5 инокс хоризонталних профила 50/30/2,5 mm. Хоризонтални профили везују се за вертикалне профиле (носаче) који се анкеријy за бетон у оси носача алу профила. Спој фасаде са оградом маскиран је розетом од инокс лима. Сви хоризонтални профили везују се за вертикални преко два завртња са равном главом.

Завршна обрада око отвора на унутрашњој страни лифта у приземљу, на првом и другом спрату је од гранитних камених плоча у комбинацији ARI NERO и CARARA дебљине 2 cm. Шпалетне портала лифтовског окна су од инокса на подконструкцији (челичној или од ОСБ плоча).

Дилатација по вертикали се затвара са прохромским лимом д=0,6 mm.

Крило Б

Ниво приземља у вестибилу су предвиђени неопходни садржаји за квалитетно функционисање савремене железничке станице. Од саржаја за путнике предвиђене су шалтерске благајне, агенцијске благајне, инфомациони шалтери, простор за одлагање пртљага у касетама и специјализоване пословнице за пружање различитих услуга. У складу са Новим пројектним задатком Инвеститора, бр. 1/2023-724, од 28.04.2023. године, шалтери од конструктивне осе 13 до конструктивне осе 18 намењени су за комерцијално издавање (пошта, банка и сл.).
У простору вестибила формиран је простор за различитим врстом седења за краће задржавање путника.
У делу иза благајни, испод галерије, који визуелно није доступан корисницима, обезбеђен је простор за благајничко пословање станице: приручни магацин залиха за текуће снабдевање, просторија за одмор особља, кафе кухиња, санитарни чвор за запослене, помоћне и техничке просторије као и топлотна подстаница.

У вестибилу је предвиђено да се формирају мултифункционални простори за различите услужне садржаје за потребе посетилаца попут инфо пулта, кафе бара, мењачнице, сувенирнице, продавница, банкомата, аутомата и других садржаја.

Тракт са улазним ветробранима, пролазом за дизалицу за одржавање плафона вестибила и комерцијалним милтифункционалним простором има челичну конструкцију која се састоји од челичних стубова, греда и ребара. У свакој конструктивној оси поставља се челични конструктивни елемент у облику ћириличног слова „Г“ који се састоји од стуба и хоризонталног елемента - кутијасти профили. Преко њих се постављају челичне греде од кутијастих профила, на међусобном размаку од 2,45m. На њих се постављају челична ребра од кутијастих профила, на међусобном растојању од 1m. У статичком смислу, ребра су греда са два препуста од по 105cm. Преко ових ребара поставља се ребрасти челични лим и лије се бетонска плоча (укупне дебљине 12cm – спрегнута плоча). Слојеви пода су: звучна изолација преко АБ спрегнуте плоче, лакоармирани цементни естрих дебљине 6cm, гранитне керамичке плоче на адекватном лепку.

Дизалица за одржавање плафона вестибила је типа „GENIE self-propelled scissor lift GS-4047“ (или слично), габаритних димензија ш/д/в: 119/244/254cm, са спољним радијусом скретања од 230cm. Предвиђена путања дизалице приказана је графички у основи приземља крила Б. Место за гаражирање дизалице (када није у функцији) одредиће инвеститор, уз напомену да је изричито забрањено гаражирање исте у простору пролаза за дизалицу (у склопу галерије) – како је наведено у Обавештењу Завода за заштиту споменика културе Града Новог Сада, од 03.07.2023. године. НАПОМЕНА: Набавка дизалице није предмет овог пројекта.

Нова галерија - Кров мултифункционалног простора и ветробрана је пројектован као нова галерија- на коти +3,37, која има препуст од 105cm у односу на приземни део. Галерија се користи као кафе, чекаоница, интернет пункт и слично.
Овој галерији се приступа преко новопројектованог једнокраког челичног степеништа и преко пасареле са нивоа првог спрата, односно постојеће галерије као и лифтом.

- За запослене у овим локалима предвиђен је посебан санитарни чвор у крилу Ц.

За приступ перонима на нивоу првог спрата као и на нову галерију предвиђен је панорамски путнички лифт са пролазном кабином, димензија 170/260cm, носивости 1000kg, за 13 особа, са три станице (приземље, галерија и први спрат).
Лифт је позициониран тако да се директно излази на постојећу галерију (ниво првог спрата) у простор за путнике (чекаонице), преко којих се директно излази на први перон. Лифт има међустаницу на коти +3,37 (ниво нове галерије и пасареле).

Чекаонице на првом спрату Крила Б – УРЕЂЕЊЕ ЕНТЕРИЈЕРА

Функционална организација простора:

Вентилациони канали са доње етаже који морају да прођу кроз простор чекаоница да би изашли на кров се обзиђују до висине мало изнад спуштеног плафона и постају нов функционално-естетски квалитет новог ентеријера.

У чекаоницама су предвиђена покретна повезана седишта, ђубријере, покретне пластичне жардињере са собним биљем и дрвећем и маске за радијаторе које се задржавају као део оригиналног ентеријера (иако се укидају радијатори као такви).

Чекаоница Б1.4 је најближа лифту и степеништу и као таква је једина чекаоница од ове три до које воде тактилне траке. У непосредној зони улаза предвиђена су места за боравак особа у инвалидским колицима. Капацитет чекаонице је 44 седећа места + 2 места за инвалидска колица. На обзиду вентилационог канала налазе се инфо-монитор и ТВ, а испред зида у оси 17 је постављена инфо табла (детаљно обрађено у књизи 8/3.1).

Чекаоница Б1.5 је пролазна, тј. из ње се може директно изаћи на перон. Због тога, део просторије између оса 14 и 15 је ослобођен препрека, због очекиваног кретања путника (са седиштима по ободу). Капацитет чекаонице је 52 седећа места. На обзиду вентилационог канала налазе се инфо-монитор и ТВ.

Чекаоница Б1.6 је такође пролазна, тј. из ње се може директно изаћи на перон. Због тога, средишњи део просторије је ослобођен препрека, због очекиваног кретања путника (са седиштима дуж осе 13). Капацитет чекаонице је 12 седећих места. Инфо табла се налази непосредно поред врата за излаз на перон, а на обзиду вентилационог канала налази се инфо-монитор. У оквиру ове чекаонице налазе се две просторије: ТК просторија (исте величине као што је дато у ПЗИ-ју, само на новој позицији) и просторија за електро орман. Унутар чекаонице, код стуба у пресеку оса В и 12, налази се банкомат.

Демонтаже и рушења:

Уклања се постојећи спуштени плафон у свим чекаоницама, у ходнику-галерији (просторија Б1.3) и у холу-галерији (просторија Б1.1). Скидају се стаклене преграде између чекаоница и стаклене преграде према ходнику-галерији. **НАПОМЕНА: Сви парапети се задржавају, као и маске за радијаторе (које су изведене приликом пуштања станице у рад у марту 2022. године).** Уклања се зидна облога у чекаоници Б1.4 са зида у оси 17. Демонтирају се телевизори у чекаоницама Б1.4 и Б1.5 са фасадне алуминарије. У поду се пробијају отвори за вентилационе канале. Радијатори се стављају ван функције (без демонтаже).

Материјализација:

Зидови:

Задржавају се све камене зидне облоге, и камене облоге стубова и парапета у чекаоницама, холу-галерији и ходнику-галерији.

Нова зидна облога зида у оси 17 је од фурнираних панела на потконструкцији (типа Фундермакс, или слично) са поделом и дезеном по узору на оригиналну дрвену облогу.

Вентилационе вертикале у просторијама Б1.4 и Б1.5 се обзиђују пуном опеком д=12цм до висине од 480цм, која се малтерише продужним малтером у два слоја

укупне дебљине 2цм, глетује у два слоја и финално боји дисперзивном бојом, у тону по избору пројектанта. У Просторији Б1.6 вентилациона вертикала се обзиђује гипс-картонским плочама на челичној потконстукцији, са испуном од камене вуне (из акустичких разлога); спојеви се бандажирају, постављају се металне ивичне лајсне и све се глетује у два слоја и финално боји дисперзивном бојом, у тону по избору пројектанта.

На местима демонтираних стаклених преграда поставља се нова алуминарија са идентичном поделом окана и местима врата као што је оригинална. Стаклене преграде се изводе у систему алу профила, застакљених ламинираним сигурносним стаклом са или без интегрисаних врата. Монтирају се директно на под, и изводе до спуштеног плафона, изнад кога је потрено обезбедити звучни прекид између просторија градњом гипс-картонских преграда на челичној потконструкцији (са испуном од камене вуне) у зони плафона које преграђују и ваздушни простор спуштеног плафона и иду до међуспратне конструкције (ове преграде не смеју да сметају трасама инсталација у зони спуштеног плафона).

На стакленим преградама и вратима (унутрашњим и спољашњим) које се налазе на путу особама са инвалидитетом предвиђене су упозоравајуће траке-фолије према шемама, беле боје у тону RAL 9003 (Nearest shade as per the NCS standard: S 0502-G)- LRV 84%. Према захтевима који су дефинисани Техничким спецификацијама интероперабилности (TSI) које се односе на приступачност железничког система Уније особама са инвалидитетом и особама смањене покретљивости, поставља се захтев да ознаке на провидним препрекама задовољавају стандард ISO 21542:2011.

УЗп- Уградња монтажних зидова на граници пожарних сектора (зидови ТК просторије Б1.6а). Зидови су двоструко обложени пожарно отпорним двослојним плочама д=12,5mm на једнострукој металној подконструкцији, профил CW100/MV100, са испуном од камене вуне д= 7,5cm, укупне дебљине 16cm (зид типа Кнауф, Ригипс или одговарајуће). Захтевана отпорност на пожар 120 минута у складу са СРПС ЕН 13501-1.

Ентеријерске жардињере:

Ентеријерске жардињере су од чврсте и отпорне пластике, правоугаоног облика димензија 49x49x49cm и кружног облика Ø45cm, (према шемама датим у пројекту, из каталога произвођача Urban Garden – или слично), постављене према диспозицији датој на цртежу. Жардињере се пуне финим хумусом и засађују квалитетним собним биљкама по избору пројектанта.

Плафони:

Плафонске облоге у предметним просторијама подељене су према основној намени површина, у складу са концептом ентеријера, уз примену савремених технолошких решења из те области.
Плафонске облоге морају бити карактерисике реакције на пожар најмање класе Bs1,d0 односно Bfls1, према стандарду СРПС ЕН 13501-1
Претходно је потребно извести све предвиђене инсталације (на пр. вентилације, клима уређаја, расвете итд) у зони спуштеног плафона.

- Спуштени плафон у чекаоницама израђује се у комбинацији монолитног и касетираног гипсаног плафона на челичној потконструкцији, према шеми датој у графичкој документацији.

Спуштени плафон у свим чекаоницама, у ходнику-галерији и у холу-галерији је на висини од 450цм.

Тип растер плафона у чекаоницама је **Ecophone Master Eg**.
Модуларни спуштени плафон А класе звучне апсорпције димензија 600x600x40mm и 600x1200x40mm, са упуштеном решетком Ecophon ConnectT24 у црној мат боји, Connect Black 01 мат, која је „утопљена“ у црно обојене ивице. Свака засебна плоча је лако демонтажна. Конструкција спуштеног плафона Connect са примарном и секундарном конструкцијом од поцинкованог челика се причвршћује за армирано бетонску међуспратну конструкцију. Приближна тежина система спуштеног плафона и потконструкције је 5 kg / m².
Видљива површина има премаз Akutek™ FT, а задњи део плоче прекривен је стакленим воалом. Ивице су обојене у комбинацији црне и одабране Akutex Ft боје.
Плоче су у класи негоривих грађевинских материјала A2-s2,д0 по EN 13501-1 стандарду.

- Спуштени плафон у холу-галерији и ходнику-галерији је касетирани, метални, перфориран, у боји по избору пројектанта, са бордуром од монолитног гипсаног плафона на челичној потконструкцији, према шеми датој у графичкој документацији. Све неопходне инсталације уграђују се у растер плафон (фен-коили, решетке за ваздух, расвета). Спуштени плафон је на висини од 450цм.

Тип растер плафона у холу-галерији и ходнику-галерији је **Метални растер перфорирани плафон**. Плафон је од пластифицираних челичних поцинкованих плоча типа **Armstrong Metal System R-H200 perforated Rg 2516, sistem A,** растер плоча је 600x600/35mm. Металне плоче су перфориране. На полеђини плоча уграђен је црни акустични воал. Потконструкција од носивих **U** и монтажних **Z** профила у два ортоганална правца. Апсорпција звука плафонских плоча α_w=0,75(L) према EN ISO 11654. Влагоотпоорност плафонских плоча је до 95% RH. Плоче су у класи негоривих грађевинских материјала A2-s2,д0.

Подови:

Задржавају се све камене подне облоге у чекаоницама, холу-галерији и ходнику-галерији.

Крило Ц

Овај део објекта састоји се од приземља и једног спрата, функционално је независан коришћен је за угоститељске услуге. Намена се неће мењати и као целина даће се у закуп уз сагласност Корисника.

- Из ових разлога нису предвиђени занатски радови у овом крилу, осим неопходних везаних за функционисање станице као и за уградњу нових инсталација.

Ради функционалног повезивања са осталим простором предвиђени су следећи радови:

Ниво приземља
У нивоу приземља уз крило Ц, формиран је нови санитарни блок за кориснике-запослене локала у крилу Б. Такође су предвиђене потребне теничке просторије.
Намена осталих просторија се задржава.

Ниво првог спрата
На овом нивоу предвиђена је реконструкција постојећег санитарног чвора, и кровне терасе са спољним степеништем које је у изузетно лошем стању.
Накнадним захтевом Инвеститора предвиђена је адаптација сале ресторана, која није у употреби, за потребе одржавања састанака и презентација за време извођења радова на деоници.

Крило Д

Ниво приземља
У организационом смислу намена просторија се задржава.
Предвиђа се просторија за смештај ТК опреме. Такође се не предвиђају грађевинско занатски радови. Пртљажни потходник у склопу првог перона се адаптира за потребе пролаза санитетског возила и возила за превоз аутовозом.
Пртљажни потходник који излази на други перон задржава се у постојећем стању.

Ниво првог спрата
Овај ниво је функционално подељен на 4 целине. Простор који користи МУП и амбуланта је адаптиран и задржава се у потпуности као постојећи, без извођења грађевинско занатских радова. Простор који је намењен за потребе Србија воза се у потпуности адаптира у свему према потребама Корисника.

- Део објекта намењен за Секцију за вучу такође се у грађевинском смислу неће обрађивати већ ће Корисник извршити све радове самостално, независно од овог пројекта.

У оквиру станице Нови Сад предвиђена је изградња нових перонских надстрешница на свим путничким перонима, као и везне надстрешнице између станичне зграде и перонске надстрешнице на првом перону – што је детаљно обрађено у књизи 9/5.1.2.

7.2 Предвиђени радови на објекту

Објекат је у грађевинском смислу у добром стању. Услед вишегодишњег неодржавања, уочавају се оштећења на фасади, крову и у ентеријеру. Због нове организације простора потребне су следеће интервенције на објекту.

- Радови демонтаже и рушења изводе се у складу са новом организацијом простора и подразумевају: уклањање преградних зидова, пробијање нових отвора, демонтажу завршних подних облога, демонтажу спољне браварије и остале неопходне грађевинске радове. Такође у радове демонтаже предвиђено је и уклањање објеката уз крило Д.

- Израда нових армирано бетонских темеља самаца за ношење нове галерије у крилу Б, израда подних армирано бетонских плоча, бетонског лифтовског окна и бетонских зидова.
- Израда челичне конструкције за ношење пода и степеништа нове галерије.
- Уградња хоризонталног челичног носача за ношење стаклене фасаде у крилу Б – шема Б4.
- Постојећа спољашња алуминарија (стаклена фасада са металним оквирима и једноструким стаклом, метална врата, прозори) механички је девастирана и термички незадовољавајућа.
  Предвиђена је уградња фасаде - зид завесе од система самоносивих алуминијумских правоугаоних профила са термопрекидом, површинска обрада елоксажа. Застакљење двоструким нискоемисионим стаклом пуњеним аргоном 8+16+4.4.2. Коефицијент пролаза топлоте кроз стакло Ug=1,0W/m2K, укупан коефијент за целу позицију не мањи од Uw=1,5W/m2K.
  Сви челични делови конструкције треба да су топло цинковани (класа антикорозивне заштите С3). Приликом уградње избећи директан додир челика и алуминијума. Сви челични елементи и остали елементи за фиксирање позиције, опшивни елементи, као и материјал за хидро изолацију су саставни део позиције. Монтажу вршити према "РАЛ" систему монтаже уз обавезну примену свих елеменате који су предвиђени истом.
- Уградња прозора и врата израђених од алуминијумских профила са термопрекидом, дубина профила рама је 65mm, завршна обрада елоксажа. Застакљење двоструким нискоемисионим стаклом пуњеним аргоном 8+16+4.4.2. Коефицијент пролаза топлоте кроз стакло Ug=1,0W/m2K, укупан коефијент за целу позицију не мањи од Uw=1,5W/м2K, изузимајући површину клизних врата.
  За сваку позицију у пројекту су дате шеме са описима, према којима треба извести радове.
- Зидање нових зидова од опеке Д=7, 12 и 25cm у складу са новом организацијом простора.
- Зидање преградних зидова од Ytong блока дебљине 12 cm, ватроотпорности од EI 120 минута, висине до 3,00m са израдом арм. бетонских серклажа. За зидање зида користити бели танкослојни малтер типа као Ytong или одговарајући.
- Затварање постојећих отвора од врата са пуном опеком дебљине 12cm.
- Уградња монтажних зидова и плафона у складу са новом организацијом простора.
- Плафони су различити: метални, акустични, од гипскартонских плоча као монолитни или у растер плочама - у зависности од намене просторије где се уграђују.
  Плафон у вестибилу крила Б (на тестерастом крову) предвиђен је метални-алуминијумски перфорирани на металној подконструкцији – у свему по узору на постојећи (у складу са условима Завода за заштиту споменика културе Града Новог Сада).
- Уградња лифтова - **два електрична путничка лифта**, носивости 1000kg, за 13 особа, са три станице и пролазном кабином. У крилу Б је панорамски лифт.
- Радови на санацији зидова од опеке у анексу и на местима на којима је примећена влага као и знатна оштећења у малтеру, претпоставка је да су оштећења настала услед капиларног пењања влаге и процуривања са кровова.

- Замена или репарација подова у складу са новом организацијом простора.
  Репарација постојећих подова (од терацо плоча и ливеног тераца) ходници и степеништа изводи се као монолитни индустријски под-декоративни на акрилној основи, типа Marmorino unico floor. Тон по избору у складу са РАЛ и НЦС.
  Полагање хетерогене винил подне облоге у службеним просторијама.
- Уградња дуплог пода за пролаз каблова у релејној СС,ТК просторијама и ЦДУ висине 30 и 50cm.
- Израда и монтажа челичног носача ТК опреме у Малој сервер сали (А1.19).
- Санација постојећих подова од камених плоча. Процењена површина камених плоча за замену је 15%.
- Израда нове галерије, степеништа и пасареле у вестибилу крила Б од челичних елемената (стубови, греде, ребра). Израда нове стаклене ограде са адекватним рукохватима на галерији, степеништу и пасарели.
- Предвиђено је ојачање таванице у просторијама где се смешта опрема веће тежине – просторије А1.19 и А2.12. Детаљно приказано у пројекту конструкције.
- Уградња челичних носача за ношење клима комора у просторији Б2.1 у крилу „Б“ на коти+7.80. Формира се конструкција у виду роштиља, са главним и секундарним челичним носачима на које се директно ослањају клима коморе. Детаљно приказано у пројекту конструкције.
- Ојачање отвора (за пролаз машинских инсталација) у међуспратној конструкцији крова (ребраста таваница) у просторији Б2.1 крила Б. Детаљно приказано у пројекту конструкције.
- Затварање отвора у крову крила „Б“, који је служио за излаз на кров. Отвор се затвара армирано бет. плочом дебљине 10cm, са горње стране таванице. Преко се полажу сви слојеви кровног покривача. Са доње стране се затвара тврдим плочама минералне вуне дебљине 5cm. Детаљно обрађено у пројекту конструкције.
- Уградња челичних носача за ношење клима коморе у просторији А2.5 у крилу „А“ на коти+7.80. Детаљно приказано у пројекту конструкције.
- Санација ограда на постојећим степеништима и галерији.
- Санација равног крова предвиђа израду хидроизолације на бази битумена, израду парне бране са пароотпаривачима и термоизолације. Као завршни слој предвиђена је ФПО кровна мембрана, дебљине 2mm, типа као Сарнафил ТС 77-20, на бази флексибилног полиофелина.
- Израда термоизолације крова плочама експандираног полистирена – ЕПС - А150 у дебљини од 12-17cm, сечен у паду.
- Израда термоизолације крова.
- Израда нових лимених опшивки као и одводних олучних вертикала.
- Санација фасаде ради се за цео објекат. На местима где су отпале мермерне плоче потребно их је заменити новим по узору на оригиналне. Комплетну фасаду од мермерних плоча потребно је очистити и потом заштитити. Потребна је замена до 50% камених плоча свих фасадних површина (оквирна процена).
- Фасаду у вештачком камену обновити, обити постојеће слојеве до опеке, потом урадити вештачки камен. Вештачки камен је дебљине 3+2 cm у два тона, са белим и сивим цементом.
- Уградња унутрашњих врата, противпожарних врата, противдимних врата и унутрашњих преграда.

- Унутрашње зидне облоге од природног камена потребно је очистити, оштећене плоче заменити новим, нестабилне плоче демонтирати, очистити и поново вратити. Очистити спојнице и фуге и попунити трајно еластичним средствима-фугомалом. Све површине заштитити одговарајућим хемијским средством. Замена плоча до 25% од укупне површине.
- Бојење унутрашњих зидова и плафона.
- Надстрешница изнад главног улаза се санира и делимично затвара каљеним ламинираним стаклом у алуминијумској поткострукцији са горње стране.
  Са доње стране надстрешница се завршно облаже мозаик керамичким плочицама по узору на постојеће.
- надстрешница ка перону се облаже цементним плочама за спољну употребу-Aquapanel SKYLITE, дебљине 8mm, класе А1 негориве, испитане према СРПС ЕН 13501.
- Декоративно осветљење фасаде објекта је предвиђено.

- Новопројектовано стање приказано је кроз графичке прилоге.

7.3 Радови на спољном уређењу око објекта су предвиђени и обрађени у Пројекту спољног уређења са озелењавањем- Књига 9/6.1

8. Енергетска санација објекта

Објекат је грађен у време када енергетска ефикасност није била приоритет. Недостатак изолације у омотачу објекта, као и дотрајала браварија узрок су најлошијег разреда у енергетској категорији објеката – Г а уједно и великих средстава за одржавање објекта.
У циљу побољшања енергетске ефикасности објекта, за три разреда, предвиђене су одређене интервенције на објекту, уз поштовање архитектонске вредности објекта, не мењајући аутентичан изглед и материјализацију ентеријера и екстеријера.
Предвиђене мере енергетске санације обухватају замену фасадне браварије, додавање термоизолације на крововима и на појединим фасадним зидовима где није облога од мермерних плоча.

Напомена

- Адаптацијом се добијају захтеване технолошке целине.
- Граница интервенције у свакој од целина – крила означена је на графичким прилозима.
- **Предвиђени радови не угрожавају стабилност постојећег објекта, као ни аутентичан изглед објекта.**

  Пројекат није изменио функцију, материјализацију ни габарит постојећег објекта. У потпуности је задржан аутентичан изглед објекта уз потребне измене у смислу прилагођавања новим техничким и другим прописима везаним за одвијање саобраћаја од међународног значаја за железнички саобраћај. Објекат је у потпуности прилагођен особама са инвалидитетом и смањеном покретљивошћу у складу са Техничким спецификацијама интероперабилности – ТСИ (Закон о интероперабилности железничког система „Сл.гласник РС“ број 41/2018) што у постојећем стању није био.

9. Инсталације

- Објекат од инсталација има водовод и канализацију, инсталације јаке струје, слабе струје, громобран, грејање и хлађење. Објекат има своју топлотну подстаницу.

9.1. Мере заштите од пожара:

Објекат припада **IV** степену отпорности према пожару -**СОП IV**. Сви грађевински елементи као што су зидови, међуспратне конструкције, греде, кровна конструкција и врата применом изабраних материјала у потпуности су испоштовали мере заштите од пожара.
На граници пожарног сектора постављена су пожарноотпорна и противдимна метална врата, захтеване отпорности на пожар у складу са СОП-ом.

9.2 Предлог решења у централном делу станице

Интервенција се огледа у конципирању нових садржаја уз минималне измене физичког простора. Отворени простор вестибила предвиђен је да се опреми савременим – мултифункционалним услужним садржајима који задовољавају све потребе савременог путника. То су инфо пулт, кафе-бар, мењачница, банкомати, сувенирнице, продавнице разноврсних производа.

У простору је такође предвиђено више врста седења, организовано различитим мобилијаром. Кров мултифункционалног простора и ветробрана је пројектован као нова галерија, са пратећим садржајима.
Оваквом организацијом отвореног простора вестибила повећава се квалитет истог.

- Опремање мобилијаром галеријског простора и комерцијалних садржаја није предмет овог пројекта.

9.3 Приступачност објекту

Посебна пажња посвећена је приступачности простора лицима са посебним потребама. У простору вестибила и ходника постављају се тактилне стазе које ће означавати правац кретања слепих и слабовидих лица. Стазе формирају тактилни елементи (водилице и чепови) од гуме.

Тактилне водилице састоје се од тактилних линија које формирају стазу ширине 40cm и висине 4mm. Тактилни чепови који формирају поља упозорења, димензија 60/60cm, постављају се на местима укрштања тактилних трака. Чепови су кружни, пречника 25 mm.

Испред билетарница предвиђена је ограда за усмеравање.
Прилаз објекту је без архитектонских баријера. За прилаз перонима предвиђен је путнички лифт из вестибила.

10. ПРИКАЗ СТАЊА УГРАЂЕНОГ КАМЕНА У ОБЈЕКАТ СТАНИЧНЕ ЗГРАДЕ СА ПРЕДЛОГОМ САНАЦИЈЕ

10.1 Подне површине

Подови су поплочани са каменим плочама различите врсте и димензија.

Крило А

- ниво приземља поплочано је мермерним плочама - Венчац бели, димензија плоча је 40/40cm и 20/20 cm.
- ниво првог спрата, хол испред сале, кружно степениште-С1 са ходником поплочано је је мермерним плочама- Венчац бели, димензија плоча је 40/40cm.

Крило Б

- ниво приземља поплочано је кречњаком- Кирмењак, димензија плоча је 40/60cm. Степениште – С2 газишта су од гранитних плоча – Јабланица Габро, **RAL 7024, LRV= 6,6 %** чела су од мермерних плоча – Плави ток.
- ниво првог спрата поплочано је кречњаком Кирмењак и мермер Венчац розе, димензија плоча 50/50 cm.

Крило Ц

- ниво првог спрата – улаз у ресторан, гардероба и експрес ресторан поплочани су кречњаком Кирмењак. Сала ресторана поплочана је мермером- Плави ток.
- спољна тераса поплочана је мермером Плави ток. Степениште С3 – газишта мермер – Венчац бели а чела- Плави ток. У лошем је стању и демонтира се у целости.

Предлог санације:

Подне камене облоге

Унутар објекта облогу очистити од наслага нечистоћа средствима која не утичу на промену боје и структуре камена (нитро разређивачи и одређене врсте алкалних средстава за чишћење камена).

Оштећене делове заменити каменим плочама истог изгледа и димензија, спојнице очистити и поново запунити (фугомалима у тону са постојећим фугама).

Мања оштећења на плочама рестаурирати.

Фуге и отворене пукотине очистити и попунити водоодбојним и трајно еластичним средствима.

Процењена површина камених плоча за замену је 15%.

Целе површине подова очистити средствима атестираним за чишћење карбоната и потом извршити заштиту.

У просторима намењеним путницима на нивоу приземља у крилу „А“ и „Б“ задржан је постојећи под од камених мермерних плоча.

Камене плоче у крилу „А“ ниво приземља (типа Венчац бели) су приближно у тону **RAL 9001, LRV = 75 %.**

Камене плоче у крилу „Б“ ниво приземља и крилу „Ц“ -ниво првог спрата (типа Кирмењак) су приближно у тону **RAL 1019, LRV = 29 %.** Мермер Венчац розе је приближно у тону **RAL 1013** (Nearest shade as per the NCS standard: S 1005-Y20R) **LRV = 0,9%.**

Све камене плоче (постојеће и нове) морају бити исто обрађене и задовољити фактор противклизности класе R9 по DIN 51130 и у складу са SRPS EN 1341:2015.

Извођач радова потребно је тест испитивањем да докаже да подна облога задовољава захтеване параметре за противклизност.
Премаз којим се врши заштита плоча мора имати слаба рефлектујућа својства у складу са стандардом ISO 2813:2014. Ниво сјаја мора бити ≤50, противклизност R9.

Приликом извођења радова за нове темеље галерије и лифта пажљиво демонтирати постојеће подне камене плоче, обележити их и сложити на градилишну депонију, ради поновне монтаже. Након завршених радова вратити демонтиране неоштећене плоче. Недостајуће и оштећене заменити новим плочама (замена до 20%), истих карактристика и површинске обраде - противклизне.
Плоче полагати у цементном лепку, преко постојеће бетонске подлоге, коју претходно ако је потребно нивелисати.

Тераса крила Ц (ознака Ц1.11)
На тераси крила Ц комплетну камену облогу уклонити, уз замену са новим од 100%.
Уклонити све постојеће слојеве до бетонске плоче. Проверити падове-бетонска плоча је већ у паду. Ако је потребно, формирати нови слој за пад ка сливницима. Потребно је да има мин. притисну чврстоћу од 25N/mm2. Бетонску подлогу припремити сачмарењем и брушењем, подлога мора бити сува, чиста, без масти, невезаног материјала и цементног млека. Веће неравнине санирати епоксидним малтером са кварцним посипом (типа Sikafloor). На тако припремљену подлогу нанети основни премаз на бази епоксидне смоле са кварцним посипом – Sikafloor 151.
Преко подлоге поставља се течна хидроизолациона мембрана на бази полиурее типа Sikalastic 835, изводи се врућим прскањем у једном слоју, дебљине 2mm и посипа се кварцним песком.
Тераса се облаже равним, штокованим, гранитним противклизним каменим плочама 50/30/3cm типа Буковик у одговарајућем лепку класе S1за спољашњу употребу. По ободу терасе плоче по једној дужој страни треба да имају урезану окапницу.

Обрада продора
Сва потенцијална места продора анкера претходно обрадити прскањем хидроизолације око већ постављеног анкера , па тек после фиксирати ограду или носаче опреме. За све продоре цеви предвидети обујмицу од нерђајућег челика која ће стегнути испрскану хидроизолацију око цеви и које ће се још једном потом испрскати материјалом за хидроизолацију.

Степениште С3 спољно, двокрако којим се приступа на терасу крила Ц раде се нова- армирано бетонско газишта преко постојећих образних бетонских греда.
Облагање газишта степеника гранитим каменим плочама
Газишта се облажу равним, штокованим, гранитним противклизним каменом (R11 или R10/V4, према стандраду DIN 51130), д=4 cm са препустом од 2,0 cm и окапницом. Облагање се изводи са 2 комада, један комад може да буде максималне дужине до 2,0 m.
Облагање чела степеника гранитним противклизним плочама. Чела се облажу равним, резаним, гранитним плочама д=2cm. Чела извести такође из два комада а један комад може да буде максималне дужине до 2,0 m.
Спој чела и газишта извести лепљењем на додир на горњу и доњу ивицу нанети водоодбојни лепак и тако везати чело са газиштем.
Подест се облаже равним, штокованим, гранитним противклизним каменом д=4cm.

Плоче се полажу у цементном лепку за ову врсту камена, у дебљини од 0,5-1,0 cm у једном слоју (лепак типа Keraflex Maxi klase -S1 или одговарајући у боји камена).
Између плоча остављају се фуге са размаком од 3 до 5mm као и између чела и газишта и испуњавају се брзосушећом масом за фуговање типа CG2 Ultracolor plus или одговарајући у боји камена .

Лепак мора поседовати атест о приоњивости за уграђену хидроизолацију типа као Sikalastic -835, дебљине 2mm.

Степениште које се налази између анекса и крила А и води на први перон је у лошем стању. Камену облогу комплетно демонтирати.
Реконструкција степеништа дата је у Техничком решењу реконструкције спољног степеништа између крила А и анекса.
Завршно облагање степеништа је гранитним противклизним каменом у свему на исти начин као и степеништа **С3.**

Унутрашње степениште
Степениште С1 (Крило А) и С2 (вестибил у Крилу Б) су у добром стању, потребно их је очистити и вратити им антиклизна својства, R9 или више, у складу са стандардом DIN 51130 - прештоковати их и потом извести заштиту одговарајућим хемијским средством, који треба да буде транспарентно, паропропусно и незапаљиво. Премаз не сме да наруши структуру и боју камена. Ниво сјаја заштитног премаза мора бити ≤50, у складу са стандардом ISO 2813:2014.

Образне греде на стененишту С2 су обрађене керамичким плочицама, које су предвиђене за замену, у складу са Условима Завода за заштиту споменикакултуре Града Новог Сада.
Газишта степеништа С2 су обложена гранитним плочама Јабланица Габро, **RAL 7016, LRV=8 %**

10.2 Унутрашње површине

Облоге зидова и стубова:

Крило А
- ниво приземља- зидне површине су обложене мермерним плочама- Венчац розе, димензија плоча је 40/60 cm**.**
- ниво првог спрата – зидне површине су обложене кречњаком Плано.

КрилоБ
- ниво приземља- зидне површине су обложене мермерним плочама- Венчац розе, димензија плоча је 40/40cm и кречњаком Кирмењак дим. 35/70cm. стубови, парапети и парапетне плоче су од плоча кречњака Ју Порторо.
- ниво првог спрата – зидне површине су делимично обложене кречњаком Ју Порторо и мермером Венчац розе.

Крило Ц
- ниво првог спрата- зидне површине су делимично обложене пешчаром – буња и кречњаком Кирмењак.

Облоге шалтера и парапета (крило Б) - Пулт плоче које су на шалтерима су од камена Ју Порторо, димензија 562/80/5cm, демонтирати их, очистити и поново монтирати на нове шалтер преграде.

Облоге стубова у крилу Б су од камених плоча Ју Порторо, очистити их, евентуална оштећења санирати, оштећене заменити.

Предлог санације- Облоге зидова су у прилично добром стању. Потребно је све зидне облоге очистити (нитро разређивачи и одређене врсте киселина за чишћење камена), оштећене плоче заменити новим, нестабилне плоче демонтирати, очистити и поново вратити. Очистити спојнице и фуге и попунити трајно еластичним средствима- фугомалом. Након завршене рестаурације све површине заштитити одговарајућим хемијским средством, који треба да буде транспарентан, паропропусан и незапаљив. Премаз не сме да наруши структуру и боју камена. Ниво сјаја заштитног премаза мора бити ≤50, у складу са стандардом ISO 2813:2014.

Замена плоча до 15% од укупне површине.

- Водити рачуна приликом санације југозападног зида вестибила да се не оштети керамички мурал у барељефу аутора Љубомира Петровића. Потребно га је заштитити на безбедан начин.

Облога челичних стубова нове галерије са каменим плочама
Челични стубови се облажу каменим плочама Ју Порторо или сличне, дебљине 2cm, преко хоризонталних челичних профила који се директно фиксирају у челични профил.
Камене плоче су димензија 30/60/2cm.Површинска обрада полирано.

Радови на санацији унутрашњих зидова крила А

Са унутрашњих зидова парапета и на местима фасадних зидова где су видна оштећења потребно је обити малтер до опеке и очистити спојнице, отпрашити зидове. На тако припремљене зидове нанети прајмер типа Aquabond a потом термомалтер PlutaFas THERMACTIVE (или одговорајући термомалтер истих или бољих карактеристика), који има λ=0,037 W/mK..
Уградња на зидове врши се машином за машинско малтерисање термомалтера.
Термомалтер се наноси у два слоја укупне дебљине 4cm. Након сушења термомалтера наноси се фини малтер за изравнавање, гранулације од 0,9 mm - Argatherm у слоју од 3-5mm. Пре завршног бојења зидова површине изглетовати.

Шпалетне око прозора малтерисати истим малтером у слоју дебљине 2cm- атријумски део објекта.
Фасадни делови обложени каменим плочама имају и шпалетне од истог камена.

Радови на санацији унутрашњих зидова анекса и везног дела са крилом „А“ (испод спољног степеништа)

На унутрашњим зидовима који су укопани, видљиви су продори влаге и избијање соли изолација са спољне стране није могућа, пошто је објекат са три стране укопан а предња фасада је обложена каменом.

Са унутрашњих зидова потребно је обити малтер до опеке и очистити спојнице. Потом целу површину зидова измалтерисати са Rinzaffo малтером да буду равни и да могу да се премажу хидроизолацијом. Потребно је на подовима урадити цементну кошуљицу и ивице благо залучити у холкер према зидовима. После потпуног сушења зидова и цементне кошуљице нанети хидроизолациони премаз WatStop, који издржава негативан притисак воде до 9,5 atm. Овим поступком постиже се да просторија буде потпуно сува.
Преко осушененог WatStop-а нанети термомалтер Diathonite Deumix+ на бази плуте и креча, паропропусности μ=4, коефицијент пролаза топлоте ƛ=0.080W/mK, класе ватроотпорности А1. Термомалтер се наноси у два слоја укупне дебљине 4cm. Претходно нанети прајмер Aquabond потом термомалтер. Након сушења термомалтера наноси се фини малтер за изравнавање, гранулације од 0,9 mm - Argatherm у слоју од 2-4mm. Пре завршног бојења зидова површине изглетовати.

Шпалетне око прозора и врата малтерисати истим малтером у слоју дебљине 2 cm.

Обрада продора кроз спољне зидове за увод каблова

У просторијама АН4 и А19 користе се постојећи отвори за увод каблова. Простор између цеви и грађевинског отвора у зиду попунити са одговарајућим заптивним материјалом, који треба да буде еластичан и не запаљив.

10.3 Фасадне површине

- Пре почетка извођења радова на фасадама извођач је дужан да монтира фасадну скелу, у свему према важећим прописима, да је уземљи, постави потребно осветљење и градилишну таблу, изради потребне и адекватне надстрешнице и ограду, како би се омогућио несметан рад корисника објекта и обезбедили пролазници.

- Радове на адаптацији и санацији фасаде радити уз потребну конструкцију за подухватање нестабилних делова фасадне облоге.

- Са фасаде је потребно демонтирати постојећу текеломуникациону и сигналну инсталацију, све спољашње јединице сплит система, расвету, огласне табле, громобранеске, разне машинске инсталације. Све елементе који се поново монтирају, предати кориснику објекта на привремено чување, на месту које он за то одреди.
Све елементе који су ван функције одвести на депонију, уз сагласност корисника објекта.

- Пажљиво демонтирати слова са називом станице, сат на јужној фасади и грб града, ове елементе репарирати и после завршених радова на фасади вратити их на исто место.

- Пошто се уради хидроизолација крова и изведу падови тако да се површинске воде усмере ка фасадним деловима зграде односно ка новим вертикалним одводима извести санацију комплетне камене облоге стубова и зидова.

10.3.1 Облога фасадних зидова каменим плочама

Облога фасадних зидова – Фасадне површине већим делом обложене су мермерним плочама Венчац бели, дим. 40/60cm. Парапетни делови објекта и фасада Анекса обложени су Пешчаром- буњасте обраде. На крилу „Д“ јужна фасада приземља обложена је плочама Пешчара неједнаких величина.
Парапети спрата обложени су мермерним плочама - Плави ток. Парапетни делови јужне фасаде – крило Б обложени су мермерним плочама типа Чашка.
Стубови су обложени плочама кречњака Ју Порторо.
Поклопне плоче и солбанци (крило А, Б и Ц) обложени су мермерним плочама-Венчац бели, дедљине 5 cm. Све парапетне плоче су камене.

Предлог санације- На фасадним површинама приметна су знатна оштећења настала услед подливања атмосферских вода од процуривања са крова.
Након демонтаже каменних плоча (на северној фасади - парапетни зид крова) установљено је да је подлога на којој су лепљене комбинација цементног малтера и ломљене опеке у дебљини од 5-10 cm. Подлога је деградирана и као таква не може се користити за поновну монтажу.
На свим фасадним зидовима по демонтирању оштећених плоча прегледати подлогу, ако се не може користити за поновно лепљење плоча извести санацију на следећи начин. Везивни материјал и подлогу која је деградирана уклонити до зида од опеке или бетона. Извршити нивелационо снимање постојећег стање подлоге.
У зависности од резултата снимања изабраће се начин облагања плочама од камена.
На местима где је могуће плоче лепити на адекватном лепку за мермер или их монтирати на алуминијумску подконструкцију. Могућа је комбинација ова два начина.
Све плоче на фасади које су оштећене или делимично одлепљене и нестабилне услед оштећења везивног материјала и поред којих је дошло до исцветавања шалитре или су спојнице отворене и оштећене, демонтирати са фасаде. Након демонтаже плоче обележити како би се знала позиција са које су демонтиране, очистити их од везивног материјала, премазати везивним материјалом за СН везу, одложити на страну и након рестаурације подлоге вратити на фасаду користећи као везиво водоодбојне и трајно еластичне лепкове уз уградњу рабиц мрежице по потреби.
Процењена је замена до 50% у постојећем слогу, димензијама и завршној обради. Плоче су оквирно дим.40/60/2,5(3)cm.
Камене плоче које се при процени означе за замену или недостају, замениће се адекватним каменом, по могућству порекла из истог познатог каменолома.

Подлогу очистити од старог везивног материјала, премазати је прајмером за СН везу и по потреби уградити рабиц мрежицу и лепити је грађевинским лепком (водоодбојним и еластичним) који се наноси у потребниој дебљини – до 2cm, без пуцања. Постављање нових и демонтираних плоча радити у складу са постојећим стањем подлоге (лепљење или преко подконструкције).
Спојнице запунити еластичном фуг масом.

Делове фасаде који се задржавају потребно је очистити адекватним средствима за мермер.

Део фасада обложен гредицама од мермера- Венчац бели, буњаста обрада очистити адекватним хемијским средствима (нитро разређивач, киселине атестиране за чишћење карбонатних стена и слично) од нанете фарбе и наталожене нечистоће, оштећене делове заменити, спојнице очистити (механички или хемијски) и запунити адекватним фуг масама отпорним на атмосферилије и трајно еластичне).

Облоге изнад и око прозора потребно је урадити нове, од мермених плоча -типа као Венчац бели дебљине 5cm, из комада, према ширини отвора после уградње нове алуминарије. Монтажу прилагодити типу монтаже фасадних плоча.

Поклопне плоче на кровним венцима: Поклопне плоче на венцима су од плоча Венчац бели или Сивец, дебљине 3cm, и у лошем су стању. Потребно их је демонтирати, очистити и поново уградити уз замену новим до 60%.
Завршне венце обложити каменим плочама (пожељно је да се претходно заврше радови на полагању кровне мембране).
Нове камене плоче су од гранита (гранит Буковик) -у тону приближно као и фасадне. Плоче су дебљине 3cm, ширине 25cm, дужине 50cm, обрада полирана са заобљеним кантом и урезаном окапницом.

Облагање кровних венаца
Ободни венац на крилу Б и Ц (дужине Л=57m+40m) обложен је керамичким плочицама које је потребно демонтирати, подлогу очистити и венац обложити белим мермерним плочама, типа као постојеће. Плоче су висине 58cm, ширине 40 cm, дебљине 3 cm каче се преко урезаног канала на алуминијумску подконструкцију.

Облагање нових олучних вертикала
Одводне олучне вертикале су пречника 125/125mm, воде се испред стубова са спољне стране и облажу се у ширини стуба каменим плочама, типа Ју Порторо или одговарајућим (као Ari Nero) дим. 48/60 cm, дебљине 5cm. Плочама се облажу олучне вертикале од венца до коте перона. Плоче се везују по вертикали за алуминијумску подконструкцију. Обрада фино брушено. Размак фуга као постојеће.
Испуна фуга фуг масом потом извршити хидрофобну заштиту.

Прозорски солбанци на крилу Б су од плоча Ју Порторо дебљине 5cm, у добром су стању. Потребно их је очистити хемијским средствима.
На крилима А, Б, Ц солбанци су од плоча белог мермера ширине 23 cm, дебљине 2cm. Постојеће очистити, а поломљене заменити новим до 30 %, гранитним плочама типа Буковик.
На крилу Д и анексу прозорски солбанци су од камена пешчара дебљине 5cm, потребно их је очистити.

Облога од Пешчара на фасадним зидовима – зидове је потребно очистити пескирањем, евентуално оштећене делове заменити (око 25%), спојнице очистити и запунити и након тога нанети хемијску антиграфитну заштиту.

- На фасадним зидовима крила А -западна фасада између оса В и Д потребно је уградити растеретне клапне димензија 40/40 cm (ускладити са поделом плоча на фасади).

- **Услови које морају да задовоље нове камене плоче које се уграђују на места где су постојеће демонтиране и замењују се новим су**:

- Испоручилац камена потребно је да достави атест о физичко механичким карактеристикама узорака камена који уграђује, од акредитоване домаће лабораторије - који морају бити важећи на дан испоруке камена.
- За нивелацију плоча користити системе који су атестирани за ову врсту радова и материјале који неће изазвати негативну реакцију са лепком или каменом обзиром да трајно остају уграђени у лепак.
  Лепак на бази цемента (типа Keraflex Maxi klase -S1 у боји камена) у који се полажу плоче мора поседовати атест о прионљивости за нову или постојећу подлогу.
- Све камене плоче које се замењују морају да буду истог изгледа, димензија и карактеристика као постојеће.
- Слог камених плоча мора се ускладити са постојећим слогом не сме се десити да камен покрива дилатације.
- Завршна обрада камених плоча у свему према постојећим плочама (Фино брушено). Такође, треба да задовоље фактор противклизности класе R9 за унутрашње површине по DIN 51130 и у складу са SRPS EN 1341:2015.
- Између плоча остављају се фуге које прате већ постојеће ширине фуга и испуњавају се брзосушећом масом за фуговање која треба бити водоодбојна и трајно еластична) типа као Ultracolor plus класе CG2.
- Заштита камених површина - предвиђена је заштита премазом који треба да је транспарентан, водоодбојан, паропропусан и незапаљив, а до висине од 2,50 m са антиграфитним својствима. Премаз не сме да наруши структуру и боју камена.
- **Карактеристике за камен од кога се израђују камене плоче** (СРПС ЕН 1341:2015) су:

Физичко-механичка својства камена која треба да задовољи су:

- Минералошки-петрографски састав према СРПС Б.Б8.003 ако камен није свеж и показује знаке алтернације, не може се користити за израду плоча.
- Чврстоћа на притисак у сувом стању: min 120 MPa (СРПС Б.Б8.012)
- Чврстоћа на притисак у водозасићеном стању: min 80% чврстоће у сувом стању
- Чврстоћа на притисак после смрзавања: min 80% чврстоће у водозасићеном стању
- Чврстоћа на савијање: 10-25 Mpa (СРПС Б.Б8.017)
- Хабање брушењем: max 12cm³/50cm² (СРПС Б.Б8.015)
- Упијање воде: ≤5% (m/m) (СРПС Б.Б8.010)
- Порозност: ≤5% (m/m) (СРПС ЕН 1936:2009)
- Запреминска маса: 2.7-3.0 t/ m³
- Постојаност на мразу: постојан (СРПС ЕН 12370:2009)

- **Све радити уз сагласност конзерваторског надзора Завода за заштиту споменика културе града Новог Сада и овлашћеног консултанта за архитектонско грађевински камен.**

10.3.2 Плафон надстрешнице према перонима- крило А (еркер), Б и Ц и пртљажни потходник

Конзолна надстрешница од осе 10-23 је бетонска, са доње стране малтерисана преко таролит плоча. Облога је пропала услед цурења воде са крова и уклања се као и лимена окапница.
По завршеним демонтажним радовима извести отворе за пролаз олучних вертикала. (отвори су димензија према пресеку олучних вертикала 125/125mm).
Оштећења у ХИ после пробијања отвора за олучне вертикале поправити полиазбитолом са мрежицом.
За опшивање надстрешнице са доње и бочних страна употребити KNAUF AQUAPANEL SKYLITE, цементне плоче дебљине 8mm, за спољну средину која је негорива, отпрна на екстремне временске услове и погодна за наношење завршних слојева фасаде. Плоче се причвршћују за челичну подконструкцију додатно заштићену од влаге за спољну монтажу. Надстрешница се облаже и са бочних страна овим плочама. Дилатације ширине 10mm радити на сваких 6,0m, које прате растер стубова.
Окапнице надстрешнице су од челичног, поцинкованог пластифицираног лима д=0,55mm са свим прописаним везама у тону алуминарије.
На ивицама урадити окапнице одмакнуте од зида за 2-3 cm. Испод лима подвући хидроизолацију или слој тер папира.

10.3.3 Стубови који нису обложени каменим плочама (трем испред крила А, Б и Ц) – обити постојећу облогу од малтера и боје до бетонске подлоге, потом извести репрофилацију и завршно нанети слој вештачког камена. Одабир тона и обраде уз сагласност Конзерваторског надзора.

10.3.4 Замена фасадне браварије

Спољашња браварија (стаклена фасада са металним оквирима и једноструким стаклом, метална врата, прозори) механички је девастирана и термички незадовољавајућа. Предвиђена је за замену.

Предвиђена је уградња фасаде - зид завесе од система самоносивих алуминијумских правоугаоних профила са термопрекидом, површинска обрада елоксажа у боји по избору конзерваторског надзора Завода за заштиту споменика културе града Новог Сада.
Застакљење двоструким нискоемисионим стаклом пуњеним аргоном 8+16+4.4.2. Коефицијент пролаза топлоте кроз стакло Ug=1,0W/m2K, укупан коефијент за целу позицију не мањи од Uw=1,5W/m2K.
Уградња прозора и врата израђених од алуминијумских профила са термопрекидом, типа Schueco FWS 50 или адекватно. Завршна обрада елоксажа. Застакљење двоструким нискоемисионим стаклом пуњеним аргоном 8+16+4.4.2. Коефицијент пролаза топлоте кроз стакло Ug=1,0W/m2K, укупан коефијент за целу позицију не мањи од Uw=1,5W/m2K, изузимајући површину клизних врата.

- Радове изводити прем датим шемама и описима. Све мере проверити на лицу места.
- Положај алуминарије извести на линији постојеће да би се уклопила са постојећим каменим опшавима.

- Уз фасадне преграде, прозоре и врата уградити (по потреби) L алуминијумске лајсне у боји алуминарије димензија 3x2cm које се монтирају са фасадне стране по обиму преграде или прозора. Лајсне уз фасаду силиконирати, углове укројити како би све покрило зазоре на фасади и места где је била стара преграда или прозор.
- На појединим позицијама предвиђена је заштита од сунца што је детаљно дато у шемама.

Са унутрашње стране прозора предвиђена је заштита од сунца роло засторима, типа Warema Bracket M. Платно треба да је са алуминијумским рефлектујућим слојем на страни ка стаклу а на унутрашњој страни је сиве боје, гласе горивости Б1. Управљање застором на моторни погон 230V,50Hz, са нивоом заштите IP44.Ø
На нивоу приземља поједини отвори - прозори заштићују се челичном решетком која је израђена од кутијастих профила ХОП 40/40/3 mm у свему по детаљу.

10.3.5 Унутрашња врата

Радове изводити у свему према приложеним шемама.
- Врата која се налазе на путањи без препрека (механичка врата) опремљена су механизмом за руковање који треба да задовољи пропис да потребна сила за отварање врата треба да буде 25N, у складу са стандардом ISO 21452:2011, тачка 18.1.

10.4 Плато - спољне површине испред станичне зграде прилаз са булевара Јаше Томића - плато је детаљно обрађен у Пројекту спољног уређења- књига 9/6.1.

11. Обрада осталих површина објекта станичне зграде

11.1.Обрада спољашњих зидова у вештачком камену

Фасада крила Д и крила А у делу атријума је предвиђена за санацију у смислу израде нове фасадне облоге и замене постојеће столарије:

- Пре почетка обијања фасадних површина изведених у вештачком камену извођач је дужан да направи довољан број узорака које ће писменим путем уписивањем у грађевински дневник, изабрати и одобрити њихову израду стручњак конзерватор Завода за заштиту споменика града Новог Сада.

Постојећу облогу од вештачког камена потребно је обити до здраве подлоге, очистити и опрати. Спојнице продубити до дубине од 2cm, очистити кламфама, челичним четкама и испрати водом. евентуалне пукотине санирати репаратурним малтером и потом радити слој вештачког камена. Вештачки камен од разнобојног млевеног мермера је у два тона, са белим и сивим цементом.
На очишћену подлогу нанети цементно млеко размере 1:1 које је справљено од сепаратног песка Ф1 у дебљини слоја од 4-5mm. Преко овог слоја наноси се први слој дебљине 3cm "грунт" цементни малтер размере 1:3 справљен од сепаратног песка Ф1. Други - завршни слој у дебљини од 2 cm наноси се када се први слој просуши. Ова смеса се прави од цемента (белог или сивог) и дробљеног агрегата. Када се слој просуши изглетује се. Завршна обрада је пиковање са урезивањем спојница.
Усвојена рецептура састава вештачког камена мора се примењивати за сво време рада што ће посебно бити контролисано на градилишту од стране стручног надзора.
Одабир састава уз сагласност Конзерваторског надзора.

11.2. Обрада унутрашњих површина мозаиком од керамичких плочица

На образним гредама степеништа С2, венцу галерије, конзолама вестибила крила Б, је облога од емајл керамичких плочица са подлогом.

На венцима и конзолама у вестибилу и на надстрешници изнад главног улаза пажљиво скинути облогу од керамичких плочица заједно са цем.малтером. Сачувати неоштећене за поновно лепљење на деловима на којима се врши чишћење. По демонтажи подлогу очистити и репрофилисати, нанети одговарајући прајмер и лепити плочице на одговарајућем лепку.

- Карактеристике мозаик плочица су:

Суво-пресованана и печена гранитна мозаик керамика, d=7,2 mm, димензије 2,5x2,5/ на мрежици 30x30, према класификационој норми EN 14411 ISO 13006, додатак H, група B1b M GL, чија је абсорпција воде E<=1%, према стандарду ISO 10545-3, отпорност на притисак >50N/mm², према стандарду ISO 10545-4, киселоотпоран и на адитиве који се користе у базенима ГБ, ГЛБ, према стандарду ISO 10545-13, отпорност на ударе >0,6, према стандарду ISO 10545-5, отпоран на појаву пукотина, према стандарду ИСО 10545-11, мразоотпоран, према стандарду ISO 10545-12, боја отпорна на утицај сунчевих зрака, према стандарду ДИН51094, ватросталан класе А1, типа као произвођача **Appiani**, колекција **Anthologhia** боја **Camelia MOS 7005.**

Мозаик полагати у белом цеметном флексибилном адезиву за наносе дебљине од 3 до 15mm у једном наносу, према класификационој норми EN 12004, tipa C2 TE S1. Фуге третирати, према класификационој норми EN 13888, типа RG, епоксидном фуг масом за фуге 2-7 mm. Минимална величина фуге 1,6-2 mm.

На образним гредама и кориту за цвеће постојећу облогу од емајлираних керамичких плочица очистити адекватним средствима, евентуална оштећења и недостајуће плочице заменити са демонтираним.

Корито за цвеће са горње стране затворити плочама од камена Венчац розе, дим 75/50/2cm. Претходно очистити корито од земље и плоче фиксирати по ободу корита.

Облога од емајлираних керамичких плочица

Облога на степенишним гредама

11.3 Зидне површине од дрвене облоге -галерија крила Б и ресторан крило Ц

Дрвена зидна облога у ресторану крила Ц је од фурниране иверице, потребно је оштећене делове поправити- префурнирати и потом целу површину лакирати у тону као постојећа. Где су већа оштећења, треба заменити комплетно поље.
На галерији крила Б (оса 17 и 12) облогу демонтирати, зидове преглетовати и завршно бојити.

11.4. Обрада надстрешнице изнад главног улаза

Доње површине надстрешнице и везних греда су од керамичког мозаика, који се скида. Уграђује се мозаик од керамичких плочица у тону као постојеће, типа као произвођача **Appiani**, колекција **Anthologhia** боја **Camelia MOS 7005, димензије 2,5/2,5cm.**

После демонтаже старе облоге, бетонску подлогу очисити и по потреби репрофилисати репаратурним малтером. Мозаик полагати у белом цеметном флексибилном лепку класе S1, за спољну употребу

Дилатационе разделнице правити на сваких 4,0 m, спојнице затворити са инокс лајсном типа ANSI 304.

Са горње стране надстрешнице скинути све постојеће слојеве до бетонске плоче и потом извести следећу хидроизолацију:
Применити механички фиксиран систем кровне хидроизолације од синтетичке мембране на бази флексибилног полиолефина, двоструко армирана полиестерским плетивом и стакленом мрежицом, еластична, УВ отпорна, отпорна на битумен, агресивне утицаје миркоорганизама и киселих киша дебљине д=1.5mm, тип Сарнафил ТС 77-15 произвођача СИКА. Боја бела.

11.5 Обрада челичних стубова крила“ Б“ изнад надстрешнице

Челичне стубове очистити од корозије, потом извести антикорозивну заштититу и бојити бојом за метал са додатком опиљака гвожђа у антрацит тону. Стубови су дужине 8.45м, пречника 13цм, укупно их има 16 комада.

11.6 Облога челичних стубова нове галерије

Завршна обрада на челичних стубова нове галерије у приземљу је од гранитних камених плоча ARI NERO дебљине 2 cm.
Плоче се постављају на подконструкцију од хоризонталних носача који се фиксирају за челични стуб.

11.7 Обрада зида канала на крову крила Б у оси Б

Са зида обити све нестабилне делове малтера, извршити репрофилацију зидне површине, потом нанети прајмер за изабрани тип силикатне фасадне боје, у тону 9016 по РАЛ карти.

12. ПЛАФОНИ

Плафонске облоге у објекту подељене су према основној намени површина, у складу са концептом ентеријера, уз примену савремених технолошких решења из те области. Плафонске облоге морају бити карактерисике реакције на пожар најмање класе Bs1,d0 односно Bfls1, према стандарду СРПС ЕН 13501-1
Претходно је потребно извести инсталације вентилације и клима уређаја као и развод електро инсталација у зони спуштеног плафона.

Класификација типови плафона:
ТИП 1: монолитни гипс -картонски спуштени плафон са потконструкцијом -
ТИП 2: монолитни влагоотпорни гипс -картонски спуштени плафон са потконструкцијом ;
ТИП 3: Монолитни гипсани плафони ватроотпорни F60, F 90 и F120 на металној подконструкцији. Дебљина плоча у складу са захтеваном ватроотпорности.
Плоче се фиксирају преко металне потконструкције, са штелујућим вешаљкама, а према спецификацији произвођача. Плоче су у класи негоривих грађевинских материјала A1-s1, d0, у свему у складу са СРПС ЕН 13501-1
- Двослојне гипсане плоче дебљине д=15 mm ,EI 60 минута.Заштита одоздо.
- Трослојне гипсане плоче дебљине д=15 mm ,EI 90 минута. Заштита одоздо
- Двослојне Fireboard плоче дебљине д=25 mm ,EI 120 минута.Заштита одоздо.

Извођач је у обавези да достави уверење о отпорности према пожару акредитоване лабораторије на захтевану отпорност.

ТИП 4: спуштени плафон

- **Метални растер перфорирани плафон**

Обрада тестерастог крова (софита) у вестибилу са доње стране по демонтажи постојеће облоге од лима - поставља се нова плафонска облога. Плафон је од пластифицираних челичних поцинкованих плоча типа **Armstrong Metal System R-H200 perforated Rg 2516, sistem A,** растер плоча је **500x500/35mm**. Металне плоче су перфориране у боји бакра (слично РАЛ 8004). На полеђини плоча уграђен је црни акустични воал. Потконструкција од носивих **U** и монтажних **Z** профила у два ортоганална правца.
Апсорпција звука плафонских плоча α_w**=0,75(L)** према EN ISO 11654.
Влагоотпоорност плафонских плоча је до 95% RH.
Плоче су у класи негоривих грађевинских материјала **A2-s2,д0.**

ТИП 5.1- Ecophone Super G™ A модуларни плафон
Касетни спуштени плафон са појачаном отпорности на ударце, А класе звучне апсорпције. Плоча димензија 600/600 и 1200/600/35 mm уграђују у видни метални растер Т24 са закључавањем профилима за учвршћење система 22/22 као и чврстим вешаљкама од зидних Ливичних профила 22/22.
Систем је монтажно демонтажни. Боја бела.
Плоче су негориве, A2- s1, d0, доприносе побољшању квалитета ваздуха у просторији. Систем је класификован за класу отпорности на удар 2А према ЕН 13964 додатак Д.

ТИП 5.2 - Ecophone Master Eg

Модуларни спуштени плафон А класе звучне апсорпције димензија 600x600x40mm, 600x1200x40 mm, са упуштеном решетком Ecophon ConnectT24 у црној мат боји, Connect Black 01 мат, која је „утопљена“ у црно обојене ивице. Препоручује се у просторијама где се постављају захтеви за добром акустиком и разумљивошћу говора. Свака засебна плоча је лако демонтажна. Конструкција спуштеног плафона Connect са примарном и секундарном конструкцијом од поцинкованог челика се причвршћује за армирано бетонску међуспратну конструкцију. Приближна тежина система спуштеног плафона и потконструкције је 5 kg / m².
Видљива површина има премаз Akutek™ FT, а задњи део плоче прекривен је стакленим воалом. Ивице су обојене у комбинацији црне и одабране Akutex Ft боје.
Плоче су у класи негоривих грађевинских материјала A2-s2,д0 по EN 13501-1 стандарду.

ТИП 5.3 - Ecophone Solo Matrix

у димензијама: 600x1200/40mm и 1200x1200/40mm.
Ecophon Solo Matrix монтира се „Click-in“ системом, за безбедну, брзу и једноставну монтажу, супериорне тачности, без потребе за пост-подешавањем и са мањим бројем фиксних тачака у софиту. Звучни клик сигнал чује се када је потконструкција спојена и у исправном положају. Сви Solo Matrix панели имају унапред инсталиране сидрене вијке за брзу и прецизну уградњу. Свака плоча је појединачно демонтажна и може се користити као ревизиони отвор. Не постоји украјање приликом монтаже.
Уграђују се само целе плоче - без одсечених делова или растура на лицу места.
Потконструкција је од поцинкованог челика типа Т24 и од алуминијума. Конструкција спуштеног плафона са примарном и секундарном конструкцијом се помоћу челичних носача причвршћује за међуспратну конструкцију.
Ecophon Solo Matrix има А класу апсорпције, а по Европском EN 13501-1 стандарду за класу горивости производ је A2-s1,d0.

ТИП 5.4 - Ecophone Opta A модуларни плафон

Плоче су домензија 600x600x15mm, са упуштеном видљивом подконструкцијом, боја бела. Систем је монтажно-демонтажан, плоче су А класе апсорпције, негориве A2-s1, d0, отпорне на влажне просторе.

ТИП 5.5- KCS Perla OP

Акустични, минерални спуштени касетиран плафон од минералних плоче **KCS Perla OP 0.95 dim. 600x600x15mm** са ивицама типа Tegular 15 , разред А . Коефицијент апсорпције звука: 0,95 prema EN ISO 11654. Уздужна звучна изолација плафона је Dn,f,w = 25 dB prema EN 10848-2. Панели су отпорни на релативну влажност ваздуха до 95 %. Панели су у класи негоривих грађевинских материјала.
A2-s1,d0 према EN 13501-1. ISO 5 класа чистоће према EN ISO 14644-1. (npr. KCS Armstrong Perla OP 0.95, System C, board).
Уграђује се у металну потконструкцију од главних и попречних профила Ventatec GK профила, окаченог о примарну таваницу помоћу висилица дужине око 0,5 m.

ТИП 5.6 - AMF Thermatex Star 15 ″ - плафон у санитарним чворовима

Плафони се постављају на висини од 260 do 280cm од пода, од водоотпопрног у комбинацији са растер плафоном, који је монтажно демонтажни.
Минерални спуштени плафони у санитарном чвору (ознака СП1), у белој боји, типа

″AMF Thermatex Star 15″, систем Ц, или сличан истих особина:
систем са скривеном подконструкцијом, плоче демонтажне беле боје.
отпорност на релативну влажност ваздуха 95%
негориви грађевински материјал А2-s1, д0, а у складу са СРПС ЕН 13501-1.
плафон је атестиран ватроотпорност од 60 мин акредитиване лабораторије
Плоче димензија 600 x 600mm дебљине 15 mm. Плоче су равних ивица и полажу се у челичну потконструкцију ширине 24 mm, ободни профил је U 20/40/20mm.

- Преко плоча спуштеног плафона полаже се парна брана а преко ње плоче камене вуне дебљине 8 cm (крило Ц- санитарни чвор).
- Ревизионе отворе у плафону уградити из производног програма произвођач плафонске облоге. Отвор је у систему од гипскартонских плоча ватроотпорности F60,90 и 120 минута са атестом акредитоване институције РС према СРПС ЕН 13501-2, димензије 60/60cm.

Израда каскада на спојевима плафона различитих висина са прекривеном потконструкцијом од поцинкованих челичних профила CD 60/27/0,6 мм као монтажни и носећи. Каскаде се облажу једноструким гипсаним плочама, д=12,50 mm - профили према СРПС ЕН 14195. Каскада ширине према пројекту (50cm), висина вешања према пројекту.
Нижи ниво спуштеног плафона (у ходницима крила А) поставља се повучено за 50cm (ради отварања прозора).

У основама плафона дат је и распоред светиљки (као и у електро пројекту), тип светиљки и начин уградње су такође дефинисани. Предвиђа се општи осветљај који се постиже уградним или надградним светиљкама.
Како су простори климатизовани у плафонима се остављају и отвори за касетне јединице.

12.1 Заштита од буке
Зидни апсорбери као зидне облоге предвиђени су у крилу Б где су радне просторије (канцеларије, билетарница, сале) ради смањења буке, односно за додатну апсорпцију звука. Акустични панел типа **Ecophone Acusto Wall** је димензија 2700x1200x40mm. Површина је прекривена ткањем од стаклених нити Super G са појачаном отпорношћу на механичко оштећење, завршно обрађена, боја по избору. Постављају се у профиле који се каче на зид.

13.1 Преградни зидови од опеке д=12 cm
Зидови од пуне опеке д=12 cm, обострано малтерисани, глетовани и бојени или обложени керамичким плочицама су предвиђени као преградни на делу санитарног блока за путнике у крилу А и у крилу Б у приземљу у службеном делу као и на галерији. У склопу зида изводе се хоризонтални серклажи (12/15 cm) изнад врата и вертикални уз отворе.
Зид је обострано малтерисан - ватроотпорности 90мин.
13.2. Зид од Ytong преградног блока дебљине 12 cm, ватроотпорности 90мин.

13.3 Сувомонтажни преградни зидови
Зидови се постављау преко армиране цементне кошуљице у слоју пода. Уградњу вршити према упутствима, спецификацијама и детаљима произвођача.
Предвиђена је израда преградног зида типа Кнауф W112, CW 75, или одговарајуће,

д=12.5cm. Преградни зид је са једноструком металном потконструкцијом од челичних CW и UW профила 75mm, зид је неносив висине 330cm (осни размак CW профила 62.5cm). обострано обложен двоструком гипскартонском плочом д=12,5mm -Кнауф или одговарајуће. Изолациони слој је од минералне стаклене вуне типа Knauf Insulation TI 140 д=5cm, или одговарајуће.
Преградни зидови са степеном звучне заштите од 50dB,
Обрада спојева гипскартонских плоча у квалитету Q1 – папирном траком бандажиран спој са испуном типа Knauf Uniflot импрегнирани, или одговарајуће.
У33- Уградња монтажних зидова од гипсаних плоча на челичној подконстракцији-једнострука подконструкција – профил CW100/MV100 са двослојном облогом од гипсаних плоча дебљине 12,5 mm, са испуном од камене вуне д= 7,5cm, EI 30мин. укупне дебљине 15,0cm (зид типа Кнауф, Ригипс или одговарајуће).
Висина зида је 6,47m. Профили се фиксирају у бетонску таваницу и под, размак профила је 62cm
У3п- Уградња монтажних зидова на граници пожарних сектора. Зидови су двоструко обложени пожарно отпорним двослојним плочама д=12,5mm на једнострукој металној подконструкцији, профил CW100/MV100, са испуном од камене вуне д= 7,5cm, укупне дебљине 16cm (зид типа Кнауф, Ригипс или одговарајуће). Захтевана отпорност на пожар 120 минута у складу са СРПС ЕН 13501-1.
- Затварање надсветла изнад уграђених врата у приземљу крила А (ознака 7) извести са гипсаним двоструким плочама дебљине 2x12,5mm. Довратник за врата која се уграђују анкерује се за челичне профиле који су саставни део подконструкције монтажне преграде.
- Предвиђено је опшивање фекалних и олучних вертикала влагоотпрним двоструким гипскартонским плочама типа Knauf Uniflot H2, или одговарајуће на потконструкцији.
Обрада спојева гипскартонских плоча у квалитету Q1 – папирном траком бандажиран спој са испуном типа Knauf Uniflot импрегнирани, или одговарајуће.
Радове извести након развода инсталација.
- Облога око уградног водокотлића је од влагоотпорних гипсаних плоча дебљине 12,5mm на металној подконструкцији од CW профила. Висина облоге је 110cm. Завршна обрада је керамичким плочицама положеним у лепку.

14. Ентеријерска обрада зидова

14.1. Керамичке плочице д=0.8cm, прве категорије, глазиране - у службеним санитарним просторијама, до плафона (висине 280cm). Плочице се постављају на лепак класе C2TE преко претходно омалтерисаног зида од пуне опеке д=12cm, или д=7cm од пуне опеке, или преко зида од двоструких влагоотпорних гипскартонских плоча на металној потконструкцији. Плочице од гранитне керамике се постављају у слогу по избору пројектанта.
Плочице на зидове лепити лепком класе C2TE - високо еластични лепак за керамику и гранитну керамику са умањеним клизањем, за постављање плочица на омалтерисане зидове од пуне опеке и на зидове од гипскартонских плоча.

14.2. Гранитне плочице се постављају на зидове у путничким санитарним просторијама, до висине (до спуштеног растер плафона). Плочице се постављају на лепак класе C2TE преко претходно омалтерисаног зида од пуне опеке, или преко зида од двоструких влагоотпорних гипскартонских плоча на металној потконструкцији. Плочице од гранитне керамике се постављају у слогу по избору

пројектанта.
Плочице на зидове лепити лепком класе C2TE - високо еластични лепак за керамику и гранитну керамику са умањеним клизањем, за постављање плочица на омалтерисане зидове од пуне опеке и на зидове од гипскартонских плоча.

14.3 Бојене зидне површине – унутрашњи зидови од пуне опеке су омалтерисани, глетовани и бојени два пута дисперзијом у тону по избору пројектанта.
Са унутрашњих зидова у просторијама у којима се намена задржава, потребно је опрати зидове, пукотине и оштећења санирати, глетовати и бојити дисперзивном бојом.
Плафоне третирати исто као и зидове.

Зидови од гипскартонских плоча на потконструкцији обрађени су у квалитету Q2 – папирном траком бандажирани и преглетовани спојеви и завршно бојени два пута дисперзијом у тону по избору пројектанта.

У техничким просторијама (СС,ТТ, ЕЕ, трафо, помоћне просторије) предвиђено је бојење зидова перивом бојом, са претходним скидањем (шпахтлом) делова постојеће масне фарбе са унутрашњих зидова. На зидове са којих је скинута лоше везана постојећа боја (посебно обрачунато), четком нанети основни акрилни премаз са кварцним пуњењем, типа "Везакрил-ЈУБ", или одговарајуће. Након 24 сата сушења, зидове глетовати готовом глет масом типа "Јуболин", или одговарајуће.
Завршно бојити бојом високо отпорном на мокро чишћење типа "ЈУПОЛ латех полумат", или одговарајуће.

15. ПОДОВИ

15.1 Хидроизолација подова
1.Припрема подне подлоге - постојећу подлогу (после демонтаже подних плочица, камених плоча или друге облоге заједно са подлогом и хидроизолацијом) машински пребрусити, одстранити све неравнине, очистити од масноће и евентуална оштећења санирати, запунити санационим цементним малтером.
- санацију оштећених делова бетонске плоче извести репаратурним малтером уз додатак кварцног песка како би се добила чврста и компактна подлога.
- Преко плоче положити слој екструдираног полистирола дебљине према пројекту, и преко ПВЦ фолију.
- Потом извести цементну кошуљицу у паду према сливнику дебљине према пројекту.
- Пре наношења хидроизолационог премаза, бетонску површину наквасити дубински тако да нема воде на површини и нанети у три слоја цементни „осмотски“ пенетрациони малтер (Koster "BD-50 Primer" или "Polysil TG-500",или одговарајући).
- Пошто је подлога очврсла наноси се полимерцементна хидроизолација у два слоја (типа Koster "BD-50 или одговарајућа) Између слојева полаже се мрежица од стаклених влакана, дебљине између 2 и 3 mm. Спојеве зидова и пода и дилатационе фуге извести помоћу фазонских елемената-трака.
Хидроизолацију подићи уз зидове у висину мин. 10cm. Уградњу вршити према упутствима, спецификацијама и детаљима произвођача.
Изолацију подићи уз обимне зидове 20 cm.

Хидроизолација је паропропусна, водонепропусна и влагонепропусна.

Израда цементне кошуљице са додатком брзосушећег везива са конпензорним скупљањем типа (TOPCEM или одговарајуће), као подлоге за подове. Кошуљица је армирана мрежом Q 84, која је обавезно постављена у средини слоја.

15.2 Термичке изолације подова на тлу. Термоизолација је екструдирани полистирен д=2-8 cm, густине 30 kg/m^3, са коефицијентом топлотне проводљивости 0,035 W/mK. Екструдирани полистирен поставити као изолацију подова, према графичкој документацији. Уграђена термоизолације мора да има термичке и механичке карактеристике у свему према Елаборату ЕЕ.

15.3. Изравнавајући слој пре полагања завршне подне облоге
Изравнавајући слој се наноси преко припремљене бетонске подлоге, уз претходно наношење одговарајућег прајмера на подлогу. Изравнавање се врши помоћу полимер модификоване саморавнајуће цементне масе типа као Sikafloor 100 Level. Маса се наноси у дебљини од 1-15mm у неким позицијама пода. А у позицијама где су потребне веће дебљине од 10-30 mm додаје се агрегат песак гранулације од 0-4 mm у размери 30-50%. Површину загладити ваљком. После сушења (након 24-36 часова) изливену масу потребно је пребрусити шмирглом за ту намену. Преко слоја за изравњање нанети олмо масу. Лепљење подне облоге од каучука извести са дисперзивним лепком UZIN KE 66 на додир или одговарајућим.

Класификација подова према степену предвиђене интервенције:
- подови који се задржавају уз репарацију – од мермерних плоча, тераца и паркета
- подови код којих се мењају сви слојеви до постојеће конструкције
- подови код којих се мења завршна подна облога
- уградња дуплог пода, висина пода у зависности од технолошких захтева
- подна облога од каучука

15.4 Керамичке противклизне плочице прве категорије-у санитарним просторијама за запослене и просторима за одржавање чистоће. Керамичке плочице су неклизајуће, А класе, дебљине 8 mm са фактором противклизности R 10.
Плочице се лепе одговарајућим цементним лепком класе C2TE Keraflex или одговарајуће, на хидроизолацију са уједначеним фугама.
Фуге попунити масом за фуговање са DropEffect и BioBloc додацима Ultracolor Plus или другом истих/ бољих карактеристика
- Слог, димензија, боја и дезен плочица је по избору пројектанта.

15.5 Гранитна противклизна керамика д=0,8cm , прве категорије, типа "Porcelangres" или одговарајућа. Класе противклизности R10/B, неглазиране. Плочице постављати на лепку, у слогу фуга на фугу.
Степениште, пасарела и подести се облажу гранитном керамиком динамичког коефицијента трења >0,42, противклизности на обућу R 10, апсорпција воде E<=0,5%.
Формирати дилатациона поља. Спојнице извести инокс лајснама.
Гранитну керамику полагати у одговарајућем цеметном флексибилном адезиву за наносе дебљине од 3 до 15 mm у једном наносу, типа C2 TE S1. Фуге третирати

брзосушећом и брзовезујућом фуг масом третирану Bio Block технологијом за фуге 3 mm. Минимална величина фуге је 2mm. Полагање правоугаоних формата изводити коришћењем утега и нивелатора. Завршну ивицу сокле заштитити алуминијумским L профилом.
Дилатационе разделнице две различите подне облоге изводе се од елоксираних алуминијумских дилатационих профила.

Плоче су од гранитне керамике, квадратног облика, димензија боје gray beige у тону RAL 1019 (Nearest shade as per the NCS standard: S 4010-Y30R) lrv 29%.
Обавеза Произвођача керамичких плоча је да достави RAL вредности, као и NCS шифре, како би се прецизно урадио прорачун контрастних вредности у складу са стандардом ISO 21542:2011, § 13.5, 35, 40.6.
Карактеристике плочица су у складу са стандардима EN 14411, DIN 51130,
ISO 10545-2 и ISO 10545-3.
Све површине гранитне керамике, са аспекта отпорности према клизању, морају задовољавати стандарде DIN 51130. Према захтеву за отпорност на клизање, морају да задовоље класу минимум R10.

15.6. Марморино Floor Unico

Марморино Уницо је једнокомпонентна акрилна смола на бази воде са веома ниском емисијом лако испарљивих органских једињења, без растварача, не садржи ни бисфеноле, ни цемент, ни деривате. Под се изводи као монолитан (може и без фуга) са холкером на споју са зидом.
Предвиђен је да се угради у ходницима код којих је постојећи под од терацо плоча дим.20/20 и подестима степеништима која су од ливеног тераца.
Подлогу треба припремити тако што све нестабилне делове треба учврстити и одстранити све делове који нису у равни потом пребрусити целу површину
Пукотине и фуге попунити са производом Fondo Floor Epox који се меша са кварцним песком 0,3-0,9 у односу 1:8 уз претходно наношење производа Primer Unico који је растворен у води у односу 1:1. Ако је подлога изузетно неравна аплицирати и слој за нивелисање.
Тако равну површину после 12 сати пребрусити, нанети прајмер Primer Unico и развући мрежицу од стаклених влакана од 70gr. Шпатулом развући по читавој површини производ Fondo Floor Epox помешан са 100-120% кварца 04S.
На још увек влажан производ посути тај исти кварц док се не засити.
На припремљену подлогу нанети MARMORINO FLOOR UNICO глатком челичном или пластичном шпатулом у два наноса. Између слојева брусити површину са брусним папиром гранулације 120. Након комплетног сушења (20/24 сата) на температури од 20°C, поново брусити површину. Након овако обрађене површине нанети завршни лак у два наноса Finitura Floor Opaca (полу мат) као заштитни површински слој а како би се побољшале карактеристике отпорности на гребање.
Укупна дебљина свих слојева 3-4mm. Тон по избору у складу са РАЛ картом.
- Образне греде степеништа предвиђено је да се преко тераца обраде са Марморином као и под.

15.7. Подови од каучука предвиђени су у техничким просторијама

Полагање подне облоге у просторијама А1.7-А1.9, А1.18, А2.14, А2.15 мора имати следеће карактеристике:
полагање хомогене подне облоге на бази каучука, дебљине 2 mm, типа 'Noraplan

stone' у ролнама, тон 7065 у ролнама. Подна облога је у класи тешко запаљивих, отпорност на ватру Bfl-s1, у складу са СРПС ЕН 13501-1; тежине до 2800g/m2, класе 34-43, отпоран на клизање класе Р9, и да не подржава развој бући и гљивица, а на претходно припремљену и изравнату цементну кошуљицу. Украјање подне подлоге на суво, лепљење на под лепком типа УЗИН КЕ 66Л – са варењем спојева електродом у боји изабране подне облоге. Након варења спој довести у идеалну раван са подом.
Спој пода са зидом извести са еластичним лајснама висине 10 cm.
Подлога мора бити сува и равна, максималне влажности 2% по СМ.

15.8. Дупли под
Уградња дуплог пода –подигнути под
се постављa у просторијама СС, ТК и ЦДУ. У просторији А2.12 поставља се преко челичне конструкције којом је ојачана таваница, висина пода је 20 cm.
Карактеристике дуплог електропроводљивог пода су следеће: контактна отпорност 200 кΩ, носивост мин 8 kN/m² и 20 kN/m². Висина пода од подлоге је 30 и 50 cm. Дупли под се израђује од калцијум сулфатних панела 60x60 цм, постављених на носиве стубиће. Носиви стубићи - стопице се састоје од подлоге, самозавртујућег стуба и носиве подлоге на коју се поставља ПВЦ подлошка. Реакције на пожар класе А1.
На монтиране подове завршно се постављају плоче од каучука 60x60/0.2цм, које морају бити трајно антистатичне отпорне и незапаљиве. Дуж зидова се постављају заптивајуће траке.
За одвођење вишка електрицитета користити бакарну траку (1,0m за површину од 40 m² , која се повезује на уземљење).
У ТК просторијама А021 и А022 на местима кабловских регала, предвиђено је постављање панела од каљеног стакла уместо калцијум сулфатних (~20% површине).
У СС просторијама АН1, АН3 и А019 перко бетонске подлоге се постављају керамичке плочице на лепку. Под треба да буде носивости 20 kN/m² и одигнут од пода 30 cm у просторијама АН1 и АН3 а у просторији А19 одигнут од подлоге 50cm.

Уградњу подова вршити у свему према технологији, условима, детаљима и атестима произвођача.

15.9 Индустријски епоксидни под
Подлога на коју се наноси треба да буде сува и избрушена. Епоксидна смола се наноси директно на бетонску подлогу преко одговарајућег прајмера у првом слоју у танком наносу. Други слој је дебљи од 1-2mm. Боја сива – РАЛ 7032.

15.10. Под од паркета- репарација
У службеним просторијама и канцеларијама постојећа подна облога је од паркета.
Потребно је извршити брушење- хобловање старог паркета, потом извршити фуговање масом за дрво, где је потребно извршити замену трулих делова (до 20%) истим ламелама по димензијама и тона као постојеће. Након тога лакирати у два слоја све површине са лаком за паркет, полумат сјај.

Све ободне лајсне заменити новим класичним лајснама од храстовог дрвета.
Дрвене прагове такође заменити новим од храстовог дрвета, димензија у ширини

врата, висине 2cm, са заобљеним ивицама.

15.11 Репарација пода од ливеног тераца и терацо плоча
Скидање површинског слоја - калибрација од нечистоћа. Оштећења третирати двокомпонентним епоксидним китом. Потом извести брушење и полирање. Овако третирану површину завршно заштитити препаратом на бази течног силикона.

Санација подова од камених мермерних плоча – опис дат у тачки 10.1

На споју две различите подне облоге уградити металне прелазне лајсне. Лајсну одабрати у зависности од разлике у висини две подне облоге.
Боја силвер.

16. УНУТРАШЊЕ ПРЕГРАДЕ

Унутрашње застакљене преграде планиране су: на постојећим позицијама у чекаоницама на првом спрату крила Б; на шалтерима према вестибилу; као и на преграђивању простора унутар нове челичне галерије у вестибилу .
Стаклене преграде се изводе у систему алу профила, застакљених ламинираним стаклом са или без интегрисаних врата. Монтирају се директно на под/парапет, и изводе до спуштеног плафона, изнад кога је потрено обезбедити звучни прекид између просторија градњом ГК преграда у зони плафона које преграђују и ваздушни простор спуштеног плафона и иду до међуспратне конструкције.
На стакленим преградама и вратима (унутрашњим и спољашњим) које се налазе на путу особама са инвалидитетом предвиђене су упозоравајуће траке-фолије према шемама, беле боје у тону RAL 9003 (Nearest shade as per the NCS standard: S 0502-G)- LRV 84%.
Према захтевима који су дефинисани Техничким спецификацијама интероперабилности које се односе на приступачност железничког система Уније особама са инвалидитетом и особама смањене покретљивости, поставља се захтев да ознаке на провидним препрекама задовољавају стандард ISO 21542:2011.

17. ОГРАДЕ И РУКОХВАТИ

- Ограда степеништа (постојеће и ново) и галерије на спрату у крилу Б је висине 110cm и састоји се од алуминијумских вертикалних профила висине 113mm и хоризонталних профила. Горњи профил је од инокса елипсастог облика (димензија б/х=80х60 mm) који повезује стакла испуне у горњој зони и који истовремено служи и као рукохват.
Ограде су застакљене провидним сигурносним каљеним стаклом 10.10.1.
-Ограда унутрашњег степеништа у крилу А (кружно степениште и двокрако степениште) предвиђена је репарација постојеће ограде уз уградњу новог рукохвата.
Рукохват је од инокс шупљег профила Ø 45 mm, који је заварен за флах од нерђајућег челика који је постављен преко стубова ограде. Слојеви старе боје се скидају , браварија се чисти и припрема за завршно бојење. Завршна боја је боја за метал у антрацит тону.
- Ограда на спољном степеништу крила Ц

- Ограда на проходној тераси крила Ц
- Ограда проходне терасе изнад Анекса у продужетку првог перона
- Ограда са клизном капијом испред Анекса.

Све спољашње ограде израђене су од челичних профила ǂ 40 mm, са испуном од челичних профила ǂ 20 mm, висине 110 cm, обрада топло цинковањем, завршна обрада пластификација у тону по РАЛ-у по избору конзерваторског надзора.

Рукохвати

Израђени су од инокс шупљих профила пречника Ø45mm. Носачи се фиксирају за подконструкцију завртњима и спој се покрива украсном розетом Ø70mm. Веза носача и рукохвата изводи се са вијцима М6. Рукохвати се фиксирају на крајевима и у средини поља у зависности од дужине самог рукохвата на око 60 cm.

18. ПРТЉАЖНИ ПОТХОДНИК – КРИЛО Д

Пртљажни потходник у склопу првог перона се адаптира за потребе пролаза санитетског возила и возила за превоз аутовозом. Улаз у потходник (између оса 39 и 40) из правца платоа са паркингом се проширује у висину. Повећањем висине обезбеђује се висина од 4,07m.

Наткривени део потходника првог перона се скраћује за 4,30m, на тај начин се обезбеђује чиста висина од 2,70m на излазу из потходника.

Такође се и рампа продужава за 2,00m и постиже се пад од 10%. Рампа је наткривена перонском надстрешницом. Зидиви рампе се санирају на следећи начин: обити постојећи слој малтера, потом извести репрофилацију зида и бојити бојом за бетон.

На зидовима и плафону потходника видна су оштећења од влаге и потребна је санација. Санацију таванице радити са репаратурним малтером, зидове са термомалтером, типа плутафас - по истом опису који је дат за анекс.

Пртљажни потходник

Рампа за први перон

Санација зидова рампе – *(ознака Д0.16 и Д0.17)*

Зидиви рампе се санирају, обити постојећи слој малтера, прслине санирати репаратурним малтером са додатком адитива за прионљивост.

Потом извести репрофилацију зида и на очишћену и суву површину нанети двокомпонентни акрилни премаз за бетонске зидове у тону по избору пројектанта.

- Потходник којим се излази на други перон задржава се у постојећем габариту.
- ***Дилатације у потходнику нису предмет овог пројекта.***
- ***Ограда је део посебног пројекта као и санација коловозне конструкције.***

19. САНАЦИЈА КРОВА

Опис постојећег стања

На објекту крило А, део Б, Ц и Д кров је раван са падом ка сливницима и одводним вертикалама које су вођене кроз објекат. Проблем скупљања воде на крову је перманентан и угрожава ентеријер и фасаду објекта.
Предвиђено је ново падирање сливних површина тако да се површинске воде усмере ван објекта ка новим олучним вертикалама.

Радови на санацији крова крило А, Б, Ц

Новим решењем задржава се раван кров са падом од 1,0- 2% према сливницима а предвиђене су нове вертикале које се позиционирају ван унутрашњости објекта са спољне стране фасаде на свим местима где је то могуће. На неким позицијама где се задржавају на истим позицијама вертикале ће се заменити новим.
Пре почетка радова пажљиво демонтирати постојеће громобранске водове укључујући све потпорне елементе и све прикључне делове.
Демонтирати рекламне паное. Уклонити све постојеће окапне лимове, анкере и камене окапнице.
Постојећи слојеви крова на крилу А, део Б и Ц (битуменска ХИ, цем.кошуљица и слој за пад, (укупне дебљине 18cm)) се уклањају заједно са слојем терисане хартије која је положена преко таролит плоча.
По демонтажи ових слојева очистити усисавањем површину крова и нанети ново пројектоване следеће слојеве.

1. Парна брана SikaBit VB P30-10 ALU/GF ојачана алуминијумом на бази битумена са пароотпаривачима, које треба поставити на горњој површини постојећег таролита, на 50-100m2 апроксимативно у вишој зони падова- при слемену.
2. ЕПС –А 150 дебљине 12cm -17cm, табле се полажу у два нивоа 12+5
3. ПВЦ фолија
4. Слој за пад од двофракцијског бетона од 6-12 cm, армиран арматурном мрежом Ø 6mm. Мин. притисна чврстоћа 25 N/mm2 и затезна чврстоћа 1,5 N/mm2.
5. Слој геотекстила 300 gr/m^2 на спојевима се преклапа 10cm.
6. ФПО кровна хидроизолациона мембрана, дебљине 2mm, типа као **Sarnafil TS 77-20**,на бази флексибилног полиофелина. Мембрана је армирана полиестерским плетивом и мора бити УВ стабилна. Полаже се и механички фиксира за подлогу нерђајућим вијцима са подложном плочицом, у складу са прорачуном произвођача хидроизоласионе мембране (et-Stream, према Еурокоду1). Боја мембране је бела Traffic White RAL 9016. Мембрана је на крову слободно положена, на преклопима заварена врелим ваздухом. По обиму и око продора ХИ мембрана се механички фиксира Sarna Bar системом за подлогу. Број и распоред фиксера као и правац постављања мембране извести по прорачуну произвођача мембране.

Хидроизолација треба да задовољи следеће карактеристике:

Водонепропусност у складу са ЕН 1928; Отпорност на пожаре настале споља у складу са ENV 1187, Deo 1-4 BROOF(t1) < 20° EN13501-5, као домаћи ИМС атест у сладу са слојевима крова; Отпорност на град у складу са ЕН 13583
>30 m/s; Отпорност споја на одвајање > 300 N/50 mm u skladu sa EN 12316-2;Отпорност споја на смицање > 500 Н/50 мм у складу са EN 12317-2; Чврстоћа при затезању у складу са EN 12311-2:longitudinalna (md) > 1000 N/50 mm трансверзална (cmd) > 900 N/50 mm; Чврстоћа на кидање у складу са ЕН 12310-2 Лонгитудинална (md) > 300N Трансверзална (cmd) > 300 N; Савитљивост на ниским температурама -35 °C u skladu sa EN 495-5;
- Уградња кровног сливника са кишном заштитном решетком је саставни део позиције мембране. Сливник је са изолационом прирубницом од полипропилена (тип HL 62BF ili Sarnafil T Drain, Sika T Gully), са интегрисаним грејачем и заштитном решетком од лишћа, пречника Ø160mm и Ø125mm са вертикалним изливом. Број сливника је дат је на графичкој документацији - основи крова.
- У зони сливника обострано уз кровни назидак уградити слој термоизолације у ширини од 60 cm и потребне дебљине -око 20 cm.

- Сви каблови се воде испод тероизолације.
- Повезивање на струју предвиђено је посебном позицијом у електро пројекту.

Карактеристике термоизолације:
– ЕПС А150-експандирани полистирен
Притисна чврстоћа (10% стишљивости): мин. 150 kPa (15 т/m2)
Дозвољена притисна оптеретивост (2% стишљивости): 40 kPa (4 т/m2)
Коефицијент топлотне проводљивости (λ): 0,033 W/mK
Класа горивости: Б1 (ÖНОРМ Б 3800 Teil 1)
-Камена минерална вуна дебљине д=12cm, са коефицијентом топлотне проводљивости λ≤0,036 W/mK, типа Smart Roof Thermal или одговарајуће.
-На завршетку крова, уз кровне назитке подићи термоизолацију у слоју дебљине 8cm.

Крило Б – тестерасти кров
На свим пољима тестерастог крова задржавају се сви постојећи слојеви. Постојећу подлогу очистити и припремити за полагање тврдо пресованих плоча камене вуне, класе А1, притисне чврстоће 50 kP, дебљине 10cm. Испод вуне поставити пароотпариваче.
Преко вуне полаже се ФПО кровна хидроизолациона мембрана, дебљине 2mm, типа као **Sarnafil TS 77-20**,на бази флексибилног полиофелина. Боја мембране је бела Traffic White РАЛ 9016. Мембрану завршити на минимум 3 cm од камене окапнице.
Камену окапницу на овом делу крова задржати, не скидати је, очистити је уз потребну репарацију.

Крило Д – санација равног крова.
Задржавају се сви слојеви равног крова, преко постојећих слојева полажу се тврдо пресоване плоче камена вуна, негориве класе А1, притисне чврстоће 50 kP, дебљине 10 cm. Испод вуне поставити пароотпариваче.
Преко вуне полаже се ФПО кровна хидроизолациона мембрана, дебљине 2mm, типа као **Sarnafil TS 77-20**, на бази флексибилног полиофелина.

Фиксирање хидроизолационе мембране

Хидроизолациона мембрана се подиже уз атике и подвлачи испод окапнице само тамо где окапница није од камена. До камене окапнице на фасади завршити мембрану на менханички фиксираној FPO лајсни, непосредно уз камену окапницу (на 3-4 cm). Спој између мембране, лимене лајсне и камене окапнице извести са течном полиуретанском алифатичном хидроизолацијом у систему Sikalastic 641, са одговарајућим прајмером према подлози.

Окапнице на ободним венцима

Обрада окапница је двојака у зависности да ли се венац завршно обрађује каменим плочама или лименом.

- Лимене окапнице- Све старе окапне лимове заменити новим од челичног пластифицираног лома. Боја пластификације у тону РАЛ 9016.
- Камене окапнице радити према датом опису за поклопне плоче.

Продори и громобранска инсталација- Постојећа инсталација се демонтира, носаче за нову инсталацију предвидети у систему хидроизолационе мембране. Продоре извести према препорукама и детаљима произвођача мембране.

Предвиђена је израда олучних вертикала ⌀ 160/160mm и ⌀ /120mm са котлићем од поцинкованог челичног, пластифицираног лима у сивој боји дебљине д=0,55mm, развијене ширине 55cm. Повезивање сливника са олучним вертикалама извести са полиетиленским цевима пречника 160mm.

На крову објекта је обезбеђена зона за смештај дела термотехничких инсталација, са обезбеђеним приступом за сервисирање и несметано функционисање опреме.

КРОВ (проходан) ИЗНАД АНЕКСА

Са крова демонтирати металну ограду, све слојеве платоа до бетонске плоче (хидроизлацију, слој за пад са бетонским завршним слојем) - укупне висине око 21cm, лимене окапнице на ободном венцу.
Раван кров је подељен на два дела са различитим падовима, ради уклапања у нивелацију са пероном.
Између две кровне равни надограђује се греда димензија 20/32cm у дужини од 10,40m, армирана арматуром 4Ø 10, узенгије С8/15, марке бетона С 25 и анкерује се у постојећу греду. Новоформирана греда се облаже тврдим плочама екструдираним полистиреном (XPS) дебљине 5 cm. Завршна обрада декоративним малтером са мермерним гранулатом - кулирпласт у сивом тону.

Постојећу подлогу припремити механичким путем: сачмарење, брушење или слично (како би се уклонило цементно млеко и стигло до здравог бетона са видним агрегатом). Подлога мора бити сува, чиста, без уља и масти, без невезаног материјала и цементног млека. Веће неравнине санирати епоксидним малтером Sikafloor са кварцним песком.

- Део 1 – ознака АНКа1 у паду према олуку, габартних мера 4,88 са 10,82m, П= 51 m².

Преко припремљене подлоге (постојеће плоче) излива се слој за пад од полистирол бетона у паду од 3-12 cm.

Израда слоја за пад од полистирол бетона типа Симпролит монолит 250 или слично, запреминске тежине 250 кг/m², са коефицијентом топлопроводности и сувом стању λ 0,075W/m²°C.

Полистиролбетон је израђен од гранула полистирола, портланд цемента и специјалних адитива, типа Симпролит или слично .

Подлога се изводи са додатком полипропиленских влакана, фибрина, која побољшавају механичке особине.
Дозирање влакана према спецификацији произвођача.
Горња површина фино заглађена. Радити у свему према спецификацији произвођача.
Израда заштитног слоја дебљине д=0,5cm од грађевинског лепка преко полистирол бетона.

Преко слоја од полистирол бетона уграђује се цементна кошуљица у дебљини од 4,0 cm ојачана арматурном мрежом. Подлога треба да задовољи следећи услов за постављање хидроизолације.
Минимална захтевана притисна чврстоћа подлоге је 25 N/mm2, мин.затезна чврстоћа је 1.5 N/mm2, мах. садржај влаге је мах. 4 % по Трамех-у и температура мора бити 3 степена целзијуса изнад/испод тачке росе.
На подлогу, пре постављања мембране, нанети основни премаз од епоксидне смоле, типа као Sikafloor 151 у једном слоју, који се посипа кварцним песком 0,3-0,8 mm.
Преко подлоге наноси се течна хидроизолациона мембрана на бази полиурее, типа као **Sikalastic -835**, врућим прскањем двокомпонентном опремом за топло прскање. Наношење се мора вршити искључиво опремом за топло прскање од 70 °C прописане од произвођача. Минимална температура подлоге +5°C и температура ваздуха мора бити минимум 3°C изнад тачке росе.
Мембрана се изводи у једном слоју укупне дебљине 2,0 mm.

Пошто се на кров - терасу поставља машинска опрема потребно је осигурати све продоре кроз хидроизолацију на следећи начин:
-Сва потенцијална места продора анкера предходно обрадити прскањем хидроизолације око већ постављених анкера, па тек накадно фиксирати сву опрему или ограду.
-За све продоре цеви предвидети обујмицу од нерђајућег челика, која ће стегнути испрскану хидроизолацију око цеви и које ће се накнадно још једном препрскати материјалом за хидрозолацију.
-Уколико накнадно треба да се нанесе слој полиурее услед задебљања или поправке предходно нанети прајмер Sikalastic 810.

Предвидети раздвајајући слој -Geotextil 500g/m² (филц), као заштитини слој. На спојевима се преклапа 10cm.
За завршни слој предвидети вибропресоване бетонске плоче дебљине 6cm положене на слоју ситног шљунка.

-Предвиђена је израда хоризонталног олука и олучне вертикале ⍁120/120mm од поцинкованог челичног, пластифицираног лима у сивој боји дебљине д=0,55mm,

развијене ширине 55cm. У олук поставити заштититну металну мрежу као заштиту од лишћа.

-На делу 2 крова – ознака АНКа2 нивелација се уклапа са нивелацијом првог перона и слојеви крова су следећи:
Преко постојеће бетонске плоче претходно припремљене, наноси се СН веза потом се излива цементне кошуљице у паду од 3-9 cm, армирана. Подлога треба да задовољи следећи услов за постављање хидроизолације. Минимална захтевана притисна чврстоћа подлоге је 25 N/mm2, мин. затезна чврстоћа је 1.5 N/mm2, мах. садржај влаге је мах. 4 % по Трамех-у и температура мора бити 3 степена целзијуса изнад/испод тачке росе.
На подлогу, пре постављање хидроизолације, нанети основни премаз од епоксидне смоле, типа као Sikafloor 151 у једном слоју, који се посипа кварцним песком 0,3-0,8 mm.
Преко подлоге наноси се течна хидроизолациона мембрана на бази полиурее, типа као Sikalastic -835, врућим прскањем двокомпонентном опремом за топло прскање.
Пре постављања бетонских плоча нанети кварцни посип и плоче полагати у цементном малтеру дебљине 4 cm.

- Бетонске плоче са подлогом у којој се полажу обрачунати су у пројекту 9/5.1.1.

Бетонски венац се надограђује у висини од 10 cm и ширини од 50 cm са две стране (ка тргу В1 у дужини од 11,32m и ка степеништу В2 у дужини од 10,60m). Венац је армиран мрежом Q 188. Обрадити постојећи део венца висине 15cm репаратурним малтером и бојити бојом за бетон заједно са надограђеним венцем.
Преко венаца поставити лимену окапницу, повучену од фасаде зида за 4 cm.

Нова ограда се поставља са све четири стране а са стране перона поставља се капија, обзиром да се на кров смешта машинска опрема.

- Застакљене површине отвора - прозори заштићују се челичном решетком која је израђена од кутијастих профила ХОП 40/40/3 mm у свему по детаљу.
- Са унутрашње стране прозора предвиђена је заштита од сунца роло засторима, типа Warema Bracket M. Платно треба да је са алуминијумским рефлектујућим слојем на страни ка стаклу а на унутрашњој страни је сиве боје, гласе горивости Б1. Управљање застором на моторни погон 230V,50Hz,са нивоом заштите IP44.Ø

Надстрешница изнад крила Б на јужној фасади- затварање постојећих отвора-светларника
Постојећи отвори димензије 212/544cm (8 отвора) на надстрешници изнад улаза Б затварају се каљеним стаклом које је постављено у носаче од елоксираних алум. профила са термо прекидом, са падом од 4º. Стакло је следећих карактеристика.
Уградња транспарентног стакла, ламинат: спољашње 8mm обрада каљење + премаз на позицији 2 + међупростор 16mm пуњено аргоном + унутрашње ламинирано стакло са ПВБ фолијом 4.4.2
На местима ослањања стакла на носаче поставити ЕПДМ подлошке. За заптивање стакло-стакло користити једнокомпонентне трајно еластичне силиконске масе постојане на температури од -50ºС до +180ºС и УВ зрачења.
Са горње стране надстрешнице полаже се ФПО кровна хидроизолациона мембрана, дебљине 2mm, типа као **Sarnafil TS 77-15**, на бази флексибилног полиофелина,

преко адекватне подлоге. Површина подлоге мора да буде уједначена, глатка и без оштрих избочина или неравнина.

Везна надстрешница између нове надстрешнице на првом перону и зграде (крило А,Б и Ц) максималне ширине 4,56m изводи се као конзолна од челичних профила – детаљно обрађена у књизи 9/5.1.2.
Носач надстрешнице крила „Б“ и „Ц“ је челични профил (ознака ГН1) у облику слова „Г“ и попречног пресека у облику слова „П“ променљиве висине, тако што се на спољним странама висина смањује. Везује се за постојећу греду- венац хемијским анкерима са спољне стране северне фасаде. Размак носача је 3,15 m, кровна раван је нагиба 13%. Покривање надстрешнице је са пуним транспарентним поликарбонатним плочама дебљине 10mm, које су ослоњене на челичне кутијасте рожњаче, попречног пресека 100/60/4 постављене у подужном правцу између носача на растојању од 1,10m.
Ивични носач је хоп [150/60/4. Боја челичних профила у тону RAL 9003.
Напомена: северна фасада је комплетно завршена у првој фази. Ради постављања носача за везну надстрешницу потребно је на одређеним позицијама извршити демонтажу мермерних плоча. Прво демонтирати поклопне плоче венца па потом плоче са ободног зида. Након постављања носача надстрешнице поново монтирати исте плоче на начин прилагођен конструктивном решењу и габариту носача надстрешнице.
Носач надстрешнице крила „А“ (ознака БН2) конзолног је типа и ослања се на постојеће кровне армирано бетонске греде објекта. Конструкција је променљивог попречног пресека са смањењем висине ка спољном крају носача. Попречни пресек носача је у облику слова „П“. Носач се на делу крова постојећег објекта ослања на челичне стубовре различитих висина. Веза између стубова остварена је челичним кутијастим профилом у виду затеге и распињаче. Веза челичне конструкције са постојећим бетонским елементима остварена је анкер завртњевима преко осланачне плоче. Размак носача износи 3,60 m, кровна раван је нагиба 13%. Покривање надстрешнице је са пуним транспарентним поликарбонатним плочама дебљине 10mm на растојању од 1,10m.
Са предње стране носача надстрешнице постављена је троугаона маска у виду вертикалних флахова, чиме је на визуелан начин изведено повезивање са перонском надстрешницом.
После изведених радова на постављању носача надстрешнице и затега извести слојеве крова и завршну мембрану. Све спојеве око носача обрадити у складу са правилима и препорукама извођача мембране.

- Радити у свему према детаљима челичне конструкције.
- Детаљно обрађено у књизи 9.5.1.2.

20. АНЕКС

Санација зидова
На унутрашњим зидовима који су укопани, видљиви су продори влаге и избијање соли. Изолација са спољне стране није могућа, пошто је објекат са три стране укопан а предња фасада је обложена каменом. Са унутрашњих зидова потребно је обити малтер до опеке, очистити спојнице као и целу површину зидова потом нанети санациони термомалтер. Термомалтер је на бази плуте, паропропусности μ=5,

коефицијент пролаза топлоте ƛ=0.037W/mK класе ватроотпорности А2, типа "Plutafas" (Diathonite Deumixe+) који уједно спречава исољавање зидова услед дејства капиларне влаге. На очишћене зидове нанети прајмер Aquabond, потом нанети термомалтер Diathonite Deumixe+ у два слоја, укупне дебљине 4cm. После сушења термомалтера нанети фини кречноцементни малтер за изравнавање.
Пошто су у питању техничке просторије није потребно додатно глетовање зидова, већ само завршно бојење.
Шпалетне око прозора и врата малтерисати исти малтером у слоју дебљине 2 cm.
Санација ситноребрасте таваниче
Санација бетонских површина и видљиве арматуре на бетонској међуспратној таваници на везном делу између анекса и крила А. санацију радити са репаратурним малтером типа Megacret 10 или одговарајућим у слоју дебљини од 2-3 cm.

Санација равног крова -Анекса (који је у равни првог перона) предвиђена је подела крова на два дела са различитим падовима, ради уклапања у нивелацију са пероном. По демонтажи свих слојева до бетонске конструкције и чишћења исте полаже се парна брана са пароотпаривачима затим полистирол бетон у паду, потом подлога од цементног малтера за наношење течна хидроизолациона мембрана на бази полиурее, типа као Sikalastic -835, врућим прскањем двокомпонентном опремом за топло прскање.
Завршни слој су вибропресоване бетонске плоче дебљине 4-6 cm, које се полажу у цементном лепку.
Ободни венац се надограђује и обрађује репаратурним малтером и потом боји бојом за бетон.
На венац се монтира нова ограда од челичних профила, висине 220cm, пластифицирана у тону 7016 по РАЛ-у.

- Сви радови детаљно су описани у Изводу 2 -књига 1/1.1-И2д2- Адаптација просторија за смештај СС и ТК опреме

21. ПРОСТОР ЗА СМЕШТАЈ ТРАФОА И СН ПОСТРОЈЕЊА

Предвиђена је уградња новог трафоа који захтева адаптацију просторија ознака у пројекту – Д0.12 и Д012а. Нови трафо смешта се у просторију Д0.12. По габаритима и тежини већи је од постојећег па је из тих разлога било потребно проширити постојећу уљну јаму на нове димензије од 120x200x30cm.
Радови на проширењу уљне јаме би се одвијали у ограниченом времену искључивања постојећег трафоа.
Проширење уљне јаме у просторији Д012 изводи се у истом габариту – ширини и дубини као и постојећа (120/100/30cm) уз проширење габарита од 120/100/30 cm. Темељни зидови дебљине 15 cm и плоча јаме дебљине 20cm су од армираног бетона. Повезивање са постојећом јамом као и остале радове изводити у свему према опису из пројекта конструкције. Формирану јаму потребно је заштитити средствима за спречавање продирања уљних течности. Заштиту извести на следећи начин: На чисту и отпрашену површину бетона нанети водонепропусни слој за изравњање од трокомпонентног малтера од модификованог епоксида на цементној бази у дебљини од 0.5-3mm, типа као SikaGard 720 EpoCem.

Након сушења претходног слоја нанети двокомпонентну епоксидну смолу типа као SikaPermacor 3326 EG-H. Радове изводити у свему према техничким листовима и упутству испоручиоца материла.

У напонској просторији Д012а приојектовани су нови канали за вођење каблова димензија по пројекту. У овој просторији се ради и нова армирано бетонска плоча дебљине 15cm.

22. ПРОСТОРИЈА ЗА СМЕШТАЈ ЕЛЕКТРО ОРМАНА КОЈИ СУ У ФУНКЦИЈИ ДИЗЕЛ АГРЕГАТА

Два електро ормана се смештају у постојећу просторију (ознака АН2) у анексу.
Зидове и плафон санирати и завршно бојити дисперзивном бојом, тон 9010.
Ободне постојеће канале ширине 20 cm санирати репаратурним малтером и уградити поклопце од ребрастог лима.
Предвиђена је уградња надрстрешнице изнад врата на улазу у ову просторију. Изводи се као конзолна од челичних ХОП профила квадратног пресека 120/60/4 mm који су постављени на растојању од 2.20m и дужине од 1,30m и подужног ХОП профила пресека 120/60/4mm на слободној страни. Уз објекат предвиђен је Л профил пресека 60/60/4 mm који се везује за бетонску греду изнад врата са анкер вијцима 4М16. Покривање надстрешнице је са пластифицираним алуминијумским трапезним лимом ТР 40/240 дебљине 0,7mm. Боја челичних профила у тону РАЛ 7036. Све опшивке су од пластифицираног ал. лима у тону као и профили.
Површина надстрешнице је П= 3.10 m^2.

23. ПОСТАВЉАЊЕ ТАКТИЛНИХ СТАЗА

Безбедан приступ лицима са посебним потребама омогућен је постављањем **тактилних стаза** које ће означавати правац кретања слепих и слабовидих лица. Стазе формирају тактилни елементи водилице и чепови.
Тактилна сигнализација је од пресоване вулканизиране гуме, d=4mm.
Тактилне водиље састоје се од тактилних линија које формирају стазу ширине 40cm, противклизне R9, у тону RAL 7016 (Nearest shade as per the NCS standard: S8005-820G), LRV =8 .
Тактилни противклизни кругови –формирају упозоравајућа поља димензија 60/60cm, постављају се на местима укрштања стаза од тактилних водилица. Кругови су пречника Ø25mm, висине 4mm.
Плоче су у тону RAL 7016 (Nearest shade as per the NCS standard: S8005-820G), LRV=8
Према захтеву за отпорност на клизање плоче морају задовољити класу R9 у складу са DIN 51130.
Класификација материјала по понашању у пожару, отпорност на пожар класе Bfl-s1, по SRPS EN 13501-1:2019

- Плоче се лепе преко камених плоча лепком који није агресиван- лепком за огледала.

Упозоравајућа жута трака на степеништу и на прагу врата за излаз на перон
У складу са EN 21542:2011 тачка 13.6, на први и последњи степеник (газиште) поставити упозоравајућу противклизну траку, ширине 50mm, савијену преко ивице степеника (на чело) 10 mm. Трака треба да буде непрекинута и са контрастом од минимум 60 LRV.
Предлаже се постављање противклизних трака типа Rapp, произвођача Unnix safety, или одговарајуће.
Ове траке су израђене од висококвалитетних смола и алуминијум оксида и отпорне су на временске услове, со и друга хемијска средства.
Предвиђене траке су у тону RAL 1016 - Sulphur yellow, LRV = 71 %.
Фактор противклизности класе R10 у складу са DIN 51130:2004.
Отпорност на пожар класе Bfl-s1, према стандарду EN 13 501- 1:2019

24. ЗАШТИТА ОБЈЕКТА ОД ПТИЦА - ГОЛУБОВА

Око објекта као и унутар објекта, нарочито у вестибилу, голубови у великом броју налазе свој заклон на конструкцији и тако представљају велику здравствену, санитарну и безбедносну опасност. Потребно је заштитити објекат, опрему, путнике и запослене од птица и њиховог измета и уклонити ризик од заразе које преносе, као и прљање и пропадање објекта. На основу анализе постојећих начина за заштиту, односно одбијање птица најефикаснији начин је коришћење ултразвучних растеривача птица. Ултразвучни таласи су дизајнирани тако да збуне, дезоријентишу и застраше непожељне птице, тако да оне неће долазити на простор на ком апарат делује. Ултразвучни растеривач птица је нечујан за људе.
Поред ултразвучних уређаја предвиђена је и механичка заштита у облику шиљака, мрежа, шок трака и капсула са ватреним гелом.
На фасадним венцима поставиће се систем заштите од птица – ANTI BIRD или одговарајући. Систем чини савитљива трака израђена на бази поликарбоната са иглицама од нерђајућег челика распоређеним у више праваца. Трнови висине 10cm и ширине 30cm монтираће се на опшивен главни кровни венац и подеоне венце на свим фасадама, помоћу неутралног силиконског лепка на претходно очишћену и одмашћену подлогу.

- Покрајински завод за заштиту природе није надлежан за ову врсту птица пошто нису заштићена врста, из тог разлога не може да изда мере заштите.

25. ОПРЕМАЊЕ ПРОСТОРИЈА НАМЕШТАЈЕМ

У објекту је предвиђен намештај само за службене просторије које су у функцији одвијања собраћаја. То су следеће просторије у крилу „А“: шеф станице, помоћник шефа станице, отправник возова и просторија за надзор.

Пулт за пресвлачење беба - (babycare) предвиђен је у мушком и женском тоалету у крилу „Ц“ као и у просторији за пресвлачење беба у крилу „А“.
Предвиђене су касете за пртљаг путника, у тону **RAL 7035** (Nearest shade as per the NCS standard: S150-G), **LRV = 1,8 %.**
.

Предвиђено је опремање столицама за путнике (вестибил и чекаонице на првом спрату у крилу Б) и чекаонице за путнике у крилу А. Столице су у тону **RAL 7016** (Nearest shade as per the NCS standard: S8005-820G), **LRV = 8 %.**

Напомена:
Пројекат за извођење је урађен у складу са издатим условима надлежног Завода за заштиту споменика културе града Новог Сада и измене које су спроведене кроз техничку документацију у складу са примедбама Стручног Надзора не утичу на већ издату сагласност.

Општа напомена:
Извођач је дужан да током извођења радова у објекту не оштети просторе који нису обухваћени интервенцијама. Уколико дође до оштећења сва штета иде на терет Извођача радова.

Сви уграђени материјали морају бити атестирани и одговарати СРПС-у.

Одговорни пројектант архитектуре:

Бранислава Лазовић, дипл. инж. арх.
број лиценце 300 1205 03

Београд, октобар 2023.

1/1.1.5.2- ПРОРАЧУН КОНТРАСТА ЗА ПОВРШИНЕ КОЈЕ ОДУДАРАЈУ ОД БОЈЕ ОКОЛИНЕ ЗА СТАНИЧНУ ЗГРАДУ У НОВОМ САДУ

(У складу са захтевом 4.2.1.2.3 (2) – Идентификација путање без препрека људима ослабљеног вида)

1. **Завршна обрада пода од мермера**

Однос подних мермерних плоча и тактилних трака:

У просторима намењеним путницима у крилу А и Б задржан је постојећи под од мермерних плоча. Плоче у крилу А су у тону **RAL 9001, LRV = 75 %**. Плоче у крилу Б су у тону **RAL 1019, LRV = 29 %.**
Све камене плоче (постојеће и нове) морају бити исто обрађене и задовољити фактор противклизности класе R9 по DIN 51130 у складу са SRPS EN 1341.
Ниво сјаја завршног премаза за заштиту камених површина мора бити ≤50 у складу са стандардом ISO 2813:2014.

- Извођач радова потребно је тест испитивањем да докаже да подна облога задовољава захтеване параметре.

У поду вестибила/чекаонице/хола предвиђене су тактилне траке за усмеравање кретања слабовидих путника од противклизне пресоване вулканизиране гуме. Уграђене траке су у тону **RAL 7016, LRV = 8 %,** фактор противклизности класе R9 у складу са DIN 51130.

Применом ових тактилних трака, путање без препрека су обезбеђене и одударају од боје околине, што потврђује прорачун вредности контраста К за индикаторе ходајуће површине:

а) Прорачун контраста за крило А:

$$K = \frac{75 - 8}{75 + 8} = \frac{67}{83} = 0.81 > K\,min = 0.3$$

У складу са стандардом ISO 21452:2011, параграф 35.1, израчуната вредност контраста **K=0.81 је већа од Kmin=0.3,** што значи да је потребан контраст постигнут.

б) Прорачун контраста за вестибил у крилу Б:

$$K = \frac{29 - 8}{29 + 8} = \frac{21}{37} = 0.57 > K\,min = 0.3$$

У складу са стандардом ISO 21452:2011, параграф 35.1, израчуната вредност контраста **K=0.57 је већа од Kmin=0.3,** што значи да је потребан контраст постигнут.

в) Чекаонице на спрату крила Б: Камена подна облога је у тону RAL 1013, LRV = 0,9 %.

Прорачун контраста :

$$K = \frac{8 - 0.9}{8 + 0.9} = \frac{7.1}{8.9} = 0.80 > K\ min = 0.3$$

У складу са стандардом ISO 21452:2011, параграф 35.1, израчуната вредност контраста **K=0.80** је већа од **Kmin=0.3,** што значи да је потребан контраст постигнут.

2. Завршна обрада пода од керамике

Однос подних керамичких плоча и тактилних трака

У просторијама намењеним путницима у крилу А у приземљу (чекаоница, просторија за пресвлачење беба) предвиђена је гранитна керамика, прве категорије, одговарајуће противклизности са фактором R 10 у складу са DIN 51130.

Све површине, са аспекта отпорности према клизању, морају задовољавати стандард DIN 51130.

а) Подна керамика је у тону RAL 1019, LRV = 29 %.

У поду су предвиђене тактилне траке за усмеравање кретања слабовидих путника од противклизне пресоване вулканизиране гуме. Уграђене траке су у тону **RAL 7016, LRV = 8 %.** фактор противклизности класе R9 у складу са DIN 51130.

Прорачун контраста:

$$K = \frac{29 - 8}{29 + 8} = \frac{21}{37} = 0.57 > K\ min = 0.3$$

У складу са стандардом ISO 21452:2011, параграф 35.1, израчуната вредност контраста **K=0.57 је већа од Kmin=0.3,** што значи да је потребан контраст постигнут. Рефлексија подних површина усклађено је са прописима.

3. Однос газишта степеника и упозоравајуће траке на ивици степеника и на прагу

Поставити жуте траке упозорења на степеништу у вестибилу станичне зграде и на прагу врата за излаз на перон.

- На први и последњи степеник (газиште) поставити упозоравајућу противклизну траку, ширине 50mm, савијену преко ивице степеника (на чело) 10 mm. Трака треба да буде непрекинута и са контрастом од минимум 60 LRV.

- Предлаже се постављање противклизних трака типа Rapp, произвођача Unnix safety, или одговарајуће. Ове траке су израђене од висококвалитетних смола и алуминијум оксида и отпорне су на временске услове, со и друга хемијска средства.
  Предвиђене траке су у тону RAL 1016 - Sulphur yellow, LRV = 71 %.
  фактор противклизности класе R10 у складу са DIN 51130:2004.
  Отпорност на пожар класе Bfl-s1, према стандарду EN 13 501- 1:2019

Облога степеништа је од камених гранитних плоча типа „Јабланица габро“ у тону – антрацит црна - **RAL 7016, LRV=8 %**

Упозоравајућа трака на ивици степеника предвиђена је у тону – жута - **RAL 1016, LRV = 71 %.**

Прорачун контраста:

$$K = \frac{71 - 8}{71 + 8} = \frac{63}{79} = 0.80 > K\ min = 0.3$$

У складу са стандардом ISO 21452:2011, paragraf 18.5, израчуната вредност контраста **K=0.80** је већа од **Kmin=0.3,** што значи да је потребан контраст постигнут.

4. Мобилијар и подна облога

а) Мобилијар: у вестибилу (крило Б) су предвиђене столице, ограда за усмеравање и корпе за отпатке са улошком – све у тону - **RAL 7016, LRV = 8 %**
Камена облога пода вестибила је Кирмењак у тону **RAL 1019, LRV = 29 %.**

Прорачун контраста :

$$K = \frac{29 - 8}{29 + 8} = \frac{21}{37} = 0.57 > K\ min = 0.3$$

У складу са стандардом ISO 21452:2011, параграф 35.1, израчуната вредност контраста **K=0.57** је већа од **Kmin=0.3,** што значи да је потребан контраст постигнут.

б) Мобилијар: у чекаоницама на спрату (крило Б) су предвиђене столице, корпе за отпатке са улошком и пластичне саксије – све у тону - **RAL 7016, LRV = 8 %**
Под чекаоница је обложен мермером Венчац розе, приближно у тону **RAL 1013** (Nearest shade as per the NCS standard: S 1005-Y20R) **LRV = 0,9%.**

Прорачун контраста :

$$K = \frac{8 - 0.9}{8 + 0.9} = \frac{7.1}{8.9} = 0.80 > K\ min = 0.3$$

У складу са стандардом ISO 21452:2011, параграф 35.1, израчуната вредност контраста **K=0.80** је већа од **Kmin=0.3,** што значи да је потребан контраст постигнут.

в) Просторија Б0.27 (гардероба):
Касете за пртљаг путника, крило Б, **RAL 7035, LRV = 1,8 %.**
Подна облога од гранитне керамике, боје gray beige у тону **RAL 1019** (Nearest shade as per the NCS standard: S 4010-Y30R) **LRV = 29%.**

Прорачун контраста :

$$K = \frac{29 - 1.8}{29 + 1.8} = \frac{21.2}{30.8} = 0.69 > K\ min = 0.3$$

У складу са стандардом ISO 21452:2011, параграф 35.1, израчуната вредност контраста **K=0.69** је већа од **Kmin=0.3,** што значи да је потребан контраст постигнут.

5. Челични стубови пасареле и подна облога

Камена облога је у тону **RAL 1019, LRV = 29 %.**
Челични стубови пасареле у вестибилу боје се у тону - **RAL 7016, LRV = 8 %.**

Прорачун контраста :

$$K = \frac{29 - 8}{29 + 8} = \frac{21}{37} = 0.57 > K\ min = 0.3$$

У складу са стандардом ISO 21452:2011, параграф 35.1, израчуната вредност контраста **K=0.57** је већа од **Kmin=0.3,** што значи да је потребан контраст постигнут.

6. Визуелне ознаке на стакленим преградама и подна облога

Само-контрастне визуелне ознаке (траке) постављене су на стакленим преградама између крила А и Б у приземљу су у два тона: **RAL 9003, LRV = 84 % и RAL 9005, LRV = 0,9%,** у складу са ***Guide for the application of the PRM TSI Appendixes (European Railway Agency; 18 May 2015), одељак 1.6.*** зато што RAL тон камене подне облоге у крилу А не одговара примени визуелних ознака на стакленим преградама у тону **RAL 9003, LRV = 84 %** јер не даје довољан контраст. Зато се пројектант одлучио на примену само-контрастне визуелне траке која се састоји од две паралелне спојене хоризонталне траке (беле RAL 9003 и црне RAL 9005), како је дато у шемама. У овом случају не рачуна се контраст, већ се сматра да је примена овакве визуелне ознаке само по себи довољно, што се тиче контраста у односу на различите светлосне услове и околину.

Визуелне ознаке на осталим стакленим преградама (где је то неопходно) су у тону **RAL 9003, LRV = 84 %.**
Камене плоче вестибила у крилу Б су у тону **RAL 1019, LRV = 29 %.**

Под чекаоница на спрату крила Б је обложен мермером Венчац розе, приближно у тону **RAL 1013** (Nearest shade as per the NCS standard: S 1005-Y20R) **LRV = 0,9%.**

Прорачун контраста :

$$K = \frac{84 - 29}{84 + 29} = \frac{55}{113} = 0.49 > K\ min = 0.3$$

У складу са стандардом ISO 21452:2011, параграф 35.1, израчуната вредност контраста између визуелне траке на стекленим преградама и каменог пода у вестибилу **K=0.49** је већа од **Kmin=0.3,** што значи да је потребан контраст постигнут.

Прорачун контраста :

$$K = \frac{84 - 0.9}{84 + 0.9} = \frac{83.1}{84.9} = 0.98 > K\ min = 0.3$$

У складу са стандардом ISO 21452:2011, параграф 35.1, израчуната вредност контраста између визуелне траке на стекленим преградама и каменог пода у чекаоницама на спрату у крилу Б **K=0.98** је већа од **Kmin=0.3,** што значи да је потребан контраст постигнут.

1/1.1.5. 2а УСЛОВИ И САГЛАСНОСТИ

- **КОНЗЕРВАТОРСКИ УСЛОВИ ЗАВОДА ЗА ЗАШТИТУ СПОМЕНИКА КУЛТУРЕ ГРАДА НОВОГ САДА**

- **САГЛАСНОСТ НА ПРОЈЕКАТ**

ЗАВОД ЗА ЗАШТИТУ СПОМЕНИКА КУЛТУРЕ ГРАДА НОВОГ САДА
21 000 Нови Сад,
Булевар Михајла Пупина 22.
тел. 557-060/061

Број: **163/31-2017**
Ваш број: 250-323/20
Нови Сад, 21. 10. 2021.
СБ

Завод за заштиту споменика културе Града Новог Сада, на основу члана 99 став 1 и став 2 тачка 1) и члана 100 став 1 Закона о културним добрима („Службени гласник РС", бр. 71/94, 52/11-др закон, 99/11-др закон, 6/20 др. закон и 35/21-др. закон), по захтеву Саобраћајног института ЦИП, Београд, Немањина 6/IV, утврђује

КОНЗЕРВАТОРСКЕ УСЛОВЕ ЗА ПРЕДУЗИМАЊЕ МЕРА ТЕХНИЧКЕ ЗАШТИТЕ И ДРУГИХ РАДОВА

За реконструкцију, доградњу и адаптацију станичне зграде
у железничкој станици Нови Сад, Јаше Томића бр. 4
на кат. парц. бр. 10607, 10608 и 10609 КО Нови Сад I

1. Мере техничке заштите за реконструкцију, доградњу и адаптацију станичне зграде у железничкој станици Нови Сад, Јаше Томића бр. 4, на кат. парц. бр. 10607, 10608 и 10609 КО Нови Сад, могу се предузимати на основу следећих конзерваторских услова:

- Очување споменичких вредности објекта у свим карактеристичним елементима - укупног архитектонског волумена, хоризонталног и вертикалног габарита, свих аутентичних конструктивних склопова, облика и нагиба кровова, функционалних карактеристика, материјализације, колорита и целокупног ликовног израза.
- Санацију фасада објекта извести уз максимално поштовање аутентичних решења примењених на објекту;
- Делове фасада обложене каменом (разних врста камена и типа обраде) очистити, нестабилне елементе демонтирати, очистити и поновно монтирати, недостајуће и оштећене елементе заменити новим у свему према постојећим, а комплетне површине заштитити средством којим ће се обезбедити водоодбојност и паропропусност камена без утицаја на његов изглед;
- Површине фасада изведене у племенитом малтеру обити до цигле, фуге очистити до дубине мин. 2 cm, поновно малтерисати и финално обрадити, у гранулацији и тону, по узору на постојећи;
- Спољашњу браваријy заменити новом, савременом, од алу профила, поштивајући аутентичан растер, односно геометрију отвора, у боји и тону према постојећим; При решавању нове стаклене фасаде крила Б - вестибила посебно обратити пажњу на решавање детаља профила којима је потребно обезбедити карактеристичан ликовни израз центалног дела прочеља са ефектом доминантно квадратног растера;

- Санацију постојећих кровних површина извести применом савремених решења уз очување постојеће геометрије и облика кровних равни;
- Са кровова уклонити постојеће рекламне паное;
- Измештање олучних вертикала изван габарита основе објекта је могуће уз услов да њихов положај не нарушава изглед карактеристичних детаља и објекта у целини;
- Постојећу терасу крила Ц са степеништем санирати у свему према постојећем;
- Надстрешницу изнад главног улаза санирати, постојеће лимом покривене делове у зони ветробрана заменити стаклом; Знатно оштећену облогу подгледа надстрешнице од мозаичних плочица заменити новом од истог или новог материјала који ће обрадом и колоритом следити првобитно ликовно решење;
- Осавремењивање објекта у складу са новим функционалним и технолошким потребама могуће је предузимати уз поштовање архитектонских карактеристика објекта, основних вредности функционално-конструктивног склопа и обликовних специфичности ентеријера;
- За обезбеђење приступачности и унапређење комуникација унутар јавних простора намењених корисницима могуће је предвидети уградњу лифтова на позицијама непосредно уз постојеће комуникације. Исти морају бити технолошки и обликовно прилагођени специфичностима микролокације заштићеног објекта;
- У простору вестибила лифт треба да буде панорамски, решен на начин да својим волуменом и обликовањем не наруши специфичан изглед ентеријера;
- Постојеће монтажне објекте унутар вестибила (крило Б) уклонити; На њиховој позицији могуће је формирање галерије уз услов да конструктивним и обликовним решењем не угрожава укупан изглед и архитектонске вредности постојећег простора;
- Габарити нове галерије не смеју да наруше целовитост композиције на југозападном зиду вестибила – керамички барељеф аутора Љубомира Петровића;
- У обликовању нових елемената у склопу вестибила, галерије, степеништа, пасареле, као и простора испод галерије користити лаке и транспарентне материјале;
- Плафон у вестибилу санирати, облогу плафона израдити у растеру, обради и тону по узору на постојећу;
- Карактеристичне акцентоване детаље од мозаичних плочица заменити новим од истог или новог материјала који ће обрадом и колоритом следити првобитно ликовно решење;
- Облоге подова и зидова од камених плоча унутар вестибила, као и других јавних и службених простора задржати уз неопходне радове на санацији истих;
- За обезбеђење пуне функционалности објекта, а према захтевима садржаја којима је намењен, могућа је адаптација и реорганизација службених просторија станичне зграде уз примену савремених решења у погледу обраде подова, стропова и унутрашњих зидова, као и опреме просторија, уз коришћење високо квалитетних материјала примерених вредностима објекта у целини;
- Нова изградња (перонске надстрешнице) у склопу станичне парцеле не сме да угрози интегритет објекта станичне зграде, треба бити усклађена са њеном

архитектуром у погледу габарита и висина, и мора са њоме чинити складну обликовну целину.

2. Пројектно-техничка документација мора бити израђена у свему према условима из става 1 и њен обавезан саставни део,

3. Пројектно-техничку документацију доставити надлежном Заводу за заштиту споменика културе на увид и сагласност,

4. Обавеза је инвеститора, односно извођача да најмање 8 дана пре почетка радова исте пријави надлежном Заводу за заштиту споменика културе, како би се обезбедио увид у спровођење утврђених мера заштите.

Железничка станица Нови Сад, објекат од значаја за историју архитектуре и урбанистичког развоја Новог Сада, евидентирана је као добро које ужива претходну заштиту.
Изграђена је 1964. године по пројекту арх. Имре Фаркаша (Нови Бечеј, 1924 - Брамптон, Канада, 2003), као један од највећих архитектонских и градитељских подухвата којим је обележено раздобље урбанистичког раста послератног Новог Сада. Објекат железничке станице постављен је на крају новоформираног булевара као његов архитектонски завршетак и реперна тачка. Зграда је слободностојећа, релативно ниске хоризонталне форме у разуђеној основи. Из кубичне и затворене форме према булевару је испуштен виши корпус застакљене фасаде наткривен динамичним кровом тестерастог облика.
„Објекат потпуно одише модерним схватањима архитектуре, обликујући форму чистом игром кубуса или мањих делова зграде и интерполацијом материјала, потпуно безорнаменталном архитектуром и стварањем великих и добро осветљених слободних простора,... Код постављања коначне концепције функционалног решења предност је дата једноставним комуникацијама чиме је настало чисто, мирно и функционално исправно архитектонско решење."
(*Радоња Дабетић, Владимир Митровић, Железничка станица у Новом Саду, 4 деценије касдније, ДаНС 56, Нови Сад, децембар 2006.,стр. 64-65*).

Нови Сад, октобар 2021. године

ДИРЕКТОР
мр Синиша ЈОКИЋ

ДОСТАВИТИ :
1. ЦИП, д.о.о., Београд, Немањина 6/IV
2. Документацији
3. Архиви

ЗАВОД ЗА ЗАШТИТУ СПОМЕНИКА КУЛТУРЕ ГРАДА НОВОГ САДА
21 000 Нови Сад,
Булевар Михајла Пупина 22.
тел. 557-060/061

Број: **163/42-2017**

Нови Сад, 12. 08. 2022.
СБ

САОБРАЋАЈНИ ИНСТИТУТ - ЦИП д.о.о.
Б Е О Г Р А Д
ПРИМЉЕНО: 6 1 SEP 2022
Орг. јед. | Број | Прилог | Вредност
250 - 780/20

САОБРАЋАЈНИ ИНСТИТУТ ЦИП д.о.о.
11 000 БЕОГРАД
Немањина 6 / IV

Предмет:	Захтев за издавање сагласности на Пројекат за извођење - Пројекат реконструкције, доградње и адаптације станичне зграде у железничкој станици Нови Сад

Завод за заштиту споменика културе Града Новог Сада, на основу чл. 99. став 2. тачка 2 и чл. 101. став 1. Закона о културним добрима („Службени гласник РС“, бр. 71/94, 52/11-др закон и 99/11-др закон, 6/20 др. закон и 35/21-др. закон), а на захтев Саобраћајног института ЦИП, Београд, Немањина 6/IV, за давање сагласности на Пројекат за извођење-Пројекат реконструкције, доградње и адаптације станичне зграде у железничкој станици Нови Сад, издаје следећу

С А Г Л А С Н О С Т

Даје се Сагласност на Пројекат за извођење - Пројекат реконструкције, доградње и адаптације станичне зграде у железничкој станици Нови Сад (Бр. дела пројекта: 2020-250-АРХ-1/1.1 из јануара 2022. године, одговорни пројектант Бранислава Лазовић, дипл.инж.арх., лиценца бр. 300 1205 03) израђен у Саобраћајном институту ЦИП, д.о.о., Београд. Исти је урађен је у складу с утврђеним Конзерваторским условима за предузимање мера техничке заштите и других радова бр. 163/31-2017 од 21. 10. 2021. године.

Инвеститор је дужан да доносиоцу ове сагласности пријави почетак радова, као и да у року 15 дана од завршетка радова о томе обавести Завод ради прегледа и провере на лицу места да ли су радови изведени у складу са техничком документацијом на основу које је дата сагласност.

ДОСТАВИТИ :

1. Наслову
2. Документацији
3. Архиви

ДИРЕКТОР

мр Синиша ЈОКИЋ

Нелошо / Лесилча / Горан / Ђура / Данило
10/2023-260
11.07.2023

S. Kotorić

ЗАВОД ЗА ЗАШТИТУ СПОМЕНИКА
КУЛТУРЕ ГРАДА НОВОГ САДА
21 000 Нови Сад,
Булевар Михајла Пупина 22.
тел. 557-060/061, E-mail: zzskgns@sbb.rs

Број: 163/92-2017
Ваш број: 1/2023-970
Нови Сад, 3. 07. 2023. год

Инфраструктура железнице Србије а.д.
Примљено: 10 -07- 2023
0.1 | 6617/23

АКЦИОНАРСКО ДРУШТВО ЗА УПРАВЉАЊЕ
ЈАВНОМ ЖЕЛЕЗНИЧКОМ ИНФРАСТРУКТУРОМ
„ИНФРАСТРУКТУРА ЖЕЛЕЗНИЦЕ СРБИЈЕ" БЕОГРАД
11000 БЕОГРАД
Немањина 6

ПРЕДМЕТ: Обавештење о адаптацији и санацији дела објекта станичне зграде у железничкој станици у Новом Саду

На основу вашег дописа запримљеног дана 14. и 19. 06. 2023. године, којим нас обавештавате о неопходности адаптације и санације делова станичне зграде у железничкој станици у Новом Саду, презентованој у приложеном пројектном задатку и графичким прилозима, обавештавамо вас о следећем:

Поводом планираних радова на адаптацији и промени намене велике сале, предвиђених пројектним задатком, служба заштите може да их прихвати искључиво као привремено решење којим ће се обезбедити реверзибилност предметног простора у погледу намене и архитектонских карактеристика, када се за то стекну услови. Пре планираних радова обезбедити документацију затеченог стања велике сале са свим карактеристичним детаљима обликовања и материјализације. При захватима на адаптацији неопходно је сачувати постојећу конструкцију, целовитост волумена и габарите сале, а за унутрашње ентеријерске радове користити монтажно-демонтажне елементе и системе.

Предвиђене измене на јужном тракту вестибила у сврху смештаја-гаражирања возила-дизалице испод новопланиране галерије нису примерене вредности предметног простора и његовим функционалним карактеристикама. Смештај возила на јужном прочељу станичне зграде, између ветробрана, деградира главну улазну партију јединственог простора станичног хола, који и након адаптације и санације треба да задржи своје посебне вредности као транспарентни волумен који пружа изузетне визелне продоре кроз стаклене површине вестибила од булевара до перона. Повремени прилаз возила-дизалице због редовног одржавања може се предвидети, али уз поштовање заданог растера и геометрије јужне фасаде.

С поштовањем

Прилог: Документациони досије железничке станице у Новом Саду

Директор
мр Синиша ЈОКИЋ
....

Доставити:
1. Наслову
2. Документацији
3. Архиви

1159

1/1.1.5.3 ОПШТИ ТЕХНИЧКИ УСЛОВИ ЗА ИЗВОЂЕЊЕ ГРАЂЕВИНСКИХ И ГРАЂЕВИНСКО ЗАНАТСКИХ РАДОВА

Сви ставови предмера и предрачуна радова подразумевају извођење сваке позиције рада у свему према плановима, техничком опису, статичком прорачуну, детаљима из пројекта, као и накнадним детаљима пројектанта, важећим техничким прописима и упутствима надзорног органа и пројектанта, безусловно стручно и прецизно.

Сви радови и матријали наведени у описима појединих позиција овог предмера и предрачуна морају бити обухваћени понуђеном ценом извођача.
Цене уписане у предмеру и предрачуну радова су продајне цене извођача и оне обухватају све издатке за рад, материјал са уобичајеним растуром, спољни и унутрашњи транспорт, скелу за извођење радова уколико иста за одређење позиције радова није није посебно предрачуном предвиђена, воду, осветљење, погонски материјал и енергију за машине, магацине за ускладиштење материјала, привремене градилишне просторије, канцеларије, радничке просторије, привремене ограде око градилишта, заштитне надстрешнице, заштитна платна на скели, ознаке упозорења и др., режију извођења, доприносе, све државне и општинске дажбине, зараду извођача, као и све остале издатке условљене постојећим прописима за формирање продајне цене грађевинског производа, укључујући ту и све издатке који потичу из посебних услова рада које предвиђају "просечне норме у грађевинарству".

Предузеће - извођач нема право да захтева никакве доплате на понуђене и уговорене цене у предмеру и предрачуну радова, изузев ако је у некој позицији овог предмера и предрачуна наведено да се известан рад плаћа засебно, а није предвиђен у другој позицији.
Такође неће се признавати никаква накнада, односно доплата, на цене уписане у предмеру и предрачуну радова на име повећања нормираних вредности из "Просечних норми у грађевинарству".

Обрачун и класификација изведених радова вршиће се према "Просечним нормама у грађевинарству" што је обавезно и за извођача и за инвеститора, уколико у описима појединих позиција овог предмера и предрачуна није назначено друкачије.
Описи радова из "Просечних норми у грађевинарству" обавезни су за извођача уколико описом у појединим позицијама предмера и предрачуна нису допуњени.

Општи опис дат је за једну врсту рада и матријал и обавезује извођача да све такве врсте радова изводи у појединим позицијама по том опису без обзира да ли се у дотичној позицији позива на општи опис, осим уколико није у тој позицији другачије предвиђено.
Код свих грађевинских и грађевинско - занатских радова условљава се употреба квалитетног матријала према постојећим техничким прописима и опису одговарајућих позиција радова у предмеру и предрачуну.
Уграђивање матријала мора да одобри представник инвеститора уз предходну сагласност пројектанта.
Матријал мора бити првокласан, предвиђене врсте, уколико позицијом предмера и предрачуна није прецизан његов квалитет мање вредности.

Сав материјал за који представник инвеститора констатује да не одговара погодбеном предмеру и предрачуну радова и општим условима и описима, извођач је дужан да одмах уклони са градилишта.

Уколико извођач, пак, покуша да исти употреби, представник инвеститора ће обуставити радове, а сви трошкови проистекли из обуставе радова пашће на терет извођача.

За сваки материјал који се уграђује главни извођач или подизвођачи морају предходно поднети надзорном органу атест надлежне овлашћене установе. У спорним случајевима материјал се има послати надлежном институту за испитивање материјала, чији је налаз меродаван и за инвеститора и за извођача.
Ако извођач и поред негативног налаза института за испитивање материјала уграђује и даље неквалитетан материјал, инвеститор ће наредити да се одређени делови објекта или цео објекат поруше, а сва материјална штета од рушења пада на терет извођача радова без права рекламације и приговора на рушење о рушењу које у том смислу доносе инвестиор или грађевинска инспекција.

Код свих грађевинских и грађевинско - занатских радова условљава се употреба радне снаге одговарајуће стручне квалификације како је то за позиције радова предвиђено у "Просечним нормама у грађевинарству". Извођач је дужан да на захтев инвеститора удаљи са градилишта сваког нестручног и несавесног радника.

Руководилац градилишта, као представник извођача, дужан је пре почетка сваког рада да благовремено затражи од пројектанта потребно објашњење планова и обавештење за све радове који нису довољно дефинисани пројектним елаборатом.

Ако извођач, не консултујући надзорног органа инвеститора, поједине радове погрешно изведе, или их изведе противно добијеном упутству преко грађевинског дневика, односно противно предвиђеном опису, плановима и датим детаљима, неће му се уважити никакво оправдање, већ је у оваквом случају извођач дужан да без обзира на количину извршеног посла, изведене радове о свом трошку поручи и сав шут уклони са градилишта, па поново на свој терет радове изведе како је то предвиђено плановима, описима, детаљима или упутством надзорног органа.

Ако извођач на своју руку, без добијеног одобрења или наређења представника инвеститора кроз грађевински дневник, неке радове изведе боље и скупље од предвиђеног квалитета, нема права да за исте захтева доплату.

Зграду и градилиште током извођења радова извођач мора стално одржавати уредно и чисто, а по завршетку радова, пре предаје објекта, све рупе, WC јаме, рупе од скеле и ограде и др. извођач је дужан да затрпа, добро набије, да се касније не би јавила слегања, поравна и целу површину изнивелише.

За технички преглед и примопредају извођач да цео објекат и грађевинску парцелу очисти од шута, вишкова материјала, свих средстава рада и помоћних објеката.
Сви прилази објекту, платои, степеништа и стазе, степеништа у објекту, као и подови у свим просторијама морају бити потпуно чисти, а такође и комплетна столарија, браварија, алуминијум, зидне, стаклене и кровне површине и санитарије у санитарним чворовима.

Коловоз и тротоари очишћени у току извођења радова или услед транспорта морају се довести у исправно стање за технички преглед и примопредају објекта.

Сви наведени завршни радови неће се посебно плаћати и морају бити обухваћени јединичним ценама извођачких радова у погодбеном предрачуну.

Евентуалну штету коју би извођач у току изградње објекта учинио у кругу градилишта или на суседним зградама, дужан је да отклони и да све доведе у првобитно стање о свом трошку.
Посебно се скреће пажња извођачу да је једино он одговоран за сву евентуалну штету нанету својим непажљивим, неодговорним или нестручним радом суседним постојећим објектима.
Уколико се у току изградње појави потреба подизања темеља постојећих суседних објектата, такав рад ће инвеститор посебно платити, но једино ће извођач бити одговоран за сву насталу штету уколико благовремено не предузме све потребне мере за осигурање суседних објеката.

У случају конструктивних измена, као и у случају повећања, смањења или сторнирања појединих позиција радова из погодбеног предрачуна, настале вишкове или мањкове извођач је обавезан да усвоји без примедби и ограничења, као и без права на одштету, с тим што ће му се било вишак или мањак обрачунати по погодбеним ценама.

У случају да наступи потреба за радовима који немају погодбену цену у овом предрачуну, извођач је дужан да за исте добије одобрење од пројектантаи представника инвеститора, утврди за њих цену и све то уведе у грађевински дневник, а према ценовнику свих материјала и радне снаге, које је дужан да приложи уз понуду.
Инвеститор има право да за специјалне радове (изолација крова, нови материјали и др.) захтева од извођача писмену гаранцију да су изведени радови трајни и квалитетни.

Извођач је дужан да усклади рад појединих произвођача који самостално изводе поједине врсте радова, како једни не би оштетили радове других, а у колико би до тога дошло, дужан је да одмах регулише отлањање и накнаду штете на рачун кривца. У противном трошкове за отклањање оваквих штета сносиће сам извођач. Ово се односи и на све сметње и штете које могу настати због непридржавања договореног редоследа и временског плана извођења појединих радова.

Извођач је обавезан да пројектанту достави на увид узорке нових материјала на основу којих ће овај извршити избор, што се неће посебно плаћати већ улази у јединичну цену позиције.

Поред свих привремених објеката који су извођачу потребни за извођење радова, извођач је дужан да обезбеди просторију за канцеларију надзорног органа и да је за време градње објекта одржава у реду уз потребно осигурање светла, огрева, чишћења, као и неопходног канцеларијског инвентара.

Уколико је извођачу потребно да ради организације градилишта и ускладиштења матријала, поред градилишне парцеле заузме још и суседна земљишта и тротоаре, извођач ће за ово коришћење прибавити одобрење од надлежних органа власти, односно од сопственика, с тим да потребне издатке за ово коришћење не може посебно да зарачунава инвеститору.

Извођач радова је обавезан да изради елаборат заштите на раду на градилишту у свему према "Правилнику о заштити на раду у грађевинарству".

Извођач је дужан да код техничког прегледа преда инвеститору све потврде које су законом и прописима предвиђене (о постављању објекта на регулациону линију, прикључцима на енергетске изворе, водоводну и канализациону мрежу итд.).

Сви издаци око добијања ове документације падају на терет извођача.

Грађевински дневник и грађевинску књигу водиће извођач на основу постојећих законских прописа, свакодневно уписујући потребне податке које представник инвеститора свакодневно прегледа и оверава својим потписом на свакој страни.

У случају погодбе по принципу "под кључ" извођач је обавезан да изврши предходну контролу количина радова датих у предрачуну.

Саставни део уговора су поред ових општих услова, такође, и посебни услови инвеститора, постојећа техничка и законска регулатива, као и комплетан елаборат техничке документације.

1. ОПШТИ ТЕХНИЧКИ УСЛОВИ ЗА РАДОВЕ ДЕМОНТАЖЕ И РУШЕЊА

Све наведене радове извести по опису за сваку позицију и према општем и посебном опису датом у предмеру радова.

Демонтажу постојећих елемената (конструкције или њених делова, фасадне и унутрашње столарије, алуминарије и браварије, слојева подова на тлу и међуспратној конструкцији, делова зидова од опеке и др. у складу са описоима из појединачних позиција за ову врсту радова у предмеру и предрачуну радова) вршити пажљиво, уз присуство Надзорног органа, у циљу утврђивања могућности поновног коришћења постојећих конструкција у целини или делимично, о чему треба обавестити Инвеститора и кориснике како би донели одлуку о њиховој евентуалној монтажи на некој другој локацији.

Демонтажу техничке опреме и мобилијара вршити уз присуство Надзорног органа и Инвеститора. Предметне елементе депоновати на место које одреди Инвеститор.

У цену за јединицу мере урачунати су: сав потребан алат, рад, спољни и унутрашњи транспорт, потребне скеле, за рада и сви остали трошкови (друштвени доприноси и дажбине).

Мерења и плаћање, у зависности од позиције, врше се по m1, m2, m3 или комаду.

2. ОПШТИ ТЕХНИЧКИ УСЛОВИ ЗА ЗЕМЉАНЕ РАДОВЕ

Пре почетка извођења земљаних радова извођач је дужан да земљиште на коме се поставља објекат:

- очисти од корова, дрвећа и шибља и сл;
- да у присуству надзорног органа тачно обележи објекат на терену;
- да аписнички установи тачну висинску коту терена ако је исти раван, односно да коте целокупног терена који се обухвата градњом сними на сваких 5,0m у попречном и подужном правцу и да све добијене податке унесе у грађевинску књигу. Ови подаци касније ће се користити за обрачун земљаних радова.
- Сви ови радови урачунати су у цену из предрачунске-уговорене вредности и неће се посебно признавати.

Копање и насипање извршити тачно по плану. Копање за темеље - темељну плочу, темељне стопе или тракасте темеље, мора бити потпуно хоризонтално, према димензијама и котама из пројекта. Дозвољено одступање је ≅ 3,0 cm.

Копање земље у широком откопу вршити по обиму стопа темеља и ободних зидова, пошто се поткопавања профила темељних јама ради проширења за стопе темеља најстрожије забрањује без обзира на категорију земљишта.

Ископ земље на одређену дубину код стопа темеља извршити непосредно пре бетонирања темеља да се дно темеља не би, евентуално, расквасило или пресушило.

Одређивање категотије земљишта извршиће на терену заједнички представник инвеститора и извођача, у свему према упутствима из просечних норми у грађевинарству и према привременим техничким, прописима за земљане радове.

Осигурање - разупирање бочних страна ископа, као и осигурање суседних објеката извршити зависно од категорије земљишта и положаја суседних зграда. Рад на осигурању укључити у јединичну цену одговарајућих позиција ископа у погодбеном предрачуну, пошто се исти неће посебно плаћати.
Сваку штету коју извођач проузрокује својом кривицом, нестручним или несолидним радом, ако изостави разупирање или не осигура угрожене делове, дужан је да исту о свом трошку отклони и све доведе у исправно стање.

Прекопавање није дозвољено. Уколико извођач прекопа - ископа дубље него што је планом предвиђеном или непрецизно изравна дно ископа, дужан је да о свом трошку и са својим материјалом и радном снагом прекопани део ископа попуни набијеним бетоном размере 100 кг цемента на 1,0 m^3 шљунка, до предвиђене коте по плану.

Ископану земљу употребити првенствено за насипање око и изнад темеља, зидова и подова, као и за насипање - планирање дворишта, уколико то буде потребно. Остатак се уклања са градилишта на депонију коју одређују надлежни органи. Депонована земља се разастире и површина грубо планира.

Црпљење сталне воде, као и рад под водом, платиће се посебном позицијом радова, црпљење атмосферске воде и повремени доток воде у темеље неће се посебно плаћати.

Црпљење у колико је доток воде мали, обично се врши ручно, а ако је већи, моторним пумпама, уколико је доток воде нарочито велики и тражи употребу снажних пумпи и изазива веће трошкове, такви радови обрачунаваће се посебно, по стварно учињеним трошковима, према законским одредбама.

Бетонирање темеља не сме отпочети док представник инвеститора у присуству извођача не прегледа и не прими ископе и док се у грађевинску књигу не унесу обрачунски подаци о завршним ископима.

Ако се приликом ископа наиђе на делове неког порушеног или затрпаног објекта или слично, а они нису обухваћени позицијом рушења постојећих објеката, ови радови ће се платити посебно као непредвиђени радови, а цена ће се формирати на основу анализе стварних трошкова.

Уколико се у ископу земље наиђе на предмете археолошке вредности, о налазу се преко представника инвеститора имају хитно обавестити надлежни органи власти, а радове на том делу обуставити док надлежни органи не донесу одлуку о наставку радова.

2.3 и 2.5 Насипи и тампони

Насипе и тампоне радити одмах по завршетку појединих предходних радова, како би се омогућили несметано одвијање других радова, ослобађање градилишта од ископане земље и остварила што потпунија и равномернија збијеност насипа.
Пре израде насипа, међутим, морају се узети сви обрачунски подаци о изведеним радовима, уколико ово не би било изводљиво после израде насипа.

Сва насипања подразумевају употребу здраве и чисте земље из извршених ископа, која је без примеса органских материја.
Хумус и разни отпадни материјали са органским примесама које труле, не смеју се употребити за насипање.

Зависно од висине насипања, влажности земље и других околности, насипање и набијање извршиће се у слојевима дебљине 20 - 30 cm, уз евентуално квашење земље, ради постизања оптималне конзистенције.

Кад год је то могуће, израду насипа извршити уз машинско набијање и консолидацију, у сваком случају сви израђени насипи морају бити потпуно стабилни - као самоникло тло - како касније не би дошло до деформација и оштећења конструкција које су фундиране на таквим насипима.

Тампонске подлоге предвиђене пројектом и погодбеним предрачуном извести од природне мешавине чистог шљунка у предвиђеним слојевима, мерено у збијеном стању.
Збијање тампона извршити, такође, машински, а тамо где то није дозвољено или није могуће, извршити пажљиво на стандардни начин ручним набијањем.

Обрачун извршених радова извршити по $м^2$ или $м^3$, што ће бити дефинисано у описима датим у предрачуну радова.

3. ОПШТИ ТЕХНИЧКИ УСЛОВИ ЗА БЕТОНСКЕ И АРМИРАНО - БЕТОНСКЕ РАДОВЕ

Сви бетонски и армирано - бетонски радови изводе се у свему према пројекту конструкције и детаљима оплате и арматуре у складу са Правилником за грађевинске конструкције ("Сл.гласник РС", бр.89/2019, 52/2020 и 122/2020) у складу са тим стандардом SRPS EN 13670 и стандардима на које се он позива.

За сваку позицију и врсту рада у предрачуну је означена оквирна величина пресека за обрачун и марка бетона која се мора постићи, а што извођач постиже утврђивањем одговарајућим пропорцијама различитих фракција минералног агрегата, везива и воде, на основу чега ће се израдити и испитивати сва пробна и контролна тела како на чврстоћу, тако исто и на друге пројектом или другим службеним актима, захтеване карактеристике, код надлежног завода за испитивање грађевинског материјала по прописима одређеним горњим упутством.

Пробне коцке извођач је дужан да изведе по прописима.

Овај поступак извођач је дужан да отпочне довољно пре него што се планира извођење радова, како и сви поступци испитивања и поновљених пробних мешавина и рецептура

могли да буду спроведени у потпуности и омогућено надзору да, према нахођењу провери или наложи додатне пробе.

Налаз Завода за испитивање материјала меродаван је и за извођача и за инвеститора. Трошкови овога испитивања падају на терет извођача радова и урачунати су у јединичну цену.

Конструкције од водонепропусног бетона посебно су означене у погодбеном предрачуну.

У случају да се изврши пробно опетерећење појединих конструкција, када су ова испитивања неопходна јер није постигнута захтевана чврстоћа или нека друга особина уграђеног бетона, трошкове за извршење ових радова сноси извођач без обзира какви ће бити резултати овога испитивања.

Ако се контролна испитивања врше на захтев инвеститора, односно на захтев надзорног органа, а резултати контролног тела буду задовољавајући, трошкови таквих испитивања падају на терет инвеститора, осим у случају незадовољавајућих резултата добијених пробним оптерећењем, када падају на терет извођача.

Сви радови се имају извести сагласно статичком прорачуну, у свему према нацртима и детаљима, као и одговарајућим извођачким цртежима, које је надзор одобрио, солидно и стручно, са одговарајућом квалификованом радном снагом и под стручним надзором, уз одговарајућу предходну припрему, а сви изливени делови конструкција морају бити израђени прецизно према димензијама у пројекту.

Израда и уграђивање бетона, по правилу, врши се механичким путем.

Ручно уграђивање бетона допушта се само изузетно и по одобрењу надзорног органа и то само када се ради о малим количинама и конструкцијама које нису носиве.

Ручно уграђивање се спроводи са добрим набијањем у слојевима и куцањем по оплати, а механичко одговарајућим вибраторима.
Када је дубина сипања већа од X=1,0м спуштање бетона обавезно вршити помоћу левка или гуменог црева одговарајућег пресека.

Сав употребљен материјал мора одговарати техничким условима Правилника о техничким мерама и условима за бетон и армирани бетон и одредбама релевантних страних стандарда и то за:

- агрегат,
- цемент
- челик за армирање,
- грађа за оплату, скеле, подупираче SRPS D.B1025:1982 Технички лист - Скеле од дрвета

За справљање бетона може се употребити вода за коју постоје докази да је подобна овој намени и да одговара одредбама релевантних страних стандарда.

Количину употребљене воде по м^3 бетона може контролисати и прилагођавати у току рада имајући у виду прописани водоцементни фактор.

За позицију од неармираног бетона употребити влажан бетон, а за армиране конструкције одговарајуће пластичне конзистенције.
Класа бетона и друге важне карактеристике одређене су описом сваке позиције и извођач је дужан да их постигне употребом одговарајућег материјала, као и прописаних технолошких поступака, уз коришћење одговарајућих средстава за рад и других алата.

Пре бетонирања извршити преглед скеле, оплате и подупирача у погледу облика и стабилности, а у току бетонирања перманентно их контролисати.

Бетонирање се не сме отпочети пре него што надзорни орган прегледа арматуру и оплату и писмено одобри бетонирање.

Код арматуре водити рачуна да се иста у току бетонирања не помери, да остане у пројектованом положају и да буде са свих страна обухваћена бетоном.

За време бетонирања радници не смеју газити преко арматуре и оплате, већ извођач мора да постави покретне мостове од фосни и другог материјала, према усвојеном и одобреном пројекту организације грађења зависно од висине са које се сипа, који извођач подноси на увид надзору. Ови мостови су подигнути изнад арматуре како би се обезбедило да се не помера арматура и спречи евентуално просипање бетона по арматури и оплати приликом транспорта.

Прекиди и наставци бетонрања предвиђају се унапред и о томе обавештава надзор пре почетка рада. Ти прекиди се изводе на таквим местима и на начин како је то прописима и другим упутствима предвиђено.

Пре почетка бетонирања одредити и означити места радних фуга.

Површина бетона од које се настаља бетонирање мора бити пажљиво очишћена и орапављена.

У случају појаве бетонских гнезда, иста се не смеју пломбирати или замалтерисати без предходног одобрења надзорног органа.

Пломбирање и пачокирање, као последица незапаљивог рада, ако га одобри надзор, обавезни су и радиће се о трошку извођача, без надокнаде.
При бетонирању обратити пажњу да се бетонска маса брзо угради, пре почетка везивања бетона. У случају сегрегације бетонске масе у току транспорта, иста се има пре уграђивања поново ручно мешати како би се добила једнолична хомогенизована маса.

По завршеном бетонирању извршити заштиту бетона од топлоте и сунца, прописаним квашењем најмање три дана, а такође бетон заштитити од ветра и мраза, што се не плаћа посебно, већ улази у цену одговарајуће позиције рада.

При изради бетонских конструкција не смеју се употребити истовремено две разне врсте цемента.

Пре почетка радова имају се извршити пробна испитивања одговарајућих врста цемената које ће у конкретном случају бити примењене.

Преко избетонираних конструкција, док је бетон још свеж, није дозвољено никакво кретање или транспорт разног материјала прва три дана, а после тога пролаз и транспорт

дозвољен је преко постављених стаза од фосни или другог материјала довољно крутог да спречи оштећење бетонске површине.
Зидање преко избетонираних конструкција може се отпочети по одобрењу надзорног органа. За време зидања бетонска конструкција мора бити заштићена фоснама.

Посебну пажњу извођач је дужан да обрати на везу бетонских зидова, стубова и греда са облогом фасаде, те на свим местима предвиђеним детаљима треба да угради додатну арматуру за везу.

За израду армирано бетонских елемената који се не малтеришу употребиће се глатка оплата, а за елементе који се облажу или малтеришу обична, полуобрађена.

Пројекат такве оплате пре монтаже, извођач подноси на увид надзору.

Приликом израде оплате и уграђивања бетона водити рачуна о остављању отвора за вентилацију, продора инсталационих вертикала и свих осталих пројектом предвиђених отвора, како би се избегла каснија штемовања. У том смислу извођач је дужан да изради одговарајуће детаље и описе разних поступака (како ће уклањати предвиђене и уграђене уметке итд.) и да их поднесе на увид надзору.

Остављање и обрада отвора са украјањем оплате не плаћа се посебно, већ улази у јединичну цену позиције рада.

Уколико при извођењу радова грешком извођача предвиђени отвори и продори не буду остављени, исти ће се накнадно извести, а сви трошкови око штемовања, крпљења и одношења шута падају на његов терет.

За израду и монтажу дрвене оплате, обичне или глатко рендисане, мора да се обезбеди стручна квалификована радна снага. Оплата се ради од здраве грађе која одговара важећим ПТП за дрвене конструкције.

За оплату се не смеју употребити даске тање од 24 мм.
Материјал за оплату даје извођач, а по завршетку радова исти остаје његова својина, коју је он дужан да уклони са градилишта после употребе.

Оплату радити у свему према пројекту, детаљима и упутству надзорног органа, са правилним везама и потребним надвишењем, тако да се може лако скинути без оштећења бетонске конструкције.

Није дозвољено никакво тесање или украјање на месту уградње оплате, односно на лицу места. Такве активности спроводе се у тесарске радове у одређеном простору (тесарски погон градилишта).

Оплата мора бити стабилна, добро укрућена и подупрта подупирачима димензија према статичком прорачуну, који је дужан да уради извођач радова; треба да буде сигурна за прихватање терета од бетона, динамичке утицаје који настају услед бетонирања, радне екипе и свих других оптерећења која могу да наступе приликом бетонирања.

Унутрашње површине оплате морају имати тачан облик бетонске конструкције по плану, а избетониране површине по скидању оплате морају бити потпуно равне, са оштрим и правим ивицама, без икаквих избочина.

Наставци дасака, уколико их буде било, не смеју да излазе из равни, нити се за једну бетонску површину смеју употребити даске различите дебљине.
За везивање оплате не сме се користити жица, већ се у детаљима све такве везе предвиђају коришћењем шрафовске робе и других формацијских металних помагала.

Подупирачи се не смеју поставити директно на терен или конструкцију, већ се испод њих морају поставити фосне и други прописни подметачи, забрањено је да се за подметаче користи опека, бетонски блокови и други материјал који није за то предвиђен.

Уколико се за оплату користи већ употребљавана грађа, онда се она мора очистити од стврднутог бетона и друге прљавштине, а све ексере извадити.

Пре бетонирања оплату добро наквасити.

Уклањање скела и скидање оплате радити у свему према важећим прописима, уз предходно обавештење надзора о томе, као и користећи податке о чврстоћи бетона из испитивања бетонских коцки.

Оплата и скела не плаћају се посебно, већ је њихово коштање обухваћено јединичном ценом бетона без обзира да ли се радило о обичној или глаткој оплати.

Код конструкција код којих се користи глатка оплата, посебно је у предрачуну означено да ли је оплата једнострана или двострана.

Израда статичког прорачуна и планова за скелу, као и израда радионичких цртежа за оплату, уговорна је обавеза извођача која је обухваћена јединичном ценом позиције рада и неће се посебно плаћати.

У случају промене статичког прорачуна или конструктивних измена, извођач је дужан да све позиције изведе према измењеном прорачуну и детаљима без права на промену цена, а наплатиће стварно извршену количину према одговарајућим погодбеним јединичним ценама за одговарајуће позиције радова.
Обрачун ће се извршити, зависно од позиције рада, по $м^3$, $м^2$ или $м^1$ уграђеног бетона према мерама из пројеката комплетно са оплатом.

Арматура се посебно обрачунава.

Јединичном ценом обухваћен је сав рад, алат, материјал са растуром, спољашњи и унутрашњи транспорт, скеле, подупирање, заштита и неговање бетона, плате радника и све остале дажбине и издаци према структури цена. Ценом је, такође, обухваћено остављање шлицева за провођење каблова електро инсталација, водоводне и канализационе цеви и други делови санитарних инсталација, централног грејања и др.

Оплата и уметци за анкерне рупе, као и њихово заливање бетоном након уграђивања челичне конструкције или опреме, обрачунаваће се посебно. Запремина таквих и сличних остављених рупа неће се одбијати од запремине изведених бетонских радова.

4. ОПШТИ ТЕХНИЧКИ УСЛОВИ ЗА АРМИРАЧКЕ РАДОВЕ

По димензијама и квалитету, за армирање ће се употребити челик како је и предвиђено статичким прорачуном. Контрола челика за армирање и арматуре пре уградње врши се у

складу са SRPS EN 13670 и Правилником за грађевинске конструкције ("Сл.гласник РС", бр.89/2019, 52/2020 и 122/2020).

Арматуру очистити од рђе и прљавштине, исправити је, исећи, савити и монтирати у свему како је предвиђено статичким прорачуном, детаљима и према упутству надзорног органа.

Сва подеона гвожђа и узенгије везати за главну арматуру паљеном жицом ø 1,4 мм.

Преглед и пријем постављене арматуре извршиће надзорни орган и то ће потврдити кроз грађевински дневник пре бетонирања. Извођач је дужан да надзор о томе обавести најмање 24 сата пре планираног бетонирања.

Обрачун арматуре извршити по килограму, рачунајући са теоретским тежинама профила и дужинама разних ознака арматуре, према статичком прорачуну и детаљима без обзира на сложеност арматуре.

Јединичном ценом обухватити следеће:

- бетонски челик, укључујући отпадак који се јавља приликом сечења,
- жица за везивање,
- подметачи,
- спољни и унутрашњи транспорт,
- радна скела за армираче,
- алат,
- рад,
- режија,
- зараде,
- као и све остале дажбине извођача према општим условима за извођење грађевинско занатских радова.

5. ОПШТИ ТЕХНИЧКИ УСЛОВИ ЗА ЗИДАРСКЕ РАДОВЕ

Зидарске радове изводити у свему према правилнику за грађевинске конструкције ("Сл.гласник РС", бр.89/2019, 52/2020 и 122/2020).

Материјали

Материјал употребљен за зидање мора бити првокласан и мора бити сагласан са одговарајућим SRPS стандардима

- опека и остали опекарски производи: SRPS EN 771-1:2016 Спецификација елемената за зидање - Део1: Елементи за зидање од глине
- арматура:SRPS EN 10080:2008 Бетонски челик - Завариви бетонски челик - Општи део
- креч: SRPS EN 459-1:2016 Грађевински креч - Део 1: Дефиниције, спецификације и критеријуми усаглашености
- цемент: стандарди прописани Правилником о квалитету цемента ("Сл.гласник РС", бр. 34/2013 и 44/2014), SRPS EN 196-1:2017 Методе испитивања цемента - Део 1: Одређивање чврстоће
- песак: испитан према SRPS EN 12620, лаки агрегати према SRPS EN 13055-1

- гипс: SRPS EN 13279-2:2015 Гипсана везива и гипсани малтери - Гео2: Методе испитивања
- вода: SRPS EN 1008

Вода која се употребљава за справљање малтера мора бити чиста, без икаквих органских састојака који би могли штетно да утичу на квалитет малтера и мора одговарати одредбама важећим SRPS стандардима.

5.1. – 5.4. Зидање опеком

Израда мора бити стручна, са квалификованом радном снагом и у свему према важећим техничким прописима и просечним нормама у грађевинарству.
Зидање изводити тачно према плановима, са правилним везама у потпуно хоризонталним редовима без ситних комада мањих од 1/4 опеке и такви комади не смеју се стављати један до другог у зид.

Вертикалне и хоризонталне спојнице морају бити потпуно испуњене малтером, без шупљина. Малтер у спојницама не сме да буде дебљи од 10 - 12 мм. Спољне фуге оставити празне у дубину од 15-20 мм ради боље везе малтера при малтерисању зидова.
Исцурели малтер из спојница окресати мистријом док је још свеж и такво место обрисати саргијом.

За везу преградних зидова дебљине д=120 мм (пола опеке) са масивним зидовима из таквих зидова у сваком четвртом реду испустити по пола опеке.

За везу преградних зидова дебљине д=70 мм (насатично зидана опека) са масивним зидовима, у таквим зидовима оставити жљеб дебљине 1/4 опеке целом висином зида.

У висини надвратка, на сса 2,00 м од пода, код зидова дебљине д=120 мм израдити армирано-бетонски серклаж висине х=200мм, армиран са $\approx 2\downarrow 14$ и узенгијама $U\downarrow 6/250$ мм.

У висини изнад врата, на сса 2,00 м од пода, код зидова дебљине д=70 мм израдити армирано-бетонски серклаж висине х= 200 мм, армиран са $\approx 2\downarrow 14$ и узенгијама $U\downarrow 6/250$ мм.

Везу зидова од опеке са армирано-бетонским зидовима и стубовима извести повезивањем жице пречника $\downarrow 3$ мм у сваком другом реду опеке са одговарајућим испуштеним везама из бетонских елемената.
За зидање фасадних зидова фасадном опеком која се не малтерише, употребити само одговарајућу опеку оштрих, правих и паралелних ивица и уједначене боје.

Приликом зидања водити рачуна:

- да се слог веза опеке који је пројектант одредио, доследно и коректно спроведе по целој површини зида,
- да се опоека, по потреби, сече машинским путем,
- да фуге буду потпуно хоризонталне, односно вертикалне и са континуалном ширином спојнице.

Сву унутрашњу столарију уградити сувом монтажом.

Обрачун изведених радова извршити по м^2 или м^3, што ће бити дефинисано у предрачуну радова.

Такође, ценом зидања предвиђена је израда извођачких детаља, којима се дефинише облик и начин обраде, као и извођење свих отвора и жљебова за пролаз вертикалних водова канализације, централног грејања, електро инсталација, олучних цеви, димњачких и сл., са каснијим зазиђивањем опеком или крпљењем жљебова са рабацирањем и малтерисањем после завршене монтаже инсталација и за све ове радове се неће плаћати посебна надокнада.

Начин обрачуна и плаћања биће у свему према општим условима за извођење грађевинских и грађевинско занатских радова, важећим просечним нормама у грађевинарству и одговарајућим тачкама предмера радова и то по м^3 за масивне зидове и м^2 за преградне зидове, уколико то посебним позицијама радова не буде друкачије назначено.

Отвори за врата, прозоре и преграде одбијају се од кубатуре комплетно са надвратном и надпрозорном гредом, с тим што порзорски зубци улазе у запремину зидања по целој дебљини зида по мерама уписаним у плану, смањење дебљине зида у прозорским нишама, уколико их има, неће се одбијати од обрачунате запремине зидања.

5.5. Зидање зида од поробетонских блокова

Зидање зида од порпбетонских блокова д=20cm типа као Ytong блока висине 3.20m са израдом арм. бетонских серклажа. За зидање зида користити бели танкослојни малтер типа као Ytong. Зидање се изводи са истовременом израдом хоризонталног армирано бетонског серклажа и надвратника, бетоном МБ 20, димензије серклажа 12/20 цм, арматура ± 2 ø 8 мм.
Обрачун по м² озиданог зида са израдом армирано бетонског серклажа и надвратника, арматуром и оплатом, а у свему према спецификацији произвођача.

5.15. – 5.19. Малтерисање

Малтер за малтерисање мора да одговара одредбама важећих SRPS EN 998-2 и SRPS EN 998-1.

Са малтерисањем зидова почети тек када се објекат релативно слегне (након 2-3 месеца) и када се зидови потпуно осуше на одговарајућој температуру амбијента.

Пре почетка малтерисања спојнице зидова очистити и издубити најмање 15мм ради бољег пријањања малтера. Зидови морају бити чисти и суви, односно добро наквашени код малтерисања цементним малтером.

Уколико је на зидним површинама избила шалитра, извођач је обавезан да на таква места пре малтерисања о свом трошку четком очисти и опере раствором соне киселине у води у размери 1:10.

Све бетонске површине, било да су ливене или зидане (блокови), без обзира да ли је у одговарајућој позицији наглашено, морају се предходно испрскати ретким цементним малтером размере 1:1, што се неће посебно плаћати, већ улази у цену позиције.

Малтерисање извршити у два слоја укупне дебљине 20-25 мм и то:

- први слој радити малтером који се справља од грубог, оштрог просејаног песка и
- други, завршни слој, малтером који се справња од финог песка. Овај слој наноси се након што се први груби слој добро осуши.

За израду другог, завршног слоја малтер мора да буде просејан кроз густо сито.

Површине после малтерисања морају да буду равне и глатке без таласа, удубљења или испупчења, ивице могу бити праве и оштре или мало заобљене оборене по захтеву пројектанта, а углови на саставу зидова и зидова са плафоном, чисти и прави.

Постављање и скидање скела у просторијама, крпљење шлицева након постављања инсталација, чишћење просторија, прозора и врата од малтера и др., неће се посебно плаћати, већ улази у цену малтерисања.
На споју зидова са стубовима или вертикалним серклажима унутар просторија, малтерисање цементним малтером ојачава се рабиц плетивом које се поставља тако да обухвата бетонски део и зид од опеке у појасевима од 150-250мм.

У свему осталом, важе општи услови за извођење грађевинских радова и општи услови за занатске радове.

Обрачун се врши по м² стварно омалтерисаних површина зидова и плафона по одбитку отвора према важећим просечним нормама у грађевинарству.

5.9. – 5.11. Израда цементне кошуљице

Материјал:
Материјал од кога се израђује кошуљица може бити од готовог материјала који се у џаковима испоручује на градилиште или се справља на лицу места.
За кошуљицу која се справља на градилишту Извођач треба да достави рецептуру и технологију израде мешавине за израду кошуљице. Извођач одговара за то да чврстоћа на притисак и савијање задовољава захтеве у складу са стандардом SRPS EN 13813.
Није дозвољено коришћење цемента без података о главним састојцима или уверења о усаглашености производа.

Дебљина кошуљице треба да је у складу са пројектом. Кошуљица на изолационом слоју (пливајућа кошуљица) не треба да буде мање дебљине од 40мм ни веће од 80мм.
За веће и мање дебљине потребно је обезбедити сагласност стручног Надзора.
Дебљина кошуљице треба да је 3х већа од димензије највећег зрна.

Кошуљица се армира арматурном мрежом Q131 (150х150мм, ø5мм за кошуљице дебљине 50мм), шулц плетивом ø2мм, окца 50х50мм или влакнима, (фибрином ако се кошуљица не полаже премо звучно изолационог слоја у складу са упутствима произвођача влакана и рецептуром израде кошуљице). Арматурна мрежа треба да је постављена у средини слоја кошуљице.
Подлога за кошуљицу ако је ПЕ фолија треба да је минималне дебљине 0,1мм.

Извођење радова:
Када се кошуљица изводи преко звучно изолационог слоја одвојити је од ободних зидова слојем истог материјала дебљине 1-2цм. Преко звучно изолованог слоја полаже се ПЕ фолија и потом излива кошуљица.

Ако се кошуљица излива преко старих бетона користити средства за боље пријањање-С/Н веза.
Малтерисање зидова у просторији извести пре полагања кошуљице и то до аб подне плоче.
Носећа подлпга треба да буде равна да не би дошло до осцилације у дебљини кошуљице. Ако су на подлози постављане цеви оне треба да буду чврст везане за подлогу. Пре почетка израде кошуљице прецизно обележити висинске коте (вагрес) на обимне зидове.
Температура просторије у којој се изводи кошуљица треба да је изнад +5ºС. Материјал за израду кошуљице обавезно машински мешати, изнети у просторију одмах након мешања (гуменим цревима и диспензерима), вишак материјала скинути до тражене висине. потом кошуљицу изравнати и глачати равним тањиром-хеликоптером, није дозвољено прскање водом кошуљице у току глачања. Такође није дозвољена накнадна обраде кошуљице цементом. Тек изливену кошуљицу заштитити од промаје и директих сунчаних зрака најмање 7 дана. Покривати ПЕ фолијама само када су изузетно високе температуре,и не поливати водом. Присилно сушење грејањем просторије препоручује само у посебним случајевима и то уз коришћење исушивача ваздуха.

Оптерећење грађевинским материјалом и опремом не пре 7 дана сем ако нису у питању брзовезујуће кошуљице.

Фуге у цементној кошуљици извести тако да величина поља не прелази 25м^2. Дилатационе фуге (прекид у целој дебљини кошуљице) извести обавезно изнад фуга у армирано бетонској конструкцији. На местима дилатационих фуга прекинути и арматуру.

Контрола и мерење
За све употребљене млтеријале потребно је доставити извештаје о иситивању.
У току извођења радова израдити узорке од материјала допремљеног или справљеног на градилишту за израду кошуљице за испитивање у независној лабораторији. Потребно је испитати чврстоћу на притисак и савијање узорка, не мање од три узорка на 500м^2 уграђене површине.

Проверити висину кошуљице на основу обележених висинских кота (вагреса) на обимним зидовима и равноћу кошуљице либелом (васер вагом) најмање дужине 2,00м.
Није дозвољено одступање од пројектоване висине више од ± 1мм. Уколико се појаве већа одступања применити мере за санацију уз сагласност стручног Надзора.

Обрачун по м^2 стварно уграђене кошуљице.

5.19. и 5.20. Наношење паропропусног термомалтера на бази плуте

Наношење паропропусног термомалтера на бази плуте, класе ватроотпрности А1 у складу са SRPS EN 13501-1, tipa "Plutafas" (Diathonite Deumix plus, Diathonite Thermoactive и сл.), италијанског произвођача "Diasen Srl" – у даљем тексту "PlutaFas", врши се на температури између +5 и + 35ºС.

Пре почетка малтерисања спојнице зидова очистити и издубити 15 до 20мм ради бољег пријањања малтера. Зидови морају бити чисти и суви **и не смеју се** претходно прскати цементним млеком.

Ако се примењује као спољашњи малтер, препоручујесе минимална дебљина од 3см. Финална облога би требало да се нанесе најкасније након 4 месеца.

Може се наносити машински и ручно.
Ако се наноси машинским путем, користити стандардне машине (пумпе) за машинско малтерисање са конусном млазницом која има отвор од 14 мм и цев пречника 35мм. Машину подесити за рад се лаганим материјалима а проток воде треба да је између 400 или 600 литара на час, у зависности од жељене конзистенције.
Ако се меша у обичној мешалици за бетон, сваку кесу плутафаса мешати са 10-15 литара воде. Важно је да се мешање не врши дуже од 3 до 4 минута.

Када се наносе дебљи слојеви "PlutaFas"-а, нпр. 15cm, потребно је на сваких 5-6см нанетог "PlutaFas"-а поставити фасадну мрежицу од стаклених влакана ради побољшања носивости.

Ако се примењује на глатке површине, већ постојеће малтере или бетонске површине (које због коришћења оплатних уља или воскова могу да имају површину са веома смањеном атхезијом), важно је претходно нанети прајмер – основни премаз, као додатно атхезивно средство (препоручује се прајмер Aquabond, италијанског произвођача "Diasen Srl", који одлично пријања на све глатке површине, а када се нанесе даје храпаву површину сличну шмиргл-папиру.

Ако се наноси на арм.бетонске зидове, препоручује се наношење "PlutaFas"-а и са унутрашње стране спољашњих зидова ради гаранције потпуне изолације.
За завршну обраду преко "PlutaFas"-а препоручује се танки фини малтер за изравнање спољашњи глет који „дише“ (нпр.Argatherm, произвођача "Diasen Srl") а преко њега водоодбојне и паропропусне боје (нпр. силикатно-силиконске). За унутрешњу обраду користити квалитетну глет масу.

Када су температуре више и током сунчаних дана, неопходно је наношење "PlutaFas"-а обављати у „хладнијим“ сатима током дана, никако у подневном сатима, да не би дошло до појаве пукотина у "PlutaFas"-у. То значи да је ка да се током преподнева нанесе први слој од 2см "PlutaFas"-а, а након 6 до 7 сати, или следећег дана, други слој. Важно је да се претходни слој довољно осуши и да има носивост. У случају високих температура, директне изложености јаком сунчевом зрачењу или дејству ветра, неопходно је квасити "PlutaFas" чак два-три пута дневно и то два-три дана после наношења.

Када се "PlutaFas" аноси на унутрашње зидове, радови се могу изводити током читавог дана.Уколико је потребан слој "PlutaFas"-а од само 2см, неопходно га је нанети из два пута: 1+1см. На овај начин "PlutaFas" ће моћно лакше да се изравна, јер га је лакше равнати када је „свежи“ слој тањи. Након одређеног времена, када се просуши, може се досатно глачати пердашењем.

Сав алат и опрема се могу опрати водом.

Наношење на зидове:

1. На површини за наношење нанети референтне тачке (вођице) ради постизања жељене дебљине Ппотребно је да вођице буду урађене од "PlutaFas"-а.
2. Оболно квасити површину (углавном у летњем периоду) 2-3 пута дневно. Поновити квашење ако је потрбно и у следеће 2-3 дана. У зимском периоду квашење није потребно.
3. Користити машину за машинско малтерисање, која аутоматски дозира количину воде. Не додавати никаква друга везивна средства.
4. Нанети први слој "PlutaFas"-а , који није дебљи од 1-2см и сачекати да се осуши.
5. Нанети други слој "PlutaFas"-а након што се први осушио.

6. Изравнати површину алуминијумским летвама (равњачама), а када се "PlutaFas" просушио може се додатно изглачати површина (испердашити) као код обичног малтера.

Шпалетне прозора и врата малтерисати истим малтером у слоју дебљине д=2см.

6. ОПШТИ ТЕХНИЧКИ УСЛОВИ ЗА СУВОМОНТАЖНЕ РАДОВЕ

6.6. – 6.17. Спуштени плафони

Овај општи опис се односи на израду и монтажу следећих спуштених плафона:

- плафона од плоча типа "Armstrong" или сл. димензија 600 x 600 x 18-22 мм.
- тракастих алуминијумских плафона типа "Richter","Hunter Douglas " или сл. ширине трака 100 или 200 мм.
- спуштених плафона од гипс картонских плоча
- монолитних плафона од гипсаних плоча дебљине д=30 мм и ливених гипсаних фризева
- спуштених плафона дрвених плафона - касетираних или од ламперије

Плафоне монтирати на типску металну или алуминијумску флексибилну подконструкцију која плафонску раван спушта на пројектовану висину.

Алтернативно, плафони под ставком 3 и 4 могу се монтирати и на дрвену подконструкцију од чамове рендисане грађе уколико је то по детаљу предвиђено.

Плафоне под ставком 5 монтирати на дрвену подконструкцију од чамове рендисане грађе.

Подконструкцију анкерисати у међуспратно армирано бетонску плочу. Сви метални делови подконструкције морају бити галванизирани. Алуминијумски делови подконструкције морају, такође, бити заштићени и финално обрађени, а видљиви делови фабричким електростатским поступком бојени по "RAL" тон карти, пластифицирани или елоксирани у тону по избору пројектанта.

Тракасти алуминијумски плафони биће фабрички електростатским поступком бојени по "RAL" тон карти или пластифицирани у боји по избору пројектанта.
Монолитне гипсане плафоне радити од гипсаних глатких плоча димензија према производном програму произвођача и захтеву пројектанта, са бандажираним и гипсом испуњеним спојницама ради постизања ефекта потпуно равне и глатке монолитне површине.
Гипсане плоче морају бити незапаљиве, стабилног формата и са абсорбцијом воде макс. 1% запремински.

Правце полагања и сучељавања плафона у свим просторијама одредиће пројектант.

По обиму просторија поставити угаону профилисану траку која затвара спој плафона и зида, уколико пројекат детаљем није предвидео другачије.

Видне бетонске површине изнад касетираних или тракастих плафона са отвореним фугама или бетонске видне површине у комбинацији са било којом врстом спуштених

плафона изглетовати и обојити поликолором у тону по избору пројектанта. Бојење обрачунати кроз молерско фарбарске радове.

Све оштећене делове плафона приликом испоруке или током монтаже извођач је дужан да о свом трошку замени новим елементом. Под оштећењем се сматра свака промена на елементу сагледива са удаљености од 1,00 м.

Пре почетка радова извођач је дужан да на основу шема добијених од стране пројектанта уради детаљне цртеже плафона и да их са узорком плафона величине 600x600мм. достави пројектанту на сагласност.

Извођач је дужан, такође, да за све материјале примењене при изради спуштених плафона наручиоцу достави атесте не старије од једне године од дана издавања атеста до дана започињана радова.

Плафоне монтирати након завршене монтаже свих инсталација и свих других радова предвиђених у оквиру спуштених плафона.

Демонтажа изведених плафона и њихова поновна монтажа произашла из лоше координације послова на објекту пада на терет извођача спуштених плафона.

У спуштеним плафонима се морају оставити сви отвори и везе за монтажу расветних тела, анемостата, дифузора и др. те се сви продори, сечења или украјања плафона у складу са захтевима инсталација или распореда самих плафона неће посебно плаћати, већ улазе у јединичну цену.

Светиљке испоручује и повезује извођач јаке струје, а уграђује их извођач спуштених плафона.
При обрачуну површине светиљки, анемостата, дифузора и др., уколико нису веће од 0,50м^2/ком, се неће одбијати од површине плафона.

Након завршених радова извођач је дужан да градилиште остави чисто.

Обрачун ће се извршити по м^2 хоризонталне пројекције готовог плафона комплетно са подконструкцијом, потребним везним и спојним материјалом, антикорозивном заштитом и свим осталим захтеваним премазима и лаком монтажно-демонтажном скелом.
Вертикалне или косе површине плафона на денивелацији се неће посебно обрачунавати уколико пројектант не одреди другачије.

7. ОПШТИ ТЕХНИЧКИ УСЛОВИ ЗА ИЗОЛАТЕРСКЕ РАДОВЕ

Све позиције изолатерских радова морају бити извршене стриктно и квалитетно на месту и према детаљу, како је пројектом предвиђено.

За извођење изолатерских радова мора се ангожовати квалификована радна снага и одговарајући алати и набавити и прописно складиштити пре употребе, материјали који одговарају техничким прописима, нормативима и SRPS стандардима.

Само они радови који су изведени прописно и у квалитету који је прописима и пројектом предвиђен и захтеван или уобичајено очекиван, узеће се у обрачун.

Извођач је обавезан да пре почетка радова достави наручиоцу атесте за све материјале које намерава да набави и употреби при извођењу својих радова. Атести морају бити издати од стране установа овлашћених за ову врсту радова и не смеју бити старији од једне године почев од дана издавања атеста до дана када је извођач отпочео са извођењем ових радова на објекту.

За оне материјале који нису дефинисани важећим југословенским стандардима извођач је дужан да прибави атесте који адекватно одговарају својој намени.

Почетак и завршетак изолатерских радова обавиће се према динамици градилишта, а извођач је обавезан да учествује у изради исте, као и да обезбеди да о свему предходно и благовремено буде обавештаван надзор.

Гарантни рок за све уговорене позиције изолатерских радова, осим за термо и хидро изолацију равних кровова, одерђује се по важећим законским прописима.

За израду термо и хидро изолације равних кровова, проходних и непроходних тераса, гарантни рок се одређује у трајању од 10 (десет) година, рачунајући од дана добијања употребне дозволе за објекат.

Све уговорене позиције изолатерских радова изводиће се према пројекту и пројектантским упутствима, детаљима, термичком прорачуну и појединачним описима радова датих уз сваку позицију. На основу тога извођач ради своје детаље за извођење и описе технолошких и поступака заштите већ урађеног посла или фаза позиција радова, који су предмет увида надзора и пројектанта, али уз пуну сопствену и професионалну легалну одговорност, уколико их пројектант или наручилац радова писмено прихвате као боље решење од онога које је индицирано у пројекту и описима из пројекта.

Извођач је у сваком случају дужан да упозори пројектанта и наручиоца, пре подношења понуде, на евентуалне недостатке у детаљима и извођачким плановима, који могу утицати на квалитет радова и сигурност објекта и у договору са њима да изврши потребне измене и то пре почетка извођења изолатерских радова.

Скреће се посебна пажња извођачу изолатерских радова да строго води рачуна о следећем:

- изолатерски радови морају бити изведени само према технички исправним детаљима, а у складу са важећим прописима, упутствима и провереним, опробаним, исправним и устаљеним начином рада, по времену које погодује извођењу тих радова или уз адекватну заштиту у случају наглих временских промена или у случају да дође до непогоде.
- сви грађевински, занатски и други радови који предходе појединим изолационим слојевима или технолошким фазама, било да су у вези са њима или на други начин технолошки међузависни, чије упоредно или касније извођење ствара могућност да се изолација оштети морају се завршити пре њих, односно у одговарајућој технолошкој секвенци и то према предвиђеном, усаглашеном и прихваћеном редоследу.
- пре почетка извођења изолатерских радова мора се проверити и констатовати исправност већ извршених грађевинских, занатских и других радова који би могли утицати на квалитет, сигурност и трајност изолатерских радова. О таквим својим могућим потребама извођач на време и у писменој форми обавештава главног извођача, који са своје стране, то и друге релевантне технолошке процедуре

стављa на увид надзору пре почетка радова, који предходе изолатерским радовима.

- сви материјали предвиђени за уграђивање морају бити у сваком погледу исправни.
- неисправни материјали (оштећени, слепљени или који нису одговарајућег, прописаног квалитета), не смеју се складиштити, нити држати на градилишту, нити уграђивати.
- изолатерски радови морају бити изведени тако да поједини делови и слојеви изолације, као и целокупне завршне позиције, морају у потпуности одговарати својој намени, захтевима доброг квалитета, сигурности и дуготрајности.

7.1. – 7.6, 7.9, 7.18. и 7.27. Хидроизолација

Слојеви изолације не смеју се полагати на бетонску подлогу ако у бетону није завршен процес везивања и очвршћавања.

Пре почетка извођења било које од уговорених позиција изолатерских радова, подлога се мора отпрашити и добро и пажљиво очистити од свих нечистоћа, невезаних честица прашине, евентуалних разних мрља од уља, масти, киселина и др. Уколико се не очисте и не отклоне, ове нечистоће ће образовати међуслој између подлоге и предвиђене изолације и на тај начин спречити њихово чврсто повезивање. Осим тога уља и масти растварају битуменске материје, те убрзавају слабљење и пропадање изолације и угрожавају њену непропустљивост. Стога, чишћење подлоге обавити, по могућности, индустријским усисивачем за прашину, а затим опрати раствором каустичне соде и воде или неким другим ефикасним и одобреним средством. Потом, подлогу обавезно опрати водом без обзира на порекло нечистоће и на суву површину нанети основни премаз.

Ако то није другачије предвиђено у пројекту и одговарајућој документацији, као основни премаз употребљавати хладне битуменске премазе на бази органских растварача или на бази емулзије.

Основни премаз изводи се хладним и течним материјалом, како би премаз што боље пенетрирао у поре и у најситније шупљине у подлози.

Након наношења хладног битуменског премаза, разређивач испари, а на подлози остаје депонован танак слој битумена непромењеног састава са карактеристикама које је битумен имао још пре него што је битумен употребљен за производњу хладног премаза. Циљ основног премаза је да продирањем у подлогу конзервира површину конструкције. Основни премаз мора бити отпоран на промене температуре и атмосферске утицаје не сме се изводити на температури испод +8C°, нити по кишном и хладном времену.
Наношење основног премаза извести умерено тврдом четком, како би се олакшало да ретки, течни премаз битумена испуни поре и шупљине у подлози.
Ако је површина подлоге јако рапава, онда је потребно да се основни премаз нанесе из два до три пута. Сушење основног премаза под нормалним условима траје три до четири сата.

Код хладног премаза и ако је ваздух засићен влагом ово сушење траје и до двадесетчетири сата. Потребно је да се сваки слој основног премаза добро осуши пре него што се почне наношење следећег слоја.

Основни премаз се може наносити и на влажну подлогу, али само ако се употребљавају материјали на бази емулзије. Под влажном подлогом подразумевају се оне површине које су услед атмосферских утицаја површински навлажене. Површинска влажност од

атмосферских вода испари и осуши се заједно са водом из емулзије, па се на такав основни потпуно суви премаз може нанети предвиђена изолација.

Проквашене и мокре површине (локве воде) нису погодна подлога за премазе. На таквим местима основни премаз не може да продре у подлогу и одлепиће се од површине на коју је нанет. Осим тога, постоји потенцијална опасност да се премаз емулзије, услед већег процента воде, распадне на саставне делове тј. на битумен и воду.

Уколико су површине на које се наноси основни премаз на бази емулзија потпуно суве, пре наношења основног премаза треба их навлажити.

При извођењу изолационих слојева поступити на следећи начин:

- први слој пуних неперфорираних импрегнираних, битуменизираних, битуменом обложених или других изолационих трака полагати са преклопима ширине минимум 10цм и лепити их врућом битуменском масом по целој дужини.
- други слој полагати тако да наставци буду померени за мин. 50цм у односу на први слој, а трећи слој полагати тако да се његови преклопи помичу за мин. 10цм од преклопа у првом слоју
- полагање трака може се извести и тако да се сваки наредни слој помиче за 1/3 (трећину) у односу на предходни слој

Извођач је обавезан да примени поступак уваљавања трака одмотавањем у наливени врући битумен. На тај начи, одмотавањем трака потискује се стално дебље наливени битуменски слој у који се трака чврсто утискује ваљком одређене тежине и то почев од средине ка крајевима по целој површини тако да ни најмањи део не остане не залепљен, као и да се спречи задржавање испод траке заробљеног ваздуха.

На крајевима уз ободе, у угловима и код свих продора обавезно четком превући намаз битумена испод и изнад траке.

Изолациона трака при полагању не сме да буде дужа од 5,00 м. Траке се приликом настављања полажу са преклопима од мин. 10 цм, који се лепе, такође, врућим битуменом.

Полагањем трака на наведени начин постиже се уједначеност покривања слојева, искључује се могућност набирања трака и на тај начин се смањују смичуће силе и отклања могућност стварања напрслина у слојевима и деформације на крајевима.

Код примене трака базираних на слојевима стакленог ткива повезаног врућим високо ставилним битуменом, настављање у подручју преклопа извести заваривањем на пламену пропан гаса, на начин који је технолошки исправан.
Први слој битуменске заварене траке положити слободно или тачкасто лепљено, на подлогу, а наредна покривена изолациона трака, уколико је предвиђена и уговорена, лепи се целом површином за први слој. Заварене траке могу се полагати и поступком заливања битуменом уколико се то предвиди и нагласи у предрачуну радова.

Перфориране и сличне траке не морају се полагати са преклопима, већ се могу сучељавати.

Јединичне цене обухватају вредност материјала који се уграђује, укључујући и отпадак који се ствара приликом кројења, израду, транспорт и уградњу, помоћни материјал, радну

снагу, услуге грађевинске механизације, утрошак погонске електричне енергије и плина и друго.

Обрачун по м^2 или м^1 све по просечним нормама у грађевинарству.

7.11. – 7.17, 7.19. – 7.26. Термоизолација

Ове радове треба изводити у складу са Елаборатом о енергетској ефикасности:

термоизолација у подовима, екструдирана тврда полистиренска пена, типа Styrodur
термоизолација међуспратне конструкције према таванском простору камена вуна преко које се поставља фолија (паропропусна-водонепропусна).
термоизолација у фасадним зидовима и на конструктивним елементима - камена вуна
термоизолација у зони сокле - екструдирана тврда полистиренска пена, типа Styrodur

Јединичне цене обухватају вредност материјала који се уграђује, укључујући и отпадак који се ствара приликом кројења, израду, транспорт и уградњу, помоћни материјал, радну снагу, услуге грађевинске механизације, утрошак погонске електричне енергије и друго. Обрачун по m^2 или m^1 све по просечним нормама у грађевинарству.

7.8. Кровна мембрана

ФПО кровна хидроизолациона мембрана, дебљине 2mm и 1,5mm, типа као Sarnafil TS 77-20 (односно Sarnafil TS 77-15), на бази флексибилног полиофелина. Мембрана је армирана полиестерским плетивом и мора бити УВ стабилна.
Полаже се и механички фиксира за подлогу нерђајућим вијцима са подложном плочицом, у складу са прорачуном произвођача хидроизоласионе мембране (et-Stream, према Еурокоду1).
Боја мембране је бела/ сива Traffic White RAL 9016. Мембрана је на крову слободно положена, на преклопима заварена врелим ваздухом.
По обиму и око продора ХИ мембрана се механички фиксира Sarna Bar системом за подлогу. Број и распоред фиксера као и правац постављања мембране извести по прорачуну произвођача мембране.
Хидроизолација треба да задовољи следеће карактеристике:
- Водонепропусност у складу са EN 1928; Отпорност на пожаре настале споља у складу са ENV 1187, Deo 1-4 BROOF(t1) < 20° EN13501-5, као домаћи ИМС атест у сладу са слојевима крова; Отпорност на град у складу са EN 13583 >30 m/s;
- Отпорност споја на одвајање > 300 N/50 mm u skladu sa EN 12316-2;Отпорност споја на смицање > 500 N/50 mm у складу са EN 12317-2;Чврстоћа при затезању у складу са EN 12311-2: лонгитудинална (md) > 1000 N/50 mm трансверзална (cmd) > 900 N/50 mm;
- Чврстоћа на кидање у складу са EN 12310-2 лонгитудинална (md) > 300N Трансверзална (cmd) > 300 N; Савитљивост на ниским температурама -35 °C у складу са EN 495-5;
- Сливнике, који су посебно обрачунати у Разним радовима, паралелно уграђивати са уградњом хидроизолационе мембране.
- У зони сливника обострано уз кровни назидак уградити слој термоизолације (посебно обрачунато).
- Хидроизолациона мембрана се подиже уз атике и подвлачи испод окапнице само тамо где окапница није од камена.
- До камене окапнице на фасади завршити мембрану на менханички фиксираној FPO лајсни, непосредно уз камену окапницу (на 3-4 cm).
- Спој између мембране, лимене лајсне и камене окапнице извести са течном полиуретанском алифатичном хидроизолацијом у систему Sikalastic 641, са одговарајућим прајмером према подлози.

- Обрачун по м² изведеног хидроизолационог система, у свему према спецификацији произвођача.

8. ОПШТИ ТЕХНИЧКИ УСЛОВИ ЗА АЛУМИНАРИЈУ И БРАВАРСКЕ РАДОВЕ

8.1 - 8.14, 8.20, 8.24, 8.25, 8.47 ОПШТИ ТЕХНИЧКИ УСЛОВИ ЗА АЛУМИНИЈУМСКЕ РАДОВЕ

Овим описом обухватају се сви радови који се односе на израду, испоруку и монтажу фасадних елемената, прозора и врата, укључујући сав потребан материјал, застакљивање, заптивке, израду радиоличких детаља, доставу узорака, израду и доставу прототипова, сертификата и атеста, заштиту изведених радова до предаје инвеститору, чишћење и др.

Цртежи пројектанта и ови описи биће основ за израду радиоличких детаља.

Сви фасадни елементи, врата и прозори одговараће у свему овим општим условима и биће изведени у димензијама и облицима према релевантним детаљним цртежима.

Пре почетка израде детаљних радиоличких цртежа и производње елемената, извођач је дужан да све мере провери.

Материјал и његове карактеристике

Основни материјал за израду фасадних елемената, прозора и врата биће алуминијумски пуни или шупљи вучени профили анодизирани у боји по избору пројектанта.

Котве, шрафови, вијци, завртњи, закивци и други причврсни материјали биће од висококвалитетног челика, антикорозивно заптивени и превучени кадмијумом. На местима где су видљиви биле исте обраде као и вучени алуминијумски профили.

Подконструкција, анкери, пакне и спојеви биле од алуминијума, нерђајућег челика или поцинкованог челика.

Израда елемената

Сви алуминијумски елементи биће урађени према одобреним радиоличким цртежима и детаљима, са стручном радном снагом и под ригорозном фабричком контролом.

Спојеви у рамовима и на угловима биће механички спојени или електро заварени тако да осигуравају јак и чврст спој. Заварени спојеви морају бити перманентно водоотпорни и без оштећења површинске заштите.

Приликом израде потребно је обезбедити дозвољену толеранцију за ширење и скупљање елемената изложених атмосферским утицајима, као и деформације на притисак ветра. Извођач ће сносити сваку одговорност у вези тачног прорачуна, квалитета и димензија, свака деформација у алумонијумским елементима, напрслина или ломљење стакла због неодговарајуће или необезбеђење толеранције биће поправљени од стране извођача о његовом трошку.

Алуминијум мора имати један слој против корозије и против хемијских реакција између два метала који се превлаче пре монтаже.

Састави - места додира алуминијумских профила и армирано бетонске конструкције или зида заптивају се двокомпонентним трајно еластичним гитовима у боји по избору пројектанта.

Обрада

Све експониране и видљиве површине биће машински изглачане до уједначене чисте обраде, без дефекта, мрља од фарбе, огреботина и др.

Алуминијумске профиле завршно обрадити пластифицирањем електростатичким (сувим поступком) бојама према рал-тон карти у тону по избору пројектанта, а у свему према препорукама европске асоцијације Qualicoat и захтевима квалитета ISO 9001.

Заптивке

Заптивке у спојницам од ЕПД (етилен-пропилен-диеномономер) профила.

Подобност и редослед монтаже заптивки морају бити добро простудирани како би се обезбедила оптимална перфоманса и захтевана сигурност.

Заптивке морају бити таквог квалитета да изложеност температурама и другим атмосферским утицајима на њих не може утицати. Заптивеност на пропуштање ваздуха и воде мора одговарати класи "Д".

Заптивене траке и заптивна средства се захтевају на свим експонираним местима.

Заптивне спојеве треба предходно добро очистити, а потом заштити траком и одговарајућим гитовима и другим средствима, у свему према захтеву произвођача.

За адекватну селекцију заптивки, трака и гитова биће одговоран извођач.

Заштита

Извођач ће покрити све експониране алуминијумске површине заштитним слојем како у току транспорта и монтаже не би дошло до оштећења, мрља, абразије мрља цемента и слично.

Сви делови, када је могуће, биће испоручени на градилиште у пластичним навлакама или другом заштитном омоту.
Алуминијумске елементе лагеровати тако да не дође до трења између самих елемената или између елемената и неке друге металне површине.

Сваки алуминијумски део који је оштећен у току транспорта, пре и у току монтаже биће замењен од стране извођача о његовом трошку. Уколико је након завршене монтаже неки алуминијумски део оштећен од стране трећих лица, извођач ће исти заменити о трошку починиоца.

Пре предаје на употребу извођач ће уклонити заштитни материјал и очистити елоксиране алуминијумске елементе ланеним уљем или другим средством за чишћење које ће му дати сјај.

Застакљивање

Стакло мора бити усаглашено са важећим стандардима, не сме имати затамњења, мехуриће и друге грешке, биће испоручено у одговарајућим контејнерима са именом произвођача, гаранцијом, типом, дебљином и тежином.
При застакљивању специјалним стаклима у свему се морају поштовати инструкције произвођача.

Уграђивање стакла извршити заптивкама од ЕПДМ профила отпорних на температурне промене и атмосферилије и помоћу специјалних алуминијумских вучених лајсни.

Посебно водити рачуна о заштити стакла до завршетка и предаје радова инвеститору. Сва поломљена, изгребана или напрсла стакла биће промењена о трошку извођача или починиоца. Уколико, након предаје радова инвеститору, дође до оштећења стакла од стране трећих лица, извођач је у обавези да иста замени уз надокнаду.

Обавезе извођача

Извођач је дужан да за све фасадне елемете, врата и прозоре изради радионичке цртеже са свим чворовима и детаљима који треба да се изведу, да их усагласи са пројектом и да их достави пројектанту на сагласност и оверу.

Извођач је, такође, дужан да пројектанту достави узорке алуминијумских профила, заптивки, гитова, стакла и осталог, као и атесте за све материјале који се уграђују.

Израда радионичких цртежа, усаглашавање са пројектом, достава узорака и атеста се неће посебно плаћати, већ представља уговорену обавезу извођача.

Након овере радионичких цртежа извођач је дужан да о свом трошку уради карактеристичан детаљ величине 500/500mm и да га са атестима прибављеним од надлежне установе достави пројектанту на сагласност.
Извођач је, такође, обавезан да пре него што почне са производњом све димензије отвора на градилишту преконтролише и о томе сачини записник потписан обострано од извођача и инвеститора.

Редовно, свакодневно чишћење објекта у току радова, као и завршно чишћење објекта након завршетка радова је уговорна обавеза извођача. Уколико се извођач исте не буде придржавао, ангажоваће се треће лице на његов терет.

Гаранција

Извођач радова је дужан да обезбеди гаранцију произвођача алуминијума, осталих помоћних и везних материјала и стакла да ће изведени радови бити без дефекта у периоду од десет година од датума предаје радова инвеститора.

Уколико током рада или у периоду гарантног рока дође до дефекта у материјалу, извођач ће исти отклонити о свом трошку.

Обрачун радова

Обрачун се врши по м^2 или комаду испорученог и монтираног елемента за зид-завесу, односно по комаду за врата и прозоре комплетно са носећом конструкцијом, испуном,

спојним и заптивним материјалом, застакљивањем обичним или специјалним стаклима, пластифицирањем алуминијума, транспотром, заштитом и другим дажбинама.

8.15 - 8.18, 8.21 – 8.23, 8.26, 8.27, 8.35, 8.36 – 8.46 и 8.48 ОПШТИ ТЕХНИЧКИ УСЛОВИ ЗА БРАВАРСКЕ РАДОВЕ

Све позиције браварских радова морају бити изведене и уграђене стручно и квалитетно, са квалификованом радном снагом, одговарајућим алатом и материјалима који одговарају у свему техничким прописима, нормативима и СРПС стандардима за ову врсту радова.

За све материјале које уграђује извођач мора да достави атесте од овлашћене надлежне установе (Институт за испитивање материјала РС и сл.), којим потврђује да ти материјали одговарају прописаној и траженој намени. Атести не смеју да буду старији од годину дана од дана уграђивања позиције браварских радова.

Све позиције браварских радова имају се извести у свему према шеми браварије из главног пројекта и према радионичким цртежима за сваку позицију, а уграђиваће се на местима предвиђеним пројектом.

Израда детаља браварије и извођачких цртежа представља обавезу извођача радова. Извођач је обавезан да по склапању уговора, а пре почетка производње достави пројектанту извођачке цртеже и детаље и да их са њим и представником инвеститора усклади са осталим грађевинско - занатским и инсталационим радовима.

Сви извођачки цртежи и детаљи предмет су разматрања и овере пројектанта.

За масовне позиције браварских радова извођач је обавезан да уради односно обезбеди одговарајуће прототипове,. Након писменог усвајања прототипова извођач стиче право да отпочне са серијском израдом или набавком одговарајућих склопова или комплетних елемената.

Остале позиције браварских радова извођач почиње да ради након овере извођачких цртежа и детаља.

Браварске позиције имају се извести од стандардних гвоздених профила, лимова, вучених кутијастих профила различитих пресека, цеви, испуне од челичне обликоване жице и осталих материјала предвиђених описом позиције или материјала који нису били предвиђени описом позиције, уз одговарајућу уградњу, у свему према предвиђеном технолошком поступку.

Детаљи веза, спојева, анкеровања и др. морају бити у свему сагласни са одредбама ЈУ стандарда и технологији произвођача и изведени уз предходну сагласност пројектанта и надзорног органа.

Све позиције браварских радова морају бити прописно заштићене од корозије и завршно обојени.

Спровођење анти корозивне заштите обухвата следеће операције, али се тиме не ограничавају, нити искључују и други поступци, који могу бити технолошки захтевани, по потреби:

- одмашћивање металних профила и лимова одговарајућим средствима;
- чишћење од рђе пескарењем сувим, чистим кварцним песком гранулације од 0,2 до 0,3мм са завршним отпрашивањем компримираним ваздухом;
- бојење темељном бојом (анти корозивно средство-минијум, радидолин или сл.) у два слоја.

Бојење свих видљивих површина извршити са два основна и два завршна премаза бојом на бази хлор каучука у дебљини слоја од d=160 микрона у свему према технологији и упутству произвођача боје у тону по избору пројектанта.

Захтевани гарантни период постојаности боје на свим браварским позицијама, а посебно на фасадним елементима изложеним атмосферским и температурним утицајима износи десет година.

Све позиције браварских радова, осим оних које се набављају од других испоручилаца, раде се у радионици извођача браварских радова, укључујући и анти корозивну заштиту и бојење.

Браваријy заштитити и чувати од оштећења до предаје инвеститору.

Уколико пре извршеног техничког пријема дође до оштећења боје, материјала или прскања стакла, извођач ће свакако оштећење теже природе, заменити благовремено новим елементом о свом трошку.

Под оштећењем боје или материјала подразумева се оштећење које се може запазити са удаљености од 50cm.

Јединичном ценом одговарајуће позиције обухваћена је испорука и уградња анкера и анкерних плочица, конзола, носача и сл., које извођач уграђује приликом бетонирања зидова и међуспратних конструкција, затим, покривене розете, опшивне лајсне, заптивни материјал и друго и то се неће посебно плаћати.

Јединичном ценом, такође, обухваћено је застакљивање браварских позиција. Описом сваке позиције предрачуна биће дефинисано којом врстом стакла и које дебљине ће се извршити застакљивање браварске позиције.

9. ОПШТИ ТЕХНИЧКИ УСЛОВИ ЗА ЛИМАРСКЕ РАДОВЕ

Овим општим условима обухваћени су сви радови који се односе на све врсте покривања крова, опшивања лимом, као и израду и монтажу хоризонталних и вертикалних олука, вентилационих цеви, обраду отвора и сл.

Лимарски радови обухваћени овим условима морају бити изведени у захтеваном квалитету, по свим важећим прописима и у складу са одредбама ових услова.
Сви радови који предходе лимарским радовима морају бити у потпуности завршени, а потребан материјал допремљен по врстама и количинама на удаљености до 50m[1] од места уградње.

Израда детаља браварије и извођачких цртежа представља обавезу извођача радова.

По квалитету и димензијама лимови морају бити сагласни са одговарајућим СРПС стандардима, а уколико ових нема, морају поседовати атесте о испитивању.

Помоћни-везивни материјали: калај, закивци, завртњи и друго морају, такође, бити сагласни са одговарајућим одредаба важећих прописа, као и да буду од одговарајућег

антикорозивног материјала или заштићени на одговарајући начин од штетних утицаја корозије.

Просечне тежине материјала за лимарске радове узимају се из каталога произвођача. Уколико их нема, тежина ће се утврдити мерењем.

Пре почетка радова извођач је дужан да усагласи своје детаље са пројектом, да провери све грађевинске елементе на које се лимарија причвршћује, као и да припреми лимарију од захтеваног материјала, која ће да одговара предвиђеном начину везивања и свим осталим захтевима.

Делови различитих метала не смеју доћи у непосредни додир, да би се спречило стварање галванских струја, корозије или других штетних утицаја.

Сви елементи за причвршћивањем морају одговарати врсти лима и другим условима реалног окружења.

Састави лимова и учвршћења морају бити тако изведени да елементи при топлотним променама могу несметано да дилатирају, а да при том остану непропусни за атмосферилије.

Против штетног утицаја бетона, малтера или опеке, лимови се штите постављањем слоја непескиране тер хартије, што улази у цену позиције и неће се посебно обрачунавати.

Количине извршених обрачунати на следећи начин:

- покривање кровова, по m^2, мерено по косини
- опшивање венаца, назидака и атика - по m^1, мерено по спољној најдужој ивици
- увале на крову по m^1, мерено по осовини увале
- солбанци мерено по m^1
- опшивање калканских и пожарних зидова по m^2 развијене ширине, по m^1, мерено по ивици окапнице
- опшивање кровних лежећих прозора - по комаду
- водокотлићи, луле, вентилације и др. - по комаду
- опшивање лимом испод олука по m^1, мерено по ивици окапнице
- висећи и лежећи олуци по m^1, мерено по спољној ивици
- вертикалне олучне цеви по m^1, мерено по осовини
- дилатације мерено по m^1

Јединичном ценом обухваћени су: набавка материјала, израда елемената са уобичајеним растуром, сви помоћни и везивни материјали, алат, спољни и унутрашњи транспорт, уградња, радна скела до 2,0 m висине, заштита изведених радова до предаје инвеститору, плате и све остале дажбине.

10. ОПШТИ ТЕХНИЧКИ УСЛОВИ ЗА ЧЕЛИЧНЕ КОНСТРУКЦИЈЕ

Радити према важећем Правилнику за грађевинске конструкције ("Сл.гласник РС", бр.89/2019, 52/2020 и 122/2020).
Челична конструкција (кровна, као и други конструктивни, статички или декоративни системи), изводи се од ваљаних, кутијастих или цевастих профила, прописаних пресека и

димензија, у свему према пројекту, статичком прорачуну, радионичким детаљима и другим упутствима и експлицитним захтевима пројектаната.

Квалитет материјала предвиђеног за израду челичне конструкције, мора да буде у складу са одговарајућим SRPS стандардима који су на снази као и другим (ГОСТ, АСТМ, БС, ДИН и сл.).

Све монтажне везе изводе се завртњима класе 5.8 или њиховим еквивалентом, а шавови електродама Е 42, ГОСТ 9467-75 или њиховим еквивалентнима предвиђеним другим прописима и стандардима.

За све помоћне материјале извођач је дужан да обезбеди атестну документацију, као и све потребне снимке и контролу верификоване организације.

Извођач монтажних радова обавезан је да предузме све потребне мере како би се за сваки елемент у било којој фази монтаже осигурала стабилност и осигурало безбедно даље извођење.

Технологија заваривања

За постизање одговарајућег квалитета заварених спојева треба обезбедити да:

- механичке карактеристике материјала завареног споја буду једнаке или боље од механичких карактеристика основног материјала
- облик завареног споја обезбеђује исправан и непрекинут ток сила

Приликом заваривања мора се обратити пажња да се ефекти деформација као последица ове операције сведу на најмању могућу меру.

Шавови и варови морају бити прописаног квалитета. Уколико није посебно означена, дебљина шава мора да буде бар 70% најмање дебљине елемента.

Пре извођења појединих варова неопходно је да се изврши прецизно формирање пројектом предвиђене геометрије конструкције проваром „хефтањем“.

Након „хефтања“ извршити контролу и утврдити да ли је пројектом прописана геометрија конструкције исправно постављена, извршити контролу квалитета провара „хефтања“ и по потреби извршити ојачање слабијих места предходно завршених подсклопова.

Све привремене варове „хефтања“ извести са спољашње стране, док страна на којој се врши дефинитивна припрема за вар остаје чиста.

Заваривање извршити ручно - електролучно или полуаутоматски, у заштитној аргонској атмосфери.
Површине појединих елемената у зони извођења шава морају да буду чисте и без трагова корозије.

Варилачке операције спроводити у климатским - атмосферским условима, који су одговарајући и повољни за ту врсту посла.

Заштита

Антикорозивну заштиту челичне конструкције извршити у складу са одредбама Правилника о техничким мерама и условима за заштиту челичних конструкција од корозије (Сл.лист СФРЈ бр.32/70) и обојити је са два основна и два завршна премаза

бојом на бази хлор - каучука у дебљини слоја од 160 микрона у свему по прописаној технологији произвођача боје, а у тону по избору пројектанта.
Противпожарну заштиту челичне конструкције извршити у складу са SRPS важећим стандардима и SRPS ISO 834, у трајању од 60 минута.

Обрачун

Обрачун извршених радова извршити по килограму уграђене, заштићене од корозије и пожара и финално обојене конструкције.
Јединичним ценама обухвата се: набавка материјала, израда елемената са уобичајеним растуром, сви помоћни и везивни материјали, алат, спољни и унутрашњи транспорт, уградња, радне скеле, заштита изведених радова до предаје инвеститору, плате и све остале дажбине.

11. ОПШТИ ТЕХНИЧКИ УСЛОВИ ЗА КЕРАМИЧАРСКЕ РАДОВЕ

Ови општи услови су саставни део описа по појединим позицијама радова и односи се на облагање зидова и подова свим врстама керамичких плочица унутар објекта и изван њега.

Керамичарски радови морају бити изведени тако да буду задовољавајућег квалитета, из ангажовање одговарајуће радне снаге, а у складу са важећим SRPS стандардима и техничким прописима за извођење ове врсте радова.

Сав материјал који се уграђује у објекат мора бити нов неупотребљаван, осим ако појединачним описом радова није предвиђено друкачије и мора да одговара постојећим SRPS стандардима за квалитет и димензије.

По потреби, а према захтевима из пројеката или другим описима, керамичке плочице и везиво морају да буду кисело отпорни.

Уколико за одређене плочице не постоји стандард, за исте се мора прибавити атест надлежне установе Института за испитивање материјала РС (или друга овлашћена организација), којим се морају потврдити следеће карактеристике:

- да су ивице оштре, праве, паралелне и неоштећене,
- да плочице не садрже никакве растворљиве соли или друге штетне састојке,
- да им је видљива површина без зареза и мехурића,
- да им је боја уједначена,
- да је упијање воде у границама предвиђеним SRPS за одговарајућу врсту плочица,
- да су, по потреби, кисело отпорне

Везивни материјали

Везивни материјали - цементни малтер и лепак морају по квалитету да одговарају, такође, SRPS што се доказује одговарајућим атестима.

Цементни малтер или лепак морају бити нанети у нормативима прописаној или проспектом произвођача предвиђеној дебљини, тако да обезбеђују потпуно и трајно пријањање керамике за подлогу и не смеју променити нити оштетити подлогу.

Цементни малтер мора бити припремљен и израђен од мешавине цемента и песка и по потреби са додатком неког средства за убрзање везивања, пластифицирање и по потреби обезбеђена да буде отпоран на штетно дејство киселе средине.

Адитиви за убрзање везивања малтера или пластификатори не смеју изазивати никакве штетне последице услед хемијских утицаја изазваних при додиру подлоге са осталим материјалима који се уграђују.

Вода мора бити чиста, не сме да садржи никакве састојке који би штетно деловали на подлогу, керамичке плочице или масу за заптивање.

Лепак за лепљење керамичких плочица мора бити декларисан за одређену врсту радова и атестиран у овлашћеној установи. Чврстоћа на смицање плочица у равни зида мора да буде мин. 3 kp/cm^2. Произвођач мора дати детаљна упутства за примену лепила, као и за потребне предрадње којих се извођач мора стриктно придржавати.

Заптивни материјали

Заптивни материјали који служе за заптивање спојница морају одговарати својој намени и морају се користити стриктно по упутству произвођача.

Пре фуговања сачекати да се везивни материјали и подлога потпуно стегну, а потом проверити дубину и чистоћу спојница. Спојнице испунити у свему према пројекту и детаљу, а након фуговања плочице очистити од вишка материјала. Када се спојнице потпуно осуше, плочице полирати сувом крпом.

За одређивање ширине спојница између керамичких плочица употребити ПВЦ крстиће који се пре фуговања морају обавезно уклонити.

Припрема подлоге

Пре почетка радова обезбедити да подлога буде одмашћена и припремљена за прихватање везивног средства и облоге од керамичких плочица.

Код облагања зидова плочицама у цементном малтеру бетонске зидове предходно орапавити пиковањем и испрскати цементним млеком, а код зидова од од опеке зидне спојнице издубити и површине испрскати ретким цементним малтером од просејаног шљунка гранулације до 4 mm, размере 1:1.

Код облагања зидова плочицама на лепку обезбедити да подлога од цементног малтера буде неоштећена, довољно равна за прихватање везивног материјала, чиста, орибана благим раствором детерџента, да би се уклониле све нечистоће, добро испрана чистом водом и сува.

Подлога за постављање подних плочица у цементном малтеру мора бити на коти која обезбеђује израду потребне дебљине цементног малтера. Малтер је размере 1:3, у слоју мин. 20 mm и макс. 30 mm, равна са дозвољеном толеранцијом "10mm, мерено летвом L=4,0 m, сува и чиста.
Подлога за полагање подних плочица лепљењем мора да буде сува, чиста и равна, са дозвољеним одступањем од пројектоване коте "3 mm, мерено летвом дужине L=4,0 m.

Облагање зидова и подова у унутрашњости објекта започети након што су просторије омалтерисане, постављени рамови за столарију и браваријy, а све врсте инсталација спроведене и испитане.

Облагање зидних површина извести потпуно равно и вертикално, без таласа са спојницама мин. 2mm ширине. Хоризонталне спојнице пратити по целом обиму просторије, а вертикалне извести под висак. Све ивице, такође, морају бити вертикалне.

Полагање плочица отпочети тек после одговарајућих прорачунавања и уклапања њихових димензија у систем фуга према захтеву пројектанта.

Код великих просторија дуж споја са зидовима први ред плочица поставити у облику благе риголе чија је изводница до зида нижа за половину дебљине плочице, тако да се вода од конденза који се хвата на зидовима и поду објекта каналише и слива према подним решеткама.

Облагање почињати са оба краја зида целом плочицом, тако да сечена плочица буде у средини зида.

Сечена плочица не сме бити мања од 1/2 целе плочице. У случајевима где се то не може избећи, потребно је сећи два вертикална реда плочица.

Пре почетка посла извођач је дужан да геодетски сними површине на којима ће се плочице полагати и да сачини план, редослед и утврди начин полагања плочица, о чему је дужан да пре почетка извођења упозна надзор.

Облагање зидова у санитарним чворовима вршиће се у цементном малтеру без обзира да ли се ради о зидовима од опеке или бетона, уколико предрачуном није предвиђено другачије.

Висина облагања зидова у санитарним чворовима биће до плафона, уколико предрачуном радова није предвиђено другачије.

У случају када су просторије са спуштеним плафонима, плочице се полажу до на 50мм изнад доње коте спуштеног плафона.

Облагање зидова у кухињи вршиће се одговарајућим лепком преко омалтерисане или бетонске подлоге.

Висина облагања зидова у кухињи биће x=600 mm изнад кухињских елемената, уколико предрачуном није предвиђено другачије.

Поплочавање подних површина извести равно, без таласа и грбина, са потпуно равним површинама или у нагибу на местима где је то пројектом предвиђено.

Дозвољена одступања код подова у односу на коту пода 3 mm мерено летвом дужине 5,0 m.

Плочице полагати у цементном малтеру или лепљењем, што ће бити одређено предрачуном радова или технолошким поступком који се за дати случај захтева.

У циљу заштите подова забрањен је сваки саобраћај и кретање људи у трајању од најмање три (3) дана од момента завршетка поплочавања.
Зидове и подове, након завршеног полагања плочица, фуговати белим цементом ако предрачуном није одређено другачије.

Пре почетка радова извођач је обавезан да пројектанту и надзорном органу достави узорке материјала који се уграђују и њихове атесте на сагласност.

Извођач је дужан да изведене радове чува од оштећења до предаје инвеститору, као и да сва евентуално настала оштећења отклони о свом трошку. Под оштећењем сматраће се свака напрсла, изгребана или окрзнута плочица.

Редовно свакодневно чишћење објекта у току радова, као и завршно чишћење објекта након завршетка радова, уговорна је обавеза извођача. Уколико се извођач исте не буде придржавао, ангажоваће се треће лице на његов терет.

Обрачун радова

Обрачун се врши по m^2 за изведене површине зида или пода, односно по m^1 при чему се мора назначити развијена ширина чела и газишта.

Степеништа се обрачунавају по m^2 обложене површине или по m^1 при чему се мора назначити развијена ширина чела и газишта.

Прозорски отвори величине до 0,50 m^2 не одбијају се, а облагање шпалетни и банака не обрачунава се посебно.

Јединичном ценом обухваћен је сав рад, спољни и унутрашњи транспорт и испорука потребног везног, грађевинског и помоћног материјала, давање узорака и атеста, мање поправке подлоге, потребна покретна скела, алати, заштита изведених радова од оштећења до предаје наручиоцу, чишћење и све остале законске дажбине.

12. ОПШТИ ТЕХНИЧКИ УСЛОВИ ЗА ПОДОПОЛАГАЧКЕ РАДОВЕ

Овим општим описом обухваћени су услови испоруке и уградње свих подних облога које се постављају на предходно припљењену подлогу, а сатоји се од:

- гуме и ПВЦ материјала
- осталих материјала специфичних карактеристика (ламинантне подне облоге, антистатик подови лепљени директно на подлогу).

Полагње ових подлога врши се лепљењем одговарајућим лепковима на припремљену подлогу од цементне кошуљице или цементног естриха од бетона марке 20, које се пре постављања подне облоге, по потреби, равнају масом за изравнање (олма или слично), што улази у јединичну цену пода и не плаћа се посебно. Ламинантне подне облоге се не лепе на подлогу, већ се постављају преко слоја филца и ламеле се међусобно спајају системом клик-клак.

Пре постављања подних облога подне површине прегледати, очистити, отпрашити и опрати.

Облоге се постављају на апсолутно чисту и суву подлогу. При постављању облога које се лепе користе се атестирани одговарајући лепкови, који морају да обезбеде чврсту и трајну везу подлоге са подном облогом.

Сви уграђени материјали морају одговарати релевантним стандардима РФ што се доказује атестом.

Код састава различитих врста подова (тепих керамика, тепих паркет, тепих мермер и сл.) у истом нивоу, уградити праг од храстовине или месингану разделну траку дужином састава, што се посебно обрачунава.

Подне облоге од гуме и пвц материјала

Предвиђа се уградња свих врста подова од гуме (бобичасте, ребрасте и равне) и ПВЦ материјала, у плочицама или тракама, I класе.

Врста гуме или ПВЦ материјала боју и дебљину одређује пројектант на основу поднетих узорака које обезбеђује и подноси пројектанту и надзору на одобрење извођач.

Сви спојеви трака или плоча морају бити изведени потпуно право, без уочљивих одступања у боји, дезену, са саставима на додир.

Траке или плоче са неправилно исеченом или оштећеном ивицом код украјања не смеју се употребити.

Поред свих обимних зидова, уколико пројектом није одређено другачије, предвиђа се уградња угаоне пластичне лајсне у боји подне облоге, што улази у јединичну цену пода и неће се посебно обрачунавати.

Обрачунава се по m^2 постављеног пода према врсти и квалитету издвојено у посебне позиције, комплетно са масом за изравнавање и угаоном ПВЦ лајсном.

Подна облога од синтетичког каучука - д=2.00mm типа као Noraplan еко или истих и бољих карактеристика

Материјал у ролнама дим 1,22x15,00 мт, дебљине 2mm. Може да буде и у плочама 610x610 mm.
Ватроотпорност по стандарду EN 13 501 - 1: резултат Cfl-s1, по DIN 4102 је B1.
Савитљивост по стандарду EN 435, поступак A: захтев је радијус 20mm без пукотина, а резултат испуњено.
Отпорност на хабање код оптерећења 5 N по стандарду ISO 4649, поступак A: захтев је ≤250 mm3, а резултат је 200 mm3.
Противклизност по стандарду DIN 4102: резултат је B1.
Токсичност гасова при горењу по стандарду по стандарду DIN 53 436: резултат-карбонизовани гасови нису отровни.
Противклизност по стандарду DIN51 130: захтев је BGR 181 а резултат је R9
Апсорпција буке при ходу по стандарду ISO 140-8: резултат 5dB.
Дејство хемикалија по стандарду EN 423: за сваку хемикалију може се добити посебан тест зато што резултат зависи од концентрације и трајања реакције.
Електростатичност по стандарду EN 1815 . резултат антистатичан.
На спојевима са зидом поставити соклу - холкер профил, висине h = 10 cm од фазонских елемената, под углом од 90°, заобљених у превоју.

"Nora" подне облоге су отпорне на мрље од: урина, крви, јода, разнох дезинфекционих средстава као и реагенаса.
Ове подне облоге су због своје хомогене структуре резистентне на бактерије.
"Nora" подне облоге се никад НЕ ВОСКИРАЈУ, због своје хомогене структуре (за разлику од других подних облога које морају да се воскирају због своје хетерогене структуре).
Код "Nora" подних облога није потребно варење спојева, сем укоплико је захтев инвеститора.
Уградњу вршити у свему према упутствима, спецификацијама и технологији произвођача.

12.9. Подна антистатик облога од синтетичког каучука - д=2.00mm (П2) - типа као Noraplan signa ed или истих и бољих карактеристика

Ватроотпорност по стандарду DIN 4102 је B1, а по EN 13 501 - 1: резултат Cfl-s1
Савитљивост по стандарду EN 435, поступак A: захтев је радијус 20mm без пукотина, а резултат испуњено.
Отпорност на хабање код оптерећења 5 N по стандарду ISO 4649, поступак A: захтев је ≤250 мм3, а резултат је 200 mm3.
Токсичност гасова при горењу по стандарду по стандарду DIN 53 436: резултат-карбонизовани гасови нису отровни.
Противклизност по стандарду DIN51 130: захтев је BGR 181 а резултат је R9 и R10.
Апсорпција буке при ходу по стандарду ISO 140-8 : резултат 6dB.
Дејство хемикалија по стандарду EN 423:за сваку хемикалију може се добити посебан тест зато што резултат зависи од концентрације и трајања реакције.
Отпор на уземљење по стандарду EN 1081: резултат је 10 на 6 - 9 *10 на 7 0hm.
Електрични напон по стандарду ESD STM ≤10v.
Изолациона отпорност по стандарду VDE 0100-600 : резултат је ≥5*10 на 4 0hm.
На спојевима са зидом поставити соклу - холкер профил, висине h = 10 cm од фазонских елемената, под углом од 90º, заобљених у превоју.
"Nora" подне облоге су отпорне на мрље од: урина, крви, јода, разнох дезинфекционих средстава као и реагенаса.
Ове подне облоге су због своје хомогене структуре резистентне на бактерије.
"Nora" подне облоге се никад НЕ ВОСКИРАЈУ, због своје хомогене структуре (за разлику од других подних облога које морају да се воскирају због своје хетерогене структуре).
Варење је обавезно код електро одводљивих подова, и sa те подове се користи посебна маса за изравнавање пода, као и лепак. Бакарна трака је обавезна јер одводи вишак електрицитета у место за уземљење.
Уградњу вршити у свему према упутствима, спецификацијама и технологији произвођача.

12.1. Уградња дуплог електропроводљивог пода

Карактеристике пода су следеће:контактна отпорност 200 kΩ, носивост мин 15 kN/m². Висина пода од подлоге према пројекту (35 cm, 50cm). Дупли под се израђује од калцијум сулфатних панела 60x60см, постављених на носиве стубиће. Носиви стубићи - стопице се састоје од подлоге, самозавртујућег стуба и носиве подлоге на коју се поставља PVC подлошка. На монтиране подове завршно се постављају плоче од каучука 60x60/0.2cm, које морају бити трајно антистатичне отпорне и незапаљиве. Дуж зидова се постављају заптивајуће траке. За одвођење вишка електрицитета користити бакарну траку (1,0m за површину од 40 m² , која се повезује на уземљење).

12.6. Marmorino Floor Unico

Марморино Уницо је једнокомпонентна акрилна смола на бази воде са веома ниском емисијом лако испарљивих органских једињења, без растварача, не садржи ни бисфеноле, ни цемент, ни деривате. Под се изводи као монолитан (може и без фуга) са холкелом на споју са зидом.
Предвиђен је да се угради преко следећих подлога: бетонске подлоге завршно обрађене заглађеном цементном кошуљицом или равнајућим слојем на бази цемента, подлога од ливеног тераца или плочица.
Подлогу треба припремити тако што све нестабилне делове треба учврстити и одстранити све делове који нису у равни потом пребрусити целу површину
Пукотине и фуге (када се ради преко плочица) попунити са производом Fondo Floor Epox који се меша са кварцним песком 0,3-0,9 у односу 1:8 уз претходно наношење производа Primer Unico који је растворен у води у односу 1:1. Ако је подлога изузетно неравна аплицирати и слој за нивелисање.
Тако равну површину после 12 сати пребрусити, нанети прајмер Primer Unico и развући мрежицу од стаклених влакана од 70gr. Шпатулом развући по читавој површини производ Fondo Floor Epox помешан са 100-120% кварца 04S.
На још увек влажан производ посути тај исти кварц док се не засити.
На припремљену подлогу нанети MARMORINO FLOOR UNICO глатком челичном или пластичном шпатулом у два наноса. Између слојева брусити површину са брусним папиром гранулације 120. Након комплетног сушења (20/24 сата) на температури од 20°C, поново брусити површину. Након овако обрађене површине нанети завршни лак у два наноса Finitura Floor Opaca (полу мат) као заштитни површински слој а како би се побољшале карактеристике отпорности на гребање.
Укупна дебљина свих слојева 3-4mm. Тон по избору у складу са РАЛ картом.
Индустријски епоксидни под
Подлога на коју се наноси треба да буде сува и избрушена. Епоксидна смола се наноси директно на бетонску подлогу преко одговарајућег прајмера у првом слоју у танком наносу. Други слој је дебљи од 1-2mm. Боја сива у тону по РАЛ карти.

Уградњу подова вршити у свему према технологији, условима, детаљима и атестима произвођача

Напомена:
Постављање подних облога се изводи након завршетка свих унутрашњих радова одови од осталих материјала специфичних карактеристика

Ови подови изводе се искључиво по технологији произвођача са стручном радном снагом.

Јединична цена обухвата следеће:
- сав материјал и рад,
- спољни и унутрашњи транспорт,
- изравнавајућу масу,
- услове о запаљивим материјалима и ХТЗ заштита,
- гаранцију о дуготрајности паркета и лака,
- трошкове евентуалне поправке нестручно изведених радова код украјања и обимних завршетака,
- узимање узорака и трошкове испитивања,
- трошкове евентуалних поправки у гарантном року.

13. ОПШТИ ТЕХНИЧКИ УСЛОВИ ЗА МОЛЕРСКО ФАРБАРСКЕ РАДОВЕ

Све позиције молерско фарбарских радова морају бити изведене стручно и квалитетно, са материјалима који у свему одговарају техничким прописима, нормативима и важећим SRPS стандардима и то у оним просторијама где је то предвиђено извођачким пројектом.

Материјали се могу уграђивати и примењивати само на оним површинама за које су одговарајући према својим физичко хемијским и механичким особинама и намени, имајући у виду микро климу и друге особености предметног објекта, тј. да буду, по потреби и отпорни на корозију, хидрофобни и фунгицидни.

Материјали који нису обухваћени SRPS стандардима морају бити првокласног квалитета и за ове материјале извођач је дужан да достави одговарајуће атесте о извршеном испитивању.

Извођач је обавезан да пре почетка радова достави наручиоцу атесте за све материјале које уграђује. Атесте издаје организација која је овлашћена за ову врсту послова и они не смеју бити старији од једне (1) године рачунајући од дана издавања до дана почетка извођења радова на објекту.

Наручилац има право да, по потреби, или у случају сумње на терет извођача провери квалитет материјала, које извођач употребљава приликом извођења радова. У ту сврху извођач је обавезан да преда наручиоцу одговарајућу количину материјала који ће се испитивати.

Ако се испитивањем утврди да неки материјал не одговара траженом и уговореном квалитету, извођач је обавезан да такав материјал уклони са градилишта, отклони лоше изведене радове и да их изведе поново, о свом трошку са и уз употребу материјала који задовољавају установљене критеријуме квалитета.

Почетак и завршетак молерско фарбарских радова мора да буде усклађен са установљеном динамиком извођења радова на градилишту, а извођач је дужан да учествује у изради исте, као и да појединости из таквих докумената пружи на увид надзору.

Дужина трајања гарантног рока регулисаће се уговором.

Обојене површине морају да буду чисте, без трагова четки и ваљака. Боја и тон морају да буду уједначеног интезитета, без мрља. Боја мора потпуно да прекрије подлогу. Сви завршеци обојених површина морају да буду равни и правилни, као и састави са вратима, прозорима и сл.

Наношење боје је ручно или машински - шприцањем.

Код вишеструких премаза предходни премаз мора бити потпуно сув пре него што се нанесе следећи.

Само на суве и припремљене подлоге дозвољено је наношење боје.

Извођач је обавезан да пре почетка радова добро очисти подлогу од механичких нечистоћа, прашине и масноћа.

Креч или посне боје у облику емулзија, после наношења не смеју се љуштити и морају бити отпорне на отирање. Према упутству произвођача, после рока за везивање могу да се бришу лаким трљањем крпом.

Дисперзивне боје, уљни и безуљни лакови, уљане боје и мат уљане боје морају бити постојане на прање уколико, према упутству произвођача, после рока за везивање могу да се перу меким сунђером и водом са малим додатком (око 1%) неутралног средства за прање, а да се вода при том не обоји.

Обојене површине морају бити отпорне на светлост, утицај температуре, разне хемијске и механичке утицаје, влагу и атмосферилије.
Уљане боје не смеју да се мрешкају и да пуцају. За све врсте премаза употребити боје са пигментима отпорним на светлост.

Избор боја врши пројектант, наручилац радова или одговорни представник наручиоца, по договору.

Извођач је обавезан да поднесе, пре набавке материјала, тон карте за одговарајуће материјале. Извођач је обавезан да уради пробне узорке величине 1,00 х 1,00 м за сваку врсту бојења и може да приступи финалном бојењу тек по добијању писмене сагласности лица одређеног да изврши избор боја. Међутим, оваква сагласност не лишава извођача одговорности за квалитет изведених радова.

Због запаљивости одређених боја, лакова и разређивача извођач се мора строго придржавати упутства произвођача како за време рада, тако и при ускладиштењу материјала, па је стога извођач обавезан да предузме све мере заштите и безбедност сходно ХТЗ прописима.

Након сваке употребе амбалажу треба прописно заклопити, а то исто важи и за празну амбалажу, која се мора уредно уклањати из радног простора.

За време извођења радова извођач је дужан да спречи да се услед непажње својих радника испрљају већ изведене друге врсте радова других извођача. У противном, извођач је обавезан да надокнади наручиоцу вредност извршених поравки на тим радовима.

Пре почетка посла извођач је дужан да писменим путем обавести надзор о свим запаженим грешкама или оштећењима већ изведених радова, после којих он почиње да ради, како би се осигурао од преузимања одговорности за затечено стање и незадовољавајући квалитет свога посла услед тога.

Обрачун изведених радова извшиће се у складу са техничким условима за извођење завршних радова у грађевинарству.

У свему осталом важе одредбе техничких услова за извођење молерско фарбарских радова у скалду са SRPS стандардима.

14. ОПШТИ ТЕХНИЧКИ УСЛОВИ ЗА КАМЕНОРЕЗАЧКЕ РАДОВЕ

Припрема подлоге

Пре почетка радова обезбедити да подлога буде одмашћена и припремљена за прихватање везивног средства и облоге од камене плоче.

Подлогу очистити од старог везивног материјала, одпрашити изнивелисати адекватним лепковима. Тако припремљену подлогу премазати прајмером за СН везу и по потреби уградити рабиц мрежицу која се лепи грађевинским лепком. На такву подлогу врши се монтажа плоча.

Монтажа плоча може бити на лепак и сува монтажа.

Лепљење плоча

Лепак за лепљење камених плоча мора бити декларисан за ову врсту радова и атестиран у овлашћеној установи. Лепак треба да је на бази цемента, класе -S1, у боји камена.

Лепак мора поседовати атест о прионљивости за постојећу подлогу.

Произвођач мора дати детаљна упутства за примену лепила, као и за потребне предрадње којих се извођач мора стриктно придржавати.

Лепак се наноси на полеђину сваке плоче и на подлогу у потребној дебљини.

Одступање за плочу димензија 40/40 cm за класу А дозвољено је 1mm.

Услови које морају да задовоље нове камене плоче које се уграђују су:

- Камене плоче су класе А- плоча мора бити без прслина , видна површина мора бити уједначеног изгледа (боје и шаре) карактеристичног за тражену врсту камена и степен и начин обраде.
- Испоручилац камена потребно је да достави атест о физичко механичким карактеристикама узорака камена који уграђује, од акредитоване домаће лабораторије који морају бити важећи на дан испоруке камена.
- Услови квалитета за камен од кога се израђују камене плоче морају да задовоље све параметре по СРПС ЕН 1341:2015.
- Пре извођења радова потребно је узети узорак плоча за облагање и доставити резултате испитивања Ндзорном органу.

Обрада плоча – видна страна може бити необрађена или обрађена – брушена, фино брушена или глачана , као и друга врста обраде.

За Фино брушену плочу – видна површина мора бити равна, трагови резаног алата и бруса не смеју се познавати- користити брус финоће бр.400.

Радови на санацији уграђених плоча

Када се постојеће плоче демонтирају, пошто су у добром стању, потребно их је очистити од остатака везивног материјала и целе неоштећене плоче обележити и одложити на место које одреди Инвеститор. Након припреме подлоге лепити плоче на првобитно место.

За нивелацију плоча користити системе који су атестирани за ову врсту радова и материјале који неће изазвати негативну реакцију са лепком или каменом обзиром да трајно остају уграђени у лепак.

Чишћење фасаде обложене каменим почама

Фасаду очистити адекватним хемијским средствима (нитро разређивач, киселине атестиране за чишћење карбонатних стена и слично) од нанете фарбе и наталожене нечистоће.

Спојнице очистити (механички или хемијски) и запунити адекватним фуг масама отпорним на атмосверилије и трајно еластичне).

Заптивни материјали

Заптивни материјали који служе за заптивање спојница морају одговарати својој намени и морају се користити стриктно по упутству произвођача.

Пре фуговања сачекати да се везивни материјали и подлога потпуно стегну, а потом проверити дубину и чистоћу спојница. Спојнице испунити у свему према пројекту и детаљу, а након фуговања плоче очистити од вишка материјала. Када се спојнице потпуно осуше, плоче полирати сувом крпом.

За одређивање ширине спојница између плоча употребити ПВЦ крстиће који се пре фуговања морају обавезно уклонити.

Пре почетка радова извођач је обавезан да пројектанту и надзорном органу достави узорке материјала који се уграђују и њихове атесте на сагласност.
Извођач је дужан да изведене радове чува од оштећења до предаје инвеститору, као и да сва евентуално настала оштећења отклони о свом трошку. Под оштећењем сматраће се свака напрсла, изгребана или окрзнута плоча.
Редовно свакодневно чишћење објекта у току радова, као и завршно чишћење објекта након завршетка радова, уговорна је обавеза извођача. Уколико се извођач исте не буде придржавао, ангажоваће се треће лице на његов терет.

Обрачун радова
Обрачун се врши по м2 за изведене површине зида или пода, односно по м1 при чему се мора назначити развијена ширина чела и газишта.
Степеништа се обрачунавају по м2 обложене површине или по м1 при чему се мора назначити развијена ширина чела и газишта.
Прозорски отвори величине до 0,50 м2 не одбијају се, а облагање шпалетни и банака не обрачунава се посебно.

Јединичном ценом обухваћен је сав рад, спољни и унутрашњи транспорт и испорука потребног везног, уградбеног и помоћног материјала, давање узорака и атеста, мање поправке подлоге, потребна покретна скела, алати, заштита изведених радова од оштећења до предаје наручиоцу, чишћење и све остале законске дажбине.

15. ОПШТИ ТЕХНИЧКИ УСЛОВИ ЗА ФАСАДЕРСКЕ РАДОВЕ

Материјали

Сви радови на обради фасаде морају бити изведени стручно и квалитетно са стручном радном снагом и материјалима према одговарајућим стандардима.

Извођач је обавезан да пре почетка радова доставити наручиоцу атесте за све материјале које ће употребити при извођењу својих радова. Атести морају бити издати од стране установа овлашћених за ову врсту радова и не смеју бити старији од једне године почев од дана издавања атеста до дана када је извођач отпочео са извођењем радова на објекту.

За све материјале који нису обухваћени стандардима извођач је дужан да прибави одговарајуће атесте да исти одговарају својој намени.

Материјали се могу уграђивати и примењивати само на оним површинама којима својим физичко-хемијским и механичким особинама одговарају.

Цемент мора да буде квалитета какав је прописан одредбама SRPS EN 196-1:2017, а креч одредбама SRPS EN 459-1:2016.

Вода мора да буде чиста, без хемикалија и других примеса и мора одговарати одредбама важећих SRPS стандарда.

Малтерисање

Малтер за малтерисање мора да одговара одредбама SRPS стандарда.

Са малтерисањем почети тек када се објекат релативно слегне (након 2-3 месеца) и када се зидови потпуно осуше на одговарајућој температури.

Пре почетка малтерисања зидови морају бити чисти и суви, односно добро наквашени код малтерисања цементним малтером. Ради доброг пријањања малтера, спојнице морају да буду добро очишћене и издубљене до дубине од 15 mm.

Уколико је на зидовима избила шалитра, извођач је обавезан да их пре малтерисања о свом трошку четком очисти и опере раствором соне киселине у води размере 1:10.

Све бетонске површине, уколико се малтеришу, било да су ливене или зидане (блокови), без обзира да ли је у одговарајућој позицији наглашено, морају се предходно испрскати пачокирати ретким цементним малтером, што се неће посебно плаћати, већ улази у цену позиције.

Основни слој грунт мора добро везати за фасадне површине и за фасаду од вештачког камена. Изводе се од цементног малтера у дебљини од 20 мм, а за фасаде са завршном обрадом од племенитог малтера или бојене фасаде, основни слој се изводи од продужног малтера.

Површина основног слоја мора бити избраздана да би завршни - горњи слој могао добро да се веже за основни слој.
Фасадне акрилне или дисперзивне боје наносе се на бетонске или омалтерисане површине.

Фасадне акрилне, силикатне или силиконске боје наносити у два слоја помоћу четке, ваљка или апарата за прскање. За први слој боји се додаје 10% разређивача, док се други слој наноси неразређен.

Време сушења појединих слојева износи око 10 часова.

Обрада декоративним малтером
Преко гитер блока, опеке или бетона са спољне стране постављају се плоче камене вуне дебљине према пројекту, лепе и фиксирају типловима са челичним језгром за зидове. Карактеристике вуне и постављање у свему према опису из предмера радова **.** Преко плоча се лепи арматурна мрежица, потом се наносиосновни премаз а потом завршна обрада - декоративним малтером на силикатно силиконској основи, у тону по избору пројектанта. Пре наношења декоративног малтера на подлогу нанети одговарајући прајмер.

15.2. Вештачки камен

Вештачки камен је смеша цемента, дробљеног минералног агрегата и воде са додатком боје по захтеву пројектанта. На један запремински део цемента долази 2-2,5 запреминског дела дробљеног агрегата, зависно од крупноће агрегата.

Уколико се употребљава агрегат разне крупноће зрна, сви његови састојци се морају замешати у суво, потом додати прописну количину воде за добијање коезинстенције малтера за израду вештачког камена.

Смеша вештачког камена наноси се у слоју дебљине 15-30 мм, зависно од завршне обраде, преко основног слоја од цементног малтера који предходно треба добро наквасити.

Када се завршни слој мало просуши, изглетовати га, а када се везивање потпуно заврши и завршни слој довољно отврдне (после 5-7) извршити ручно завршну површинску обраду, како је предвиђено пројектом.

Завршна обрада може бити:

- пиковање
- штоковање
- санирање
- босирање
- брушење

За време великих врућина након глетовања вештачки камен треба лагано прскати чистом водом.

Квалитет радова

Пре фасадерских, морају се извести предходни радови, као што су столарски, браварски, изолације и друго.

Фасадерски радови се не могу изводити по лошем времену које би могло да утиче на квалитет изведених радова.

Све изведене површине морају бити потпуно равне, вертикалне или на местима где је предвиђено, хоризонталне, косе или обле. Углови морају бити са оштрим ивицама или облика какав је предвиђен пројектом и детаљима.
Основни слој мора да чврсто прионе за зидове, што се проверава куцањем челичном шипком на разним деловима обрађених површина. Делове који нису добро прионули извођач је обавезан да обележи и о свом трошку обије и изврши одговарајућу поправку.

Све фасадне површине било да су бојене или обрађене у вештачком камену морају бити уједначеног тона и структуре, без појаве флека и без уочљивих радних наставака. У противним, извођач је обавезан да неквалитетно изведене радове отклони о свом трошку и изведе поново у складу за захтеваним квалитетом.

Обрачун количина изведених радова извршиће се у свему према одредбама техничких услова за извођење завршних радова у грађевинарству. Обрачун по m².

16. РАЗНИ РАДОВИ

Све наведене радове извести по опису за сваку позицију и према општем и посебном опису из предмера радова.
Материјал примењен у свим радовима по овим описима мора у свему одговарати одредбама СРПС-а.
Обавеза извођача радова је да изврши и измири припадајуће таксе за: снимање и уцртавање објекта, испитивање ваздушне пропустљивости просторија и испитивање звучне заштите објекта, као и геодетско снимање изведеног објекта и спровођење промена у надлежној служби за катастар непокретности.

Обрачун се врши по мерама назначеним у свакој позицији предмера: м2, м1, комад. У цену за јединицу мере урачунати су: сав потребан материјал, главни и помоћни заједно са растуром, алат, рад, спољни и унутрашњи транспорт, потребне скеле, зарада, дажбине и сви остали трошкови.

17. МОБИЛИЈАР

Набавку опреме-мобилијара извршити према опису за сваку позицију.
Произвођач је дужан да уради радионичке цртеже на које треба да добије сагласност пројектанта и наручиоца. Боја универа, подконструкције и свих осталих елемената према RAL карти, у тону по избору пројектанта.

18. СИСТЕМ ЗАШТИТЕ ОД ПТИЦА

Систем сзаштите се односи на заштиту спољашности и унутрашњости.
Спољни систем заштите се састоји од:
- звучни растеривач птица - ради на градску ел. мрежу, емитује звуке грабљивица и рањених птица, 4 звучника са по 30м кабла
- шиљци за заштиту од птица са поставком, дужина основе 0.5 м, дужина шиљка 10 цм, од нерђајућег челика са поликарбонантном базом, ширина појаса 30-35 цм
- сова страшило на постољу са монтажом, ватрени гел - радове изводити у свему према упутству произвођача.

Обрачун по комаду.

ОПШТА НАПОМЕНА: Све материјале уграђивати у свему према техничким листовима.

Одговорни пројектант архитектуре:

Бранислава Лазовић, дипл. инж. арх.

1/1.1.6. НУМЕРИЧКА ДОКУМЕНТАЦИЈА

1/1.1.6.1 Табеларни приказ површина за објекат
Према СРПС У. Ц2. 100:2002

Постојеће стање за цео објекат – Крило А, Б, Ц и Д

ДЕО ОБЈЕКТА	НЕТО ПОВРШИНА постојеће м²	ГРАЂ.БРУТО ПОВРШИНА м²
Анекс	116,52	141,64
Крило А	3395,32	4430,26
Крило Б	2230,90	3274,82
Крило Ц	1084,30	1201,82
Крило Д	1735,33	2014,41
УКУПНО	**8562,38**	**11062,95**

Новопројектовано за цео објекат – Крило А, Б, Ц и Д

ДЕО ОБЈЕКТА	НЕТО ПОВРШИНА пројектована м²	ГРАЂ.БРУТО ПОВРШИНА м²
Анекс П+0	117,95	141,64
Крило А + нови лифт П+2	3404,48	4438,28
Крило Б П+1 Нова галерија+пасарела	2487,50	3268,10
Крило Ц П+1	1057,39	1201,82
Крило Д П+1	1731,16	2014,41
УКУПНО	**8798,47**	**11064,25**

БРГП /заузетости = 4950,25 м²

- **табеларни приказ свих просторија са наменом просторија и припадајућим површинама по целинама дато је на графичким прилозима за постојеће и новопројектовано стање.**

Одговорни пројектант архитектуре:

ИНЖЕЊЕРСКА КОМОРА СРБИЈЕ
Бранислава А. Лазовић
дипл. инж. арх.
300 1205 03
ОДГОВОРНИ ПРОЈЕКТАНТ

Бранислава Лазовић , дипл. инж. арх.
број лиценце 300 1205 03

1/1.1.6.2. ПРЕДМЕР И ПРЕДРАЧУН

САОБРАЋАЈНИ ИНСТИТУТ ЦИП д.о.о.
Немањина 6/IV, 11000 Београд

Предмер и предрачун радова уз ПЗИ реконструкције, доградње и адаптације станичне зграде у железничкој станици Нови Сад

ВЕРЗИЈА 4

Бр.	Опис радова	Јед. мере	Количина	Јединична цена (дин)	Цена (дин)
			А	Б	АхБ
1.	РАДОВИ ДЕМОНТАЖЕ И РУШЕЊА				
	Напомена: 1) У јединичне цене демонтаже и рушења урачунати и изношење шута из објекта, утовар у камионе, транспорт до најближе регистроване депоније и истовар уз грубо планирање. 2) У јединичне цене урачунати сва потребна подупирања и осигурања конструкције да се несметано и безбедно могу изводити радови. 3) Саставни део Предмера и предрачуна радова су описи дати уз Технички опис уз архитектонско грађевинске радове, као и Технички опис уз конструкцију и статички прорачун.				
1.1.	Демонтажа опреме и намештаја из свих простора предвиђених за адаптацију, укупне нето површине 8562,38 м² . Уколико се радови изводе по фазама неопходно је простор предвиђен за адаптацију потпуно испразнити. Намештај депоновати на место које одреди Инвеститор, а опрему мора демонтирати стручно лице које одређује Инвеститор. Обрачун дат паушално, на основу нето површине објекта, са утоваром и истоваром из камиона и одвозом на место које одреди инвеститор.	паушал			513.742,80
1.2.	Демонтажа постојећих унутрашњих столарских врата, са демонтажом опшава, штокова, прагова и сл. Сав шут прикупити, изнети из објекта, утоварити у камион, транспортовати до депоније истоварити из камиона и грубо испланирати. Обрачун по комаду, са одвозом шута на депонију.				

Бр.	Опис радова	Јед. мере	Количина	Јединична цена (дин)	Цена (дин)
			А	Б	АхБ
1.2.1.	врата димензија 65/215 цм				
	крило А				
	приземље	ком	1	838,50	838,50
1.2.2.	врата димензија 70/215 цм				
	крило Б				
	приземље	ком	1	903,00	903,00
1.2.3.	врата димензија 75/215 цм				
	крило А				
	приземље		10		
	1. спрат		7		
	2. спрат		7		
	крило Ц				
	1. спрат		5		
	укупно Пос 1.2.3.	ком	29	967,50	28.057,50
1.2.4.	врата димензија 80/215 цм				
	крило А				
	приземље		4		
	1. спрат		7		
	2. спрат		7		
	крило Б				
	приземље		2		
	1. спрат		17		
	крило Д				
	1. спрат		1		
	укупно Пос 1.2.4.	ком	38		
1.2.5.	врата димензија 90/215 цм				
	крило А				
	приземље		12		
	крило Б				
	приземље		18		
	1. спрат		2		
	крило Д				
	приземље		1		
	1. спрат		1		
	укупно Пос 1.2.5.	ком	34	1.161,00	39.474,00

Бр.	Опис радова	Јед. мере	Количина	Јединична цена (дин)	Цена (дин)
			А	Б	АхБ
1.2.6.	врата димензија 97/215 цм				
	крило Б				
	приземље		2		
	врата димензија 100/215 цм				
	крило А				
	приземље		4		
	1. спрат		5		
	2. спрат		4		
	крило Ц				
	приземље		1		
	укупно Пос 1.2.6.	ком	16	1.290,00	20.640,00
1.2.7.	врата димензија 150/210 цм				
	крило А				
	2. спрат	ком	1	2.646,00	2.646,00
1.2.8.	врата димензија 150/215 цм				
	крило А				
	приземље		2		
	1. спрат		1		
	2. спрат		1		
	укупно Пос 1.2.8.	ком	4	2.709,00	10.836,00
1.2.9.	врата димензија 175/215 цм				
	крило Д				
	1. спрат	ком	1	3.160,50	3.160,50
1.2.10.	врата димензија 180/215 цм				
	крило Д				
	приземље	ком	1	3.250,80	3.250,80
1.2.11.	врата димензија 200/215 цм				
	крило Ц				
	приземље	ком	1	3.612,00	3.612,00
1.2.12.	врата димензија 200/300 цм				
	крило А				
	1. спрат	ком	1	5.040,00	5.040,00

Бр.	Опис радова	Јед. мере	Количина	Јединична цена (дин)	Цена (дин)
			А	Б	АхБ
1.3.	Пажљива демонтажа постојеће фасадне столарије. Демонтажу радити пажљиво да се не оштети постојећа фасадна облога. Уз прозоре демонтирати и лимене солбанке. Сав шут прикупити, утоварити у камион, транспортовати до депоније истоварити из камиона и грубо испланирати. Обрачун по комаду, са одвозом шута на депонију.				
1.3.1.	прозор димензија 280/152 цм <u>крило А</u> приземље	ком	4	3.575,04	14.300,16
1.3.2.	прозор димензија 280/192 цм <u>крило А</u> 1. спрат 2. спрат		5 5		
	укупно Пос 1.3.2.	ком	10	4.515,84	45.158,40
1.3.3.	прозор димензија 2102/192 цм <u>крило А</u> 1. спрат 2. спрат		1 1		
	укупно Пос 1.3.3.	ком	2	48.430,08	96.860,16
1.3.4.	прозор димензија 1693/192 цм <u>крило А</u> 1. спрат 2. спрат		1 1		
	укупно Пос 1.3.4.	ком	2	39.006,72	78.013,44
1.3.5.	прозор димензија 2087/192 цм <u>крило А</u> 1. спрат 2. спрат		1 1		
	укупно Пос 1.3.5.	ком	2	48.084,48	96.168,96

Бр.	Опис радова	Јед. мере	Количина	Јединична цена (дин)	Цена (дин)
			А	Б	АхБ
1.3.6.	прозор димензија 220/192 цм крило А 1. спрат 2. спрат укупно Пос 1.3.5.	ком	1 1 2	5.068,80	10.137,60
1.3.7.	прозор димензија 220/100 цм крило А 1. спрат 2. спрат укупно Пос 1.3.5.	ком	1 1 2	2.640,00	5.280,00
1.3.8.	прозор димензија 133/100 цм крило А 1. спрат 2. спрат укупно Пос 1.3.5.	ком	1 1 2	1.596,00	3.192,00
1.3.9.	прозор димензија 376/165 цм крило Ц приземље	ком	1	5.211,36	5.211,36
1.3.10,.	прозор димензија 174/165 цм крило Ц приземље	ком	1	1.722,60	1.722,60
1.3.11.	прозор димензија 188/165 цм крило Ц приземље	ком	1	1.861,20	1.861,20
1.3.12.	прозор димензија 362/165 цм крило Ц приземље	ком	1	5.017,32	5.017,32
1.3.13.	прозор димензија 175/150 цм крило Д приземље	ком	27	1.575,00	42.525,00
1.3.14.	прозор димензија 175/125 цм крило Д приземље	ком	2	1.312,50	2.625,00

Бр.	Опис радова	Јед. мере	Количина	Јединична цена (дин)	Цена (дин)
			А	Б	АхБ
1.3.15.	прозор димензија 175/50 цм крило Д приземље	ком	1	525,00	525,00
1.3.16.	прозор димензија 170/150 цм крило Д приземље	ком	3	1.530,00	4.590,00
1.3.17.	прозор димензија 60/60 цм крило Д приземље 1. спрат	ком ком	2 4		
	укупно Пос 1.3.14.	ком	6	216,00	1.296,00
1.3.18.	прозор димензија 175/197 цм крило Д 1. спрат	ком	50	2.068,50	103.425,00
1.3.19.	прозор димензија 170/190 цм крило Д 1. спрат	ком	3	1.938,00	5.814,00
1.3.20.	прозор димензија 175/82цм крило Д 1. спрат	ком	1	861,00	861,00
1.3.21.	прозор димензија 220/200цм крило Д 1. спрат	ком	1	3.696,00	3.696,00
1.3.22.	врата димензија 200/287цм крило Д 1. спрат	ком	1	4.821,60	4.821,60
1.3.23.	врата димензија 175/287цм крило Д 1. спрат	ком	1	4.218,90	4.218,90
1.4.	Пажљива демонтажа постојећих монтажних дрвених преграда са демонтажом потконструкције, врата, прагова у склопу преграда и сл.				

Бр.	Опис радова	Јед. мере	Количина	Јединична цена (дин)	Цена (дин)
			А	Б	АхБ
	Сав шут прикупити, изнети из објекта, утоварити у камион, транспортовати до депоније истоварити из камиона и грубо испланирати. Обрачун по м², са одвозом шута на депонију. <u>крило А</u> =4,39*2,82+5*1*3+8*0,82*2,8+3,42*(4,01+6,93*2+1,85*2)		119,52		
	<u>крило Б</u> =4,0*(5,6+3,08*2)		47,04		
	укупно Пос 1.4.	м²	166,56	600,00	99.934,32
1.5.	Демонтажа постојећих унутрашњих браварских, односно алуминијумских врата - преграда, са демонтажом опшава, штокова, прагова и сл. Сав шут прикупити, утоварити у камион, транспортовати до депоније истоварити из камиона и грубо испланирати. Обрачун по м², са помоћном скелом. <u>крило А</u> =1*2+(21,4+2,64)*3,42+2,2*3,42*2+3,22*3,42+3,97*3,42+7,6*3,1+2*2,8*2+2,2*2,8*2+3,22*2,8*2+2,2*2,8*3+1,4*1,8		209,97		
	<u>крило Б</u> =5,2*3,42*2+4,1*3,42*2+5,6*2,9*7+(4,7+0,9)*(2,9+4)+5,6*4,5*6+4,3*2,15		376,38		
	<u>крило Ц</u> =4,62*3,92*2+2,82*4,5		48,91		
	укупно Пос 1.5.	м²	635,25	1.200,00	762.305,28
1.6.	Пажљива демонтажа постојеће фасадне алуминарије/браварије. Дементажу радити пажљиво да се не оштети постојећа фасадна облога.				

Бр.	Опис радова	Јед. мере	Количина	Јединична цена (дин)	Цена (дин)
			А	Б	АхБ
	Уз прозоре демонтирати и лимене солбанке. Сав шут прикупити, утоварити у камион, транспортовати до депоније истоварити из камиона и грубо испланирати. Обрачун по комаду.				
1.6.1.	прозори <u>крило А</u> приземље =1,75*1,4*6+3,9*1,52*2+4,56*1,52*2+6,9*3,42+19,36*3,42+31,36*3,42+2,8*1,52*2+13,16*3,42		291,00		
	1. спрат =21,07*1,92+6,77*0,92+1,5*0,6+3,22*1,92*6+3,22*2,82*5+4,15*1,92+18,06*1,92+7,34*6,2		218,23		
	2. спрат =21,07*1,92+1,35*0,92*2+1,85*0,92*2+1,5*0,6+39,41*1,92+(0,72+2,12+8,62+0,75)*1,92+18,06*1,92		181,03		
	<u>крило Б</u> 1. спрат =5,62*4,5*6+5,62*3,6*2				
	<u>крило Ц</u> приземље =2,77*3,8+2,6*3,8		20,41		
	1. спрат		118,51		
	<u>крило Д</u> 1. спрат =1,75*2,87*5+1,75*1,97*3+1,75*0,82*2		38,33		
	укупно Пос 1.6.1.	м²	867,50	1.200,00	1.041.002,64
1.6.2.	зид завеса <u>крило Б</u> =426,27+161,42	м²	587,69	1.200,00	705.228,00
1.6.3.	ветробран <u>крило А</u> =(7,13+2*2,8)*3,42	м²	43,54	1.200,00	52.243,92

Бр.	Опис радова	Јед. мере	Количина	Јединична цена (дин)	Цена (дин)
			А	Б	АхБ
1.7.	Пажљива демонтажа постојеће фасадне браварије/решетке. Демонтажу радити пажљиво да се не оштети постојећа фасадна облога. Сав шут прикупити, утоварити у камион, транспортовати до депоније истоварити из камиона и грубо испланирати. Обрачун по комаду, са одвозом шута на депонију.				
1.7.1.	решетка димензија 50/50 цм <u>крило А</u> приземље	ком	2	120,00	240,00
1.7.2.	решетка димензија 456/152 цм <u>крило А</u> приземље	ком	2	4.158,72	8.317,44
1.7.3.	решетка димензија 60/100 цм <u>крило А</u> 1. спрат	ком	2	288,00	576,00
1.7.4.	решетка димензија 175/35 цм <u>крило Д</u> приземље	ком	1	294,00	294,00
1.7.5.	решетка димензија 120/120 цм <u>крило Д</u> 1. спрат	ком	2	691,20	1.382,40
1.8.	Демонтажа постојећих унутрашњих браварских, односно алуминијумских врата - преграда, са демонтажом опшава, штокова, прагова и сл. Сав шут прикупити, изнети из објекта, утоварити у камион, транспортовати до депоније истоварити из камиона и грубо испланирати. Обрачун по комаду, са одвозом шута на депонију.				

Бр.	Опис радова	Јед. мере	Количина	Јединична цена (дин)	Цена (дин)
			А	Б	АхБ
1.8.1.	преграда са вратима димензија 220/342 цм крило А приземље	ком	2	3.762,00	7.524,00
1.8.2.	преграда са вратима димензија 322/342 цм крило А приземље	ком	2	5.472,00	10.944,00
1.8.3.	преграда са вратима димензија 440/342 цм крило А приземље	ком	1	7.524,00	7.524,00
1.8.4.	преграда са вратима димензија 193/215 цм крило Б приземље	ком	1	3.319,60	3.319,60
1.8.5.	преграда са вратима димензија 100/215 цм крило Ц приземље	ком	1	2.150,00	2.150,00
1.8.6.	преграда са вратима димензија 170/215 цм крило Ц приземље	ком	1	2.924,00	2.924,00
1.9.	Демонтажа постојећих унутрашњих браварских, односно алуминијумских врата/преграда, са демонтажом опшава, штокова, прагова и сл. Сав шут прикупити, изнети из објекта, утоварити у камион, транспортовати до депоније истоварити из камиона и грубо испланирати. Обрачун по m², са одвозом шута на депонију. ветробрани преграде		128,77 479,17		

Бр.	Опис радова	Јед. мере	Количина	Јединична цена (дин)	Цена (дин)
			А	Б	АхБ
	сала ресторана у крилу Ц, санитарни блок у крилу Ц =4,62*3,92*2+2,82*4,5		48,91		
	укупно Пос 1.9.	m²	656,85	1.440,00	945.865,15
1.10.	Пажљива демонтажа постојећих монтажних дрвених преграда са демонтажом потконструкције, врата, прагова у склопу преграда и сл. Сав шут прикупити, изнети из објекта, утоварити у камион, транспортовати до депоније истоварити из камиона и грубо испланирати. Обрачун по м², са одвозом шута на депонију. крило А приземље =3,42*(4,01+6,93*2+1,85*2) крило Б =4,0*(5,6+3,08*2) ЦДУ од А2.12 до А2.15 =4*0,82*2,8		73,77 47,04 9,18		
	укупно Пос 1.10.	m²	129,99	600,00	77.996,04
1.11.	Обијање малтера преко таролит плоча са доње стране конзолне надстрешнице од осе 10-23. Малтер са надстрешнице обити, таролит плоче демонтирати и транспортовати на депонију. Сав шут прикупити, утоварити у камион, транспортовати до депоније истоварити из камиона и грубо испланирати. Предвидети помоћну скелу. Обрачун по m², са одвозом шута на депонију. северна фасаде од осе 10-23 крило Б и Ц	m²	182,76	720,00	131.587,20

Бр.	Опис радова	Јед. мере	Количина	Јединична цена (дин)	Цена (дин)
			А	Б	АхБ
1.12.	Демонтажа лимене окапнице са конзолне надстрешнице. Обрачун по m¹.				
	крило Б и Ц, северна фасада од осе 10-23	m¹	73,30	240,00	17.592,00
1.13.	Рушење постојеће плоче на тлу дебљине дп=15 цм, са рушењем свих слојева плоче. Плоча се руши према плану зида се руши се. Сав шут прикупити, изнети из објекта, утоварити у камион, транспортовати до депоније истоварити из камиона и грубо испланирати. Обрачун по м², са одвозом шута на депонију.				
1.13.1.	рушење плоче са свим слојевима испод испод и изнад плоче				
	СС и ТК =25,71+15,5+2,38+2,82+30,86+0,5*1,75*2+0,75*3,0		81,27		
	крило А =62,56+35,10+6,88+5,2*2		114,94		
	крило Ц		10,50		
	крило Д		58,70		
	крило Д- трафо =1,0*1,55+0,4*3,05+0,55*4,87		5,45		
	укупно Пос 1.13.1.	m²	270,86	600,00	162.515,10
1.13.2.	рушење плоче, са свим слојевима испод плоче, на месту новопројектованих темеља галерије и темељне плоче лифта				
	крило Б =0,8*0,8*6+1,10*1,01*5+1,3*1,3*5+2,37*3,28	m²	25,62	600,00	15.371,16

Предмер и предрачун радова уз ПЗИ реконструкције, доградње и адаптације станичне зграде у железничкој станици Нови Сад

ВЕРЗИЈА 4

Бр.	Опис радова	Јед. мере	Количина	Јединична цена (дин)	Цена (дин)
			А	Б	АхБ
1.14.	Пробијање - рушење дела међуспратне конструкције (ситно ребрасте таваниче) на месту новопројектованог лифта и за спровођење новопројектованих инсталација. Димензије отвора према пројекту инсталација. Рушење радити у свему према плану Руши се зида се и Техничком опису уз конструкцију. Сав шут прикупити, изнети из објекта, утоварити у камион, транспортовати до депоније истоварити из камиона и грубо испланирати. Обрачун по м² и по комаду отвора, са одвозом шута на депонију				
1.14.1.	крило Б приземље, 1. спрат, 2. спрат =3*2,37*3,28	m²	23,32	5.400,00	125.932,32
1.14.2.	отвор димензија 25/35 цм	ком	1	6.000,00	6.000,00

Бр.	Опис радова	Јед. мере	Количина	Јединична цена (дин)	Цена (дин)
			А	Б	АхБ
1.15.	Пробијање новоппројектованог отвора или повећавање постојећег отвора у зиду од опеке. Пре рушења зида потребно је извршити подухватање отвора. Зид оштемовати на потребној висини за а.б. јастук висине 20 цм . Након тога избетонирати јастук у ширини зида, висине 20 цм. Када се бетон стегне оштемовати део зида изнад бетонског јастука, са једне стране зида и подухватити зид са челичним профилом . По очвршћивању бетона, поновити цео поступак са друге стране зида. Пустити да бетон очврсне и са друге стране зида, па тек онда приступити пробијању отвора. Након подухватања порушити преостали део зида. Радити у свему према графичкој документацији и Техничком опису уз статички прорачун. Сав шут прикупити, изнети из објекта, утоварити у камион, транспортовати до депоније истоварити из камиона и грубо испланирати.				

Бр.	Опис радова	Јед. мере	Количина А	Јединична цена (дин) Б	Цена (дин) АхБ
	Обрачун по м³ за радове рушења са одвозом шута на депонију.				
1.15.1.	дз=38 цм				
	СС и ТК				
	=0,38*(1,5*2,15-1,0*2,15)		0,41		
	крило А				
	=0,38*1,1*2,15*2		1,80		
	укупно Пос 1.15.1.	m³	2,21	4.200,00	9.264,78
1.15.2.	дз=30 цм				
	СС и ТК				
	=0,30*1,6*2,40	m³	1,15	4.200,00	4.838,40
1.15.3.	дз=25 цм				
	приземље				
	крило Б				
	=0,25*(1,0*2,15+0,2*2,15)	m³	0,65	4.200,00	2.709,00
1.16.					
	Проширивање постојећег отвора или пробијање новопројектованог отвора у зиду од опеке дебљине према пројекту, са свим потребним подупирањима. Пробијање зида радити са обезбеђењем отвора, у свему према графичком прилогу "Руши се" и према Техничком опису.				
	Сав шут прикупити, изнети из објекта, утоварити у камион, транспортовати до депоније истоварити из камиона и грубо испланирати. Обрачун по м², са одвозом шута на депонију.				
	у зиду д=12 цм				
	СС и ТК				
	=1,60*2,15-0,8*2,15		1,72		
	крило А				
	приземље				
	=0,9*2,15*2		3,87		
	1. спрат				
	=3,0*0,9		2,70		

Бр.	Опис радова	Јед. мере	Количина	Јединична цена (дин)	Цена (дин)
			А	Б	АхБ
	крило Б приземље =2,15*0,68*2		2,92		
	1. спрат =3,0*(11,62*2+2*1,95+2,03+2,92*3)		113,79		
	санитарни блок у крилу Ц =0,6*2,15		1,29		
	ЦДУ од А2.12 до А2.15 =1,5*2,2		3,30		
	крило Д 1. спрат =3,0*(0,9*2+1,05*2+1,1)		15,00		
	укупно Пос 1.16.	m³	144,59	1.800,00	260.269,20
1.17.	Рушење зида од опеке дебљине по пројекту, са рушењем конструктивних елемената у оквиру зида. Зидови су обострано малтерисани, или са облогом од керамике. Сав шут прикупити, изнети из објекта, утоварити у камион, транспортовати до депоније истоварити из камиона и грубо испланирати. Обрачун по м³ описане позиције , са одвозом шута на депонију.				
1.17.1.	зид д=38 цм крило А приземље, =2,15*0,38*1,0		0,82		
1.17.2.	зид д=30 цм крило Б 1. спрат, =0,30*3,0*(11,62+5,62*2)		20,57		
1.17.3.	зид д=25 цм крило А приземље, =0,25*3,42*2,20		1,88		
	крило Б приземље =2,15*0,25*(1,0+0,2)+0,25*4,0*2,0		2,65		
	укупно Пос 1.17.	m³	25,92	3.675,00	95.244,98

Бр.	Опис радова	Јед. мере	Количина	Јединична цена (дин)	Цена (дин)
			А	Б	АхБ
1.18.	Рушење преградних зидова од опеке, са рушењем свих конструктивних елемената у оквиру зида. Зидови су обострано малтерисани, или са облогом од керамике. Сав шут прикупити, изнети из објекта, утоварити у камион, транспортовати до депоније истоварити из камиона и грубо испланирати. Обрачун по м², са одвозом шута на депонију.				
1.18.1.	зид д=12 цм				
	СС и ТК =3,95*(4,35+3,95)+2,8*(2,15*2+1,05)- (0,75*2,15+0,65*2,15)+2,8*1,70		49,52		
	крило А приземље =4,5*(4,48+4,35+1,7+0,25+4,2*2+1,4+6,77+2,88+1,52+6,77+2,08+2,84+4,26+6,77 +1,4+2,35)- (1,5*2,15+0,89*2,15*6+0,9*2,15+0,75*2,15*4)		238,90		
	1. спрат =3,0*(2,14+4,78+3,41*3)		51,45		
	крило Б приземље =4,0*(0,95*2+4,82+4,12)		43,36		
	1. спрат =2,8*(2,9*5+5,05+6,49+2,03+1,95*2)- 0,8*2,1		87,84		
	ЦДУ од А2.12 до А2.15 , А2.13-А2.12 и А2.15-А2.14 =2,9*4,2+2		14,18		
	крило Д 1. спрат =3,0*3,0		9,00		
	укупно Пос 1.18.1.	м²	494,24	700,00	345.968,00

Бр.	Опис радова	Јед. мере	Количина	Јединична цена (дин)	Цена (дин)
			А	Б	АхБ
1.18.2.	зид д=7 цм крило А приземље =2,3*(4,2+1,8*5+0,25*3+1,4*2)- (0,75*2,15*4)+4,36*(1,77+1,84+1,4*2+3,97*2+21,35+3,97*2+4,08)- (0,75*2,15*6+1,50*2,15*2)		224,01		
	1. спрат =3,0*(2,06+1,57+1,33+1,35*2+1,85*2)		34,08		
	крило Б 1. спрат =2,80*1,45*5		20,30		
	санитарни блок у крилу Ц =3,1*(1,5+1,23+1,2)+2,2*(0,87+1,5+2,53)- (0,75*2,15)		21,35		
	крило Ц 1. спрат '=3,0*(1,6+2,8+2,55+2,04)		26,97		
	укупни Пос 1.18.1.	m²	326,71	600,00	196.025,82
1.19.	Повећање отвора у фасадном зиду на месту новопројектованог ПП пролаза у крилу Д (од осе 39 до осе 41). Постојећу аб греду између врата и надсветла исећи дијамантским дисковима, прецизним резовима. Сав шут прикупити, изнети из објекта, утоварити у камион, транспортовати до депоније истоварити из камиона и грубо испланирати. Обрачун по м¹, са одвозом шута на депонију.	m¹	2,00	18.000,00	36.000,00
1.20.	Обијање малтера, нестабилног малтера и остатака малтера са зидова са чишћењем спојница челичним четкама, до дубине од 2 цм и прањем обијених површина зида.				

Бр.	Опис радова	Јед. мере	Количина	Јединична цена (дин)	Цена (дин)
			А	Б	АхБ
	Радити у свему према Техничком опису. Предвидети помоћну скелу. Сав шут прикупити, изнети из објекта, утоварити у камион, транспортовати до депоније истоварити из камиона и грубо испланирати. Обрачун по м², са одвозом шута на депонију.				
1.20.1.	обијање малтера као припрема за израду термомалтера или репаратурног малтера СС и ТК =3,95*(5,0+4,85+11,90+4,28+5,0+3,55+5,0)+(4,0+1,6)*3,0+(4,0+1,6)/2*5,01*2-(1,75*1,40*4+1,75*2,10*2-3,0*6)		202,05		
	крило Д ходник ДО.1, припрема за израду термо малтера =86,24+128,76		215,00		
	потходник ДО.15, припрема за израду репаратурног малтера =174,51+237,64		412,15		
	рампа Р1, припрема за израду репаратурног малтера =31,90+199,30		231,20		
	рампа Р2, припрема за израду репаратурног малтера =109,81*2+49,0		268,62		
	укупно Пос 1.20.1.	m²	1.329,02	800,00	1.063.213,60
1.20.2.	обијање нестабилног малтера са зидова, према процени пројектанта потребно је обити око 15% површина малтерисаних зидова, стварну количину, одредити на лицу места, писменим путем у присуству Надзорног органа СС и ТК =0,15*4,0*(38,51+16,98+28,74+18,32)	m²	61,53	800,00	49.224,00

Бр.	Опис радова	Јед. мере	Количина	Јединична цена (дин)	Цена (дин)
			А	Б	АхБ
1.20.3.	обијање нестабилног малтера са зидова, према процени пројектанта потребно је обити око 35% површина малтерисаних зидова, стварну количину, одредити на лицу места, писменим путем у присуству Надзорног органа				
	анекс приземље =0,35*4,36*(30,7+25,71+24,25)		123,09		
	крило А приземље =0,35*(4,36*(20,36+107,97+30,07+30,88+12,34+38,51+16,23+28,74+18,32)-(21,36*3,42+19,36*3,42+3,22*3,42+2,2*3,42*2-3,0*5))		410,41		
	1. спрат =0,35*(3,0*(23,24+107,12+15,62+31,06+15,88+16,42+13,77+14,34+14,43+14,42+14,42+14,28+18,2+19,91+30,81+29,06+46,8+24,46+40,49+92,43+16,3+76,38+14,35+23,08+16,14+15,88+15,88)-(0,9*2,82*7+1,35*1,92*2*7+3,22*1,92*7+21,02*1,92*3-3,0*31))		770,04		
	2. спрат =0,35*3,0*(26,11+114,84+55,41+7,92+31,99+14,35+33,2+16,12+18,8*3+18,28+18,54*2+30,8+24,28+24,46+20,14+24,05+24,05+23,29+53,04+60,22+35,92+18,51+17,41+35,91+13,38+30,89+13,38+31,24)		937,30		
	крило Б приземље =0,35*(3,5*(11,83+19,31+38,66+18,65+31,27+41,81+27,26+38,14+37,43+12,49+11,14+10,82+10,82+29,37+27,91+18,91+39,34)+2,0*(29,37+20,14)-(12,21*1,92+39,41*1,92+21,07*1,92+18,06*1,92-3,0*4))		498,69		
	1. спрат =0,35*(3,0*(10,0+12,0)+8,61*(19,11+30,53))		172,69		

Бр.	Опис радова	Јед. мере	Количина	Јединична цена (дин)	Цена (дин)
			А	Б	АхБ
	крило Ц приземље =0,35*(3,5*(29,2+12,78+14,18+26,44+17,02+17,5+16,74+11,69+14,12+11,69+14,92+27,04+15,0+17,76+10,9+102,72+11,96)- (3,62*1,65+1,86*1,65+1,74*1,65+3,76*1,65+1,6*2,15+2,77*3,8+2,6*3,8-3,0*7))		447,95		
	1. спрат =0,35*3,0*(15,16+11,0+26,44+65,54+20,18+52,79)		200,67		
	крило Д приземље =0,35*(4,0*(164,31+26,28+26,02+30,28+19,72+10,82+14,72+34,02+13,54+12,5+17,24+17,76+18,42+39,42+92,35+33,10+33,1)- (1,75*1,5*28+1,77*2,22*4+4,1*2,22+5,0*3,6+1,8*2,15+2,25*2,15+1,8*2,15-3,0*37))		838,78		
	1. спрат =0,35*(3,0*(29,2+12,78+14,18+26,44+17,02+17,5+16,74+11,69*2+27,04+15,0+17,76+10,9+102,72+11,96)- (1,88*1,65+1,74*1,65+3,76*1,65+2,77*3,8+2,6*3,8-3,0*5))		353,60		
1.20.4.	обијање малтера са зидова парапета и на местима где су видна оштећења ЦДУ од А2.12 до А2.15 =0,9*(8,02+11,06-3,6)+0,1*(4,84+2,12+0,23+0,26+0,27+0,25+0,63+0,51+0,36+1,11+0,26)+0,8*2,82		17,27		
	фаза 2, А2.14 =0,9*3,6		3,24		
	укупно Пос 1.20.3. и Пос 1.20.4.	m²	4.773,71	800,00	3.818.971,24

Бр.	Опис радова	Јед. мере	Количина	Јединична цена (дин)	Цена (дин)
			А	Б	АхБ
1.21.	Обијање керамике са зидова са чишћењем спојница челичним четкама до дубине од 2 цм и прањем целе површине зида. Предвидети помоћну скелу. Сав шут прикупити, изнети из објекта, утоварити у камион, транспортовати до депоније истоварити из камиона и грубо испланирати. Обрачун по м², са одвозом шута на депонију. СС и ТК =1,8*10,60 крило А приземље =2,20*9,08+3,5*(16,11+9,34+6,77*2*3+11,79+6,15+14,85)- (2,8*1,52*5+3,22*3,32+0,9*2,15*4) 1. спрат =3,0*(3,75+3,56+4,35+2,9)- (2,2*1,0+1,33*1,0+0,8*2,15*3) крило Б приземље =1,50*(29,37+20,94)-(0,75*2,15*3-0,5*3) 1. спрат =1,5*(11,0+9,68+11,65) санитарни блок у крилу Ц =3,0*(5,66+2,3+5,36+3,1) крило Д приземље =4,0*19,72 укупно Пос 1.21.	m²	19,08 326,28 34,99 72,13 48,50 49,26 78,88 629,11	900,00	566.197,29
1.22.	Пажљива демонтажа оштећених и нестабилних мермерних плоча. Плоче демонтирати, очистити од остатака везног материјала, а целу неоштећену плочу обележити и одложити на градилишну депонију.				

Бр.	Опис радова	Јед. мере	Количина	Јединична цена (дин)	Цена (дин)
			А	Б	АхБ
	Према процени пројектанта потребно је заменити око 15% мермерних плоча, а стварна количина ће се утврдити записничким путем у присуству Надзорног органа. Сав шут прикупити, утоварити у камион, транспортовати до депоније истоварити из камиона и грубо испланирати. Обрачун по м², са одвозом шута на депонију.				
1.22.1.	унутрашњи зидови, помоћна скела је саставни део позиције				
	крило А		93,75		
	крило Б		40,35		
	укупн Пос 1.22.1.	m²	134,10	1.440,00	193.104,00
1.22.2.	фасадни зидови				
	крило А , Б, Ц , Д	m²	286,80	1.440,00	412.992,00
1.23.	Обијање вештачког камена са фасаде. Сав вештачки камен обити, спојнице опрке очистити, зидне површине очистити и припремити за израду новог вештачког камена. Пре почетка обијања фасадних површина изведених у вештачком камену извођач је дужан да направи довољан број узорака које ће писменим путем уписивањем у грађевински дневник, изабрати и одобрити њихову израду стручњак конзерватор Завода за заштиту споменика града Новог Сада. Сав шут утоварити у камион, транспортовати на депонију, истоварити и грубо испланирати на депонији. Обрачун по м², са одвозом шута на депонију.	m²	785,00	960,00	753.600,00
1.24.	Рушење дела перонске плоче ради повећања висине пролаза.				

Бр.	Опис радова	Јед. мере	Количина	Јединична цена (дин)	Цена (дин)
			А	Б	АхБ
	Перонску плочу, дебљине д=58 цм, исећи дијамантским дисковима, прецизним резовима, без вибрација. Бетон исећи на мање комаде, сав шут прикупити, изнети из објекта, утоварити у камион, транспортовати до депоније истоварити из камиона и грубо испланирати. Обрачун по м¹, са одвозом шута на депонију.				
	=4,34*10+3,85*10	m¹	81,90	15.500,00	1.269.450,00
1.25.	Рушење свих слојева пода до постојеће бетонске подлоге. Сав шут прикупити, изнети из објекта, утоварити у камион, транспортовати до депоније истоварити из камиона и грубо испланирати. Обрачун по м², са одвозом шута на депонију.				
1.25.1.	под од керамичких плочица, дебљина свих слојева пода до 10 цм				
	крило А				
	приземље				
	=15,61+5,13		20,74		
	1. спрат				
	=10,58+10,59+9,34		30,51		
	крило Б				
	приземље		12,74		
	крило Ц				
	санитарни чвор				
	=10,03+4,15+24,96		39,14		
	приземље				
	=10,03+4,15		14,18		
	укупно Пос 1.25.1.	m²	117,31	800,00	93.848,00
1.25.2.	под од тераца или мермера, дебљина свих слојева пода до 10 цм				
	СС и ТК				
	=15,0+24,25+15,90		55,15		

Бр.	Опис радова	Јед. мере	Количина	Јединична цена (дин)	Цена (дин)
			А	Б	АхБ
	крило А				
	приземље				
	=14,23+17,33+1,84+15,1+25,12+14,1+15,08+16,09		118,89		
	1. спрат				
	=10,58+10,59+9,34		30,31		
	крило Б				
	приземље				
	=70,15+2,26+(12,8+12,68)/2+23,27		108,42		
	1. спрат				
	=18,27+14,02+13,17+10,18+15,8+9,77+18,95		100,16		
	крило Ц				
	1. спрат		24,96		
	тераса ресторана		268,31		
	укупно Пос 1.25.2.	m²	706,20	800,00	564.960,00
1.25.3.	под од виваза, дебљина свих слојева пода до 10 цм				
	СС и ТК				
	=22,36+4,58	m²	26,94	800,00	21.552,00
1.25.4.	под са завршном облогом од ламината или паркета, дебљина свих слојева пода до 10 цм				
	СС и ТК				
	=17,64+43,64+20,95		82,23		
	крило А				
	1. спрат				
	=11,82+12,62+12,51+46,82+15,45+16,69+44,79+24,05		184,75		
	крило Б				
	=20,18+40,92+50,6+9,65		121,35		
	крило Ц				
	ЦДУ од А2.12 до А2.15				
	=(19,09+18,98+48,34)-0,56*7,22-0,4*4,2-0,43*7,08		77,64		
	ЦДУ од А2.12 до А2.15 - фаза 2, А2.14				
	=18,98-0,43*3,55		17,45		
	крило Д		19,40		
	укупно Пос 1.25.4.	m²	502,83	800,00	402.260,72

Бр.	Опис радова	Јед. мере	Количина	Јединична цена (дин)	Цена (дин)
			А	Б	АхБ
1.25.5.	под од цементне кошуљице, дебљина свих слојева пода до 10 цм				
	крило Б				
	приземље				
	=6,82*2+5,97		19,61		
	крило Ц		10,27		
	укупно Пос 1.25.5.	m²	29,88	800,00	23.904,00
1.25.6.	под од бетонских плоча, дебљина свих слојева пода до 10 цм				
	крило Б				
	приземље	m²	35,16	800,00	28.128,00
1.26.	Пажљива демонтажа подних облога од камених плоча. Плоче демонтирати тако да остану неоштећене, очистити их и одложити на погодно место да би могле да се користе за санацију постојећих подова у објекту. Обрачун по м²				
	санитарни блок у крилу Ц	m²	24,68	2.000,00	49.360,00
1.27.	Пажљива демонтажа оштећених подних мермерних плоча. Плоче демонтирати просецањем канала у оштећеној плочи уз фугу, подлогу очистити од остатака везног материјала до кошуљице. Према процени пројектанта потребно је заменити око 15% мермерних плоча, а стварна количина ће се утврдити записничким путем у присуству Надзорног органа. Сав шут прикупити, утоварити у камион, транспортовати до депоније истоварити из камиона и грубо испланирати. Предвидети помоћну скелу. Обрачун по м², са помоћном скелом и одвозом шута на депонију.				

Бр.	Опис радова	Јед. мере	Количина	Јединична цена (дин)	Цена (дин)
			А	Б	АхБ
	крило А приземље =0,15*(323,88+37,08+116,8+84,35+8,74+20,09+49,03)		96,00		
	1. спрат =0,15*(43,38+256,06+15,45)		47,23		
	2. спрат =0,15*53,04		7,96		
	крило Б приземље =0,15*(974,08+40,0)		152,11		
	1. спрат =0,15*(61,68+26,23+81,47+156,44+97,74+53,21)		71,52		
	крило Ц =0,15*(171,66+300,0)		70,75		
	укупно Пос 1.27.	m²	445,56	1.320,00	588.141,18
1.28.	Пажљива демонтажа мермерних плоча у вестибилу, на месту израде новопројектованих темеља, пре рушења а.б. плоче. Постојеће мермерне плоче димензија 40/60 цм, на местима израде темељних стопа димензија 130/130 цм, односно 110/110 цм, демонтирати тако да се скину целе плоче за просецање отвора у плочи димензија 160/180 цм (скинути четири односно три плоче, према димензијама отвора). Све мермерне плоче очистити од подлоге у којој су биле постављене, обележити и оставити на место које одреди Надзорни орган до поновне уградње. Сав шут прикупити, утоварити у камион, транспортовати до депоније истоварити из камиона и грубо испланирати. Обрачун по м², са одвозом шут на депонију и транспортом плоча до места складиштења до поновне уградње.				

Бр.	Опис радова	Јед. мере	Количина	Јединична цена (дин)	Цена (дин)
			А	Б	АхБ
	крило Б =1,60*1,80*16	m²	46,08	1.320,00	60.825,60
1.29.	Демонтажа камене облоге степеништа за излазак на перон између анекса и крила А. Камену облогу подеста, чела и газишта степеника комплетно демонтирати, заједно са подлогом у којој су положени. Припремити степениште за санацију бетонске конструкције. Комплетну хоризонталну бетонску површину опрати водом са пумпом високог притиска, како би се уклонили невезани делови и прљавштвина. Сав шут прикупити, утоварити у камионе и транспортовати на депонију, истоварити из камиона и грубо испланирати на депонији. Обрачун по м² са одвозом шута на депонију. анекс =13*(0,1554+0,32)*3,0+15*(0,1573+0,32)*3,0+(1,5+1,15)/2*3,0	m²	43,99	840,00	36.955,04
1.30.	Обијање плафона од малтера на трсци, са демонтажом потконструкције од дрвених летви. Малтер на трсци обити, потконструкцију демонтирати и транспортовати на депонију. Сав шут прикупити, изнети из објекта, утоварити у камион, транспортовати до депоније истоварити из камиона и грубо испланирати. Предвидети помоћну скелу. Обрачун по м², са одвозом шута на депонију. СС и ТК =116,52+17,64+43,64+20,95+62,23+(0,77+4,72)*3,0		277,45		

Бр.	Опис радова	Јед. мере	Количина	Јединична цена (дин)	Цена (дин)
			А	Б	АхБ
	крило А				
	приземље		117,54		
	1. спрат		353,97		
	2. спрат		555,99		
	крило Б				
	приземље		327,46		
	1. спрат		80,24		
	крило Ц				
	приземље		643,01		
	1. спрат		561,68		
	крило Д				
	приземље		1.012,79		
	1. спрат				
	=722,55-(6,45+9,74+57,02)		649,34		
	укупно Пос 1.30.	m²	4.579,47	500,00	2.289.735,00
1.31.	Демонтажа свих врста спуштеног плафона са демонтажом припадајуће потконструкције (монолитни, растер, минералних, од ламперије, ПВЦ ламела, перфорираног лима и сл.). Сав шут прикупити, изнети из објекта, утоварити у камион, транспортовати до депоније истоварити из камиона и грубо испланирати. Предвидети помоћну скелу. Обрачун по м², са одвозом шута на депонију.				
	крило А				
	приземље				
	=1044,37-(16,09+62,23+14,1+25,12)		926,83		
	1. спрат				
	=30,57+112,93+16,69+20,14+24,05+47,86+36,19+73,27+256,06+9,34+302,42		929,52		
	2. спрат				
	=35,01+121,37+42,11+15,58+48,34+20,14+24,05+24,05+24,05+23,29+53,04+60,22		491,25		
	крило Б				
	приземље				
	=20,18+40,92+50,60+9,65+974,08+40,0		1.135,43		

Бр.	Опис радова	Јед. мере	Количина	Јединична цена (дин)	Цена (дин)
			А	Б	АхБ
	1. спрат =61,68+26,23+81,74+156,44+97,74+53,21+18,27+14,02+81,47+97,74+42,88		731,42		
	крило Д =6,45+9,74+57,02		73,21		
	укупно Пос 1.31.	m²	4.287,66	720,00	3.087.115,20
1.32.	Рушење свих слојева пода на делу где се руши перонска плоча, ради повећања висине. Слојеве пода у дебљини од 38 цм порушити, све до аб плоче. Сав шут прикупити, изнети из објекта, утоварити у камион, транспортовати до депоније истоварити из камиона и грубо испланирати. Обрачун по м², са одвозом шута на депонију.				
	=4,34*3,85	m²	16,71	1.200,00	20.050,80
1.33.	Демонтажа свих слојева равног крова, све до аб плоче, или до постојећег слоја таролита. Све слојеве, претпостављене дебљине према графичкој документацији порушити до аб плоче, очистити и припремити за израду нових слојева равног крова. Сав шут спустити са објекта, утоварити у камион, транспортовати на депонију, истоварити и грубо испланирати на депонији. Обрачун по м², са одвозом шута на депонију.				
1.33.1.	д= 21 цм (рушење слојева РК до постојеће аб плоче) СС и ТК	m²	123,40	1.663,20	205.238,88

Бр.	Опис радова	Јед. мере	Количина	Јединична цена (дин)	Цена (дин)
			А	Б	АхБ
1.33.2.	д=18 цм (рушење слојева РК до постојећег таролита)				
	крило А		1.522,06		
	крило Б		593,50		
	крило Ц		614,13		
	укупно Пос 1.33.	m²	2.729,69	1.425,60	3.891.446,06
1.34.	Скидање постојеће битуменске хидроизолације са чишћењем и припремом подлоге за израду нових хидро и термичких слојева крова. Сав шут спустити са објекта, утоварити у камион, транспортовати на депонију, истоварити и грубо испланирати на депонији. Обрачун по м², са одвозом шута на депонију.				
	кров КБ -крило Б - тестерасти кров		1.495,00		
	кров КД -крило Д		933,55		
	укупно Пос 1.34.	m²	2.428,55	840,00	2.039.982,00
1.35.	Демонтажа постојећих окапница са кровних венаца. Све камене окапнице демонтирати, а анкере исећи. Камене облоге обележити, очистити, спустити са крова и депоновати на место које одреди надзорни орган, до поновне уградње. Сав шут спустити са објекта, утоварити у камион, транспортовати на депонију, истоварити и грубо испланирати на депонији. Обрачун по м¹, са одвозом шута на депонију.				
	окапнице од камена				
	крило А				
	=32,0+50,90+4,58+7,45+4,22+27,01+51,0+21,0+15,6+180+21,35		415,11		
	крило Б				
	=48,2+48,0+8,42+14,0		118,62		
	крило Ц				
	укупно Пос 1.35.	m¹	533,73	840,00	448.333,20

Бр.	Опис радова	Јед. мере	Количина	Јединична цена (дин)	Цена (дин)
			А	Б	АхБ
1.36.	Пробијање отвора за спровођење новопројектованих инсталација у зиду дебљине д=30 цм, димензија 45/45 цм, односно према пројекту инсталација. Обрачун по комаду. СС и ТК	ком	2	3.600,00	7.200,00
1.37.	Демонтажа постојеће лимене окапнице венца у равном крову. Сав лим демонтирати, упаковати и спустити са крова, утоварити у камион, транспортовати на депонију, истоварити и грубо испланирати на депонији. Обрачун по м¹. СС и ТК =11,45+5,18+6,45+4,15 крило Б =47,98*2+16,2*2 крило Ц =24,5+24,0+26,4+23,6 крило Д =65,9+65,05+11,14+12,02 укупно Пос 1.37.	м¹	27,23 128,36 98,5 154,11 408,20	240,00	97.968,00
1.38.	Демонтажа постојећег браварског рукохвата - ограде степеништа између крила А и анекса. Металну ограду демонтирати, исећи, спустити са објекта и упаковати, утоварити у камион, транспортовати на депонију, истоварити и грубо испланирати на депонији. Обрачун по м¹, са одвозом шута на депонију. СС и ТК =11,45+5,18+6,45	м¹	23,08	600,00	13.848,00
1.39.	Пажљива демонтажа постојеће дрвене маске за радијатор. (ЦДУ од А2.12 до А2.15)				

Бр.	Опис радова	Јед. мере	Количина	Јединична цена (дин)	Цена (дин)
			А	Б	АхБ
	Сав шут прикупити, изнети из објекта, утоварити у камион, транспортовати до депоније истоварити из камиона и грубо испланирати. Обрачун по комаду, са одвозом шута на депонију.	ком	4	3.000,00	12.000,00
1.40.	Пажљива демонтажа постојеће дрвене ламперије на зидовима, висине 150цм. Сав шут прикупити, изнети из објекта, утоварити у камион, транспортовати до депоније истоварити из камиона и грубо испланирати. Обрачун по м², са одвозом шута на депонију. ЦДУ од А2.12 до А2.15 =1,5*(4,84+2,12+0,23+0,26+0,27+0,25+0,63+0,51+0,36+1,11+0,26+0,13+0,30+2,4)	m²	20,51	600,00	12.303,00
1.41.	Демонтажа лименог поклопца канала у анексу. Поклопце утоварити у камион, транспортовати до депоније истоварити . Обрачун паушално.	пауш			3.000,00
1.42.	Пажљива демонтажа мермерне облоге шалтера и парапета (крило Б). Пулт плоче које су на шалтерима су од камена Јy Перторо. Пулт плоче демонтирати, обележити, очистити и депоновати на место које одреди Надзорни орган до поновне уградње. Обрачун по м¹ демонтираних плоча. =5,62*8	m²	44,96	1.800,00	80.928,00

Бр.	Опис радова	Јед. мере	Количина	Јединична цена (дин)	Цена (дин)
			А	Б	АхБ
1.43.	Скидање површинског слоја у постојећем каналу кроз које пролазе каблови. Обрачун паушално.				
	ЦДУ од А2.12 до А2.15	пауш			2.000,00
1.44.	Пробијање отвора за спровођење олучних вертикала, димензија 12,5/12,5cm и 16,5/16,5 цм. Оштећења у ХИ после пробијања отвора за олучне вертикале поправити полиазбитолом са мрежицом. Обрачун по комаду.				
1.44.1.	отвор за олук квадратног пресека 12/12 cm				
	СС и ТК		7		
	крило А		2		
	крило Б		4		
	укупно Пос 1.44.1.	ком	13	3.600,00	46.800,00
1.44.2.	отвор за олук квадратног пресека 16/16 cm				
	крило А		6		
	крило Ц		3		
	укупно Пос 1.44.2.	ком	9	3.600,00	32.400,00
1.45.	Пажљиво демонтирати слова (назив станице исписан ћириличним и латиничним словима), грб града и сат. Све елементе пажљиво демонтирати и однети у одговарајућу радионицу на репарацију. Обрачун по комаду. ћирилично/ латинични натпис, крило Б и Ц, северна фасада од осе 10-23 и				
	јужна фасада	ком	2	12.000,00	24.000,00
	грб града	ком	1	2.400,00	2.400,00
	сат	ком	1	3.600,00	3.600,00

Бр.	Опис радова	Јед. мере	Количина	Јединична цена (дин)	Цена (дин)
			А	Б	АхБ
1.46.	Пажљива демонтажа поклопне плоче са венца која је од мермера типа Сивец, д=3cm. Обрачун по m¹.				
	крило Б и Ц, северна фасада од осе 10-23	m¹	73,30	1.200,00	87.960,00
1.47.	Пробијање - рушење дела међуспратне конструкције (ситно ребрасте таваниче) за спровођење новопројектованих инсталација. Димензије отвора према пројекту инсталација. Рушење радити у свему према Техничком опису уз конструкцију. Сав шут прикупити, изнети из објекта, утоварити у камион, транспортовати до депоније истоварити из камиона и грубо испланирати. Обрачун по комаду отвора, са одвозом шута на депонију.				
	отвор димензија 26/21 цм	ком	1	3.600,00	3.600,00
	отвор димензија 26/16 цм	ком	1	3.000,00	3.000,00
1.48.	Набавка материјала и демонтажа облоге од керамике плафона надстрешнице и у вестибилу на образним гредама степеништа и ободном венцу. Пажљиво демонтирати постојећу керамичку облогу, пажљиво скинути остатке подлоге у којој је постављана керамика, заједно са цементним малтером. Неоштећене плочице сачувати за поновно лепљење на деловима на којима се врши чишћење. Обрачун по м².				
	крило Б, вестибил =7*48,5+(0,5+0,73)*43,42		392,91		
	крило Ц		172,75		
	укупно Пос 1.48.	m²	565,66	600,00	339.393,96

Бр.	Опис радова	Јед. мере	Количина	Јединична цена (дин)	Цена (дин)
			А	Б	АхБ
1.49.	Рушење бетонских газишта до носеће бетонске конструкције, са демонтажом завршне облоге степеника. Камену облогу подеста, чела и газишта степеника комплетно демонтирати, заједно са подлогом у којој су положени. Припремити степениште за санацију бетонске конструкције. Комплетну хоризонталну бетонску површину опрати водом са пумпом високог притиска, како би се уклонили невезани делови и прљавштвина. Сав шут прикупити, утоварити у камионе и транспортовати на депонију, истоварити из камиона и грубо испланирати на депонији. Обрачун по м³ са одвозом шута на депонију. крило Ц степеници димензија =28*0,16*0,31*1,60+0,16*1,72*3,30	m³	3,13	9.600,00	30.050,30
1.50.	Демонтажа постојеће металне ограде, видне висине 110 цм, на равном крову . Металну ограду демонтирати, исећи, спустити са објекта и упаковати, утоварити у камион, транспортовати на депонију, истоварити и грубо испланирати на депонији. Обрачун по м¹, са одвозом шута на депонију. <u>анекс/крило А</u> =14,1+5,38+11,88+4,16+6,21+2,7 <u>крило Б</u> =16,1+43,21+0,7 <u>крило Ц</u> =30,12+40 укупно Пос 1.50.	м¹	44,43 60,01 70,12 174,56	600,00	104.736,00

Бр.	Опис радова	Јед. мере	Количина	Јединична цена (дин)	Цена (дин)
			А	Б	АхБ
1.50.	Демонтажа свих врста спуштеног плафона са демонтажом припадајуће потконструкције (монолитни, растер, минералних, од ламперије, ПВЦ ламела, перфорираног лима и сл). Сав шут прикупити, изнети из објекта, утоварити у камион, транспортовати до депоније истоварити из камиона и грубо испланирати. Предвидети помоћну скелу. Обрачун по м², са одвозом шута на депонију. <u>крило А</u> 2. спрат =19,09+18,98+48,34+18,98		105,39		
	<u>крило Б</u> 2. спрат =15,85*8+52,35+48,4+44,46+40,65+36,62+32,7		381,98		
	<u>крило Ц</u> 1. спрат		171,66		
	укупно Пос 1.51.	м²	659,03	720,00	474.501,60
1.51.	Демонтажа лименог поклопца канала у крилу А. Поклопце утоварити у камион, транспортовати до депоније истоварити . Обрачун дат паушално.	пауш.			2.000,00
1.52.	Рушење аб зида уљне јаме дебљине д=15 цм, ради повећања габарита јаме. Зид порушити и припремити за наставак бетонирања у свему према Техничком опису уз статички прорачун и детаљима оплате и арматуре.				

Бр.	Опис радова	Јед. мере	Количина	Јединична цена (дин)	Цена (дин)
			А	Б	АхБ
1.53.	Шут прикупити, изнети из објекта, утоварити у камион и транспортовати на регистровану депонију, истоварити из камиона и грубо испланирати. Обрачун по м², са одвозом шута на депонију. крило Д, трафо =0,56*1,5	m²	0,84	5.400,00	4.536,00
	Рушење постојећег дограђеног објекта П+0, зиданог од чврстог материјала, са плитким кровом покривеним лименим кровним покриваче, површине П=20 м². Пре рушења искључити све инсталације. Сав шут прикупити, утоварити у камион, транспортовати до депоније истоварити из камиона и грубо испланирати. Обрачун по м², са одвозом шута на депонију.	m²	20,00	6.000,00	120.000,00
1.	РАДОВИ ДЕМОНТАЖЕ И РУШЕЊА - укупно				29.795.423,23

Бр.	Опис радова	Јед. мере	Количина	Јединична цена (дин)	Цена (дин)
			А	Б	АхБ
2.	ЗЕМЉАНИ РАДОВИ				
2.1.	Ископ земље за темељну плочу новопројектованог лифта и темеље самце галерије. Ископ се ради од коте терена после рушења плоче и уклањања свих слојва испод плоче до коте природног терена, до коте полагања тампон слоја испод темељне плоче. Обрачун по м³, са одвозом ископане земље са градилишну депонију за касније насипање.				
	темељна плоча =2,5*(2,1*3,21+2,37*3,28)		36,29		
	темељи самци и темељна греда =1,0*(0,8*0,8*6+1,1*1,1*4+1,3*1,3*5+0,4*2,4)		18,09		
	укупно Пос 2.1.	m³	54,38	729,17	39.649,53
2.2.	Ископ земље у просторији трафоа за проширење постојеће уљне јаме и новопројектованих канала. Ископ се ради од коте терена после рушења плоче и уклањања свих слојва испод плоче до коте природног терена, до коте полагања тампон слоја испод темељне плоче. Обрачун по м³, са одвозом ископане земље на регистровану депонију.				
	крило Д, трафо =0,63*(0,4*3,05+0,55*4,87)	m³	2,46	729,17	1.790,87
2.3.	Насипање земље из ископа око темеља самаца, са потребним набијањем квашењем по потреби. Земљу набијати у слојевима од по 20 цм. Обрачун по м³, са довозом земље са градилишне депоније.				
	=0,5*(0,8*0,8*6+1,1*1,1*4+1,3*1,3*5)-0,4*0,53*0,53*15	m³	6,88	520,83	3.583,13

Бр.	Опис радова	Јед. мере	Количина	Јединична цена (дин)	Цена (дин)
			А	Б	АхБ
2.4.	Одвоз вишка земље на градску депонију. Вишак земље утоварити у камионе, транспортовати на депонију, и истоварити. Обрачун дат са коефицијентом товарења. Обрачун по м³, са одвозом земље на граилишну депонију у растреситом стању.				
	=1,2*(51,07-6,88)	m³	53,03	625,00	33.142,50
2.5.	Набавка материјала и израда тампон слоја шљунка испод плоче лифта и испод плоча на тлу. Шљунак мора бити чист, без органских примеса. Обрачун по м², са одвожењем ископаног материјала на депонију.				
	д=15 цм				
	испод темељне плоче лифта				
	крило А		1,01		
	крило Б		1,17		
	испод плоче на тлу				
	СС и ТК				
	под са ознаком ПТ3*				
	=0,1*(25,71+53,0)		7,87		
	крило А				
	=0,1*35,10		3,51		
	крило Ц		1,05		
	крило Д		0,87		
	укупно Пос 2.4.	m³	15,48	3.360,00	52.006,72
2.	ЗЕМЉАНИ РАДОВИ - укупно				130.172,75

Бр.	Опис радова	Јед. мере	Количина	Јединична цена (дин)	Цена (дин)
			А	Б	АхБ
3.	БЕТОНСКИ И АРМИРАНО БЕТОНСКИ РАДОВИ				
3.1.	Набавка материјала и израда подлоге од неармираног бетона МБ 20 (С16/20), за темељну плочу лифта, темеље самце и испод плоче на тлу дебљине д=15 цм. Горњу површину фино испердашити. Обрачун по м². д=15 цм испод темељне плоче лифта крило А крило Б испод темеља самаца =0,8*0,8*6+1,1*1,1*4+1,3*1,3*5 испод плоче на тлу СС и ТК, под са ознаком ПТ3*, ПТ2 =25,71+53,0+0,3*1,75*2+0,55*3,0 крило А крило Ц крило Д крило Д- трафо =0,65*3,05+0,8*5,0+0,55*4,87 укупно Пос 3.1.	m²	 6,74 7,77 17,13 81,41 35,10 10,50 58,70 8,66 226,02	 1.250,00	 282.519,50
3.2.	Набавка материјала и израда заштите хидроизолације ситнозрним бетоном. Дебљина слоја д=5 цм. Обрачун по м². плоче лифта крило А крило Б плоче на тлу СС и ТК =25,71+53,0+0,3*1,75*2+0,55*3,0 крило А крило Ц крило Д крило Д- трафо =0,65*3,05+0,8*5,0+0,55*4,87 укупно Пос 3.2.	m²	 6,74 7,77 81,41 35,10 10,50 58,70 8,66 208,89	 720,00	 150.397,63

Бр.	Опис радова	Јед. мере	Количина	Јединична цена (дин)	Цена (дин)
			А	Б	АхБ
3.3.	Набавка материјала и израда темељне плоче лифта и темеља самаца армираним бетоном МБ30 (С25/30). Радити у свему према статичком прорачуну и детаљима арматуре. Обрачун по м³, са потребном оплатом. темељна плоча, дп=40 цм крило А =0,40*3,21*2,1		2,70		
	темељна плоча, дп=30 цм крило Б =0,30*2,37*3,28		2,33		
	темељи самци пресека 80x80*40 цм, 110x110*40 цм, 130x130*40 цм крило А =0,4*(0,8*0,8*6+1,1*1,1*4+1,3*1,3*5)		6,85		
	темељни стуб, након постављања челичног стуба извршити добетонирање неармираним бетоном, што је посебно обрачунато крило А =0,4*0,4*0,35*15		0,84		
	темељна греда, након постављања челичног стуба извршити добетонирање неармираним бетоном, што је посебно обрачунато крило А =0,4*0,75*2,4		0,72		
	укупно Пос 3.3.	м³	13,44	18.000,00	241.928,64
3.4.	Набавка материјала и бетонирање темељног зида и темељне греде након монтаже челичне конструкције (стуба). Након монтаже стуба челичне конструкције потребно је добетонирати темељни зид, односно греду.				

Бр.	Опис радова	Јед. мере	Количина	Јединична цена (дин)	Цена (дин)
			А	Б	АхБ
	Бетонирање извести неармираним бетоном МБ30 (С25/30). Радити у свему према Техничком опису статичком прорачуну и детаљима оплате. Обрачун по м³, са потребном оплатом. крило Б =0,15*(0,4*0,4*15+0,4*2,4)	m³	0,50	18.000,00	9.072,00
3.5.	Набавка материјала и израда ојачања у плочи на месту извођења нових зиданих зидова. Ојачања извести армираним бетоном МБ30 (С25/30). Радити у свему према Техничком опису статичком прорачуну и детаљима оплате и арматуре. Обрачун по м³, са потребном оплатом. крило А =(0,12*0,65+(0,65+0,45)/2*0,18)*(4,52+3,85+4,35+3,91*3+2,51+2,4*2+8,83+21,34+7,35+3,8+3,25+3,85+1,83+4,58+0,6) крило Б =(0,12*0,65+(0,65+0,45)/2*0,18)*(5,65+5,61+2,8*2+5,61*2+2,65+4,01+2,7+5,61+2,8+4,2+5,35) крило Ц =(0,12*0,65+(0,65+0,45)/2*0,18)*(3,56+2,7+5,45+3,08+1,2+3,7+5,4) укупно Пос 3.5.	m³	15,43 9,81 4,44 29,68	18.000,00	534.228,48
3.6.	Набавка материјала и бетонирање плоче на тлу бетоном МБ30 (С25/30). Дебљина плоче по пројекту. Оставити све потребне анкере и отворе. Радити у свему према плану оплате и детаљима арматуре. Обрачун по м², са потребном оплатом.				

Бр.	Опис радова	Јед. мере	Количина	Јединична цена (дин)	Цена (дин)
			А	Б	АхБ
	дп=15 цм СС и ТК =25,71+53,0 крило А, приземље		78,71 35,10		
	укупно Пос 3.6.	m²	113,81	2.700,00	307.287,00
3.7.	Набавка материјала и бетонирање зидова лифта, армираним бетоном МБ30 (С25/30), у свему према пројекту, статичком прорачуну и детаљима арматуре. Обрачун по м² са потребном оплатом и челичним подупирачима.				
3.7.1.	дз=20 цм крило А =13,40*(2,15*2+3,01*2) крило Б =1,60*(2,37*2+3,28*2)		138,29 18,08		
	укупно Пос 3.7.1.	m²	156,37	4.320,00	675.509,76
3.7.2.	дз=12 цм, на коти +11,60, крило А =0,5*(2,15*2+3,01*2)	m²	5,16	4.800,00	24.768,00
3.8.	Набавка материјала и бетонирање горње плоче лифта, армираним бетоном МБ 30 (С25/30), у свему према пројекту, статичком прорачуну и детаљима арматуре. Обрачун по м² са потребном оплатом и челичним подупирачима.				
	дп=20 цм крило А =2,15*3,01	m²	6,47	4.080,00	26.403,72
3.9.	Набавка материјала и бетонирање плоче галерије дп=12 цм, у оплати од челичног ребрастог лима армираним бетоном МБ 30, што је посебно обрачунато. Обрачун по м² са потребном оплатом и челичним подупирачима.				
	крило Б	m²	270,10	2.448,00	661.204,80

Бр.	Опис радова	Јед. мере	Количина	Јединична цена (дин)	Цена (дин)
			А	Б	АхБ
3.10.	Израда ојачања при пробијању отвора у зиду опеке. У зиду на претходно оштемованом месту избетонирати јастук у ширини зида, висине 20 цм. По очвршћивању бетона, поновити цео поступак са друге стране зида. Пустити да бетон очврсне и са друге стране зида, па тек онда приступити пробијању отвора. Након подухватања порушити преостали део зида. Радити у свему према графичкој документацији и Техничком опису уз статички прорачун. Сав шут прикупити, изнети из објекта, утоварити у камион, транспортовати до депоније истоварити из камиона и грубо испланирати. Обрачун по м³ израђеног ојачања.				
3.10.1.	дз=38 цм СС и ТК =0,38*(1,5*2,15-1,0*2,15)	m³	0,41	26.400,00	10.784,40
3.10.2.	дз=30 цм СС и ТК =0,30*1,6*2,40	m³	1,15	26.400,00	30.412,80
3.10.3.	дз=25 цм приземље крило Б =0,25*(1,0*2,15+4,36*2,0)	m³	2,72	26.400,00	71.742,00
3.11.	Набавка материјала и санација бетонских површина и видљиве арматуре. Санацију радити репаратурним малтером типа Megacret 10 или одговарајућим у слоју дебљини од 2-3 cm. Детаљно очистити, испескарити и заштитити сву видљиво огољену арматуру.				

Бр.	Опис радова	Јед. мере	Количина	Јединична цена (дин)	Цена (дин)
			А	Б	АхБ
	Затим арматуру премазати заштитним антикорозивним средством типа Feroseal или слично истих или бољих карактеристика, који је истовремено и прајмер за репаратурни малтер (СН веза у два премаза), укупне дебљине д=2 mm. Преко припремљених површина и репариране арматуре нанети слој репаратурног малтера типа Megacret 10 или слично истих или бољих карактеристика, у дебљини слоја д=2-3 cm., малтер нанети ручно или машински. Обрачун по м², у свему према опису из позиције. бетонска међуспратна конструкција на везном делу између анекса и крила А СС и ТК =3,0*4,76		14,28		
	крило Д, рампа Р1 =31,9+199,30		231,20		
	рампа Р2 =49,0+219,62		268,62		
	укупно Пос 3.11.	m²	514,10	2.640,00	1.357.224,00
3.12.	Набавка материјала и репарација носеће степенишне конструкције репаратурним малтером типа Megacret 10 или одговарајућим у слоју дебљини од 2-3 cm, са израдом С/Н везе у два слоја, одговарајућим прајмером и бетонирањем степеника. Убушити у постојећу носећу конструкцију анкере Ø10/15 цм и бетонирати бетоном МБ 30 (С25/30), са истовременом израдом оплате степеника. Обрачун по м³ изведене позиције у свему према опису, са потребном арматуром и оплатом.				

Бр.	Опис радова	Јед. мере	Количина	Јединична цена (дин)	Цена (дин)
			А	Б	АхБ
	крило Ц степеници 16/31 цм, ширина подеста 160 цм =28*0,16*0,31*1,60+0,16*1,72*3,30	m³	3,13	21.600,00	67.613,18
3.13.	Набавка материјала и израда слоја за изравнање и слоја за пад од полистиролбетона типа Симпролит монолит 250 или слично, запреминске тежине 250 кг/м², са коефицијентом топлопроводности и сувом стању λ 0,075W/м²°C. Полистиролбетон је израђен од гранула полистирола, портланд цемента и специјалних адитива, типа Симпролит или слично. Слој за пад се изводи са додатком полипропиленских влакана, фибрина, која побољшавају механичке особине Дозирање влакана према спецификацији произвођача. Полистирол бетон се уграђује у подном сендвичу, преко а.б. плоче. Минимална захтевана притисна чврстоћа подлоге је 25 N/mm2, мин. затезна чврстоћа је 1.5 N/mm2, макс. садржај влаге је макс. 4 % по Трамех-у и температура мора бити 3 ºC изнад/испод тачке росе. Горња површина фино заглађена. Радити у свему према спецификацији произвођача. Обрачун по м².				
	анекс д=3,0-12,0 цм	m²	52,80	2.880,00	152.068,61
3.14.	Набавка материјала и израда слоја за пад у равним крововима. Слој за пад од двофракцијског бетона, армиран арматурном мрежом Ø 6mm. Минимална притисна чврстоћа 25 N/mm² и затезна чврстоћа 1,5 N/mm² Дебљина слоја за пад према пројекту.				

Бр.	Опис радова	Јед. мере	Количина	Јединична цена (дин)	Цена (дин)
			А	Б	АхБ
	Радитио свему према Техничком опису и графичкој документацији. Обрачун по м², са арматурном мрежом. д=6-12 cm крило А крило Б крило Ц укупно Пос 3.14.	m²	1.522,60 593,50 614,13 2.730,23	2.376,00	6.487.026,48
3.15.	Набавка материјала и израда слоја за пад у равним крововима. Слој за пад од неармираног бетона МБ 20 (C16/20). Дебљина слоја за пад према пројекту. Радитио свему према Техничком опису и графичкој документацији. Обрачун по м². д=6-10 cm крило А, лифт кров са ознаком РКЛА	m²	6,41	1.728,00	11.076,48
3.16.	Набавка материјала, транспорт и бетонирање греда и хоризонталних серклажа армираним бетоном МБ 30 (C25/30). Греда се изводи у РК анекса између две кровне равни и анкерује се за постојећу греду. Радити у свему према статичком прорачуну и детаљима арматуре. Обрачун по m³ са потребном глатком оплатом и челичним подупирачима. СС и ТК греда 20/30 cm =0,20*0,3*10,52	m³	0,63	24.000,00	15.148,80

Бр.	Опис радова	Јед. мере	Количина	Јединична цена (дин)	Цена (дин)
			А	Б	АхБ
3.17.	Набавка материјала и надоградња постојећег венца у крову. Венац надоградити бетоном МБ 30 (С25/30) и армирати мрежом Q 188. Постојећи део венца, висине 15cm, обрадити постојећи репаратурним малтером, преко детаљно очишћене и испескаране површине. Заштитити видљиво огољену арматуру и премазати је заштитним средством. Пре репаратурног малтера нанети С/Н везу у два премаза. Обрачун по м³ описане позиције са арматурном мрежом.				
	СС и ТК =0,15*0,20*(6,45+4,15+1,88)	m³	0,37	30.000,00	11.232,00
3.18.	Набавка материјала и бетонирање (проширење) темеља за дизел агрегат, са истовременим крпљењем плоче дп=15 цм, након проширења темеља за дизел. Проширење темеља извести бетоном МБ30 (С25/30), убушивањем анкера Ø12/15 цм у дубини од 15 цм у постојећи бетон. Претпостављена дебљина плоче је 25 цм. Обрачун по м³ описане позиције са потребном оплатом и анкерима.				
	=0,25*(0,3*1,75*2+0,55*3,0)+0,15*0,25*1,75*2+0,15*0,75*3,0	m³	1,14	26.400,00	30.195,00
3.19.	Набавка материјала и бетонирање канала у просторији трафоа. Канале бетонирати бетоном МБ30 (С25/30). Радити у свему према статичком прорачуну и детаљима арматуре. Обрачун по m³ са потребном оплатом.				
3.19.1.	зидови канала д=12 цм =0,12*0,76*3,04*2+0,12*0,76*(5,0*2+0,55)	m³	1,52	24.000,00	36.399,74

Бр.	Опис радова	Јед. мере	Количина	Јединична цена (дин)	Цена (дин)
			А	Б	АхБ
3.19.2.	плоча канала д=15 цм =0,15*0,65*(0,8*3,05+0,8*5,0)	m³	0,69	24.000,00	16.497,00
3.19.3.	ульна јама, зид д=15 цм, плоча д=20 цм =0,15*0,56*(1,0*2+1,20)+0,20*1,5*1,0	m³	0,69	24.000,00	16.497,00
3.20.	Набавка материјала и санација зидова постојећих канала репаратурним малтером. Репарацију радити репаратурним малтером намењеним за санацију и изравнање бетонских површина. Припрему површина и наношење материјала радити у свему према спецификацији произвођача. Обрачун по m². СС и ТК =(0,20+0,2+0,2)*(3,56*2+3,85)	m²	6,58	1.440,00	9.478,08
3.21.	Набавка материјала и израда греде од неармираног бетона МБ 20 (С16/20), око окна лифта Л1, са три стране, дебљине д=21 цм. Обрачун по m². крило А =0,12*(3,1*2+2,15)	m²	1,00	1.750,00	1.753,50
3.22..	Набавка материјала и затварање отвора у међуспратној конструкцији. Отвор димензија 160/174 цм бетонирати бетоном МБ30 (С25/30), са потребном оплатом и подупирачима. Дебљина плоче д=10 цм, армирана мрежом Q 188, постављеном у доњем слоју.				

Бр.	Опис радова	Јед. мере	Количина	Јединична цена (дин)	Цена (дин)
			А	Б	АхБ
	Радити у свему према Техничком опису уз статички прорачун, плану оплате и детаљима арматуре. Обрачун по m², са потребном оплатом и Q мрежом. дп=10 цм =0,1*1,60*1,74	m³	0,28	36.600,00	10.189,44
3.33.	Набавка материјала и пуњење постојећег канала неармираним бетоном до коте пода. Радити у свему према пројекту и детаљу. Обрачун по m³. анекс =0,2*0,3*(0,5+3,4+3,85+2,75)	m³	0,63	8.333,33	5.250,00
3.	БЕТОНСКИ И АРМ. БЕТОНСКИ РАДОВИ - укупно				11.253.908,05

Бр.	Опис радова	Јед. мере	Количина	Јединична цена (дин)	Цена (дин)
			А	Б	АхБ
4.	АРМИРАЧКИ РАДОВИ				
4.1.	Набавка, транспорт, сечење, савијање и уградња арматуре. Количине арматуре дате апроксимативно (према количини бетона) до израде детаља арматуре. Обрачун по килограму. СС и ТК крило А крило Б крило Ц крило Д укупно Пос 4.1.	kg	1303,35 6035,00 5230,00 160,00 1030,00 13.758,35	100,00	1.375.835,00
4.	АРМИРАЧКИ РАДОВИ - укупно				1.375.835,00

Бр.	Опис радова	Јед. мере	Количина	Јединична цена (дин)	Цена (дин)
			А	Б	АхБ
5.	ЗИДАРСКИ РАДОВИ				
5.1.	Набавка материјала и зидање зидова и зазиђивање постојећих отвора пуном опеком у продужном малтеру размере 1:2:6. Дебљина зида према графичкој Обрачун по m³.				
5.1.1.	дз=25 цм крило Б приземље, зазиђивање отвора =0,25*0,9*2,15	m³	0,48	10.800,00	5.224,50
5.1.2.	зазиђивање отвора дз=30 цм СС и ТК =0,3*1,0*2,15	m³	0,65	10.800,00	6.966,00
5.1.3.	дз=38 цм крило Б приземље, зидање зида =0,38*4,22*3,32	m³	5,32	10.800,00	57.498,68
5.2.	Набавка материјала, зидање зидова и зазиђивање постојећих отвора дебљине дз=12 цм, пуном опеком, која се зида у продужном малтеру размере 1:2:6. узенгије ø 6/25. Зидање се изводи са истовременом израдом хоризонталних и вертикалних армирано бетонских серклажа, бетоном МБ 20, димензије серклажа 12/20 цм, арматура ± 2 ø 8 мм. Обрачун по м² са израдом армирано бетонских серклажа, арматуром и оплатом. зид д=12 цм СС и ТК =4,0*4,48 крило А приземље =4,20*(3,38+1,1+8,85+1,15+2,67+4,77+2*2+3,78+4,48)-(0,9*2,15*4)		17,92 132,06		

Предмер и предрачун радова уз ПЗИ реконструкције, доградње и адаптације станичне зграде у железничкој станици Нови Сад

ВЕРЗИЈА 4

Бр.	Опис радова	Јед. мере	Количина	Јединична цена (дин)	Цена (дин)
			А	Б	АхБ
	1. спрат				
	=3,0*(4,4+0,5+1,0+3,83+7,38+6,77+2,32+1,7+3,41+4,46)+2,15*(1,1+0,9+1,0)		113,76		
	2. спрат				
	=2,82*(3,83+3,63+4,2+0,82*9)-0,9*2,15		51,76		
	ЦДУ од А2.12 до А2.15				
	=1*2,15*3+1,5*2,15		9,68		
	крило Б				
	приземље				
	=4,22*(5,62*2+5,58+2,71+5,62+4,82+3,08*2+5,05+4,44+3,05)-0,9*2,15*9+0,9*2,15*6		199,58		
	1. спрат				
	=4,47*(3,84*2+2,0+6,2+3,47+2,6)+2,8*(5,84+1,27+7,03+1,53+5,2+2,2+3,9+5,81+1,72+3,73+1,72+11,60+3,07+1,5+2,82+2,77*2)-(0,9*2,15*8+0,8*2,15)+6,65*(1,25+0,43*4+0,67+1,25+0,54+0,5*3+0,44+0,74+0,5*2+0,78)		327,23		
	обезбеђење отвора у плочи крова у крилу Б				
	=0,46*(1,44*2+0,6*2)		1,88		
	крило Ц				
	приземље				
	=4,09*(3,37+2,88+1,45+1+3,8)-2,15*(0,9*2+1,1)		44,89		
	санитарни блок у крилу Ц				
	=2,9*(1,92+5,02)-1,0*2,15		17,98		
	1. спрат				
	=6,17*(0,74+1,98+5,02+1,8)-2,15*1,0		56,71		
	крило Д				
	приземље				
	=4,09*5,0		20,45		
	1. спрат				
	=4,09*(3,38+1,1+8,85+1,15+2,67+4,77+2*2+3,78+4,48)-(0,9*2,15*4)		132,06		
	фасадни сендвич зид опека 12+12 цм				
	=2*4,09*(1,75*4+1,75*6)-(1,75*2,22*2+1,75*1,5*3+0,8*1,5)		126,31		
	укупно Пос 5.2.	m²	1.252,25	2.160,00	2.704.851,79

Бр.	Опис радова	Јед. мере	Количина	Јединична цена (дин)	Цена (дин)
			А	Б	АхБ
5.3.	Набавка материјала и обзиђивање укопаних зидова лифта и канала као заштита вертикалне хидроизолације, бетонским блоком дебљине д=14 цм или пуном опеком дебљине д=12 цм, у цементном малтеру размере 1:3. Обрачун по м² .				
5.3.1.	бетонски блок дебљине д=14 цм крило А =1,76*(2,1+3,21)*2	m²	18,69	1.680,00	31.401,22
5.3.2.	пуна опека д=12 цм крило Б =1,76*(2,37+3,28)*2	m²	19,89	1.920,00	38.184,96
5.4.	Набавка материјала и зидање зидова дебљине дз=7 цм, пуном опеком, која се зида у продужном малтеру размере 1:2:6, са истовременом израдом хоризонталних и вертикалних армирано бетонских серклажа, бетоном МБ 20, димензије серклажа 7/25 цм. Обрачун по м² са израдом армирано бетонских серклажа, арматуром и оплатом. санитарни блок у крилу Ц =2,9*1,8-1,0*2,15	m²	3,07	1.560,00	4.789,20
5.5.	Набавка материјала и зидање зидова Ytong блоком дебљине д=12 цм, ватроотпорност 120 минута са израдом армирано бетонског серклажа. Зидање се изводи са истовременом израдом хоризонталног армирано бетонског серклажа и надвратника, бетоном МБ 20, димензије серклажа 12/20 цм, арматура ± 2 ø 8 мм. Зид зидати у одговарајућем танкослојном малтеру, а у свему према спецификацији произвођача.				

Бр.	Опис радова	Јед. мере	Количина	Јединична цена (дин)	Цена (дин)
			А	Б	АхБ
	Обрачун по м² озиданог зида са израдом армирано бетонског серклажа и надвратника, арматуром и оплатом, а у свему према спецификацији произвођача. крило А приземље =4,36*(3,83+0,85+21,27+93,82+3,93*2+3,97*2+1,05*2+2,3)-(1,00*2,15*4)		601,67		
	1. спрат =2,09*(1,06*2+1,05)		6,63		
	ЦДУ од А2.12 до А2.15 =2,88*(4,2+0,82*2)-1,5*2,2		13,52		
	крило Б 1. спрат =4,47*(3,47+1,41)-0,9*2,15		19,88		
	укупно Пос 5.5.	m²	641,69	2.400,00	1.540.061,52
5.6.	Набавка материјала, транспорт и обзиђивање вентилационих канала, плочама поробетона (типа Ytong или одговарајуће). Плоче су димензија 625/250 мм, д=75 мм, са коефицијент топлотне проводљивости λ≤0,12 W/mK. Плоче се зидају у танкослојном малтеру, у свему према спцификацији и упутству произвођача. Плоче треба да су отпорне на пожар у трајању од 90 минута. Извођач радова треба да приложи сертификат за горивост, издат од стране акредитованог тела. Обрачун по м². крило Б 1. спрат =4,47*(0,72+0,38+0,38*2+0,63)	m²	11,13	2.160,00	24.041,45

Бр.	Опис радова	Јед. мере	Количина	Јединична цена (дин)	Цена (дин)
			А	Б	АхБ
5. 7.	Набавка материјала и припрема постојеће подне подлоге. Постојећу подлогу (после демонтаже подних плочица заједно са подлогом и хидроизолацијом) машински пребрусити,одстранити све неравнине, очистити од масноће и евентуална оштећења санирати, запунити санационим цементним малтером. Санацију оштећених делова бетонске плоче извести репаратурним малтером уз додатак кварцног песка како би се добила чврста и компактна подлога. Обрачун по м². СС и ТК =15,0+24,25+5,37+14,5+14,21+3,96 крило А приземље =15,61+5,13+14,23+17,33+1,84+15,1+25,12+14,1+15,08+16,09 1. спрат =10,58+10,59+9,34+10,58+10,59+9,34 крило Б приземље =70,15+2,26+(12,8+12,68)/2+23,27+12,74 1. спрат =18,27+14,02+13,17+10,18+15,8+9,77+18,95 крило Ц санитарни чвор =10,03+4,15+24,96 приземље =10,03+4,15 1. спрат укупно Пос 5.7.	м²	39,25 20,74 30,51 100,16 39,14 14,18 24,96 268,94	1.000,00	268.940,00
5.8.	Набавка материјала,транспорт и израда цементне кошуљице нормално везујућим, а брзосушећим цементом Topcem или слично.				

Бр.	Опис радова	Јед. мере	Количина	Јединична цена (дин)	Цена (дин)
			А	Б	АхБ
	Цементну кошуљицу извести са холкелима, благо залученим према зиду. Кошуљица је армирана мрежом Q 84, која је обавезно постављена у средини слоја (посебно обрачунато). Дебљина цементне кошуљице према графичкој документацији. Радити у свему према спецификацији произвођача. Обрачун по м².				
5.8.1.	рабицирана цементна кошуљица дебљине д=3,0 цм, под са ознаком ПТ2 крило Б - приземље	m²	35,17	576,00	20.257,92
5.8.2.	рабицирана цементна кошуљица дебљине д=3,5 цм, под са ознаком ПТ5 крило Б, приземље =17,47+20,07+40,07+39,74+20,07+9,46+13,78+23,87+23,14	m²	207,67	648,00	134.570,16
5.8.3.	рабицирана цементна кошуљица дебљине д=4 цм, под са ознаком ПТ3* СС и ТК =25,71+53,0	m²	78,71	720,00	56.671,20
5.8.4.	рабицирана цементна кошуљица у паду д=4,0-5,0 цм, под са ознаком ПТ4* крило А приземље =6,88+5,2+2,68+18,18+18,43+5,2+28,02+30,20		114,79		
	крило Б, приземље =33,62+64,84		98,46		
	укупно Пос 5.8.4.	m²	213,25	792,00	168.894,00

Бр.	Опис радова	Јед. мере	Количина	Јединична цена (дин)	Цена (дин)
			А	Б	АхБ
5.8.5.	рабицирана цементна кошуљица д=5,8 цм, под са ознаком ПТ4 крило А приземље 6,83+8,77+32,34+4,8+2,0+22,63+15,61+25,12		118,10		
	крило Б приземље =33,62+3,02+7,,62+7,05+7,62+5,97+6,82+6,82+64,84		143,38		
	крило Ц приземље =17,86+37,79+11,31+10,10+2,62+7,45		87,13		
	укупно Пос 5.8.5.	m²	348,61	864,00	301.199,04
5. 9.	Набавка материјала,транспорт и израда цементне кошуљице нормално везујућим, а брзосушећим цементом Topcem или слично. Кошуљица је армирана мрежом Q 84, која је обавезно постављена у средини слоја (посебно обрачунато). Минимална захтевана притисна чврстоћа подлоге је 25 N/mm2, минимална затезна чврстоћа је 1.5 N/mm2, максомални садржај влаге је макс. 4 % по Трамех-у и температура мора бити 3 степена целзијуса изнад/испод тачке росе. Обрачун по м².				
5.9.1.	д=4,0 цм, у РК анекса =4,88*10,82	m²	52,80	720,00	38.017,15
5.9.2.	д=3,0-9,0 цм, у РК анекса =123,40-52,80	m²	70,60	936,00	66.081,60
5.10.	Набавка материјала и израда подлоге за подове цементним естрихом. Естрих је армиран фибер влакнима, дозирање у свему према спецификацији произвођача.				

Бр.	Опис радова	Јед. мере	Количина	Јединична цена (дин)	Цена (дин)
			А	Б	АхБ
	Естрих се изводи по DIN18560 (као пливајући под). Извођење вршити машинским путем са потпуним изравнавањем слоја. Дилатационе спојнице се постављају на поља мах 25 м², као и на споју зидова и пода и испуњавају се стиропором. Обрачун по м². галерија, крило Б д=6 цм	m²	274,30	936,00	256.744,80
5.11.	Набавка материјала и израда цементне кошуљице размере 1:3, као подлоге за подове. Кошуљица је армирана мрежом Q 84, која је обавезно постављена у средини слоја. Кошуљицу глатко испердашити и припремити за израду подова. Код подова са хидроизолацијом, кошуљицу лити у паду. Обрачун по м². рабицирана цементна кошуљица у паду д=3,5-4,6 цм, под са ознаком МК5, МК5 А крило А 1. спрат =11,82+10,0+7,11+8,67+7,06+3,66+11,05+30,32 2. спрат =10,01+7,11+11,45+13,0+2,14+3,68 крило Б 1. спрат =4,94+1,89+5,63+7,38+7,32+9,44+14,16+3,93 крило Ц санитарни блок =5,37+14,5+14,21+3,96 крило Д 1. спрат =3,43+16,85+3,06+2,97+3,35 укупно Пос 5.11.	m²	89,69 47,39 54,69 38,04 29,66 259,47	729,00	189.153,63

Бр.	Опис радова	Јед. мере	Количина	Јединична цена (дин)	Цена (дин)
			А	Б	АхБ
5.12.	Набавка материјала и израда равнајућег слоја дебљине према пројекту. Равнајући слој се изводи на подовима где су скинути сви слојеви пода до аб плоче, као подлога за израду нових подова. Изравнавајући слој нанети преко припремљене бетонске подлоге, уз претходно наношење одговарајућег прајмера на подлогу. Изравнавање се врши помоћу полимер модификоване саморавнајуће цементне масе типа као Sikafloor 100 Level или одговарајуће. За дебљине слоја за изравнање од 10-30 mm, додаје се агрегат песак гранулације од 0-4 mm у размери 30-50%. На постојећу бетонску очишћену и припремљену подлогу са које су претходно обијени сви слојеви постојећег пода, нанети C/H везу па онда извести равнајући слој. Површину загладити ваљком, после сушења се може полагати завршна подна облога. Обрачун по м² описане позиције.				
5.12.1.	д=1,0-1,3 цм, под са ознаком МК5* крило А 1. спрат =11,82+30,32 2. спрат		42,14 15,58		
	укупно Пос 5.12.1.	m²	57,72	540,00	31.168,80
5.12.2.	д=2,0 цм, под са ознаком МК7А, МК2Е крило А 1. спрат 2. спрат =12,51+19,09+49,25		12,51 80,85		
	укупно Пос 5.13.2.	m²	93,36	630,00	58.816,80

Бр.	Опис радова	Јед. мере	Количина	Јединична цена (дин)	Цена (дин)
			А	Б	АхБ
5.13.3.	д=2,2 цм, под са ознаком МК1, МК1*,МК1А, МК2Е крило А 1 спрат =15,45+16,69+46,82+15,45+16,69+44,79+24,05		179,94		
	2. спрат =42,11+19,53+19,53+18,88+19,09+49,25		168,39		
	укупно Пос 5.12.3.	m²	348,33	684,00	238.257,72
5.12.4.	д=2,5 цм, под са ознаком МК8, МК8А, МК8' крило А		12,62		
	1. спрат		12,62		
	крило Б, 1. спрат		7,26		
	крило Д 1. спрат =11,09+24,68+18,84+21,12+7,6+7,76		91,09		
	укупно Пос 5.12.4.	m²	123,59	630,00	77.861,70
5.13.	Набавка материјала и израда заштитног слоја од грађевинског лепка дебљине д=0,5 цм, преко слоја за пад у равном крову анекса, од полистирол бетона. Обрачун по м².				
	СС и ТК	m²	52,80	150,00	7.920,24
5.14.	Набавка материјала и санација бетонских површина и видљиве арматуре бетонске међуспратне таванице везног делу између анекса и крила А. Санацију радити репаратурним малтером типа Megacret 10 или одговарајућим у слоју дебљини од 2-3 cm. Детаљно очистити, испескарити и заштитити сву видљиво огољену арматуру.				

Бр.	Опис радова	Јед. мере	Количина	Јединична цена (дин)	Цена (дин)
			А	Б	АхБ
	Затим арматуру премазати заштитним антикорозивним средством типа Feroseal или слично истих или бољих карактеристика, који је истовремено и прајмер за репаратурни малтер (СН веза у два премаза), укупне дебљине д=2 mm. Преко припремљених површина и репариране арматуре нанети слој репаратурног малтера типа Megacret 10 или слично истих или бољих карактеристика, у дебљини слоја д=2-3 cm., малтер нанети ручно или машински.				
	СС и ТК		15,00		
	Крило Б зид канала хоризонталног олука, на крову =48,8*2,05		100,04		
	укупно Пос 5.14.	m²	115,04	2.400,00	276.096,00
5.15.	Набавка материјала и обрада шпалетни зида после демонтаже врата. Шпалетне обрадити продужним малтером размере 1:2.9.				
	Малтерисање се у два слоја. Први слој дебљине д=1,5 цм радити од грубог, несејаног малтера, а други слој од просејаног малтера дебљине д=0,5 цм.				
	Обрачун по m².				
	крило Д трафо =0,25*(1,77+2,22*2)	m²	1,55	840,00	1.304,10
5.16.	Набавка материјала и малтерисање унутрашњих зидова са којих је делимично обијен малтер.				

Бр.	Опис радова	Јед. мере	Количина	Јединична цена (дин)	Цена (дин)
			А	Б	АхБ
	Малтерисање се изводи продужним малтером размере 1:3:9, у два слоја. Први слој дебљине д=1,5 цм радити од грубог, несејаног малтера, а други слој од просејаног малтера дебљине д=0,5 цм. Пре малтерисања површине очистити од прашине, опрати и прскати цементним млеком са додатком просејаног шљунка. Обрачун по м² омалтерисане површине, са свим потребним предрадњама и материјалом и радном скелом.				
	СС и ТК =0,15*4,0*(38,51+16,98+28,74+18,32)		61,53		
	крило А приземље =0,35*(4,36*(20,36+107,97+30,07+30,88+12,34+38,51+16,23+28,74+18,32)-(21,36*3,42+19,36*3,42+3,22*3,42+2,2*3,42*2-3,0*5))-61,53		348,88		
	1. спрат =0,35*3,0*(23,24+107,12+15,62+31,06+15,88+16,42+13,77+14,34+14,43+14,42+14,42+14,28+18,2+19,91+30,81+29,06+46,8+24,46+40,49+92,43+16,3+76,38+14,35+23,08+16,14+15,88+15,88)-(0,9*2,82*7+1,35*1,92*2*7+3,22*1,92*7+21,02*1,92*3-3,0*31)		688,52		
	2. спрат =0,35*3,0*(26,11+114,84+55,41+7,92+31,99+14,35+33,2+16,12+18,8*3+18,28+18,54*2+30,8+24,28+24,46+20,14+24,05+24,05+23,29+53,04+60,22+35,92+18,51+17,41+35,91+13,38+30,89+13,38+31,24)-36,84		900,46		
	ЦДУ од А2.12 до А2.15 А2.13 и А2.15 =3,0*(4,2+0,82*2)-1,5*2,2+1,5*(3,35+2,97)+0,55*1+0,55*1,5		25,08		

Бр.	Опис радова	Јед. мере	Количина	Јединична цена (дин)	Цена (дин)
			А	Б	АхБ
	фаза 2, А2.14 =3*(4,2+0,82)-1,5*2,2		11,76		
	крило Б приземље =0,35*(3,5*(11,83+19,31+38,66+18,65+31,27+41,81+27,26+38,14+37,43+12,49+11,14+10,82+10,82+29,37+27,91+18,91+39,34)+2,0*(29,37+20,14)- (12,21*1,92+39,41*1,92+21,07*1,92+18,06*1,92-3,0*4))		498,69		
	1. спрат =0,35*(3,0*(10,0+12,0)+8,61*(19,11+30,53))		172,69		
	крило Ц приземље =0,35*(3,5*(29,2+12,78+14,18+26,44+17,02+17,5+16,74+11,69+14,12+11,69+14,92+27,04+15,0+17,76+10,9+102,72+11,96)- (3,62*1,65+1,86*1,65+1,74*1,65+3,76*1,65+1,6*2,15+2,77*3,8+2,6*3,8-3,0*7))		447,95		
	1. спрат =0,35*3,0*(15,16+11,0+26,44+65,54+20,18+52,79)		200,67		
	крило Д приземље =0,35*(4,0*(164,31+26,28+26,02+30,28+19,72+10,82+14,72+34,02+13,54+12,5+17,24+17,76+18,42+39,42+92,35+33,10+33,1)- (1,75*1,5*28+1,77*2,22*4+4,1*2,22+5,0*3,6+1,8*2,15+2,25*2,15+1,8*2,15-3,0*37))		838,78		
	1. спрат =0,35*(3,0*(29,2+12,78+14,18+26,44+17,02+17,5+16,74+11,69*2+27,04+15,0+17,76+10,9+102,72+11,96)- (1,88*1,65+1,74*1,65+3,76*1,65+2,77*3,8+2,6*3,8-3,0*5))		353,60		
	малтерисање плафона анекс				

Бр.	Опис радова	Јед. мере	Количина	Јединична цена (дин)	Цена (дин)
			А	Б	АхБ
	приземље		116,52		
	крило Ц				
	приземље				
	=44,68+195,69		240,37		
	крило Д				
	приземље		735,37		
	потходник за улаз возила на пероне		276,82		
	укупно Пос 5.16.	m²	5.917,68	840,00	4.970.847,84
5.17.	Набавка материјала и малтерисање плафона надстрешнице, преко рабиц плетива. Малтерисање се изводи продужним малтером размере 1:3:9, у два слоја. Први слој дебљине д=1,5 цм радити од грубог, несејаног малтера, а други слој од просејаног малтера дебљине д=0,5 цм. Пре малтерисања површине очистити од прашине, опрати и прскати цементним млеком са додатком просејаног шљунка. Обрачун по м² омалтерисане површине, са рабиц плетивом и свим потребним предрадњама, материјалом и радном скелом.				
	крило Ц	m²	120,40	960,00	115.584,00
5.18.	Набавка материјала и малтерисање зидова санитарних чворова са унутрашње стране, у два слоја цементним малтером размере 1:3, први слој нанети грубо, други слој фино заглађен. Бетонске елементе пре малтерисања испрскати ретким цементним малтером. Малтер дебљине д=2 цм. Обрачун по м², са помоћном скелом.				
	крило А				
	приземље				
	=4,10*(7,26+30,14+32,36+9,2)-(0,95*2,10*3+1,05*2,10-3,0*4)		327,55		

Бр.	Опис радова	Јед. мере	Количина	Јединична цена (дин)	Цена (дин)
			А	Б	АхБ
	1. спрат =3,0*(20,54+16,83+15,15+7,73+21,78)-(0,9*2,10*2-3,0*2) 2.спрат =3,0*(20,38+16,84+24,35+26,79+5,87)-(0,9*2,1*2-3,0*2) крило Б приземље =4,1*(15,35+10,64+15,43)-(0,9*2,10*3-3,0*3) 1. спрат =2,8*(15,18+10,29+5,72+10,69+23,66+11,37+11,4+13,4+3,93) крило Ц приземље =3,0*(19,54+6,52+15,83)-(0,95*12,10*3-3,0*3) 1. спрат (санитарни блок у крилу Ц) =2,8*(9,54+25,06+28,27-4,53-2,83+8,0-1,8)-1,0*2,5*6-2,3-2,3 крило Д 1. спрат =3,0*(7,52+7,0+6,9+9,42)-(0,95*2,10*3-3,0*3) укупно Пос 5.18.	m²	248,31 284,91 173,15 295,79 100,19 153,19 95,54 1.678,62	1.320,00	2.215.775,76
5.19.	Набавка материјала наношење термомалтера на укопане зидове са унутрашње стране у објекта анекса, као системско решење постојеће влаге. На претходно припремљене зидове, са којих је обијен малтер (посебно обрачунато) целу површину зидова измалтерисати са Rinzaffo малтером да буду равни и да могу да се премажу хидроизолационим премазом. После потпуног сушења зидова нанети хидроизолациони премаз WatStop, који издржава негативан притисак воде до 9,5 atm. Овим поступком постиже се да просторија буде потпуно сува.				

Бр.	Опис радова	Јед. мере	Количина	Јединична цена (дин)	Цена (дин)
			А	Б	АхБ
	Преко осушененог WatStop-а нанети термомалтер Diathonite Deumix+ на бази плуте и креча, паропропусности μ=4, коефицијент пролаза топлоте ƛ=0.080W/mK, класе ватроотпорности A1. Термомалтер се наноси у два слоја укупне дебљине 4 cm. Претходно нанети прајмер Aquabond потом термомалтер. Након сушења термомалтера наноси се фини малтер за изравнавање, гранулације од 0,9 mm типа Argatherm или одговарајуће у слоју од 2-4 mm. Радити у свему према спецификацији произвођача и према Техничком опису. Обрачун по м² комплетно описане позиције. СС и ТК =3,95*(4,85+5,0+10,60+5,0+1,75+3,55)+(4,0+1,65)/2*4,8*2+4,0*3,0-(1,7*2,1*2-3,0*2)	m²	159,44	6.240,00	994.921,20
5.20.	Набавка материјала и наношење прајмера, термомалтера и финог малтера за изравнавање на унутрашњу страну фасадних зидова. Дебљина термомалтера која се наноси на зидовиме је д=4 цм, а на шпалетнама у дебљини д=3 цм. На обијену и отпрашену циглу нанети прајмер типа "Aquabond" или други са сличним карактеристикама,а компатибилан типу термомалтера који је предвиђен за малтерисање фасадних зидова са унутрашње стране.				

Бр.	Опис радова	Јед. мере	Количина	Јединична цена (дин)	Цена (дин)
			А	Б	АхБ
	Након сушења прајмера на унутрашњу површину фасадних зидова нанети термомалтер "Diathonite thermactive" ("Плутафас") или одговарајући истих или бољих карактеристика,у два слоја, укупне дебљине 4 cm. Термомалтер мора да задовољава следеће услове: коефицијент пролаза топлоте λ=0,037 W/mK. Уградња на зидове врши се машином за машинско малтерисање термомалтера. Након сушења термомалтера на његову површину са унутрашње стране фасадних зидова нанети фини малтер за изравнање, гранулације 0,9 мм, "Argatherm" или други са сличним карактеристикама,а компатибилан типу термомалтера који је предвиђен за малтерисање фасадних зидова, у дебљини од 0,3-0,5 cm. Обрачун по м² површине зида са уградњом свих слојева, дебљине термомалтера д=4 цм на зидовима и д=3 цм на шпалетнама .				
5.20.1.	д=4 цм, фасадни зид са унутрашње стране ЦДУ од А2.12 до А2.15 =0,9*(0,8*1,62+8,02+0,8+7,08)+3*(0,38+4,84)		31,14		
	фаза 2, А2.14 =0,9*3,73		3,36		
	крило Д, зид са ознаком ФЗ3д, зид на дилатацији =(4,19+3,95)*10,38		84,49		
	потходник ДО.15 =174,51+237,64		412,15		
	крило Д, просторија ДО.1 =86,24+128,76		215,00		
	укупно Пос 5.20.1.	m²	746,14	1.500,00	1.119.204,90

Бр.	Опис радова	Јед. мере	Количина	Јединична цена (дин)	Цена (дин)
			А	Б	АхБ
5.20.2.	д=3 цм, шпалетне ЦДУ од А2.12 до А2.15 =0,08*(0,5+1,78+8,18+0,8+10,98+1,92*2)	m²	2,09	1.200,00	2.503,68
5.21.	Набавка материјала и обзиђивање вентилационих вертикала пуном опеком дебљине д=12 cm, у цементном малтеру размере 1:3. Обрачун по m² . пуна опека д=12 цм крило Б 1. спрат =4,8*((0,52*2+1,57+1,81+0,4)*2)	m²	46,27	1.920,00	88.842,24
5.22.	Набавка материјала и малтерисање обзида вентилационих вертикала. Малтерисање се изводи продужним малтером размере 1:3:9, у два слоја. Први слој дебљине д=1,5 cm радити од грубог, несејаног малтера, а други слој од просејаног малтера дебљине д=0,5 cm. Пре малтерисања површине очистити од прашине, опрати и прскати цементним млеком са додатком просејаног шљунка. Обрачун по m² омалтерисане површине, са свим потребним предрадњама и материјалом и радном скелом. крило Б 1. спрат =4,8*((0,68*2+1,85*2)*2)	m²	48,58	840,00	40.803,84
5.	ЗИДАРСКИ РАДОВИ - укупно				16.153.457,64

Бр.	Опис радова	Јед. мере	Количина	Јединична цена (дин)	Цена (дин)
			А	Б	АхБ
6.	СУВОМОНТАЖНИ РАДОВИ				
6.1.	Набавка материјала и уградња преградних зидова типа Knauf, Rigips или одговарајуће, са обостраном облогом од гипсаних плоча, на одговарајућој челичној потконструкцији, са термичком и звучном изолационом испуном. Зидови од гипс-картонских плоча на потконструкцији обрађени су у квалитету Q2 – папирном траком бандажирани и преглетовани спојеви. Зидови су са степеном звучне заштите од 52dB, и ватроотпорношћу од минимум 30 минута. На споју монтажног зида и пода поставити меку звучну изолациону траку. Потконструкција зидова се фиксира за постојећу међуспратну конструкцију, као и за нову челичну решетку од кутијастих профила. На местима извођења отвора, као и на местима предвиђеним за уградњу унутрашње јединице клима уређаја уградити сва потребна ојачања, а према спецификацији произвођача . На свим истуреним угловима уградити типске заштитне угаонике. Спојнице између плоча се обрађују смесом за испуњавање спојница. Обрачун по м² изведених зидова без одбијања отвора, са потребном радном скелом.				

Бр.	Опис радова	Јед. мере	Количина	Јединична цена (дин)	Цена (дин)
			А	Б	АхБ
6.1.1.	зид са ознаком УЗ п, д=16 цм, ватроотпорност од 120 минута -двослојна гипсана плоча д=2x15 мм -потконструкција 100 мм -двослојна гипсана плоча д=2x15 мм крило Б 1. спрат =6,20*(2,32*2+3,87*2)+4,88*(1,91*2+5,4+1,75)	m²	130,29	3.960,00	515.946,82
6.2.	Набавка материјала и уградња преградних зидова типа Knauf, Rigips или одговарајуће, са обостраном облогом од влагоотпорних гипс картонских плоча Dijamant д=15mm, на одговарајућој челичној потконструкцији, са термичком и звучном изолационом испуном. Преградни зидови са степеном звучне заштите од 50dB, и ватроотпорношћу од мин. 30 минута. Укупна дебљина зида је 12.5 цм Радити у свему према спецификацији произвођача. Обрачун по м² изведених зидова без одбијања отвора, са потребном радном скелом. санитарни блок у крилу Ц =2,9*0,28	m²	0,81	3.500,00	2.842,00

Бр.	Опис радова	Јед. мере	Количина	Јединична цена (дин)	Цена (дин)
			А	Б	АхБ
6.3.	Набавка материјала и уградња парапетног инсталационог зида у санитарном чвору, висине 110 цм. Парапетни инсталациони зид се састоји од одговарајуће влагоотпорне, нерђајуће, металне потконструкције од CW профила и облогом од влагоотпорних гипс картонских плоча дебљине д=12,5 мм. Уградити сва потребна ојачања према спецификацији изабраног произвођача монтажних зидова. На свим истуреним угловима уградити типске заштитне угаонике. Спојнице између плоча се обрађују смесом за испуњавање спојница. Обрачун по м² изведене облоге у свему према опису, са потребном радном скелом..				

Бр.	Опис радова	Јед. мере	Количина	Јединична цена (дин)	Цена (дин)
			А	Б	АхБ
	крило А приземље =1,10*(0,9*2+0,96*2+1,0+0,85*3)+0,17*(0,9*2+0,96*2+1,0+0,85*3)		9,23		
	1. спрат =1,10*1,10*3+0,17*1,10*3		4,19		
	крило Б 1. спрат =1,10*(0,98+0,98+0,95+0,95)+0,17*(0,98*2+0,95*2)		4,90		
	крило Ц приземље =1,10*(0,96*2+0,92*2)+0,17*(0,92*2+0,96*2)		4,78		
	1. спрат =1,1*(1,85+2,86)+0,48+0,28+0,19		6,13		
	укупно Пос 6.3.	m²	29,23	2.200,00	64.311,06
6.4.	Набавка материјала и израда инсталационих канала гипс картонским плочама. Облога је од влагоотпорних гипс картонских плоча дебљине д=1,25 цм, преко одговарајуће металне потконструкције, а у свему према спецификацији произвођача. Спољни углови се обрађују алуминијумским угаоним заштитним лајснама, а спојеви плоча се испуњавају, бандажирају траком и глетују масом за испуњавање спојева, што је саставни део позиције. Обрачун по м², са потребном радном скелом. . крило А приземље =4,37*(0,15*2+0,15+0,26+0,15*3+0,42+0,15+0,35+0,25+0,25*2+0,15*2*2+0,15*2)+(4,37-1,10)*0,15*3*8		28,07		
	1. спрат =2,91*(0,5*3*2+0,27*2+0,15*2*2+0,22+0,33+0,2+0,15+0,45+0,15)+(2,91+1,10)*0,15*3*3		21,83		

Бр.	Опис радова	Јед. мере	Количина	Јединична цена (дин)	Цена (дин)
			А	Б	АхБ
	2. спрат =3,25*(0,25+0,15*2+0,15*2*4+0,15*3+0,15*2+0,45+0,15*2*5+0,2*0,15*2+0,25+0,15*2+0,3*2+0,15*2*2)		20,35		
	крило Б приземље =4,5*(0,27+0,15+0,15*2+0,15*3+0,45+0,15)+(4,5-1,10)*0,15*3*4		14,09		
	1. спрат =2,80*(0,5+0,15+0,15*2*2+0,15*3+0,36+0,15+0,9)+(2,84-1,10)*0,15*3*4		11,84		
	2.спрат =2,92*0,15*3*5		6,57		
	крило Ц приземље =4,12*(0,15*2+0,15*3)+(4,12-1,10)*0,15*3*4		8,53		
	1. спрат =4,10*(0,15+0,23)+(4,1-1,1)*0,15*3*2		4,26		
	крило Д приземље =4,15*0,15*2		1,25		
	1. спрат =3,27*0,15*2*2		1,96		
	укупно Пос 6.4.	m²	118,73	2.200,00	261.203,80
6.5.	Набавка и уградња профила за ојачања отвора - врата у гипсаним зидовим. Ојачања су UA профили (4 комада по отвору) за висину просторије од а.б. плоче до а.б. h=460 цм. Обрачун по комплету уграђеног ојачања отвара.				
	крило Б, 1. спрат	ком	12	4.166,67	50.000,00

Бр.	Опис радова	Јед. мере	Количина	Јединична цена (дин)	Цена (дин)
			А	Б	АхБ
6.6.	Набавка и уградња спуштеног плафона од гипсаних монолитних плоча дебљине д=12,5 мм. Гипсане плоче се постављају преко одговарајуће металне потконструкције са висином спуштања према графичкој документацији. Радити у свему према спецификацији произвођача. Обрачун по м² обухвата испоруку и монтажу плоча и потконструкције, испуњавање спојница смесом за спојнице.				
6.6.1.	влагоотпорне гипсане плоче крило Б, на месту некадашњег отвора у крову =1,60*1,74		2,78		
	крило Д 1. спрат		9,54		
6.6.2.	стандардне гипсане плоче крило Б приземље		79,28		
	1. спрат		163,82	2.160,00	353.851,20
	укупно Пос 6.8	м²	255,42	2.160,00	551.715,84

Бр.	Опис радова	Јед. мере	Количина	Јединична цена (дин)	Цена (дин)
			А	Б	АхБ
6.7.	Набавка и уградња спуштеног плафона од ватроотпорних гипсаних монолитних плоча дебљине д=15 mm, на одговарајућој металној потконструкцији са штелујућим вешаљкама. Плафони треба да су ватроотпорни F 60, F 90 и F 120, у свему према Елаборату заштите од пожара. Дебљина плоча у складу са захтеваном ватроотпорности. Радити у свему према спецификацији произвођача. За веће висинске разлике у спуштању плафона користити круте висилице. Обрачун по м² обухвата испоруку и монтажу плоча и потконструкције, испуњавање спојница смесом за спојнице, са потребном радном скелом.				
6.7.1.	плафон отпоран на пожар 60 минута д=2x15 мм СС и ТК =25,71+24,25+53,0+15,0+62,23+ 23,52+58,98 крило А, приземље 1.спрат 2.спрат		 262,69 54,53 158,51 297,16		
	укупно Пос 6.7.1.	m²	772,89	3.840,00	2.967.897,60
6.7.2.	плафон отпоран на пожар 90 минута д=3x15 мм крило А приземље 1.спрат =72,29+47,86 2.спрат крило Б приземље 1.спрат =7,26+6,48		 28,02 120,15 25,12 138,90 13,74		

Бр.	Опис радова	Јед. мере	Количина	Јединична цена (дин)	Цена (дин)
			А	Б	АхБ
	крило Ц приземље		54,71		
	крило Д приземље 1.спрат		81,15 7,76		
	укупно Пос 6.7.2.	м²	469,55	4.560,00	2.141.148,00
6.7.3.	плафон отпоран на пожар 120 минута д=2x25 мм				
	крило А 2. спрат	м²	71,95	5.400,00	388.530,00
6.8.	Набавка материјала и уградња каскада спуштених плафона од ватроотпорних гипс картонских плоча дебљине д=12,5 мм, отпоран на пожар 60 минута. Каскаде су од гипс картонских плоча, фиксирају се преко металне потконструкције. Обрачун по м¹ обухвата испоруку и монтажу плоча и потконструкције, испуњавање спојница смесом за спојнице. каскаде x=32 цм крило А 1. спрат 2. спрат				
			38,29 52,63		
	укупно Пос 6.8.	м¹	90,92	1.024,00	93.102,08

Бр.	Опис радова	Јед. мере	Количина	Јединична цена (дин)	Цена (дин)
			А	Б	АхБ
6.9.	Набавка и монтажа спуштеног плафона од пластифицираних челичних поцинкованих плоча типа KCS Metal System R-H200 perforated Rg 2516, систем А (скривена Hook On потконструкција) или одговарајуће. Мрежни растер плоча је 1800x400 мм. Металне плоче су перфориране у боји бакра (слично RAL 8004). На полеђини плоча црни акустични воал. Потконструкција од носивих U и монтажних Z профила у два ортоганална правца, у свему према упутству произвођача. Плафон задовољава европске TAIM нормативе за израду металних производа. Плафонске плоче су периве свим стандардним благим средствима за прање. Апсорпција звука плафонских плоча αw=0,75(L) према EN ISO 11654. Влагоотпоорност плафонских плоча је до 95% RH. Плоче су у класи негоривих грађевинских материјала A2-s2,d0 према SRPS EN 13501-1. Качење о таваницу вешаљкама допуштеним од стране надзорног органа, висина спуштања плафонапрема графичкој документацији.				

Бр.	Опис радова	Јед. мере	Количина	Јединична цена (дин)	Цена (дин)
			А	Б	АхБ
	У јединичну цену је укључен ивични дупли L угаони профили за ослањање ивичних плоча, као и припадајуће притисне опруге. Радити у свему према спецификацији произвођача. Обрачун по м² изведених спуштених плафона у свему према опису. крило Б 1. спрат	м²	1.063,10	14.400,00	15.308.640,00
6.10.	Набавка и уградња модуларног спуштеног плафона типа Ecophone Super G™ A или одговарајуће. Касетни спуштени плафон са врхунском апсорбцијом и отпорношћу на ударце. Састоји се од плоча димензија 600/600 мм и 1200/600/20 мм и металне видне потконструкције, монтажно демонтажни систем. Боја бела. Плоче су А класе апсорпције, негориве, A2- s1, d0, доприносе побољшању квалитета ваздуха у просторији. Радити у свему према спецификацији произвођача. Позицијом је обухваћена набавка материјала, транспорт и уградња спуштеног плафона на предвиђеним позицијама укључујући и сав пратећи материјал и потребну скелу. Обрачун по м² изведених спуштених плафона у свему према опису. крило А приземље	м²	380,32	6.600,00	2.510.112,00

Бр.	Опис радова	Јед. мере	Количина	Јединична цена (дин)	Цена (дин)
			А	Б	АхБ
6.11.	Набавка и уградња модуларног спуштеног плафона А класе звучне апсорпције са потпуно новим дизајном и препознатљивим плутајућим изгледом „Ecophon Master Eg" или одговарајуће, димензија 600x600x40mm, 600x1200x40 mm са упуштеном решетком Ecophon ConnectT24 у црној мат боји, Connect Black 01 mat, која је „утопљена“ у црно обојене ивице. Видљива површина има премаз Akutek ™ FT, а задњи део плоче прекривен је стакленим воалом. Ивице су обојене у комбинацији црне и одабране Akutex Ft boje - по избору пројектанта. За најбоље перформансе и квалитет система користити Ecophon Connect ™ потконструкцију и прибор. Ecophon Master Eg има A Klasu Apsorpcije, а по Европском EN 13501-1 стандарду за класу горивости производ је негорив, A2-s1,d0. Плоче издржавају стални амбијентални РЏ до 95% на 30 ° C без закривљења, упаривања или раслојавања (ISO 4611). Обавезна документација: Декларација о перформансама – DoPи Декларација о заштити животне средине - EPD (о животном циклусу и утицају производа на животну средину). Радити у свему према спецификацији произвођача. Позицијом је обухваћена набавка материјала, транспорт и уградња спуштеног плафона на предвиђеним позицијама укључујући и сав пратећи материјал и потребну скелу. Обрачун по м² изведених спуштених плафона у свему према опису.				

Бр.	Опис радова	Јед. мере	Количина	Јединична цена (дин)	Цена (дин)
			А	Б	АхБ
	крило А 1. спрат		168,08		
	крило Б приземље		237,35		
	1. спрат =7,17+7,22+4,46+24,36+13,16+14,72+15,36+22,43+5,35+6,11+1,89+23,02+4,72+9,4+127,4		286,77		
	укупно Пос 6.11.	м²	692,20	9.000,00	6.229.800,00
6.12.	Набавка и уградња модуларног апсорберског спуштеног плафона „Ecophon Solo Matrix“ у димензијама: 600x1200мм или одговарајуће. Ecophon Solo Matrix монтира се „Click-in“ системом. Потконструкција је од поцинкованог челика типа T24 и од алуминијума. Конструкција спуштеног плафона са примарном и секундарном конструкцијом се помоћу челичних носача причвршћује за армирано бетонску међуспратну конструкцију. Систем се састоји од панела Ecophon Solo Matrix и Ecophon Connect мрежног система са приближном тежином од 5-6 кг /м².				

Бр.	Опис радова	Јед. мере	Количина	Јединична цена (дин)	Цена (дин)
			А	Б	АхБ
	Ecophon Solo Matrix има А Класу Апсорпције, а по Европском EN 13501-1 стандарду sa кладу горивости производ је A2-s1,d0. Плоче издржавају стални амбијентални РХ до 95% на 30 ° С без закривљења, упаривања или раслојавања (ISO 4611). Обавезна документација: Декларација о перформансама – DoPи Декларација о заштити животне средине - EPD (о животном циклусу и утицају производа на животну средину). Радити у свему према спецификацији произвођача. Позицијом је обухваћена набавка материјала, транспорт и уградња спуштеног плафона на предвиђеним позицијама укључујући и сав пратећи материјал и потребну скелу. Обрачун по м² изведених спуштених плафона у свему према опису. крило Б приземље	м²	216,52	9.000,00	1.948.680,00

Бр.	Опис радова	Јед. мере	Количина А	Јединична цена (дин) Б	Цена (дин) АхБ
6.13.	Набавка и уградња модуларног спуштеног плафона типа Ecophone Opta A или одговарајуће Плоче су домензија 600х600х15 мм, са видном потконструкцијом, типа Т24 или Т15. Конструкција спуштеног плафона са примарном и секундарном конструкцијом од поцинкованог челика се причвршћује за армирано бетонску мућуспратну конструкцију. Спуштени плафон - плоче и потконструкција су у белој боји. Ecophon Opta A има А Класу Апсорпције (за o.d.s = 20 цм), а по Европском EN 13501-1 стандарду за класу горивости производ је негорив, A2-s1,d0. Плоче издржавају стални амбијентални РХ до 95% на 30 ° С без закривљења, упаривања или раслојавања (ISO 4611). Радити у свему према спецификацији произвођача. Позицијом је обухваћена набавка материјала, транспорт и уградња спуштеног плафона на предвиђеним позицијама укључујући и сав пратећи материјал и потребну скелу. Обрачун по м² изведених спуштених плафона у свему према опису.				
	крило А				
	приземље		209,34		
	1. спрат		38,87		
	2. спрат		47,95		

Бр.	Опис радова	Јед. мере	Количина	Јединична цена (дин)	Цена (дин)
			А	Б	АхБ
	крило Б				
	приземље		149,91		
	1. спрат		54,54		
	крило Ц				
	приземље		58,00		
	укупно Пос 6.13.	м²	558,61	3.000,00	1.675.830,00
6.14.	Набавка и уградња акустичног спуштеног плафона типа Knauf Ceiling Solution (KCS), нпр. KCS Perla dB, System C, board или одговарајуће. Плафон је израђен од једноструке металне потконструкције од главних и попречних профила Ventatec GK 24мм, окаченог о примарну таваницу помоћу висилица дужине до 2,00м. У конструкцију су положене демонтажне ламиниране минералне плоче за повишену звучну изолацију KCS Perla dB дим. 600x600x19мм са равним ивицама (board) и видљивим Т профилима. На зиду предвидети ободни L профил 19/24мм. Звучна изолација плафона је Dn,f,w = 41 dB према EN ISO 717-1. Коефицијент апсорпције звука: 0,60 према EN ISO 11654. Панели су отпорни на релативну влажност ваздуха до 95 %. Paneli su u klasi negorivih građevinskih materijala A2-s1,d0 prema EN 13501-1. ISO 5 klasa čistoće prema EN ISO 14644-1. Радити у свему према спецификацији произвођача. Позицијом је обухваћена набавка материјала, транспорт и уградња спуштеног плафона на предвиђеним позицијама укључујући и сав пратећи материјал и потребну скелу. Обрачун по м² изведених спуштених плафона у свему према опису.				

Бр.	Опис радова	Јед. мере	Количина	Јединична цена (дин)	Цена (дин)
			А	Б	АхБ
	крило А 1. спрат		67,32		
	крило Ц 1. спрат		195,36		
	крило Д 1. спрат		99,98		
	укупно Пос 6.14	м²	362,66	3.520,00	1.276.563,20
6.15.	Набавка и уградња спуштених плафона од минералних плоча у санитарном чвору, у белој боји, типа "AMF Thermatex Star 15" , систем Ц, или сличан истих особина. Систем је са скривеном подконструкцијом, са демонтажним плочама беле боје. Отпорност на релативну влажност ваздуха је 95%. Плафон има А Класу Апсорпције, а по Европском EN 13501-1 стандарду за класу горивости производ је A2-s1,d0. Систем је монтажно-демонтажни, плоче су А класе апсорпције, негориве, A2- s1, d0, отпорне на влажне просторе, а по Европском EN 13501-1 стандарду. Плафон је атестиран, ватроотпорност од 60 мин акредитоване лабараторије. Плоче димензија 600 x 600mm дебљине 15 mm. Плоче су равних ивица и полажу се у челичну потконструкцију ширине 24 mm, ободни профил је U 20/40/20 mm . Радити у свему према спецификацији произвођача. Обрачун по м² изведених спуштених плафона у свему према опису. крило Ц 1. спрат	м²	36,63	4.500,00	164.835,00

Бр.	Опис радова	Јед. мере	Количина	Јединична цена (дин)	Цена (дин)
			А	Б	АхБ
6.16.	Набавка материјала и опшивање надстрешнице са доње стране и у објекту цементним плочама, д=8мм, типа KNAUF AQUAPANEL SKYLITE или одговарајућим. Цементне плоче су негориве, отпорне на екстремне временске услове и погодне за наношење завршних слојева фасаде. Плоче се причвршћују за челичну подконструкцију додатно заштићену од влаге за спољну монтажу. Aquapanel плоче се постављају на међусобном размаку фуга 3-5 mm. Ове фуге се испуњавају масом за испуну спојева – Aquapanel Fugenspachtel grau, бандажирају мрежастом бандажном траком – Aquapanel Fugenband, све из програма произвођача плоча - Knauf. Спољне углове заштитити одговарајућим “заштитним”профилом. Дилатационе разделнице, ширине 10 mm изводити на сваких 6,0m и треба да прате осовину стуба. Обрачун по m².				
	крило А				
	1. спрат		135,46		
	2. спрат		28,15		
	крило Б				
	приземље		128,60		
	крило Д				
	приземље		512,42		
	укупно Пос 6.16.	м²	804,63	5.400,00	4.344.991,20

Бр.	Опис радова	Јед. мере	Количина	Јединична цена (дин)	Цена (дин)
			А	Б	АхБ
6.17.	Набавка и уградња стандардног, ревизионог плафонског отвора типа Knauf , димензија 60/60 мм, са прекривеним затварачким системом, елоксирано, са уграђеном облогом од ојачане гипс картонске плоче дебљине д=12,5 мм, типа Dijamant или слично. Обрачун по комаду.	ком	20	4.800,00	96.000,00
6.18.	Набавка материјала и уградња облоге око вентилационих вертикала типа Knauf, Rigips или одговарајуће, са једностраном облогом од гипсаних плоча, на одговарајућој челичној потконструкцији, са испуном од камене вуне. Потконструкција зидова се фиксира за постојећу међуспратну конструкцију. На свим истуреним угловима уградити типске заштитне угаонике. Спојнице између плоча се обрађују смесом за испуњавање спојница. Обрачун по м² изведене облоге, са потребном радном скелом. крило Б 1. спрат =4,8*(0,41*2+0,9*2)	m²	12,58	3.000,00	37.728,00

Бр.	Опис радова	Јед. мере	Количина	Јединична цена (дин)	Цена (дин)
			А	Б	АхБ
6.19.	Набавка и уградња модуларног спуштеног плафона. Плафон је касетирани, метални, перфориран, у боји по избору пројектанта, са бордуром од монолитног гипсаног плафона на челичној потконструкцији, према шеми датој у графичкој документацији. Плафон је од пластифицираних челичних поцинкованих плоча типа Armstrong Metal System R-H200 perforated Rg 2516, sistem A, растер плоча је 600x600/35mm. Металне плоче су перфориране. На полеђини плоча уграђен је црни акустични воал. Потконструкција од носивих U и монтажних Z профила у два ортоганална правца. Апсорпција звука плафонских плоча αw=0,75(L) према EN ISO 11654. Влагоотпоорност плафонских плоча је до 95% RH. Плоче су у класи негоривих грађевинских материјала A2-s2,д0. Радити у свему према спецификацији произвођача. Позицијом је обухваћена набавка материјала, транспорт и уградња спуштеног плафона на предвиђеним позицијама укључујући и сав пратећи материјал и потребну скелу. Обрачун по m² изведених спуштених плафона у свему према опису. крило Б 1. спрат	m²	93,24	5.400,00	503.496,00
6.	СУВОМОНТАЖНИ РАДОВИ - укупно				41.487.223,80

Бр.	Опис радова	Јед. мере	Количина	Јединична цена (дин)	Цена (дин)
			А	Б	АхБ
7.	ИЗОЛАТЕРСКИ РАДОВИ				
7.1.	Набавка материјала и израда бентонитне хидроизолације темељне плоче лифта, укопаних зидова лифта и плоче и зидова канала. Натријум бентонит је специјална, нетоксична, хемијски инертна врста глине вулканског порекла настала пре више милиона година. Јединствена карактеристика овог природног материјала је капацитет повећања волумена након контакта с водом. У таквом стању, натријум бентонит може повећати своју запремину 15-16 пута више од запремине у сувом стању и постаје потпуно непропусни гел. Хидроизолација на бази бентонита која се везује за бетонску конструкцију. Састоји се од два чврста полипропиленска геотекстила бентонита у гранулама Геотекстили су међусобно прошивени патентираним процесом који заробљава грануле бентонита и одлично их штите од механичких оштећења, без додатне заштите Обрачун по м² изведене хидроизолације, са бобичавом фолијом.				
7.1.1.	ХИ темељне плоче лифта и плоче канала				
	крило А		6,74		
	крило Б		6,45		
	крило Д, трафо =0,65*3,05+0,8*5,0		5,98		
	укупно Пос 7.1.1.	m²	19,17	2.400,00	46.016,40
7.1.2.	ХИ укопаних зидова				
	крило А =1,85*(2,15*2+3,01*2)		19,09		
	крило Б =1,85*(2,10*2+3,21*2)		19,65		

Бр.	Опис радова	Јед. мере	Количина	Јединична цена (дин)	Цена (дин)
			А	Б	АхБ
	крило Д, зидови канала =0,76*(3,05*2+5,0*2+0,55)		12,65		
	укупно Пос 7.1.2.	m²	51,39	2.400,00	123.343,20
7.2.	Набавка материјала и израда хоризонталне хидроизолације плоче на тлу . На подлогу од неармираног бетона полаже се битуменска, двокомпонентна влакнима ојачана хидроизолација, еластична и отпорна на притисак, типа "Deuxan 2C-Koster" или одговарајуће, која премошћује пукотине до 5 mm . Преко тампон слоја, пре израде хидроизолације поставити слој бобичаве фолије, као заштиту ХИ (посебно обрачунато). Хидроизолацију плоче извући вертикално уз ободне фасадне зидове у висини од 20 cm. Пре наношења изолације подлога мора бити равна, глатка, очишћена и сува. Хидроизолацију извести у свему према спецификацији и упутству произвођача који је у обавези да за примењене материјале достави атесте и гаранцију трајности. Радити у свему према спецификацији произвођача. Обрачун по м² изведене хидроизолације, са бобичавом фолијом.				
	СС и ТК =25,71+15,5+2,38+2,82+30,86		77,27		
	крило А =29,35+29,55+65,8		124,7		
	крило Ц		10,5		
	крило Д		58,70		
	укупно Пос 7.2.	m²	271,17	2.160,00	585.727,20

Бр.	Опис радова	Јед. мере	Количина	Јединична цена (дин)	Цена (дин)
			А	Б	АхБ
7.3.	Набавка материјала и заштита хидроизолације бобичавом фолијом типа Polifond 7,0 мм или одговарајуће. Фолија се полаже преко хидроизолације са испупчењима окренутим према хидроизолацији и преклапа се 10 до 15 цм. Заштиту изолације извести у свему према спецификацији и упутству произвођача. Обрачун по м² изведене заштите хидроизолације. СС и ТК =25,71+15,5+2,38+2,82+30,86 крило А =55,82+18,18+18,43+28,02 крило Ц крило Д укупно Пос 7.3.	m²	77,27 120,45 10,5 58,70 266,92	600,00	160.152,00
7.4.	Набавка материјала и израда хидроизолације пода на тлу. Преко цементне кошуљице у просторијама анекса и везног дела извести хидроизолациони премаз WatStop, преко претходно припремљене подлоге. Радити у свему према спецификацији произвођача. Обрачун по м² изведене хидроизолације. СС и ТК =117,95+62,23+23,52+58,98	m²	262,68	2.880,00	756.518,40
7.5.	Набавка материјала, израда хидроизолације купатила еластичним, без растварача, заптивачем за влажне и мокре просторије типа "BD-50" „Koster“ или одговарајуће.				

Бр.	Опис радова	Јед. мере	Количина	Јединична цена (дин)	Цена (дин)
			А	Б	АхБ
	На суве површине се прво наноси адекватни прајмер "BD-50 Primer" или "Polysil TG-500")"), па потом први слој премаза "BD-50". У углове и спојеве пода и зида као и око продора и сливника са првим слојем утопити "Flex fabrik" мрежицу ширине 10цм. Након три сата преко првог нанети завршни премаз "BD-50". После 24 часа на исту се могу постављати керамичке плочице на лепку. Хидроизолацију подићи уз зидове у висину минимум 10 cm. Уградњу вршити према упутствима, спецификацијама и детаљима произвођача. Спојеве зидова и пода и дилатационе фуге извести помоћу фазонских елемената-трака. Радити у свему према спецификацији произвођача. Обрачун по м² изведене хидроизолације. крило А приземље =6,88+5,2+2,68+18,18+18,43+5,2+32,24+4,8+2,0+22,63+28,02+30,20+25,12+0,20*(10,88+9,2+7,26+31,14+32,36+9,2+25,3+8,8+6,0+20,17+22,15+22,9+20,36)		246,72		
	1. спрат =11,82+10,0+7,11+8,67+7,06+3,66+11,05+0,20*(13,77+20,54+16,83+16,10+15,15+7,73+21,78+23,08)		86,37		
	2. спрат =15,58+10,01+7,11+11,45+13,0+2,14+3,68+0,20*(16,12+20,38+16,84+24,35+26,79+5,87+7,68)		86,58		
	крило Б приземље =3,02+7,62+7,05+7,62+5,97+6,82+64,85+0,20*(7,44+15,35+10,64+15,43+10,82+10,82+42,84)		125,62		

Бр.	Опис радова	Јед. мере	Количина	Јединична цена (дин)	Цена (дин)
			А	Б	АхБ
	1. спрат =7,17+7,22+4,46+24,36+5,35+6,11+1,89+0,20*(15,5+16,16+21,84+13,1+13,9+5,72)		73,80		
	крило Ц приземље =37,79+10,10+2,62+7,45*0,20*(25,85+19,54+6,52+15,83 1. спрат - санитарни блок =1,1*(5,37+14,5+14,21+3,96)+0,20*(9,54+25,06+28,27+8,0)		56,02		
	крило Д приземље =8,87+0,2*19,72		12,81		
	1. спрат =3,43+16,85+3,06+2,97+3,35+0,20*(7,52+18,28+7,0+6,9+9,42)		39,48		
	укупно Пос 7.5.	m²	727,40	1.440,00	1.047.461,76
7.6.	Набавка материјала и санација постојеће аб плоче равног крова анекса и терасе у крилу Ц, са ког су демонтирани сви слојеви. Постојећу подлогу припремити механичким путем: сачмарењем, брушењем или слично (како би се уклонило цементно млеко и стигло до здравог бетона са видним агрегатом). Подлога мора бити сува, чиста,без уља и масти, без невезаног материјала и цементног млека. На подлогу пре постављање мембране нанети основни премаз од епоксидне смоле, типа као Sikafloor 151 или одговарајуће, у једном слоју, који се посипа кварцним песком 0,3-0,8 mm. Преко тако припремљене подлоге поставити парну брану на бази битумена која се лепи на подлогу.				

Бр.	Опис радова	Јед. мере	Количина	Јединична цена (дин)	Цена (дин)
			А	Б	АхБ
	Преко подлоге наноси се течна хидроизолациона мембрана на бази полиурее , типа као Sikalastic -835, врућим прскањем двокомпонентном опремом за топло прскање. Наношење се мора вршити искључиво опремом за топло прскање од 70 °C прописане од произвођача. Минимална температура подлоге +5°C и температура ваздуха мора бити минимум 3°C изнад тачке росе. Мембрана се изводи у једном слоју укупне дебљине 2,0 mm. На местима продора осигурати све продоре кроз хидроизолацију на следећи начин: -Сва потенцијална места продора анкера предходно обрадити прскањем хидроизолације око већ постављених анкера, па тек накадно фиксирати сву опрему или ограду. -За све продоре цеви предвидети обујмицу од нерђајућег челика, која ће стегнути испрскану хидроизолацију око цеви и које ће се накнадно још једном препрскати материјалом за хидрозолацију. Уколико је потребно вршити накнадне поправке, нанети прајмер Sikalastic 810. Радити у свему према Техничком опису и спецификацији произвођача. Обрачун по м² комплетно описане позиције. СС и ТК кров са ознаком РКа, РКа* =50,85+59,24 крило Ц, тераса раван кров са ознаком РТ укупно Пос 7.5.	m²	110,09 286,85 396,94	4.920,00	1.952.944,80

Бр.	Опис радова	Јед. мере	Количина	Јединична цена (дин)	Цена (дин)
			А	Б	АхБ
7.7.	Набавка материјала и постављање раздвајућег слоја -Geotextila 500g/m^2 (филц), као заштитини слој. На спојевима се преклапа 10cm. Геотекстил се поставља у равном крову, преко хидроизолације. Обрачун по м²..				
	раван кров са ознаком РКа - СС и ТК		50,85		
	РКА, РКЛА - крило А		1.522,06		
	РКА - крило В		593,5		
	РКЦ - крило Ц		614,13		
	укупно Пос 7.7.	м²	2.780,54	600,00	1.668.324,00
7.8.	Набавка материјала и израда хидроизолације крова ФПО кровна хидроизолациона мембрана, дебљине 2mm, типа као Sarnafil TS 77-20,на бази флексибилног полиофелина. Мембрана је армирана полиестерским плетивом и мора бити УВ стабилна. Полаже се и механички фиксира за подлогу нерђајућим вијцима са подложном плочицом, у складу са прорачуном произвођача хидроизоласионе мембране (et-Stream, према Еурокоду1). Боја мембране је бела Traffic White RAL 9016. Мембрана је на крову слободно положена, на преклопима заварена врелим ваздухом. По обиму и око продора ХИ мембрана се механички фиксира Sarna Bar системом за подлогу. Број и распоред фиксера као и правац постављања мембране извести по прорачуну произвођача мембране. Хидроизолација треба да задовољи следеће карактеристике:				

Бр.	Опис радова	Јед. мере	Количина	Јединична цена (дин)	Цена (дин)
			А	Б	АхБ
	Водонепропусност у складу са EN 1928; Отпорност на пожаре настале спољa у складу са ENV 1187, Deo 1-4 BROOF(t1) < 20° EN13501-5, као домаћи ИМС атест у сладу са слојевима крова; Отпорност на град у складу са EN 13583 >30 m/s; Отпорност споја на одвајање > 300 N/50 mm u skladu sa EN 12316-2;Отпорност споја на смицање > 500 N/50 mm у складу са EN 12317-2;Чврстоћа при затезању у складу са EN 12311-2: лонгитудинална (md) > 1000 N/50 mm трансверзална (cmd) > 900 N/50 mm; Чврстоћа на кидање у складу са EN 12310-2 лонгитудинална (md) > 300N Трансверзална (cmd) > 300 N; Савитљивост на ниским температурама -35 °C у складу са EN 495-5; Сливнике, који су посебно обрачунати у Разним радовима, паралелно уграђивати са уградњом хидроизолационе мембране. У зони сливника обострано уз кровни назидак уградити слој термоизолације (посебно обрачунато). Хидроизолациона мембрана се подиже уз атике и подвлачи испод окапнице само тамо где окапница није од камена. До камене окапнице на фасади завршити мембрану на менханички фиксираној FPO лајсни, непосредно уз камену окапницу (на 3-4 cm). Спој између мембране, лимене лајсне и камене окапнице извести са течном полиуретанском алифатичном хидроизолацијом у систему Sikalastic 641, са одговарајућим прајмером према подлози.				

Бр.	Опис радова	Јед. мере	Количина	Јединична цена (дин)	Цена (дин)
			А	Б	АхБ
	Саставни део позиције су завршне ивичне лајсне од профилисаног алуминијумског лима, отпаривачи, као и типски холкели на споју хоризонталне и вертикалне хидроизолације, израда олука у крову,снегобрани као и сав потребан материјал према спецификацији произвођача. Обрачун по м² изведеног хидроизолационог система, у свему према спецификацији произвођача. крило А АК1 - раван кров крило Б БК1 - тестерасти кров БК2 - раван кров БК3 - АБ настрешница над улазом **Напомена: на позицију БК3 се примењује ФПО мембрана Sarnafil TS 77-15, дебљине 1,5мм.** **Опис за Sarnafil TS 77-15 је исти као и опис Sarnafil TS 77-20.** крило Ц ЦК1 - раван кров крило Д ДК1 - раван кров ДК2 - раван кров укупно Пос 7.8.	m²	1.522,06 1.495,00 593,50 223,24 614,13 829,39 104,14 5.381,46	3.750,00	20.180.475,00

Бр.	Опис радова	Јед. мере	Количина	Јединична цена (дин)	Цена (дин)
			А	Б	АхБ
7.9.	Набака материјала и израда хидроизолације постојећих бетонских површина. Хидроизолација је полиазбитол у два слоја са утиснутом мрежицом између два слоја. Хидроизолација се насноси на претходно припремљену суву и очишћену површину, што је саставни део позиције. Обрачун по м² изведене хидроизолације. крило Б бетонска ригола (олук) =(1,34+2,46+0,80)*47,95		220,57		
	надстрешница БН1		121,76		
	крило Ц надстрешница ЦН1		61,00		
	укупно Пос 7.9.	m²	403,33	1.500,00	604.995,00

Бр.	Опис радова	Јед. мере	Количина	Јединична цена (дин)	Цена (дин)
			А	Б	АхБ
7.10.	Набавка материјала и уградња пластомерног битуменског слоја за контролу паре SikaBit VB P30-10 ALU/GF ојачан алуминијумом са пароотпаривачима. Парна брана се лепи на подлогу са прајмером Sika Igolflex P10 битуменским премазом на бази растварача. Поставља се заваривањем отвореним пламеном. Ефективна дебљина је 3 мм. (EN 1849-1) Предвидети пароотпариваче типског елемента од PVC Ø 125 мм, који се поставља на апроксимативно 30-50 м² површине крова. Они се постављају тако да се механички фиксирају на горњој површини постојећег таролита, на местима где се уклањају слојеви крова до парне бране кровног система испод пароотпаривача. Радити у свему према Техничком опису, детаљима и спецификацији произвођача. Обрачун по м² изведене позиције са пароотпаривачима. крило А крило Б крило Ц укупно Пос 7.10.	m²	1.522,60 593,50 614,13 2.730,23	1.200,00	3.276.276,00
7.11.	Набавка материјала и израда термоизолације плоче на тлу. Термоизолација је од екструдираног полистирена (XPS) дебљине према пројекту.				

Бр.	Опис радова	Јед. мере	Количина	Јединична цена (дин)	Цена (дин)
			А	Б	АхБ
	Уграђена термоизолација мора имати термичке и механичке особине, прописане елаборатом грађевинске физике, коефицијент топлотне проводљивости λ=0.035W/mK . Обрачун по м² уграђене термоизолације .				
7.11.1.	д= 8 cm (коефицијент топлотне проводљивости λ=0.035W/mK), под са ознаком ПТ3*, ПТ3а СС и ТК	m²	77,27	1.200,00	92.724,00
7.11.2.	д= 5 cm (коефицијент топлотне проводљивости λ=0.033 W/mK) под са ознаком ПТ4а, ПТ5				
	крило А		15,61		
	крило Б =17,47+20,07+40,47+39,74+20,07+9,46+13,78+23,87+23,14		208,07		
	укупно Пос 7.11.2.	m²	223,68	750,00	167.760,00
7.11.3.	д= 3 cm (коефицијент топлотне проводљивости λ=0.032 W/mK) под са ознаком ПТ4, ПТ4* ПТ4б				
	крило А =6,88+5,2+2,68+18,18+18,43+5,2+30,2+32,24+4,8+2,0+4,58+22,63+25,12		178,14		
	крило Б =3,02+7,62+7,05+7,62+5,97+6,82+6,82+64,84		109,76		
	крило Ц =17,86+37,79+11,31+10,10+2,62+7,45		87,13		
	укупно Пос 7.11.3.	m²	375,03	450,00	168.763,50

Бр.	Опис радова	Јед. мере	Количина	Јединична цена (дин)	Цена (дин)
			А	Б	АхБ
7.11.4.	д= 2 cm (коефицијент топлотне проводљивости λ=0.032 W/mK) под са ознаком МК5, МК5А крило А 1. спрат =10,0+7,11+8,67+7,06+3,6+11,05		47,49		
	2. спрат =10,01+7,11+11,45+13,0+2,14+3,68		47,39		
	крило Б 1. спрат =7,17+7,22+4,46+24,36+5,35+6,11+1,89		56,56		
	крило Ц 1. спрат =5,37+14,5+14,21+3,96		38,04		
	крило Д 1. спрат =3,43+16,58+3,06+2,97+3,35		29,39		
	укупно Пос 7.11.4.	m²	218,87	300,00	65.661,00
7.12.	Набавка материјала и израда термоизолације крова. Термоизолација се се изводи са унутрашње стране таванице и поставља се у зони потконструкције спуштеног плафона. Термоизолација је од плоча камене минералне вуне дебљине д=17 cm (12+5), типа као Knauf Natur Board Fit Plus, или одговарајуће, реакције на пожар А1. Са топлије стране (ка гипсаним плочама) поставити парну брану од полиолефина, типа Knaufinsulation Homeseal LDS 35. Радити у свему према спецификацији произвођача. Уграђена термоизолација мора имати термичке и механичке особине, прописане елаборатом грађевинске физике, коефицијент топлотне проводљивости ʎ= 0.037 W/mK. Обрачун по м² изведене термоизолације са парном браном.				

Бр.	Опис радова	Јед. мере	Количина	Јединична цена (дин)	Цена (дин)
			А	Б	АхБ
	СС и ТК РКа, РКа*	m²	117,95	3.060,00	360.927,00
7.13.	Набавка материјала и израда термоизолације крова. Термоизолација је од експандираног полистирена EPS-A, дебљине према пројекту, са парном браном SikaBit VB P30-10 ALU/GF или одговарајуће, ојачана алуминијумом на бази битумена са пароотпаривачима и ПВЦ фолијом. Радити у свему према Техничком опису и спецификацији произвођача. Обрачун по м² изведене термоизолације са парном браном и ПВЦ фолијом. EPS д=12+5 цм крило А, кров са ознаком КА крило Б, кров са ознаком КА крило Ц, кров са ознаком КЦ				
			1.522,06 593,50 614,13		
	укупно Пос 7.13.	m²	2.729,69	1.320,00	3.603.190,80
7.14.	Набавка материјала и израда термоизолације крова. Постојећу подлогу очистити и припремити за полагање тврдо пресованих плоча камене вуне, класе А1, притисне чврстоће 50 kP, дебљине према пројекту. Испод вуне поставити пароотпаривач. Обрачун по м² изведене термоизолације са парном браном у свему према опису позиције.				
7.14.1.	камена вуна д=8 цм кров са ознаком РКЛА - РК лифта	m²	8,25	1.440,00	11.880,00
7.14.2.	камена вуна д=10 цм крило Б, тестерасти кров са ознаком КБ раван кров са ознаком КД, крило Д		1.495,00 933,53		
	укупно Пос 7.14.2.	m²	2.428,53	1.800,00	4.371.354,00

Бр.	Опис радова	Јед. мере	Количина	Јединична цена (дин)	Цена (дин)
			А	Б	АхБ
7.15.	Набавка материјала и израда термоизолације плафона. Термоизолација је од плоча камене вуне дебљине према пројекту, које се постављају у зони потконструкције спуштеног плафона. Уграђена термоизолација мора имати термичке и механичке особине, прописане елаборатом грађевинске физике коефицијент топлотне проводљивости λ=0.038W/mK Радити у свему према спецификацији произвођача. Обрачун по м² уграђене термоизолације.				
7.15.1.	камена вуна д=12 цм у плафону са ознаком МК1А крило А 1. спрат =51,41+28,87+73,07+8,67+7,06+3,66+11,05		183,79		
	2. спрат =2,74+2,85+2,85+5,8+2,75+17,91		34,90		
	укупно Пос 7.15.1.	m²	218,69	1.800,00	393.642,00
7.15.2.	камена вуна д=8 цм у плафону у санитарном блоку, крило Ц =5,37+14,5+14,21+3,96		38,04		
	крило Д у плафону са ознаком МК8, МК8', МК8* =11,09+24,68+18,84+21,12+7,6		83,33		
	укупно Пос 7.15.2.	m²	121,37	1.200,00	145.644,00
7.15.3.	камена вуна д=5 цм крило Б, на месту затварања постојећег отвора у крову =1,60*1,74	m²	2,78	900,00	2.505,60

Бр.	Опис радова	Јед. мере	Количина	Јединична цена (дин)	Цена (дин)
			А	Б	АхБ
7.16.	Набавка материјала и израда парне бране дебљина је 0,5 цм, преко термоизолације у спуштеном плафону. Обрачун по м² у плафону СЧ у крилу Ц =5,37+14,5+14,21+3,96	m²	36,04	500,00	18.020,00
7.17.	Набавка материјала и израда термоизолације разделне греде у равном крову анекса. Термоизолација је од екструдираног полистирена дебљине д=5 цм. Обрачун по м² изведене термоизолације. СС и ТК =(0,37*2+0,20+0,50)*10,40	m²	14,98	720,00	10.782,72
7.18.	Набавка материјала и хидроизолација степеника везног дела. Преко степеника, који су претходно санирани репаратурним малтером (посебно обрачунато) нанети основни премаз пре прскања хидроизолације – полиурее типа као Sikalastic - 835 или одговарајуће. Пре облагања степеника и подеста каменим плочама на хидроизолацију нанети посип од кварцниг песка 0,3-0,8 mm. Радити у свему према спецификацији произвођача. Обрачун по м² изведене хидроизолације. СС и ТК =15*(0,32+0,156)*3,0+13*(0,32+0,1554)*3,0+5,7	m²	45,66	1.920,00	87.668,35

Бр.	Опис радова	Јед. мере	Количина	Јединична цена (дин)	Цена (дин)
			А	Б	АхБ
7.19.	Набавка материјала и израда термоизолације уз назидак обострано, у зони сливника, испод кровне мембране, у ширини од 60 cm. Термоизолације од камене вуне дебљине д= 20 cm. Радити у свему према детаљу и спецификацији произвођача мемебране. Обрачун по м² изведене термоизолације.				
	крило А				
	=0,6*2*10		12,00		
	крило Б				
	=0,6*2*10		12,00		
	крило Ц				
	=0,6*2*3		3,60		
	укупно Пос 7.18.	m²	27,60	3.600,00	99.360,00
7.20.	Набавка материјала и израда термоизолације зидова. Термоизолација је камена вуна дебљине према пројекту. Термоизолација се поставља у зиданом сендвичу. Уграђена термоизолација мора имати термичке и механичке особине, прописане елаборатом грађевинске физике. Радити у свему према спецификацији произвођача. Обрачун по м² уграђене термоизолације.				
7.20.1.	камена вуна д=5 цм зид са ознаком ФГ2д, венац у крову, поставља се испод хидроизолационе мембране				
	крило Д				
	=0,4*154,71	m²	61,88	1.200,00	74.260,80

Бр.	Опис радова	Јед. мере	Количина	Јединична цена (дин)	Цена (дин)
			А	Б	АхБ
7.20.2.	камена вуна д=6 цм крило Д, зид са ознаком ФЗ4д приземље =4,09*(1,75*4+1,75*6)- (1,75*2,22+1,75*1,5+1,75*2,22+1,75*1,5*2+0,8*1,5)	m²	54,73	1.080,00	59.108,40
7.21.	Набавка материјала и израда термоизолације зидова. Термоизолација је камена вуна дебљине према пројекту. Термоизолација се поставља зони потконструкције ветрене фасаде. Уграђена термоизолација мора имати термичке и механичке особине, прописане елаборатом грађевинске физике. Радити у свему према спецификацији произвођача. Обрачун по м² уграђене термоизолације.				
	камена вуна д=8 цм зид са ознаком ФЗЛА, ФЗЛ*А =12,45*(2,5*2+3,21*2)	m²	142,18	1.440,00	204.737,76
7.22.	Набавка материјала и израда звучне изолације у поду галерије, крило Б Изолација је термосајлент д=2 цм Обрачун по м² изведене изолације.	m²	270,10	1.920,00	518.592,00
7.23.	Набавка материјала и израда термоизолације у плафону негрејаних просторија. Термоизолација је од плоча камене вуне, дебљине према пројекту. Термоизолација се поставља у зони потконструкције спуштеног плафона. Обрачун по м² изведене термоизолације.				
	камена вуна д=8 цм, ознака МК8', МК8* крилоД 1. спрат =7,8+29,35	m²	37,15	1.440,00	53.496,00

Бр.	Опис радова	Јед. мере	Количина	Јединична цена (дин)	Цена (дин)
			А	Б	АхБ
7.24.	Набавка материјала и израда термоизолације еркера. Термоизолација је од плоча камене вуне, дебљине према пројекту. Термоизолација се поставља у зони потконструкције спуштеног плафона. Обрачун по м² изведене термоизолације. камена вуна д=12 цм, ознака МК2А, МК5А крило А 1. спрат =4,45*(8,67+7,06+3,66+11,05) 2. спрат =1,3*21,65 укупно Пос 7.24.	m²	135,46 28,15 163,60	2.160,00	353.382,48
7.25.	Набавка материјала и израда термоизолације бетонске риголе у крову крила Б. Термоизолација је експандирани полистирен EPS дебљине д=5 цм. Термоизолација се поставља испод хидроизолационе мембране у свему према детаљу и према спецификацији произвођача мембране. Обрачун по м² изведене термоизолације. крило Б =(1,34+0,8)*47,95	m²	102,61	600,00	61.567,80
7.26.	Набавка материјала и израда термоизолације дна бетонске риголе екструдираним полистиреном дебљине д=35 цм. XPS се поставља преко изведене битумнске хидроизолације, у свему према детаљу. Обрачун по м² изведене термоизолације. крило Б =0,8*47,95	m²	38,36	5.040,00	193.334,40

Бр.	Опис радова	Јед. мере	Количина	Јединична цена (дин)	Цена (дин)
			А	Б	АхБ
7.27.	Набавка материјала и заштита уљне јаме. Заштиту извести на следећи начин: На чисту и отпрашену површину бетона нанети водонепропусни слој за изравњање од трокомпонентног малтера од модификованог епоксида на цементној бази у дебљини од 0.5-3mm, типа као SikaGard 720 EpoCem или одговарајуће. Након сушења претходног слоја нанети двокомпонентну епоксидну смолу типа као SikaPermacor 3326 EG-H. Радове изводити у свему према техничким листовима и упутству испоручиоца материла. Обрачун по м² изведене хидроизолације. =1,50*2,0+0,56*(1,0*2+1,20)	m²	38,36	1.440,00	55.238,40
7.	ИЗОЛАТЕРСКИ РАДОВИ - укупно				41.575.834,77

Бр.	Опис радова	Јед. мере	Количина	Јединична цена (дин)	Цена (дин)
			А	Б	АхБ
8.	АЛУМИНАРИЈА И БРАВАРСКИ РАДОВИ				
	Напомена: - Алуминарија се изводи од усвојених типских профила, са термичком испуном и прекидом хладног моста, у свему према шеми, детаљима и радиоиичким цртежима. Према величини крила одредити број шарки и носивост, за врата мин 3 ком по висини крила. - Потпрозорна клупица је саставни део позиције фасадне алуминарије према производном програму произвођача фасадне алуминарије, а према избору Пројектанта. - Сви браварски радови изводе се према појединачним описима шема, детаљима и овереним радиоиичким цртежима. Радиоиичку документацију ради извођач радова, на основу својих технолошких решења, а одобрење за израду елемената је потписана радиоиичка документација од стране пројектанта или надзорног органа. - Мере узети на лицу места, отварање према приказу у основама. Извођач је обавезан да радиоиичке цртеже и узорке достави на сагласност аутору. Предвидети све пратеће приборе и заптивне материјале, као и облоге спољних и унутрашњих зидова. За све позиције, на основу датих шема и ситуације на објекту, израдити прецизне детаље уградње.				
8.1.	фасадни прозор Набавка и уградња фасадне алуминарије, прозора. Позиције израдити од система алуминијумских термопрекинутих профила типа SCHUCO AWS/ADS 65 или одговарајуће.				

Бр.	Опис радова	Јед. мере	Количина	Јединична цена (дин)	Цена (дин)
			А	Б	АхБ
	Основну дубину рама извести са 65мм дубине, а димензије крила отварајућих елемената према препорукама добављача система. Слободностојеће вертикалне профиле димензионисати према норми SRPS EN 13830 за дозвољене угибе услед утицаја ветра на фасадну облогу према SRPS E 1991-1-4.. На сваких приближно 3м дужине предвидети монтажно-дилатациони спој чија ће визура одговарати визури компактних вертикалних профила. Позицију монтирати у зони термоизолације и то на целицни профил у доњој зони преко системског ПВЦ базног профила. Горње и бочне везе са објектом остварити тачкасто. Простор у зони између објекта и позиције заштитити према препорукама `RAL` стандарда. Површинска обрада профила: елоксажа, у тону по избору конзерваторског надзора (сива мат). Позиције остаклити стаклом прелиминарне конфигурације: 1. Спољно стакло 6мм са премазом на позицији 2 2. Међупростор 16мм 90%аргон , стакло лајсна треба да је термички појачана (нпр. Thermix) 3. Унутрашње стакло ламинирано са PVB фолијом 3.3.2 Коефицијент проласка енергије кроз стакло Ug=1.0W/m²K Укупан коефицијент проласка енергије кроз позицију не сме да пређе Uw<=1.5W/m²K, према прорачуну по EN ISO 10077-1. Изузимајући површину клизних врата.				

Бр.	Опис радова	Јед. мере	Количина	Јединична цена (дин)	Цена (дин)
			А	Б	АхБ
	Карактеристике система према SRPS EN 14351: -ваздухопропусност, SRPS EN 12207: класа 4 -водонепропусност,SRPS EN 12208: класа E1200 -отпорност на удар ветра, SRPS EN 12210: класа C5/B5 Прозорске клупице предвидети као: -спољa: алуминијумски лим дебљине д=2мм пластифициран у боју остатка браварије нагнутим под углом Отварајуће елементе обележене на шемама предвидети као: 1. Нагибни прозор у систему SCHUCO AWS 65. Прозор треба да буде опремљен системским невидљивим оковом Avantec Simply Smart који ће омогућити правилан рад и управљање са висине до 1.80м од готовог пода. Стандардна ручка за манипулацију прозором. За случај прозора са парапетом 1.9м, користити систем SCHUCO SimplySmart OL200 који ће омогућити манипулацију прозором са висине цца 1.8м. Величину крила прозора изабрати према препорукама добављача система за конкретне димензије. Тип и начин закључавања предвидети такође према препорукама добављача система. 2. Хоризонтални прозор у систему SCHUCO AWS 65. Прозор треба да буде опремљен системским невидљивим оковом Simply Smart. У стандардном раду треба да буде ограничен на отварање до 135мм, а за потребе одржавања могућност закретања од 180°.				

Бр.	Опис радова	Јед. мере	Количина	Јединична цена (дин)	Цена (дин)
			А	Б	АхБ
	3. Окретнонагибни прозор у систему SCHUCO AWS 65. Прозор треба да буде опремљен скривеним оковом који представља део система у ком је испоручен (chuco Avantec Simply smart).). Пре било каквог конкретног рада неопходно је све прорачуне и извођачке детаље доставити пројектанту на увид и усаглашавање. Саставни део позиције су све покривне лајсне које затварају зазоре између фасаде и прозора. Уградњу вршити у складу са радионичким детаљима које израђује извођач радова, на основу димензија позиција узетих на лицу места. Детаљи морају да буду одобрени од стране одговорног пројектанта и надзорног органа.При изради и монтажи позиције поштовати све препоруке од стране произвођача профила. Извођач је дужан да достави атестну документацију усаглашену са EN стандардима. Обрачун по комаду уграђене и финално обрађене позиције у свему према опису из позиције. анекс				
8.1.1.	ознака АН2 у квадрату трокрилни прозор зидарска мера 175/140 цм	ком	2	126.420,00	252.840,00
8.1.2.	ознака АН2* у квадрату једнокрилни прозор са фиксном жалузином У два поља су прозори, а у средњем пољу жалузина.				

Бр.	Опис радова	Јед. мере	Количина	Јединична цена (дин)	Цена (дин)
			А	Б	АхБ
	Фиксна жалузина: Рам је израђен од челичних кутијастих профила 50/50/5мм. Ламеле су израђене од челичног лима дебљине 1,5мм и заштићена топлим поцинковањем. Пластифицирана у тону као и прозори. Са унутрашње стране отвора жалузине постављена је челична мрежица са окцима 5/5мм, заштићена од корозије, која служи против упада инсеката и гмизаваца. зидарска мера 175/140 цм	ком	1	126.420,00	126.420,00
	крило А				
8.1.3.	ознака А3 у квадрату трокрилни прозор Прозор снабдети парапетном даском од ПВЦ-а у боји столарије. зидарска мера 280/152 цм	ком	6	219.609,60	1.317.657,60
8.1.4.	ознака А8 у квадрату вишеделни прозор зидарска мера 390/152 цм	ком	2	219.609,60	439.219,20
8.1.5.	ознака А9 у квадрату вишеделни прозор зидарска мера 456/152 цм	ком	1	357.649,92	357.649,92
8.1.6.	ознака А9* у квадрату вишеделни прозор зидарска мера 456/152 цм	ком	1	357.649,92	357.649,92
8.1.7.	ознака А10 у квадрату вишеделни прозор Прозор снабдети парапетном даском од ПВЦ-а у боји столарије. зидарска мера 677/92 цм	ком	1	321.385,44	321.385,44
8.1.8.	ознака А10а у квадрату вишеделни прозор Прозор снабдети парапетном даском од ПВЦ-а у боји столарије. зидарска мера 135/92 цм	ком	2	64.087,20	128.174,40

Бр.	Опис радова	Јед. мере	Количина	Јединична цена (дин)	Цена (дин)
			А	Б	АхБ
8.1.9.	ознака А10б у квадрату вишеделни прозор Прозор снабдети парапетном даском од ПВЦ-а у боји столарије. зидарска мера 135/92 цм	ком	2	64.087,20	128.174,40
8.1.10.	ознака А11 у квадрату вишеделни прозор Прозор снабдети парапетном даском од ПВЦ-а у боји столарије. зидарска мера 2107/192 цм	ком	2	1.496.880,00	2.993.760,00
8.1.11.	ознака А12 у квадрату вишеделни прозор са прозором за одимљавање Прозор снабдети парапетном даском од ПВЦ-а у боји столарије. зидарска мера 734/620 цм	ком	1	540.480,00	540.480,00
8.1.12.	ознака А13 у квадрату вишеделни прозор Прозор снабдети парапетном даском од ПВЦ-а у боји столарије. зидарска мера 1806/192 цм	ком	1	986.880,00	986.880,00
8.1.13.	ознака А14 у квадрату вишеделни прозор Прозор снабдети парапетном даском од ПВЦ-а у боји столарије. зидарска мера 145/100 цм	ком	2	74.820,00	149.640,00
8.1.14.	ознака А15 у квадрату вишеделни прозор Прозор снабдети парапетном даском од ПВЦ-а у боји столарије. зидарска мера 218/100 цм	ком	2	112.488,00	224.976,00
8.1.15.	ознака А16 у квадрату вишеделни прозор Прозор снабдети парапетном даском од ПВЦ-а у боји столарије. зидарска мера 220/192 цм	ком	2	217.958,40	435.916,80

Бр.	Опис радова	Јед. мере	Количина	Јединична цена (дин)	Цена (дин)
			А	Б	АхБ
8.1.16.	ознака А18 у квадрату вишеделни прозор Прозор снабдети парапетном даском од ПВЦ-а у боји столарије. зидарска мера 322/192 цм	ком	7	319.011,84	2.233.082,88
8.1.17.	ознака А20 у квадрату вишеделни прозор Прозор снабдети парапетном даском од ПВЦ-а у боји столарије. зидарска мера 322/192 цм	ком	1	296.880,00	296.880,00
8.1.18.	ознака А21 у квадрату вишеделни прозор Прозор снабдети парапетном даском од ПВЦ-а у боји столарије. зидарска мера 150/60 цм	ком	2	46.440,00	92.880,00
8.1.19.	ознака А22 у квадрату вишеделни прозор Прозор снабдети парапетном даском од ПВЦ-а у боји столарије. зидарска мера 280/192 цм	ком	5	244.080,00	1.220.400,00
8.1.20.	ознака А22* у квадрату вишеделни прозор Прозор снабдети парапетном даском од ПВЦ-а у боји столарије и роло застором PES/PVC 75%, носачи сенила, конзоле су челични, поцинковани, димензија према прорачуну, са бочним покривним капама, осовина око које се намотава платно је од алуминијума Ø40мм, завршно пластифицирана у сивој боји, платно је са алуминијумским рефлектујућим слојем на страни ка стаклу, а на унутрашњој страни је у сивој боји зидарска мера 280/192 цм	ком	5	305.100,00	1.525.500,00
8.1.21.	ознака А23 у квадрату вишеделни прозор Прозор снабдети парапетном даском од ПВЦ-а у боји столарије. зидарска мера 2102/192 цм	ком	2	1.845.360,00	3.690.720,00

Бр.	Опис радова	Јед. мере	Количина	Јединична цена (дин)	Цена (дин)
			А	Б	АхБ
8.1.22.	ознака А24 у квадрату вишеделни прозор Прозор снабдети парапетном даском од ПВЦ-а у боји столарије. зидарска мера 1693/192 цм	ком	2	1.764.000,00	3.528.000,00
8.1.23.	ознака А25 у квадрату вишеделни прозор Прозор снабдети парапетном даском од ПВЦ-а у боји столарије. зидарска мера 1787/192 цм	ком	2	1.760.280,00	3.520.560,00
8.1.24.	ознака А26 у квадрату вишеделни прозор Прозор снабдети парапетном даском од ПВЦ-а у боји столарије. зидарска мера 58+178+834+72/192 цм	ком	1	1.131.402,24	1.131.402,24
8.1.25.	ознака А27 у квадрату фасадна вишеделна преграда Прозор снабдети парапетном даском од ПВЦ-а у боји столарије. зидарска мера 492+368/192 цм	ком	1	852.019,20	852.019,20
8.1.26.	ознака А28 у квадрату вишеделни прозор Прозор снабдети парапетном даском од ПВЦ-а у боји столарије. зидарска мера 2858/192 цм	ком	1	2.831.477,76	2.831.477,76
8.1.27.	ознака А29 у квадрату вишеделни прозор Прозор снабдети парапетном даском од ПВЦ-а у боји столарије. зидарска мера 1806/192 цм	ком	1	1.872.460,80	1.872.460,80
	крило Ц				
8.1.28.	ознака Ц2 у квадрату трокрилни прозор зидарска мера 384/165 цм	ком	1	326.937,60	326.937,60
8.1.29.	ознака Ц3 у квадрату двокрилни прозор Прозор снабдети парапетном даском од ПВЦ-а у боји столарије. зидарска мера 376/165 цм	ком	1	320.126,40	320.126,40

Бр.	Опис радова	Јед. мере	Количина	Јединична цена (дин)	Цена (дин)
			А	Б	АхБ
8.1.30.	ознака Ц4 у квадрату једнокрилни прозор зидарска мера 174/165 цм	ком	1	148.143,60	148.143,60
8.1.31.	ознака Ц5 у квадрату једнокрилни прозор зидарска мера 188/165 цм	ком	1	160.063,20	160.063,20
8.1.32.	ознака Ц6 у квадрату двокрилни прозор зидарска мера 362/165 цм	ком	1	308.206,80	308.206,80
8.1.33.	ознака Ц9 у квадрату вишеделни прозор зидарска мера 347/206 цм	ком	2	368.847,12	737.694,24
8.1.34.	ознака Ц10 у квадрату вишеделни прозор зидарска мера 462/206 цм	ком	1	491.087,52	491.087,52
8.1.35.	ознака Ц13 у квадрату фиксно надсветло зидарска мера 275/62 цм	ком	2	87.978,00	175.956,00
8.1.36.	ознака Ц14 у квадрату фиксно надсветло зидарска мера 270/62 цм	ком	2	86.378,40	172.756,80
	крило Д				
8.1.37.	ознака Д2 у квадрату прозор зидарска мера 175/150 цм	ком	24	135.450,00	3.250.800,00
8.1.38.	ознака Д2* у квадрату прозор зидарска мера 80/150 цм	ком	1	61.920,00	61.920,00
8.1.38.	ознака Д3 у квадрату прозор зидарска мера 175/125 цм	ком	3	112.875,00	338.625,00
8.1.40.	ознака Д4 у квадрату прозор зидарска мера 70/70 цм	ком	6	25.284,00	151.704,00

Бр.	Опис радова	Јед. мере	Количина	Јединична цена (дин)	Цена (дин)
			А	Б	АхБ
8.1.41.	ознака Д5 у квадрату прозор зидарска мера 170/150 цм	ком	3	131.580,00	394.740,00
8.1.42.	ознака Д7 у квадрату прозор зидарска мера 175/197 цм	ком	53	177.891,00	9.428.223,00
8.1.43.	ознака Д8 у квадрату прозор зидарска мера 170/190 цм	ком	3	166.668,00	500.004,00
8.1.44.	ознака Д9 у квадрату прозор зидарска мера 175/78 цм	ком	3	70.434,00	211.302,00
8.1.45.	ознака Д12 у квадрату прозор зидарска мера 220/200 цм	ком	1	227.040,00	227.040,00
8.2.	фасадна врата Набавка и уградња фасадне алуминарије, врата. Делимично застакљена врата од елоксираних алу профила са термопрекидом типа SCHUCO ADS 65 HD или одговарајуће. Уградња се врши преко челичних и алуминијумских држача. Сви челични елементи морају бити топло цинковани, класе антикорозивне заштите С3. Доњи део крила врата је пуно са термоизолационом испуном и обостраном облогом од панела који су завршно обрађени елоксираним алумонијумским лимом. Позиције остаклити стаклом прелиминарне конфигурације: * Транспарентни делови - Спољашње стакло 8мм са премазом на позицији 2 (каљено за стакла од коте пода до 2000мм)				

Бр.	Опис радова	Јед. мере	Количина	Јединична цена (дин)	Цена (дин)
			А	Б	АхБ
	- Међупростор 16мм 90%аргон , стакло лајсна треба да је термички појачана (нпр. Thermix) - Унутрашње стакло ламинирано са PVB фолијом 4.4.2 Дихтунг траке између крила и рама радити од неопренске гуме. Укупан коефицијент за пролаз топлоте мора бити Uw≤1.6W/m²K (доказати прорачуном и приложити доказе). Оков је системски, са отварањем према шеми. Облик и боја окова је по избору пројектанта. Врата опремити цилиндар бравом са три кључа. Врата се уграђују у бетонске и зидане зидове дебљине 20 цм. Елоксажа свих видних елемената је у RAL-u по избору конзерваторског надзора - светло сива мат. Позиција обухвата челичне и све остале елементе за фиксирање, опшивање,термичку и хидроизолациону заштиту по ободу отвора, праг и све елементе потребне да би била потпуно исправна и употребљива. Произвођач је дужан да дефинише начин уградње радионичким цртежима на које је обавезан да добије сагласност пројектанта одн. надзора. При изради и монтажи поштовати све препоруке произвођача профила. Извођач је дужан да достави атестну документацију усаглашену са EN стандардима. Обрачун по комаду уграђене и финално обрађене позиције у свему према опису из позиције.				

Бр.	Опис радова	Јед. мере	Количина	Јединична цена (дин)	Цена (дин)
			А	Б	АхБ
	крило Д				
8.2.1.	ознака Д1 у квадрату двокрилна улазна врата зидарска мера 175/222 цм	ком	2	139.860,00	279.720,00
8.2.2.	ознака Д10 у квадрату двокрилна улазна врата зидарска мера 175/287 цм	ком	8	180.810,00	1.446.480,00
8.2.3.	ознака Д11 у квадрату двокрилна улазна врата зидарска мера 200/287 цм	ком	1	206.640,00	206.640,00
8.3.	фасадна врата Набавка и уградња фасадне алуминарије, врата. Пуна врата од елоксираних алу профила са термопрекидом типа SCHUCO ADS 65 HD или одговарајуће. Уградња се врши преко челичних и алуминијумских држача. Сви челични елементи морају бити топло цинковани, класе антикорозивне заштите С3. Крило врата је пуно са термоизолационом испуном и обостраном облогом од панела који су завршно обрађени елоксираним алуминијумским лимом. Дихтунг траке између крила и рама радити од неопренске гуме. Укупан коефицијент за пролаз топлоте мора бити Uw≤1.6W/m²K (доказати прорачуном и приложити доказе). Оков је системски, са отварањем према шеми. Облик и боја окова је по избору пројектанта. Врата опремити цилиндар бравом са три кључа. Врата се уграђују у бетонске и зидане зидове дебљине 20 цм.				

Бр.	Опис радова	Јед. мере	Количина	Јединична цена (дин)	Цена (дин)
			А	Б	АхБ
	Елоксажа свих видних елемената је у RAL-u по избору конзерваторског надзора. Позиција обухвата челичне и све остале елементе за фиксирање, опшивање,термичку и хидроизолациону заштиту по ободу отвора, праг и све елементе потребне да би била потпуно исправна и употребљива. Произвођач је дужан да дефинише начин уградње радиоличким цртежима на које је обавезан да добије сагласност пројектанта одн. надзора. При изради и монтажи поштовати све препоруке произвођача профила. Извођач је дужан да достави атестну документацију усаглашену са EN стандардима. Обрачун по комаду уграђене и финално обрађене позиције у свему према опису из позиције. крило Д				
8.3.1.	ознака Д1* у квадрату двокрилна улазна врата зидарска мера 170/222 цм	ком	1	135.864,00	135.864,00
8.4.	фасадна преграда Набавка и уградња фасадне алуминарије. Позиције израдити од од система алуминијумских фасадних профила са прекинутим термичким мостом типа Schueco FWS 50 или одговарајуће.				

Бр.	Опис радова	Јед. мере	Количина	Јединична цена (дин)	Цена (дин)
			А	Б	АхБ
	Фасада се израђује од система самоносивих алуминијских хоризонталних и вертикалних правоуглих профила који осигурава прекид термичког моста. Сви рубови профила благо су заобљени. Ширина вертикалних и хоризонталних профила са унутрашње стране износи 50мм док се са спољашње стране на вертикалама и хоризонталама налази покривна капа ширине 50мм. Дубина капе вертикала износи 15мм, док су хоризонталне капе 12мм. Дубина вертикалних профила одређује се статичким прорачуном. Хоризонтални профили се статички прорачунавају на тежину стакла и ветар и њихова дубина не сме да пређе дубину вертикалних профила. Ако је случај да њихова дубина прелази дубину вертикалних профила усваја се дубина вертикалних профила. Извођач је дужан да достави статички прорачун (урађен од стране овлашћеног лица) заједно са остатком извођачког пројекта фасаде. Прелиминарна дубина вертикалних профила је 150мм (на местима где је неопходно, предвидети системско ојачање увучено у тело профила. Прелиминарна дубина хоризонталних профила на прикључку са подом и плафоном 155мм, остала 90мм. На споју са подом, формирати детаљ који ће визуелно формирати исту висину видљивог алуминијума од 200мм на фиксним деловима фасаде (детаљ Ф1) као и на деловима врата (детаљ Ф2). Све спојеве са остатком објекта урадити према РАЛ препорукама, нарочито у делу правилне дифузије водене паре.				

Бр.	Опис радова	Јед. мере	Количина	Јединична цена (дин)	Цена (дин)
			А	Б	АхБ
	Систем профила фасаде за одводњавање кондензата, је конструисан у три равни одводње. Одводња се врши на начин да се кондензат прикупљен у хоризонтали одводи у вертикале, те се помоћу системских пластичних одводника кондезата, изведе ван конструкције. Сва заптивања на фасади су од ЕПДМ-а према DIN 7863. Жљебови у хоризонталном и вертикалном алуминијском профилу међусобно су повезани и омогућавају проветравање сваког остакљеног поља преко сва четири угла. Површинска обрада профила: елоксажа, у тону по избору конзерваторског надзора (сива мат). Истом површинском обрадом треба обрадити све видне алуминијумске делове конструкције (угаоне опшиве и сл.). Позиције остаклити стаклом прелиминарне конфигурације: *Транспарентни делови - Спољашње стакло 8мм са премазом на позицији 2 (каљено за стакла од коте пода до 2000мм) - Међупростор 16мм 90% аргон , стакло лајсна треба да је термички појачана (нпр. Thermix) - Унутрашње стакло ламинирано са PVB фолијом 4.4.2 *Парапетни делови (зона спуштеног плафона) - Спољашње стакло 8мм каљено емајлирано (боја емајла према препоруци добављача стакла) - вентилациони простор мин 20мм - термоизолација (предвиђена за вентилисане фасаде) - АЛ лим д=2мм *Транспарентни делови (поједини делови до висине 1650мм од ГП)				

Бр.	Опис радова	Јед. мере	Количина	Јединична цена (дин)	Цена (дин)
			А	Б	АхБ
	- Спољашње стакло 8мм са премазом на позицији 2 (каљено за стакла од коте пода до 2000мм) - Међупростор 16мм 90% аргон , стакло лајсна треба да је термички појачана (нпр. Thermix) - Унутрашње стакло ламинирано са PVB фолијом 4.4.2. Пескирано на поз 3 према шеми. Коефицијент проласка енергије кроз стакло Ug=1.0W/m²K Укупан коефицијент проласка енергије кроз позицију не сме да пређе Uw<=1.5W/m²K, према прорачуну по EN ISO 10077-1. Изузимајући површину клизних врата. Карактеристике система фасадне зид завесе према SRPS EN 14351: -водонепропусност,SRPS EN 12154: класа РЕ1200 -ваздухопропусност, SRPS EN 12152: С180, класа 4 -отпорност на удар ветра, SRPS EN 12179: 2.0/3.0 кН/м2 -отпорност на удар, SRPS EN 14019: класа I5/E5 Отварајуће елементе преко системског адаптер профила уградити у остатак фасадне зид завесе. У основну конструкцију фасадне зид завесе уграђују се отварајућа поља, димензија и начина отварања као на шеми. Отварајуће елементе обележене на шемама предвидети као: 1. Нагибни прозор **KVN** у систему SCHUCO AWS 65. Прозор треба да буде опремљен системским оковом који представља део система у ком је испоручен. Оков треба да омогући манипулацију са висине од max 1.7м од готовог пода (Schuco SImply Smart OL 200)				

Бр.	Опис радова	Јед. мере	Количина	Јединична цена (дин)	Цена (дин)
			А	Б	АхБ
	Величину крила прозора изабрати према препорукама добављача система за конкретне димензије. Тип и начин брављења предвидети такође према препорукама добављача. Стакло као на остатку фасаде са смањеним дебљинама 6+16+3.3.2. 2. Нагибни прозор **KR** у систему SCHUCO AWS 65. Прозор треба да буде опремљен системским оковом који представља део система у ком је испоручен. Оков треба да омогући манипулацију крилом помоћу ручице постављене бочно на половину висине крила (Schuco SImply Smart). Величину крила прозора изабрати према препорукама добављача система за конкретне димензије. Тип и начин брављења предвидети такође према препорукама добављача. Стакло као на остатку фасаде са смањеним дебљинама 6+16+3.3.2. 3. Стандардна врата **UV** у систему SCHUCO ADS 65 HD. Врата треба да буду опремљена системским оковом који ће омогућити правилан рад врата. Величину профила крила врата као и потребан број шарки предвидети према препорукама добављача система. Врата опремити бравом са ваљком, и обострано рукохватима за манипулацију. 4. Евакуациона **EV** у систему SCHUCO ADS 65 HD. Предвидети врата са функцијом и сертификацијом према норми SRPS EN 1125. Паник функција Е са рукохватом споља паник шином унутра. Пролазак споља омогућен само са кључем.				

Бр.	Опис радова	Јед. мере	Количина	Јединична цена (дин)	Цена (дин)
			А	Б	АхБ
	Врата морају бити опремљена комплетним системским оковом који ће омогућити правилно функционисање у траженом режиму. Врата предвидети у HD (heavy duty) варијанти. 5. Аутоматска клизна врата **AKV** урадити у систему Gezze Slimdrive SL-FR или слична. Врата треба да буду опремљена сензором за отварање. Неопходна је могућност редудације у случају нестанка струје. На местима изнад клизних врата предвидети хоризонтални профил у основној фасадној конструкцији исте дубине као и вертикалних. Пре било каквог конкретног рада неопходно је све прорачуне и извођачке детаље доставити пројектанту на увид и усагласавање. Саставни део позиције су све покривне лајсне које затварају зазоре између фасаде и прозора. Уградњу вршити у складу са радиоиичким детаљима које израђује извођач радова, на основу димензија позиција узетих на лицу места. Детаљи морају да буду одобрени од стране одговорног пројектанта и надзорног органа. При изради и монтажи позиције поштовати све препоруке од стране произвођача профила. Извођач је дужан да достави атестну документацију усаглашену са EN стандардима. Тон елоксаже усвојен од конзерваторског надзора. Обрачун по комаду уграђене и финално обрађене позиције у свему према опису из позиције.				

Бр.	Опис радова	Јед. мере	Количина	Јединична цена (дин)	Цена (дин)
			А	Б	АхБ
8.4.1.	крило А ознака А1 у квадрату фасадна преграда са аутоматским клизним вратима (ознака **AKV**) и евакуационим вратима (**EV**)), (према опису бр. 4 и 5), на делу стаклене површине предвидети траку непровидну фолију беле боје у тону RAL 9003, LRV 84%, преграда је са ваздушном баријером зидарска мера 1316/345 цм	ком	1	2.337.960,00	2.337.960,00
8.4.2.	ознака А2 у квадрату фасадна преграда са аутоматским клизним вратима (ознака **AKV**) и евакуационим вратима (**EV**)), (према опису бр. 4 и 5), на делу стаклене површине предвидети траку непровидну фолију беле боје у тону RAL 9003, LRV 84%, преграда је са ваздушном баријером зидарска мера 760/310 цм	ком	1	1.599.960,00	1.599.960,00
8.4.3.	ознака А4 у квадрату фасадна фиксна преграда са нагибним прозорима (ознака **KVN**), (према опису бр. 1) Саставни део позиције су све покривне лајсне које затварају зазоре између фасаде и прозора и системски носачи олука који се везују за вертикалне профиле. зидарска мера 2136/342 цм	ком	1	2.283.600,00	2.283.600,00
8.4.4.	ознака А5 у квадрату фасадна фиксна преграда са нагибним прозорима (ознака **KVN**), (према опису бр. 1) Саставни део позиције су све покривне лајсне које затварају зазоре између фасаде и прозора и системски носачи олука који се везују за вертикалне профиле. зидарска мера 1827/342 цм	ком	1	1.739.400,00	1.739.400,00

Бр.	Опис радова	Јед. мере	Количина	Јединична цена (дин)	Цена (дин)
			А	Б	АхБ
8.4.5.	ознака А6 у квадрату фасадна преграда са евакуационим двокрилним вратима(ознака **EV**), (према опису бр. 4) на делу стаклене површине предвидети траку непровидну фолију беле боје у тону RAL 9003, LRV 84% Саставни део позиције је челични профил 80/50/5мм. зидарска мера 744+288/342cm	ком	1	1.301.880,00	1.301.880,00
8.4.6.	ознака А7 у квадрату фасадна фиксна преграда са нагибним прозорима (ознака **KVN**), (према опису бр. 1), на делу стаклене површине предвидети траку непровидну фолију беле боје у тону RAL 9003, LRV 84% зидарска мера 690/342 цм	ком	1	540.480,00	540.480,00
8.4.7.	ознака А17 у квадрату фасадна преграда са стандардним вратима(ознака **UV)**, (према опису бр. 3) зидарска мера 322/198 (282) цм	ком	4	442.200,00	1.768.800,00
8.4.8.	ознака А19 у квадрату фасадна преграда са стандардним вратима(ознака **UV)**, (према опису бр. 3), на делу стаклене површине предвидети траку непровидну фолију беле боје у тону RAL 9003, LRV 84% зидарска мера 322/282 цм	ком	1	339.000,00	339.000,00
8.4.9.	ознака 2пА у квадрату фасадна преграда са аутоматским клизним вратима (ознака **AKV**) и евакуационим вратима (**EV**)), (према опису бр. 4 и 5), на делу стаклене површине предвидети траку непровидну фолију беле боје у тону RAL 9003, LRV 84% зидарска мера 1441/345+67 цм	ком	1	3.063.600,00	3.063.600,00

Бр.	Опис радова	Јед. мере	Количина	Јединична цена (дин)	Цена (дин)
			А	Б	АхБ
	крило Б				
8.4.10.	ознака Б1 у квадрату фасадна преграда са аутоматским клизним вратима (ознака **АКV**) и евакуационим вратима (**EV**)), (према опису бр. 4 и 5), на делу стаклене површине предвидети траку непровидну фолију беле боје у тону RAL 9003, LRV 84% зидарска мера 595/400 цм	ком	2	947.160,00	1.894.320,00
8.4.11.	ознака Б2 у квадрату фасадна преграда са аутоматским клизним вратима (ознака **АКV**) и евакуационим вратима (**EV**)), (према опису бр. 4 и 5) зидарска мера 1200/400 цм	ком	1	1.410.480,00	1.410.480,00
8.4.12.	ознака Б3 у квадрату фасадна фиксна преграда са нагибним прозорима (ознака **KVN**), (према опису бр. 1) зидарска мера 1180/280 цм	ком	2	978.360,00	1.956.720,00
8.4.13.	ознака Б5 у квадрату фасадна преграда са аутоматским клизним вратима (ознака **АКV**) и евакуационим вратима(**EV**), (према опису бр. 4 и 5), на делу стаклене површине предвидети траку непровидну фолију беле боје у тону RAL 9003, LRV 84% Преграда је са ваздушном баријером. зидарска мера 566/450 цм	ком	1	920.520,00	920.520,00
8.4.14.	ознака Б6 у квадрату фасадна фиксна преграда са нагибним прозорима (ознака **KVN**), (према опису бр. 1) зидарска мера 566/360 цм	ком	2	693.840,00	1.387.680,00
8.4.15.	ознака Б7 у квадрату фасадна фиксна преграда са нагибним прозорима (ознака **KR**), (према опису бр. 2) зидарска мера 566/450 цм	ком	1	920.520,00	920.520,00

Бр.	Опис радова	Јед. мере	Количина	Јединична цена (дин)	Цена (дин)
			А	Б	АхБ
8.4.16.	ознака Б8 у квадрату фасадна фиксна преграда са стандардним вратима(ознака **UV**) и нагибним прозором (ознака **KR**), (према опису бр. 2 и 3) зидарска мера 566/450 цм	ком	1	1.194.000,00	1.194.000,00
8.4.17.	ознака Б8а у квадрату фасадна фиксна преграда са стандардним вратима(ознака **UV**) и нагибним прозором (ознака **KR**), (према опису бр. 2 и 3) зидарска мера 566/450 цм	ком	1	1.194.000,00	1.194.000,00
8.4.18.	ознака Б9 у квадрату фасадна фиксна преграда са стандардним вратима(ознака **UV**) и нагибним прозором (ознака **KR**), (према опису бр. 2 и 3) зидарска мера 566/450 цм	ком	1	876.000,00	876.000,00
8.4.19.	ознака Б9а у квадрату фасадна фиксна преграда са стандардним вратима(ознака **UV**) и нагибним прозором (ознака **KR**), (према опису бр. 2 и 3) зидарска мера 566/450 цм	ком	1	876.000,00	876.000,00
	крило Ц				
8.4.20.	ознака Ц1 у квадрату фасадна преграда са стандардним вратима (ознака **UV)**, (према опису бр. 3) зидарска мера 277/382 цм	ком	1	393.600,00	393.600,00
8.4.21.	ознака Ц8 у квадрату фасадна фиксна преграда са двокрилним вратима (ознака **UV**) и нагибним прозорима (ознака **KR**), (према опису бр. 2 и 3), на делу стаклене површине предвидети траку непровидну фолију беле боје у тону RAL 9003, LRV 84% зидарска мера 562/602 цм	ком	2	1.056.360,00	2.112.720,00

Бр.	Опис радова	Јед. мере	Количина	Јединична цена (дин)	Цена (дин)
			А	Б	АхБ
8.4.22.	ознака Ц11 у квадрату фасадна фиксна преграда са евакуационим двокрилним вратима(ознака **EV**), (према опису бр. 4) зидарска мера 568/450cm	ком	1	1.013.760,00	1.013.760,00
8.4.23.	ознака Ц12 у квадрату фасадна фиксна преграда са нагибним прозорима (ознака **KR**), (према опису бр. 2) зидарска мера 566/450cm	ком	1	741.960,00	741.960,00
8.5.	фасадно платно Набавка и уградња фасадне преграде израђене у систему алуминијумских фасадних профила са прекинутим термичким мостом типа Schueco FWS 60 или одговарајуће. Фасада се израђује од система самоносивих алуминијских хоризонталних и вертикалних правоуглих профила којима осигурава прекид термичког моста. Сви рубови профила благо су заобљени. Ширина вертикалних и хоризонталних профила са унутрашње стране износи 60 мм док се са спољне стране на вертикалама и хоризонталама налази покривна капа ширине 60 мм. Дубина капе вертикала износи 15мм, док су хоризонталне капе 12мм. У основну конструкцију фасадне зид завесе уграђују се отварајућа поља, димензија и начина отварања као на шеми. Дубина вертикалних профила одређује се статичким прорачуном. Хоризонтални профили се статички прорачунавају на тежину стакла и ветар и њихова дубина не сме да пређе дубину вертикалних профила.				

Бр.	Опис радова	Јед. мере	Количина	Јединична цена (дин)	Цена (дин)
			А	Б	АхБ
	Ако је случај да њихава дубина прелази дубину вертикалних профила усваја се дубљи вертикални профил. Извођач је дужан да достави статички прорачун (урађен од стране овлашћеног лица) заједно са остатком извођачког пројекта фасаде. Прелиминарна дубина 200/110мм. Прекид и ослањање вертикалног профила предвидети на висини приближно +9.87м где је неопходно поставити и хоризонтални челични носач између два стуба. Челични носач димензионисати тако да може да понесе оптерећење од ветра фасаде испод и оптерећење од ветра и тежине фасаде изнад. Хоризонталну дилатацију предвидети системском везом са 3мм зазором између хоризонталног и вертикалног профила. Зазор затворити системским заптивним елементом. Систем профила фасаде за одвођење кондензата, је конструисан у три равни одводњавања. Одводњавање се врши на начин да се кондензат прикупљен у хоризонтали одводи у вертикале, те се помоћу системских пластичних одводника кондезата, изведе ван конструкције.Сва заптивања на фасади су од ЕПДМ-а према ДИН 7863. Жљебови у хоризонталном и вертикалном алуминијском профилу међусобно су повезани и омогућавају проветравање сваког остакљеног поља преко сва четири угла. . Површинска обрада профила: елоксажа у тону по избору конзерваторског надзора (сива мат).				

Бр.	Опис радова	Јед. мере	Количина	Јединична цена (дин)	Цена (дин)
			А	Б	АхБ
	Истом површинском обрадом треба обрадити све видне алуминијуске делове конструкције (угаоне опшиве и сл.) Позиције остаклити стаклом прелиминарне конфигурације: 1.Спољно стакло 8 мм са премазом на позицији 2 2.Међупростор 16 мм 90% аргон, стакло лајсна треба да је термички појачана (нпр.Thermix) 3.Унутрашње стакло ламинирано са ПВБ фолијом 4.4.2 Коефицијент проласка енергије кроз стакло Ug=1.0W/m2K Укупан коефицијент проласка енергије кроз позицију не сме да пређе Uw<=1.5W/m2K , према прорачуну по EN ISO 10077-1. Карактеристике система фасадне зид завесе према СРПС ЕН 14351: Водонепропусност СРПС ЕН 12154: класа RE 1200 Ваздухопропусност, СРПС ЕН 12152: класа AE (> 600 pa) Отварајуће елементе обележене на шемама предвидети као прозор за одимљавање који је обрачунат као посебна позиција. Пре било каквог конкретног рада неопходно је све прорачуне и извођачке детаље доставити пројектанту на увид и усаглашавање. Обрачун по комаду изведене позиције у свему прем опису. крило Б ознака Б4 у квадрату фасадна, фиксна, вишеделна преграда геометрије и висине према шеми зидарска мера 4762/776-963 цм	ком	1	10.960.320,00	10.960.320,00

Бр.	Опис радова	Јед. мере	Количина	Јединична цена (дин)	Цена (дин)
			А	Б	АхБ
8.6.	прозор за одимљавање Набавка и уградња прозора за одимљавање у склопу фасадне преграде. Прозор за одимљавање SCHUCO AWS 65, уграђен у фасадну конструкцију преко системски адаптер профила. Манипулацију прозора предвидети системским скривеним моторима (SCHUCO тип Tonic Simply Smart). Прозор треба да се отвара око доње хоризонталне оосе ка унутра са избачајем до 600мм. Отварање се врши даљински преко централе за дојаву пожара (контрола управљања није део ове понуде). Прозор треба да буде опремљен бројем мотора за манипулацију и забрављивање према препоруци добављача система. Неопходно је да нуђени систем буде сертификован према EN 1201-2. 1. Спољашње стакло 8мм са премазом на позицији 2 2. Међупростор 16мм 90% аргон, стакло лајсна треба да је термички појачана (нпр. Thermix) 3. Унутрашње стакло ламинирано са PVB фолијом 4.4.2 Коефицијент проласка енергије кроз стакло Ug=1.0W/m2K Пре било каквог конкретног рада неопходно је све прорачуне и извођачке детаље доставити пројектанту на увид и усаглашавање. Обрачун по комаду изведене позиције у свему прем опису. крило А				
8.6.1.	ознака А12ПО у квадрату прозор за одимљавање зидарска мера 95/98 цм	ком	1	50.274,00	50.274,00

Бр.	Опис радова	Јед. мере	Количина	Јединична цена (дин)	Цена (дин)
			А	Б	АхБ
8.6.2.	ознака А28ПО у квадрату прозор за одимљавање зидарска мера 116/86 цм крило Б	ком	2	53.406,00	106.812,00
8.6.3.	ознака Б4ПО у квадрату прозор за одимљавање зидарска мера 195/109 цм	ком	8	114.777,00	918.216,00
8.7.	светларник Набавка и уградња светларника - надстрешнице над улазом у крило Б. Светларник израдити од система алуминијумских фасадних профила са прекинутим термичким мостом типа Schueco FWS 60 или одговарајући. Фасада се израђује од система самоносивих алуминијумских хоризонталних и вертикалних правоуглих профила који осигурава прекид термичког моста. Сви рубови профила благо су заобљени. Ширина вертикалних и хоризонталних профила са унутарње стране износи 60мм док се са спољашње стране на вертикалама и хоризонталама налази покривна капа ширине 60мм. Дубина капе вертикала износи 15мм, док су хоризонталне капе 12мм.				

Бр.	Опис радова	Јед. мере	Количина	Јединична цена (дин)	Цена (дин)
			А	Б	АхБ
	Дубина вертикалних профила одређује се статичким прорачуном. Хоризонтални профили се статички прорачунавају на тежину стакла и ветра и њихова дубина не сме да пређе дубину вертикалних профила. Ако је случај да њихова дубина прелази дубину вертикалних профила усваја се дубљи вертикални профил. Извођач је дужан да достави статички прорачун (урађен од стране овлашћеног лица) заједно са остатком извођачког пројекта фасаде. Прелиминарна дубина 125/130мм. Ослањање вертикалних профила у оси А предвидети преко системског носача на вертикално фасадно платно. Покретну везу предвидети преко котве за конструкцију објекта. Хоризонталну дилатацију предвидети системском везом са 3мм зазором између хоризонталног и вертикалног профила. Зазор затворити системским заптивним елементом. Систем профила фасаде за одводњу кондезата конструисан у три равни одводње. Одводња се врши на начин да се кондезат прикупљен у хоризонтали одводи у вертикале, те се помоћу системских пластичних одводника кондезата, изведе ван конструкције.Сва заптивања на фасади су од EPDM- а према DIN 7863. Жљебови у хоризонталном и вертикалном аалуминијумском профилу међусобно су повезани и омогућавају проветравање сваког остакљеног поља преко сва четири угла. Површинска обрада профила : елоксажа у тону по избору конзерваторског надзора (сива мат)				

Бр.	Опис радова	Јед. мере	Количина	Јединична цена (дин)	Цена (дин)
			А	Б	АхБ
	Истом површинском обрадом треба обрадити све видне алуминијумске делове конструкције (угаоне опшине и сл.) Позиције остаклити стаклом прелиминарне конфигурације: 1. Спољашње стакло 8мм каљено са премазом на позицији 2 2. Међупростор 16мм 90% аргон, стакло лајсна треба да је термички појачана (нпр. Thermix) 3. Унутрашње стакло ламинирано са PVB фолијом 4.4.2 Произвођач је у обавези да дефинише начин уградње радионичким цртежима, на које је обавезан да добије сагласност наручиоца и пројектанта. Обрачун по комаду уграђене и финално обрађене позиције. Обрачун по м² застакљеног, финално обрађеног и уграђеног светларника. крило Б ознака Бн у квадрату =5,75*2,51*2+5,88*2,51*6	m²	117,42	42.000,00	4.931.547,60
8.8.	унутрашња пуна врата Набавка и уградња унутрашњих врата. Конструкција врата и штока је израђена од алуминијумских профила без термопрекида. Профили су елоксирани процесом анодне оксидације, у боји и тону по избору пројектанта. Уградња се врши преко челичних и алуминијумских држача. Конструкција крила врата је од алуминијумских профила.Крило врата пуно - обострано обложено универ плочом дебљине 18мм, са испуном од папирног сача.				

Бр.	Опис радова	Јед. мере	Количина	Јединична цена (дин)	Цена (дин)
			А	Б	АхБ
	Врата снабдети сигурносном бравом са закључавањем у више тачака. Сви челични делови треба да су заштићени од корозије. Врата снабдети одговарајућим оковом, квакама и шаркама. Уградњу вршити у складу са радионичким детаљима које израђује извођач радова, на основу димензија позиција узетих на лицу места. Детаљи морају да буду одобрени од стране одговорног пројектанта и надзорног органа. При изради и монтажи позиције поштовати све препоруке од стране произвођача профила. Извођач је дужан да достави атестну документацију усаглашену са ЕН стандардима. Уградити гумени дихтунг у фалц штока. Врата су предвиђена за суву уградњу. Обрачун по комаду уграђене и финално обрађене позиције.				
8.8.1.	ознака 1р у квадрату једнокрилна пуна врата, у доњем делу врата уградити преструјну решетку, дим. 500/150мм,према Пројекту ермотехничких инсталација, књига 6. зидарска мера 100/215 цм крило Б	ком	9	46.440,00	417.960,00
8.8.2.	ознака 2р у квадрату једнокрилна пуна врата, у доњем делу врата уградити преструјну решетку, дим. 500/150мм,према Пројекту термотехничких инсталација, књига 6. зидарска мера 90/215 цм				

Бр.	Опис радова	Јед. мере	Количина	Јединична цена (дин)	Цена (дин)
			А	Б	АхБ
	крило Б		9	41.796,00	376.164,00
	крило Д		4	41.796,00	167.184,00
8.8.3.	ознака 3р у квадрату једнокрилна пуна врата, у доњем делу врата уградити преструјну решетку, дим. 500/150мм,према Пројекту термотехничких инсталација, књига 6. зидарска мера 80/215 цм				
	крило Б	ком	2	46.440,00	92.880,00
	укупно Пос 8.8.3.	ком	2	41.796,00	83.592,00
8.8.4.	ознака 1 у квадрату једнокрилна врата зидарска мера 100/215 цм				
	анекс/крило А		8		
	крило Б		1		
	крило Д		1		
	укупно Пос 8.8.4.	ком	10	46.440,00	464.400,00

Бр.	Опис радова	Јед. мере	Количина	Јединична цена (дин)	Цена (дин)
			А	Б	АхБ
8.8.5.	ознака 1а* у квадрату једнокрилна пуна врата ЛПП, сила руковања механизма за врата (потребна сила за отварање врата не већа од 25 N), у доњем делу врата уградити преструјну решетку, дим. 225/425мм,према пројекту термотехничких инсталација, књига 6. зидарска мера 100/215 цм анекс/крило А	ком	3	46.440,00	139.320,00
8.8.6.	ознака 1Ц у квадрату једнокрилна врата плот врата подићи за 2 цм од готовог пода зидарска мера 100/215 цм крило Ц	ком	2	46.440,00	92.880,00
8.8.7.	ознака 1* у квадрату једнокрилна пуна врата ЛПП, сила руковања механизма за врата (потребна сила за отварање врата не већа од 25 N, у доњем делу врата уградити преструјну решетку, дим. 225/425мм,према Пројекту термотехничких инсталација, књига 6.				

Бр.	Опис радова	Јед. мере	Количина	Јединична цена (дин)	Цена (дин)
			А	Б	АхБ
	Врата се отварају тако што се уграђује шарка за отварање веће од 90 степени. зидарска мера 100/215 цм крило Ц	ком	1	46.440,00	46.440,00
8.9.	унутрашња пуна врата Набавка и уградња унутрашњих врата. Конструкција врата и штока је израђена од алуминијумских профила без термопрекида. Профили су елоксирани процесом анодне оксидације, у боји и тону по избору пројектанта. Уградња се врши преко челичних и алуминијумских држача. Крило врата је изведено пуно и испуна је сендвич панел од обострано постављених табли алуминијумског елоксираног лима (алуминијумски лим 1мм+20мм камена вуна+1мм алуминијумски лим). Врата снабдети одговарајућим оковом, квакама, сигурносном бравом са закључавањем у више тачака. Сви челични делови треба да су заштићени од корозије. Уградити гумену дихтунг траку у фалц штока. Уградњу вршити у складу са радионичким детаљима које израђује извођач радова, на основу димензија позиција узетих на лицу места. Детаљи морају да буду одобрени од стране одговорног пројектанта и надзорног органа.				

Бр.	Опис радова	Јед. мере	Количина	Јединична цена (дин)	Цена (дин)
			А	Б	АхБ
	При изради и монтажи позиције поштовати све препоруке од стране произвођача профила. Извођач је дужан да достави атестну документацију усаглашену са ЕН стандардима. Обрачун по комаду уграђене и финално обрађене позиције.				
8.9.1.	ознака 2 у квадрату једнокрилна врата зидарска мера 90/215 цм				
	анекс/крило А		20		
	крило Б		3		
	крило Ц		3		
	крило Д		5		
	укупно Пос 8.9.1.	ком	31	41.796,00	1.295.676,00
8.9.2.	ознака 2а у квадрату једнокрилна врата зидарска мера 80/215 цм				
	анекс/крило А	ком	2	37.152,00	74.304,00
8.9.3.	ознака 6 у квадрату двокрилна врата зидарска мера 160/240 цм				
	анекс/крило А	ком	1	82.944,00	82.944,00

Бр.	Опис радова	Јед. мере	Количина	Јединична цена (дин)	Цена (дин)
			А	Б	АхБ
8.10.	унутрашња пуна врата Набавка и уградња унутрашњих пуних врата. Конструкција врата и штока је израђена од алуминијумских профила без термопрекида. Профили су елоксирани процесом анодне оксидације, у боји и тону по избору пројектанта. Уградња се врши преко челичних и алуминијумских држача. Конструкција крила врата је од алуминијумског профила. Плот врата је израђен од медијапана са завршном обрадом полиуретанским лаком, полу мат са испуном од папирног сача. Врата снабдети са одговарајућом бравом и ручком за отварање. Уградњу вршити у складу са радионичким детаљима које израђује извођач радова, на основу димензија позиција узетих на лицу места. Детаљи морају да буду одобрени од стране одговорног пројектанта и надзорног органа. При изради и монтажи позиције поштовати све препоруке од стране произвођача профила. Извођач је дужан да достави атестну документацију усаглашену са ЕН стандардима. Уградити гумену дихтунг траку у фалцу штока. Врата су предвиђена за суву уградњу. Обрачун по комаду урађене и финално обрађене позиције.				
8.10.1.	ознака 1а у квадрату једнокрилна врата зидарска мера 105/215 цм крило Ц	ком	2	40.635,00	81.270,00

Бр.	Опис радова	Јед. мере	Количина	Јединична цена (дин)	Цена (дин)
			А	Б	АхБ
8.10.2.	ознака 9 у квадрату једнокрилна врата зидарска мера 100/215 цм				
	крило А		32		
	крило Б		1		
	крило Ц		1		
	укупно Пос 8.10.2.	ком	34	38.700,00	1.315.800,00
8.11.	вишеделна унутрашња преграда Набавка и уградња унутрашње стаклене вишеделне преграде са фиксним и отварајућим елементима. Конструкција од алуминијумских профила без термо-прекида по систему SCHUCO AWS/ADS 50 NI или слично.Преграда се састоји из фиксних застакљених поља , врата и прозора. Конструкцију димензионисати на хоризонтално оптерећење од 1KN/m на висини од 1м. Површинска обрада:Сви алуминијумски делови конструкције треба да су површински обрађени поступком елоксаже у тону по избору конзерваторског надзора (као и фасадне). Застакљивање: једноструким сигурносним стаклопакетом. Стакло и профиле преграде треба прорачунати тако да има својство сигурносне баријере у складу са SRPS EN 1991-1-1: 2012 и национални додатак из 2017. Прелиминарна конфигурација стакла: 44.2мм ламинирано прозирно стакло са једном звучном изолационом СЛА фолијом. Дихтунг је од неопренске гуме, ЕПДМ квалитета. На делу стаклене површине предвидети нетранспарентну фолију.				

Бр.	Опис радова	Јед. мере	Количина	Јединична цена (дин)	Цена (дин)
			А	Б	АхБ
	Суви поступак уградње. Врата снабдети одговарајућим оковом,укопавајућом бравом са кључевима,укопавајућим шаркама (минимум 4), инокс рукохватом Ø 40мм, висине 200цм (160цм). 1 - Отварајући елеменат- прозор снабдети одговарајућим механизмом за руковање са коте пода. 2 - Вентилациона фиксна жалузина- уграђује се у горњој зони, израђена је од алуминијумских профила са ламелицама, тон као и преграда, са унутрашње стране поставити алуминијумску заштитну мрежу. За позицију обезбедити звучну изолованост од 40dB. За предметну позицију потребно је израдити детаљне цтреже уградње и обезбедити потребне атесте. Евакуациона врата **EV** у систему SCHUCO ADS 65 HD. Предвидети врата са функцием и сертификацием према норми SRPS EN 1125. Паник функција E са рукохватом споља паник шином унутра. Пролазак споља омогућен само са кључем. Врата морају бити опремљена комплетним системским оковом који ће омогућити правилно функционисање у траженом режиму. Врата предвидети у HD (heavy duty) варијанти. Аутоматска клизна врата **AKV** урадити у систему Gezze Slimdrive SL-FR или слична. Врата треба да буду опремљена сензором за отварање. Неопходна је могућност редуданције у случају нестанка струје. На местима изнад клизних врата предвидети хоризонтални профил у основној фасадној конструкцији исте дубине као и вертикални.				

Бр.	Опис радова	Јед. мере	Количина	Јединична цена (дин)	Цена (дин)
			А	Б	АхБ
	Уградњу вршити у складу са радионичким детаљима које израђује извођач радова, на основу димензија позиција узетих на лицу места. Детаљи морају да буду одобрени од стране одговорног пројектанта и надзорног органа. При изради и монтажи позиције поштовати све препоруке од стране произвођача профила. Извођач је дужан да достави атестну документацију усаглашену са ЕН стандардима. Обрачун по комаду уграђене и финално обрађене позиције. крило А				
8.11.1.	ознака 1пА у квадрату унутрашња вишеделна преграда са двокрилним вратима (са рукохватом на висини 160цм), на делу стаклене површине предвидети траку непровидну фолију беле боје у тону RAL 9003, LRV 84% зидарска мера 438/342cm	ком	1	359.510,40	359.510,40
	крило Б				
8.11.2.	ознака 3 у квадрату фиксна стаклена преграда са једнокрилним вратима (са рукохватом на висини 160цм), на делу стаклене површине предвидети траку непровидну фолију беле боје у тону RAL 9003, LRV 84% зидарска мера 332/342cm	ком	1	272.505,60	272.505,60
8.11.3.	ознака 4 у квадрату фиксна стаклена преграда са једнокрилним вратима (са рукохватом на висини 160цм), на делу стаклене површине предвидети траку непровидну фолију беле боје у тону RAL 9003, LRV 84% зидарска мера 200+350/342cm	ком	1	451.440,00	451.440,00

Бр.	Опис радова	Јед. мере	Количина	Јединична цена (дин)	Цена (дин)
			А	Б	АхБ
8.11.4.	ознака 3пБ у квадрату унутрашња вишеделна преграда са двокрилним вратима (са рукохватом на висини 160цм), на делу стаклене површине предвидети траку непровидну фолију беле боје у тону RAL 9003, LRV 84%, сила руковања механизма за врата (потребна сила за отварање врата не већа од 25 N) зидарска мера 520/342cm	ком	1	426.816,00	426.816,00
8.11.5.	ознака 4пБ у квадрату ветробранска преграда са аутоматским клизним вратима (ознака **АКV**) и евакуационим вратима (ознака **EV**). Површинска обрада: елоксажа, у тону по избору конзерваторског надзора (сива мат), на делу стаклене површине предвидети траку непровидну фолију беле боје у тону RAL 9003, LRV 84% На споју са подом, формирати детаљ који ће визуелно формирати исту висину видљивог алуминијума од 200мм на фиксним деловима дасаде (детаљ Ф1) као и на деловима врата (детаљ Ф2). зидарска мера 562/450cm	ком	1	758.700,00	758.700,00

Бр.	Опис радова	Јед. мере	Количина	Јединична цена (дин)	Цена (дин)
			А	Б	АхБ
8.11.6.	ознака 7пБ у квадрату ветробранска преграда са аутоматским клизним вратима (ознака **AKV**) и евакуационим вратима (ознака **EV**). Површинска обрада: елоксажа, у тону по избору конзерваторског надзора (сива мат), на делу стаклене површине предвидети траку непровидну фолију беле боје у тону RAL 9003, LRV 84% На споју са подом, формирати детаљ који ће визуелно формирати исту висину видљивог алуминијума од 200мм на фиксним деловима дасаде (детаљ Ф1) као и на деловима врата (детаљ Ф2). зидарска мера 590/280cm	ком	2	495.600,00	991.200,00
8.11.7.	ознака ПБ1а у квадрату фиксна стаклена преграда, на делу стаклене површине предвидети траку непровидну фолију беле боје у тону RAL 9003, LRV 84% зидарска мера 520/342cm	ком	1	341.452,80	341.452,80
8.11.8.	ознака пБ1 у квадрату фиксна стаклена преграда са једнокрилним вратима (са рукохватом на висини 200цм) са вентилационом фиксном жалузином.				

Бр.	Опис радова	Јед. мере	Количина	Јединична цена (дин)	Цена (дин)
			А	Б	АхБ
	Површинска обрада: сви алуминијумски делови конструкције треба да су површински обрађени поступком елоксаже у тону по избору конзерваторског надзора (сива мат) као и фасада, на делу стаклене површине предвидети траку непровидну фолију беле боје у тону RAL 9003, LRV 84%				
	зидарска мера 465+547/280cm	ком	1	680.064,00	680.064,00
8.11.9.	ознака пБ2 у квадрату фиксна стаклена преграда са једнокрилним вратима (са рукохватом на висини 200цм). Површинска обрада: сви алуминијумски делови конструкције треба да су површински обрађени поступком елоксаже у тону по избору конзерваторског надзора (сива мат) као и фасада, на делу стаклене површине предвидети траку непровидну фолију беле боје у тону RAL 9003, LRV 84%				
	зидарска мера 191+590/280cm	ком	1	524.832,00	524.832,00
8.11.10.	ознака пБ3 у квадрату фиксна стаклена преграда са једнокрилним вратима (са рукохватом на висини 200цм) и аутоматским клизним вратима. Површинска обрада: сви алуминијумски делови конструкције треба да су површински обрађени поступком елоксаже у тону по избору конзерваторског надзора (сива мат) као и фасада.				
	зидарска мера 590+590/280cm	ком	1	792.960,00	792.960,00

Бр.	Опис радова	Јед. мере	Количина	Јединична цена (дин)	Цена (дин)
			А	Б	АхБ
8.11.11.	ознака пБ4 у квадрату фиксна стаклена преграда са аутоматским клизним вратима (ознака **AKV**). Површинска обрада: сви алуминијумски делови конструкције треба да су површински обрађени поступком елоксаже у тону по избору конзерваторског надзора (сива мат) као и фасада, на делу стаклене површине предвидети траку непровидну фолију беле боје у тону RAL 9003, LRV 84%				
	зидарска мера 576+590/280cm	ком	1	901.084,80	901.084,80
8.11.12.	ознака пБ5 у квадрату фиксна стаклена преграда Површинска обрада: сви алуминијумски делови конструкције треба да су површински обрађени поступком елоксаже у тону по избору конзерваторског надзора (сива мат) као и фа, на делу стаклене површине предвидети траку непровидну фолију беле боје у тону RAL 9003, LRV 84%				
	зидарска мера 371/250cm	ком	1	222.600,00	222.600,00
8.11.13.	ознака пБ6 у квадрату фиксна стаклена преграда Површинска обрада: сви алуминијумски делови конструкције треба да су површински обрађени поступком елоксаже у тону по избору конзерваторског надзора (сива мат) као и фасада.				
	зидарска мера 246/250cm	ком	4	147.600,00	590.400,00
8.11.14.	ознака пБ6а у квадрату фиксна стаклена преграда Површинска обрада: сви алуминијумски делови конструкције треба да су површински обрађени поступком елоксаже у тону по избору конзерваторског надзора (сива мат) као и фасада.				
	зидарска мера 349/280cm	ком	3	234.528,00	703.584,00

Бр.	Опис радова	Јед. мере	Количина	Јединична цена (дин)	Цена (дин)
			А	Б	АхБ
8.11.15.	ознака пБ6* у квадрату фиксна стаклена преграда са једнокрилним вратима (са рукохватом на висини 200цм). Површинска обрада: сви алуминијумски делови конструкције треба да су површински обрађени поступком елоксаже у тону по избору конзерваторског надзора (сива мат) као и фасада. зидарска мера 246/250cm	ком	1	147.600,00	147.600,00
8.11.16.	ознака пБ7 у квадрату фиксна стаклена преграда са једнокрилним вратима (са рукохватом на висини 200цм). Површинска обрада: сви алуминијумски делови конструкције треба да су површински обрађени поступком елоксаже у тону по избору конзерваторског надзора (сива мат) као и фасада, на делу стаклене површине предвидети траку непровидну фолију беле боје у тону RAL 9003, LRV 84% зидарска мера 683/250cm	ком	1	409.800,00	409.800,00
8.11.17.	ознака пБ8 у квадрату фиксна стаклена преграда са једнокрилним вратима (са рукохватом на висини 200цм). Површинска обрада: сви алуминијумски делови конструкције треба да су површински обрађени поступком елоксаже у тону по избору конзерваторског надзора (сива мат) као и фасада, на делу стаклене површине предвидети траку непровидну фолију беле боје у тону RAL 9003, LRV 84% зидарска мера 165/280cm	ком	1	110.880,00	110.880,00
8.11.18.	ознака пБ9 у квадрату фиксна стаклена преграда са једнокрилним вратима (са рукохватом на висини 200цм).				

Бр.	Опис радова	Јед. мере	Количина	Јединична цена (дин)	Цена (дин)
			А	Б	АхБ
	Површинска обрада: сви алуминијумски делови конструкције треба да су површински обрађени поступком елоксаже у тону по избору конзерваторског надзора (сива мат) као и фасада. зидарска мера 341/280cm	ком	1	229.152,00	229.152,00
	крило Ц				
8.11.19.	ознака 1пЦ у квадрату фиксна стаклена вишеделна преграда				
	зидарска мера 462/392 цм	ком	2	347.719,68	695.439,36
8.11.20.	ознака 2пЦ у квадрату унутрашња вишеделна преграда са двокрилним вратима (са рукохватом на висини 160цм), на делу стаклене површине предвидети траку непровидну фолију беле боје у тону RAL 9003, LRV 84%, сила руковања механизма за врата (потребна сила за отварање врата не већа од 25 N). зидарска мера 282/450cm	ком	1	304.560,00	304.560,00
8.11.21.	ознака 3пЦ у квадрату унутрашња вишеделна преграда са двокрилним вратима (са рукохватом на висини 160цм), на делу стаклене површине предвидети траку непровидну фолију беле боје у тону RAL 9003, LRV 84% зидарска мера 562/572cm	ком	1	771.513,60	771.513,60
8.11.22.	ознака 4пЦ у квадрату унутрашња вишеделна преграда са двокрилним вратима (са рукохватом на висини 160цм), на делу стаклене површине предвидети траку непровидну фолију беле боје у тону RAL 9003, LRV 84% зидарска мера 500/572cm	ком	1	686.400,00	686.400,00

Бр.	Опис радова	Јед. мере	Количина	Јединична цена (дин)	Цена (дин)
			А	Б	АхБ
8.12.	унутрашња преграда Набавка и уградња унутрашње преграде. Конструкција крила врата и штока је израђена од алуминијумских профила без термопрекида. Профили су елоксирани процесом анодне оксидације, у тону 9010 по РАЛ карти. Уградња се врши преко челичних и алуминијумских држача. Конструкција крила врата је од алуминијумског профила. Плот врата је израђен од медијапана са завршном обрадом полиуретанским лаком у тону 9010 по РАЛ карти, полу мат са испуном од папирног саћа. врата опремити са три шарке по висини. Врата снабдети са цилиндар са три кључа и ручком за отварање. Уградњу вршити у складу са радиоиичким детаљима које израђује извођач радова, на основу димензија позиција узетих на лицу места. Детаљи морају да буду одобрени од стране одговорног пројектанта и надзорног органа. При изради и монтажи позиције поштовати све препоруке од стране произвођача профила. Извођач је дужан да достави атестну документацију усаглашену са EN стандардима. Уградити гумену дихтунг траку у фалцу штока. Врата су предвиђена за суву уградњу. Обрачун по комаду уграђене и финално обрађене позиције.				

Бр.	Опис радова	Јед. мере	Количина	Јединична цена (дин)	Цена (дин)
			А	Б	АхБ
8.12.1.	крило А ознака 7 у квадрату унутрашња преграда са једнокрилним вратима (преграда са пуним делом и застакљењем) зидарска мера 200/215cm	ком	1	77.400,00	77.400,00
8.12.2.	ознака 8 у квадрату унутрашња двокрилна врата зидарска мера 150/220cm	ком	1	59.400,00	59.400,00
8.12.3.	ознака 10 у квадрату унутрашња двокрилна врата зидарска мера 195/210cm	ком	1	73.710,00	73.710,00
8.12.4.	ознака 11 у квадрату унутрашња двокрилна врата зидарска мера 150/215cm	ком	1	58.050,00	58.050,00
8.13.	унутрашња преграда са вратима				
	Набавка и уградња унутрашње фиксне стаклене преграде са једнокрилним и двокрилним вратима. Конструкција од алуминијумских профила без термо-прекида по систему SCHUCO AWS/ADS 50 NI или слично.Преграда се састоји из фиксних застакљених поља и врата. Конструкцију димензионисати на хоризонтално оптерећење од 1KN/m на висини од 1m. Површинска обрада:Сви алуминијумски делови конструкције треба да су површински обрађени поступком елоксаже у тону по избору конзерваторског надзора (као и фасадне). Застакљивање: једноструким сигурносним стаклопакетом. Стакло и профиле преграде треба прорачунати тако да има својство сигурносне баријере у складу са SRPS EN 1991-1-1: 2012 и национални додатак из 2017.				

Бр.	Опис радова	Јед. мере	Количина	Јединична цена (дин)	Цена (дин)
			А	Б	АхБ
	Прелиминарна конфигурација стакла: 44.2mm ламинирано прозирно стакло са једном звучном изолационом СЛА фолијом. Дихтунг је од неопренске гуме, ЕПДМ квалитета. На делу стаклене површине предвидети непровидну фолију беле боје у тону RAL 9003, LRV 84%. Суви поступак уградње. Врата снабдети одговарајућим оковом,укопавајућом бравом са кључевима,укопавајућим шаркама (минимум 4), инокс рукохватом Ø 40mm, висине 200cm. Уградњу вршити у складу са радионичким детаљима које израђује извођач радова, на основу димензија позиција узетих на лицу места. Детаљи морају да буду одобрени од стране одговорног пројектанта и надзорног органа. При изради и монтажи позиције поштовати све препоруке од стране произвођача профила. Извођач је дужан да достави атестну документацију усаглашену са ЕН стандардима. Обрачун по комаду уграђене и финално обрађене позиције. <u>крило А</u> ознака 3Па у квадрату фиксна стаклена преграда са једнокрилним вратима зидарска мера 322/280cm	ком	1	324.576,00	324.576,00
	<u>крило Б</u> ознака 11ПБ у квадрату фиксна стаклена преграда са двокрилним вратима зидарска мера 562/450cm	ком	3	910.440,00	2.731.320,00

Бр.	Опис радова	Јед. мере	Количина	Јединична цена (дин)	Цена (дин)
			А	Б	АхБ
8.14.	унутрашња фиксна стаклена преграда Набавка и уградња унутрашње фиксне стаклене преграде. Конструкција од алуминијумских профила без термо-прекида по систему SCHUCO AWS/ADS 50 NI или слично.Преграда се састоји из фиксних застакљених поља. Конструкцију димензионисати на хоризонтално оптерећење од 1KN/m на висини од 1m. Површинска обрада:Сви алуминијумски делови конструкције треба да су површински обрађени поступком елоксаже у тону по избору конзерваторског надзора (као и фасадне). Застакљивање: једноструким сигурносним стаклопакетом. Стакло и профиле преграде треба прорачунати тако да има својство сигурносне баријере у складу са SRPS EN 1991-1-1: 2012 и национални додатак из 2017. Прелиминарна конфигурација стакла: 44.2mm ламинирано прозирно стакло са једном звучном изолационом СЛА фолијом. Дихтунг је од неопренске гуме, ЕПДМ квалитета. На делу стаклене површине предвидети нетранспарентну фолију. Суви поступак уградње. Уградњу вршити у складу са радионичким детаљима које израђује извођач радова, на основу димензија позиција узетих на лицу места. Детаљи морају да буду одобрени од стране одговорног пројектанта и надзорног органа.				

Бр.	Опис радова	Јед. мере	Количина	Јединична цена (дин)	Цена (дин)
			А	Б	АхБ
	При изради и монтажи позиције поштовати све препоруке од стране произвођача профила. Извођач је дужан да достави атестну документацију усаглашену са ЕН стандардима. Обрачун по комаду уграђене и финално обрађене позиције. <u>крило Б</u>				
	ознака 12ПБ у квадрату фиксна стаклена преграда зидарска мера 562/450cm	ком	2	606.960,00	1.213.920,00
	ознака 13ПБ у квадрату фиксна стаклена преграда зидарска мера 884/360cm	ком	1	763.776,00	763.776,00
	ознака 14ПБ у квадрату фиксна стаклена преграда зидарска мера 744/360cm	ком	1	642.816,00	642.816,00

Бр.	Опис радова	Јед. мере	Количина	Јединична цена (дин)	Цена (дин)
			А	Б	АхБ
8.15.	унутрашња преграда са шалтерима Набавка и уградња унутрашње преграде са шалтерима станичне благајне. Преграда је израђена од алуминијумских профила без термопрекида. Површинска обрада профила: елоксажа, у тону по избору конзерваторског надзора (сива мат). Уградња се врши преко челичних и алуминијумских држача. сви челични елементи морају бити топло цинковани, класе антикорозивне заштите Ц3. Опшивни елементи, су саставни део позиције. Преграда је предвиђена за суву уградњу и монтира се на завршно обрађен зид. Прегради чине два рама са два шалтера Преграда је застакљена транспарентним, сигурносним, ламинираним стаклом 3.3.1. lamİ glass extra clear. Стакло укупне висине 295 cm се пружа до равни шалтера на висини од 100cm, стакло укупне висине 315cm се завршава на висини од 80cm.				

Бр.	Опис радова	Јед. мере	Количина	Јединична цена (дин)	Цена (дин)
			А	Б	АхБ
	Шалтер је израђен од алуминијумског лима у природној боји алуминијума, сјајно, на потконструкцији од челичних и алуминијумских профила све фиксирано за основни рам,саставни део позиције је ротирајућа "посуда" за издавање карата. Уградњу вршити у складу са радионичким детаљима које израђује извођач радова, на основу димензија позиција узетих на лицу места. Детаљи морају бити одобрени од стране одговорног пројектанта и надзорног органа. При изради и монтажи позиције поштовати све препоруке од стране произвођача профила. Извођач је дужан да достави атестну документацију усаглашену са EN стандардима. Обрачун по комаду уграђене и финално обрађене позиције. крило А				
8.15.1.	ознака 5пА у квадрату унутрашња преграда са шалтерима станичне благајне - обезбеђење Преграду чине два рама са два шалтера, појединачних димензија 163x242 и 163/262цм. зидарска мера 326/242(262)cm	ком	1	196.536,00	196.536,00
	крило Б				
8.15.2.	ознака 1пБ у квадрату унутрашња преграда са шалтерима станичне благајне Преграду чине два рама са два шалтера, појединачних димензија 281x295 и 281/315цм. зидарска мера 562/295(315)cm	ком	1	424.872,00	424.872,00

Бр.	Опис радова	Јед. мере	Количина	Јединична цена (дин)	Цена (дин)
			А	Б	АхБ
8.15.3.	ознака 1пБ* у квадрату унутрашња преграда са шалтерима станичне благајне Прегради чине два рама са два шалтера, појединачних димензија 281x295 и 281/315цм. зидарска мера 562/295(315)cm	ком	1	424.872,00	424.872,00
8.15.4.	ознака 6пБ у квадрату унутрашња преграда са шалтерима станичне благајне Прегради чине два рама са два шалтера, димензија 281x295цм. зидарска мера 562/295cm	ком	4	397.896,00	1.591.584,00
8.15.5.	ознака 9пБ у квадрату унутрашња преграда са шалтерима станичне благајне зидарска мера 215/395cm	ком	1	203.820,00	203.820,00
8.15.6.	ознака 10пБ у квадрату унутрашња преграда са шалтерима станичне благајне Прегради чине два рама са два шалтера, појединачних димензија 166x342 и 166/342цм. зидарска мера 332/342cm	ком	1	272.505,60	272.505,60
8.16.	врата на улазу у трафо Набавка и уградња врата на улазу у трафо. Врата су израђена од челичних кутијастих профила са хоризонталним ојачањем, обострано су обложена равним челичним пластифицираним лимом дебљине 1.0mm. Између лимова је термоизолациони слој од тврдих плоча минералне вуне д=5 цм. Укупни коефицијент пролаза топлоте кроз целу позицију је не већи од U=1.6W/m²K. Тон пластификације по RAL 9006.				

Бр.	Опис радова	Јед. мере	Количина	Јединична цена (дин)	Цена (дин)
			А	Б	АхБ
	Ламеле жалузине израђене су од поцинкованог челичног лима д =1.5мм, Z профила у раму од кутијастих профила ,исте су боје као и врата. Са унутрашње стране поставити заштитну мрежицу са окцима 5/5 мм. дебљине 0.8мм. Врата су повезана на систем контроле приступа који је предмет пројекта телекомуникација. напајање ел.магнетног контакта је на 230V. У радно крило уградити тростепену механичку браву и рукохват са контролисане стране а кваку са друге стране крила врата. Испоручилац врата је у обавези да кроз пасивно крило провуче кабл за напајање EMG прихватника тако што ће један крај кабла извући из пасивног крила и увући у шток у горњем углу а затим извући кабл из штока на истој висини, и у дужини од 1м, намотати котур и оставити га за даље повезивање. Кабл у видном делу (између пасивног крила и штока) заштитити металним сапа цревом у потребној дужини за потпуно отварање крила тако да не дође до кидања или затезања кабла. На други крај кабла повезати EMG прихватник. Кабл је саставни део позиције врата и наведени радови морају се извести радионички а не на лицу места. EMG прихватник се предвиђа пројектом телекомуникација а испоручилац врата га уграђује и повезује на припадајући крај кабла. Контролисано крило опремити са хидрауличким затварачем. Пасивно крило врата које није контролисано електромагнетом поседује механизам за фиксирање у затвореном положају. У случају пожара врата се аутоматски одбрављују.				

Бр.	Опис радова	Јед. мере	Количина	Јединична цена (дин)	Цена (дин)
			А	Б	АхБ
	Врата снабдети одговарајућим оковом, и шаркама (минимум 4). Радити по детаљу произвођача, а уз сагласност пројектанта. Произвођач је у обавези да дефинише начин уградње радионичким цртежима на које је дужан да добије сагласност наручиоца и пројектанта. Врата опремити електро-магнетним држачем због система контроле приступа. Обрачун по комаду уграђене и финално обрађене позиције у свему према опису из позиције. крило Д ознака Д1к у квадрату двокрилна врата зидарска мера 175/222 цм	ком	2	67.392,00	134.784,00
8.17.	сигурносна врата Набавка и уградња унутрашњих сигурносних врата. Шток врата је израђен од испрофилисаног челичног лима дебљине 1,2 цм,финално пластифициран. Дубина штока је 85мм.Шток поседује 3 челичне шарке. Праг се налази у склопу штока и исти је пластифициран у боју као и шток. Крило врата је израђено од челичног лима дебњине 1,2 mm који је по ободима ојачан. испуна крила је минерална вуна дебљине 50 mm а што даје вратима термо и звучну изолацију врата. Дебљина крила заједно са декоративним облогама је 70 mm. Дебљина облога (спољне и унутрашње) је 8mm а исте су израђене од MDF-а у тону по избору пројектанта.				

Бр.	Опис радова	Јед. мере	Количина	Јединична цена (дин)	Цена (дин)
			А	Б	АхБ
	Сигурносна врата поседују две сигурносне браве са кодираним цилиндрима и са лептир закључавањима са унутрашње стране. Ово кориснику олакшава руковање вратима приликом боравка у простору. Цилиндри се испоручују са сетом од 5 кључева и исти су у EURO стандарду. Закључавање се врши са по 3 шипа у правцу браве. Кваке су од нерђајућег челика типа HOPPE.Звучна заштита до 38db. Врата треба да поседују атест противпожарности трећег степена. Уградити гумену дихтунг траку у фалцу штока. Врата су предвиђена за суву уградњу. Обрачун по комаду уграђене и финално обрађене позиције. крило Б ознака 1с у квадрату једнокрилна врата зидарска мера 100/215cm	ком	1	64.500,00	64.500,00
8.18.	роло решетка Набавка и уградња заштитне роло решетке. Заштитна роло решетка састоји се од: - вођице (дубине 4цм) носача осовине - механизам са опругама и панцира роло решетке Панцир (димензија 381/452цм) изражен је од профилисане светло вучене арматурне жице дебљине ø8мм.				

Бр.	Опис радова	Јед. мере	Количина	Јединична цена (дин)	Цена (дин)
			А	Б	АхБ
	Жица се повезује тако да даје облик пчелињег сања (окца 9x6цм). Комплетна решетка у "отвореном" стању је уролована у кутију, димензије 45/40цм, дужине л=389цм у коју је смештен механизам са опругом.Кутија се затвара маском израђеном од челичног лима. Отварање је двострано класичан систем са ручним отварањем и систем за уграђеним мотором за аутоматско спуштање и подизање. Решетка је у систему дојаве пожара. У случају пожара решетка се аутоматски подиже. У случају нестанка електричне енергије (напона) решетка се напаја из дизел електричног агрегата. крило Д ознака Д2 у двоструком квадрату заштитна роло решетка зидарска мера 412/407 цм	ком	1	160.976,64	160.976,64
8.19.	преграда у санитарном чвору Набавка и уградња монтажних преграда у санитарним чворовима. Висина преграде је 220см, а пуни део је висине 200см, и поставља се на 20см од пода. Преграде су фиксне или са једнокрилним вратима димензија 70/200см, за улаз у кабину, у свему према шеми. Конструкција преграде је од кутијастих челичних профила 30/50/5 см, који се монтирају на готов под. Завршна обрада челичних профила је хромирање. Крило врата и испуна фиксних делова је од ламинатних Max Compact плоча или одговарајуће, обострано заштићених акрилним полиуретанским смолама.				

Бр.	Опис радова	Јед. мере	Количина	Јединична цена (дин)	Цена (дин)
			А	Б	АхБ
	Облогу фиксирати на конструкцију са спољашње стране кабине, тако да конструкција буде видна само са унутрашње стране. Врата су опремљена одговарајућим прохромским оковом и бравом која одговара начину отварања према шеми. Произвођач је у обавези да дефинише начин уградње радионичким цртежима, на које је обавезан да добије сагласност наручиоца и пројектанта. Обрачун по комаду уграђене и финално обрађене позиције. крило А				
8.19.1.	ознака 1 пр у квадрату преграда са фронталним панелом са једнокрилним вратима (1 комад) зидарска мера 200/220 цм	ком	1	79.200,00	79.200,00
8.19.2.	ознака 2 пр у квадрату преграда са фронталним панелом са једнокрилним вратима (5 комада) и фиксним преградним панелом (4 комада) зидарска мера (465+4x155)/220 цм	ком	1	429.660,00	429.660,00
8.19.3.	ознака 3 пр у квадрату преграда са фронталним панелом са једнокрилним вратима (3 комада) и фиксним преградним панелом (3 комада) зидарска мера (272+3x155)/220 цм	ком	1	291.852,00	291.852,00
8.19.4.	ознака 4 пр у квадрату преграда - фиксни преградни панел зидарска мера 50/220 цм	ком	5	19.800,00	99.000,00
8.19.5.	ознака 5 пр у квадрату преграда са фронталним панелом са једнокрилним вратима (2 комада) и фиксним преградним панелом (1 комад) зидарска мера (179+155)/220 цм	ком	1	132.264,00	132.264,00

Бр.	Опис радова	Јед. мере	Количина	Јединична цена (дин)	Цена (дин)
			А	Б	АхБ
8.19.6.	ознака 6 пр у квадрату преграда са фронталним панелом са једнокрилним вратима (2 комада) и фиксним преградним панелом (1 комад) зидарска мера (266+2x155)/220 цм	ком	2	228.096,00	456.192,00
8.19.7.	ознака 7 пр у квадрату преграда са фронталним панелом са једнокрилним вратима (2 комада) и фиксним преградним панелом (1 комад) зидарска мера (205+155)/220 цм	ком	2	142.560,00	285.120,00
8.19.8.	ознака 8 пр у квадрату преграда са фронталним панелом са једнокрилним вратима (3 комада) и фиксним преградним панелом (2 комад) зидарска мера (341+2x150)/220 цм	ком	1	253.836,00	253.836,00
8.19.9.	ознака 9 пр у квадрату преграда са фронталним панелом са једнокрилним вратима (1 комад) зидарска мера 109/220 цм	ком	1	43.164,00	43.164,00
8.19.10.	ознака 10 пр у квадрату преграда са фронталним панелом са једнокрилним вратима (2 комада) и фиксним преградним панелом (1 комад) зидарска мера (150+185)/220 цм	ком	2	132.660,00	265.320,00
8.19.11.	ознака 11 пр у квадрату преграда са фронталним панелом са једнокрилним вратима (1 комад) зидарска мера 185/220 цм	ком	1	73.260,00	73.260,00
	крило Б				
8.19.12.	ознака 4 пр у квадрату преграда - фиксни преградни панел зидарска мера 50/220 цм	ком	1	19.800,00	19.800,00

Бр.	Опис радова	Јед. мере	Количина	Јединична цена (дин)	Цена (дин)
			А	Б	АхБ
8.19.13.	ознака 12 пр у квадрату преграда са фронталним панелом са једнокрилним вратима (1 комада) и фиксним преградним панелом (1 комад) зидарска мера (95+150)/220 цм	ком	1	97.020,00	97.020,00
8.19.14.	ознака 13 пр у квадрату преграда са фронталним панелом са једнокрилним вратима (2 комада) и фиксним преградним панелом (1 комад) зидарска мера (188+150)/220 цм	ком	1	133.848,00	133.848,00
8.19.15.	ознака 14 пр у квадрату преграда са фронталним панелом са једнокрилним вратима (1 комад) зидарска мера 168/220 цм	ком	1	66.528,00	66.528,00
8.19.16.	ознака 15 пр у квадрату преграда са фронталним панелом са једнокрилним вратима (1 комад) зидарска мера 188/220 цм	ком	1	74.448,00	74.448,00
8.19.17.	ознака 16 пр у квадрату преграда са фронталним панелом са једнокрилним вратима (2 комада) и фиксним преградним панелом (1 комад) зидарска мера (201+150)/220 цм	ком	1	138.996,00	138.996,00
8.19.18.	ознака 17 пр у квадрату преграда са фронталним панелом са једнокрилним вратима (2 комада) и фиксним преградним панелом (1 комад) зидарска мера (195+150)/220 цм	ком	1	136.620,00	136.620,00
	крило Ц				
8.19.19.	ознака 4 пр у квадрату преграда - фиксни преградни панел зидарска мера 50/220 цм	ком	2	19.800,00	39.600,00

Бр.	Опис радова	Јед. мере	Количина	Јединична цена (дин)	Цена (дин)
			А	Б	АхБ
8.19.20.	ознака 18 пр у квадрату преграда са фронталним панелом са једнокрилним вратима (2 комада) и фиксним преградним панелом (1 комад) зидарска мера (187+150)/220 цм	ком	1	133.452,00	133.452,00
8.19.21.	ознака 19 пр у квадрату преграда са фронталним панелом са једнокрилним вратима (2 комада) и фиксним преградним панелом (1 комад) зидарска мера (200+150)/220 цм	ком	1	138.600,00	138.600,00
8.19.22.	ознака 20 пр у квадрату преграда са фронталним панелом са једнокрилним вратима (3 комада) и фиксним преградним панелом (2 комад) зид. мера (190+1145+160)/220 цм	ком	1	196.020,00	196.020,00
8.19.23.	ознака 21 пр у квадрату преграда са фронталним панелом са једнокрилним вратима (3 комада) и фиксним преградним панелом (2 комад) зид. мера (304+167x2)/220 цм	ком	1	252.648,00	252.648,00
8.19.24.	ознака 22 пр у квадрату преграда са фронталним панелом са једнокрилним вратима (1 комада) зид. мера (90+82)/220 цм	ком	1	68.112,00	68.112,00
8.20.	ватроотпорни прозор Ватроотпорни прозор, предвиђен је на месту формирања прекидног растојања, у циљу спречавања преноса пожара. Ватроотпорни прозор је отпорности на пожар 60 минута. Преграда је класификована према стандарду СРПС ЕН 13501, а испитана према стандарду СРПС ЕН 1634 - 1. Преграда треба да поседује сертификат за ватроотпорност издат од стране акредитованог тела.				

Бр.	Опис радова	Јед. мере	Количина	Јединична цена (дин)	Цена (дин)
			А	Б	АхБ
	Застакљена фасадна, ватроотпорна преграда се израђује од алуминијумских профила са термопрекидом и појачаном термичком изолацијом, по системеу Schüco AWS 75 EI60 или одговарајуће. Конструкција рама је завршно елоксажа у тону фасадне преграде. Испуна је термоизолујуће стакло атестирано на ватроотпорност 60 мин, које је део система ПП преграде. Укупан коефицијент пролаза топлоте Uw<=1.5W/m2K . Уградњу и заптивање по обиму штока и крила прозора вршити у свему према упутству и техничкој спецификацији произвођача ватроотпорног прозора, што представља саставни део система ПП преграде. Оков је скривени, без видних шарки, типа SCHÜCO AvanTec Simpli Smart, или одговарајући, односно системски који одговара начину отварања, према шеми, димензијама и тежини отварајућег крила, за шта треба дати потребне доказнице. Сви видни делови окова у боји као и фасадна алуминарија, из стандардне каталошке понуде произвођача система. За потребе одржавања предвидети систем отварања који спречава неовлашћено отварање (нпр. ручицу која се може уклонити и ставити под надзор, систем закључавања или слично) према техничкој спецификацији произвођача ватроотпорне преграде. Обрачун по комаду уграђене и финално обрађене позиције у свему према опису из позиције.				

Бр.	Опис радова	Јед. мере	Количина	Јединична цена (дин)	Цена (дин)
			А	Б	АхБ
	крило А				
8.20.1.	ознака А13а у квадрату ватроотпорни прозор зидарска мера 116/177 цм	ком	2	86.234,40	172.468,80
8.20.2.	ознака А27А у квадрату ватроотпорни прозор зидарска мера 117/192 цм	ком	2	94.348,80	188.697,60
8.21.	противпожарна врата Набавка и уградња противпожарних врата отпорних на пожар према ПП елаборату. Врата су од носиве конструкције од челичних цеви, пожарноотпорне изолационе испуне, неазбестног састава. Завршна облога плота врата је поцинковани лим д=1 мм, обострано. Довратник је од профилисаног поцинкованог лима д=2 мм, завршна обрада пластификација у тону по избору пројектанта. Врата снабдевена стандардном бравом отпорном на пожар DIN 18250, са системом за аутоматско затварање - челичном опругом, са цилиндром (еуро) са три кључа, шарке са кугличним лежајем и кваком стандардном, отпорном на пожар. Застакљено пожарноотпорним стаклом, класе "F", ватроотпорности 60min. По целом обиму врата поставити експандирајућу противпожарну траку и самогасиве гумене дихтунге. Ватроотпорност врата је одређена је према SRPS U.J1.240. Врата опремити магнетним контактом за детекцију отворености врата (због система детекције пожара) и електро-магнетним држачем (због система контроле приступа).				

Бр.	Опис радова	Јед. мере	Количина	Јединична цена (дин)	Цена (дин)
			А	Б	АхБ
	Произвођач је дужан да дефинише начин уградње радионичким цртежом и достави извештај о испитивању ватротпорности у складу са SRPS U.J1.160. Обрачун по комаду уграђене и финално обрађене позиције у свему према опису, са достављеним атестом.				
8.21.1.	ознака 1 у осмоуглу једнокрилна пуна врата отпорна на пожар 60 минута зидарска мера 110/215 цм				
	крило А		1		
	укупно Пос 8.21.1.	ком	1	99.330,00	99.330,00
8.21.2.	ознака 1* у осмоуглу једнокрилна пуна врата отпорна на пожар 60 минута зидарска мера 100/215 цм				
	анекс	ком	1	90.300,00	90.300,00
8.21.3.	ознака 2А у осмоуглу двокрилна врата отпорна на пожар 60 минута зидарска мера 150/220 цм				
	крило А	ком	2	138.600,00	277.200,00
8.21.4.	ознака 3 у осмоуглу двокрилна пуна врата отпорна на пожар 60 минута зидарска мера 160/215 цм				
	крило А	ком	1	144.480,00	144.480,00
8.21.5.	ознака 3А у осмоуглу двокрилна пуна врата отпорна на пожар 120 минута зидарска мера 210/215 цм				
	крило А	ком	1	216.720,00	216.720,00

Бр.	Опис радова	Јед. мере	Количина	Јединична цена (дин)	Цена (дин)
			А	Б	АхБ
8.21.6.	ознака 4 у осмоуглу двокрилна делимично застакљена врата отпорна на пожар 90 минута Врата су на путу евакуације и опремљена су паник оковом, који чине попречна летва за врата (страна евакуације), квака (штићена страна), брава и механизам за затварање. зидарска мера 203/280 цм				
	крило А	ком	1	272.832,00	272.832,00
8.21.7.	ознака 5 у осмоуглу двокрилна делимично застакљена врата отпорна на пожар 90 минута Врата су на путу евакуације и опремљена су паник оковом, који чине попречна летва за врата (страна евакуације), квака (штићена страна), брава и механизам за затварање. зидарска мера 220/280 цм				
	крило А	ком	1	295.680,00	295.680,00
8.21.8.	ознака 6 у осмоуглу двокрилна пуна врата отпорна на пожар 90 минута зидарска мера 195/210 цм				
	крило Б	ком	1	196.560,00	196.560,00
8.21.9.	ознака 2 у осмоуглу једнокрилна врата отпорна на ватру 60 минута. зидарска мера 90/215 цм				
	крило Б	ком	1	81.270,00	81.270,00

Бр.	Опис радова	Јед. мере	Количина	Јединична цена (дин)	Цена (дин)
			А	Б	АхБ
8.22.	пп врата са унутрашњом контролом приступа Набавка и уградња противпожарних врата са контролом приступа отпорних на пожар према ПП елаборату. Врата су од носиве конструкције од челичних цеви, пожарноотпорне изолационе испуне, неазбестног састава. Завршна облога плота врата је поцинковани лим д=1 мм, обострано. Довратник је од профилисаног поцинкованог лима д=2 мм, завршна обрада пластификација у тону по избору пројектанта. Врата снабдевена стандардном бравом отпорном на пожар DIN 18250, са системом за аутоматско затварање - челичном опругом, са цилиндром (EURO) са три кључа, шарке са кугличним лежајем и кваком стандардном, отпорном на пожар. Застакљено пожарноотпорним стаклом, класе "F", ватроотпорности 60min. По целом обиму врата поставити експандирајућу противпожарну траку и самогасиве гумене дихтунге. Ватроотпорност врата је одређена је према SRPS U.J1.240. Врата опремити магнетним контактом за детекцију отворености врата (због система детекције пожара) и електро-магнетним држачем (због система контроле приступа). Напајање ел.магнетног контакта је на 230V. Врата су повезана на систем контроле приступа који је предмет пројекта телекомуникација.				

Бр.	Опис радова	Јед. мере	Количина	Јединична цена (дин)	Цена (дин)
			А	Б	АхБ
	У радно крило уградити тростепену механичку браву и рукохват са контролисане стране, а кваку са друге стране крила врата. Испоручилац врата је у обавези да кроз пасивно крило провуче кабл за напајање EMG прихватника тако што ће један крај кабла извући из пасивног крила и увући у шток у горњем углу, а затим извући кабл из штока на истој висини, и у дужини од 1,0 m, намотати котур и оставити га за даље повезивање. Кабл у видном делу (између пасивног крила и штока) заштитити металним Сапа цревом у потребној дужини за потпуно отварање крила тако да не дође до кидања или затезања кабла. На други крај кабла повезати EMG прихватник. кабл је саставни део позиције врата и наведени радови морају се извести радионички а не на лицу места. EMG прихватник се предвиђа пројектом телекомуникација, а испоручилац врата га уграђује и повезује на припадајући крај кабла. Контролисано крило опремити са хидрауличким затварачем. Пасивно крило врата које није контролисано електромагнетом поседује механизам за фиксирање у затвореном положају. У случају пожара врата се аутоматски одбрављују. Обрачун по комаду уграђене и финално обрађене позиције у свему према опису, са достављеним атестом.				
8.22.1.	ознака 1к у осмоуглу једнокрилна пуна врата отпорна на ватру 60 минута. зидарска мера 110/215 цм				

Бр.	Опис радова	Јед. мере	Количина	Јединична цена (дин)	Цена (дин)
			А	Б	АхБ
	анекс/крило А		6		
	крило Б		4		
	крило Ц		1		
	крило Д		3		
	укупно Пос 8.22.1.	ком	14	108.930,00	1.525.020,00
8.22.2.	ознака 2к у осмоуглу двокрилна делимично застакљена врата отпорна на ватру 60 минута. зидарска мера 150/215 цм				
	крило А	ком	2	145.050,00	290.100,00
8.22.3.	ознака 6к у осмоуглу двокрилна пуна врата отпорна на ватру 90 минута. зидарска мера 200/215 цм				
	крило Ц	ком	1	216.000,00	216.000,00
8.23.	врата на улазу у дизел и сс просторије				
	Набавка и уградња улазних врата . Врата су израђена од челичних кутијастих профила са хоризонталним ојачањем, обострано су обложена равним челичним пластифицираним лимом дебљине 1.0mm. Између лимова је термоизолациони слој од тврдих плоча минералне вуне д=5 см. Укупни коефицијент пролаза топлотее кроз целу позицију је не вечи од U=1.6W/m²K. Тон пластификације по избору пројектанта. Врата су повезана на систем контроле приступа који је предмет пројекта телекомуникација. Напајање ел.магнетног контакта је на 230V. У радно крило уградити тростепену механичку браву и рукохват са контролисане стране а кваку са друге стране крила врата.				

Бр.	Опис радова	Јед. мере	Количина	Јединична цена (дин)	Цена (дин)
			А	Б	АхБ
	Испоручилац врата је у обавези да кроз пасивно крило провуче кабл за напајање EMG прихватника тако што ће један крај кабла извући из пасивног крила и увући у шток у горњем углу а затим извући кабл из штока на истој висини, и у дужини од 1м, намотати котур и оставити га за даље повезивање. Кабл у видном делу (између пасивног крила и штока) заштитити металним сапа цревом у потребној дужини за потпуно отварање крила тако да не дође до кидања или затезања кабла. На други крај кабла повезати EMG прихватник. Кабл је саставни део позиције врата и наведени радови морају се извести радионички а не на лицу места. EMG прихватник се предвиђа пројектом телекомуникација а испоручилац врата га уграђује и повезује на припадајући крај кабла. Контролисано крило опремити са хидрауличким затварачем. Пасивно крило врата које није контролисано електромагнетом поседује механизам за фиксирање у затвореном положају. У случају пожара врата се аутоматски одбрављују. Врата снабдети одговарајућим оковом, и шаркама (минимум 4). Радити по детаљу произвођача, а уз сагласност пројектанта. Произвођач је у обавези да дефинише начин уградње радионичким цртежима на које је дужан да добије сагласност наручиоца и пројектанта. Врата опремити електро-магнетним држачем због система контроле приступа.				

Бр.	Опис радова	Јед. мере	Количина	Јединична цена (дин)	Цена (дин)
			А	Б	АхБ
	Обрачун по комаду уграђене и финално обрађене позиције у свему према опису, са достављеним атестом.				
	анекс				
8.23.1.	ознака Ан1К* у двоструком квадрату двокрилна врата са две жалузине Врата имају две жалузине. Жалузине су у свему израђене по стандарду и са атестом произвођача.				
	зидарска мера 175/210 цм	ком	1	163.950,00	163.950,00
8.23.2.	ознака Ан1к у двоструком квадрату двокрилна врата у доњем делу пуна				
	зидарска мера 175/210 цм	ком	1	163.950,00	163.950,00
8.24.	врата са побољшаним заптивањем - противдимна				
	Набавка и уградња унутрашњих застакљених преграда са двокрилним вратима са побољшаним заптивањем - противдимна врата.				
	Преграда са двокрилним вратима и фиксним застакљеним надсветлом. Рамовска конструкција прегради је од елоксираних алуминијумских профила без термопрекида. Преграда се фиксира за подну плочу и арм. бетонску греду. Врата су са побољшаним заптивањем-противдимна. Крило врата је опремљено при дну са спуштајућом експандирајућом заптивком а по обиму је опремљено дихтунгом од неопренке гуме. Шток је опремљен са гуменом заптивком и експандирајућом траком.				

Бр.	Опис радова	Јед. мере	Количина	Јединична цена (дин)	Цена (дин)
			А	Б	АхБ
	Сви елементи преграде (фиксни део, врата и надсветло) су застакљени ламелираним стаклом 3.3.1 дебљине у складу са површином застакљивања. Оков Secyrili look квалитета, шарке штелујуће, ручица по избору пројектанта. Врата снабдети аутоматским затварачем. Позиција обухвата сав потребан материјал за уградњу, комплетан оков, дихтунге и све пратеће елементе потребне да би била потпуно исправна и употребљива. Уградња свих елемената система мора бити у складу са препорукама и типским детаљима произвођача а према извођачким детаљима који морају бити одобрени од стране пројектанта или надзора. Обрачун по комаду уграђене и финално обрађене позиције у свему према опису, са достављеним атестом.				
8.24.1.	ознака 1 у двоструком осмоуглу унутрашња застакљена преграда са двокрилним вратима Светла ширина отвора за застакљена врата, унутар преграде, је 155 а висина 210 цм. зидарска мера 220/340 цм крило А	ком	2	198.720,00	397.440,00
8.24.2.	ознака 1* у двоструком осмоуглу унутрашња застакљена преграда са двокрилним вратима Светла ширина отвора за застакљена врата, унутар преграде, је 155 а висина 210 цм. зидарска мера 220/280 цм крило А	ком	4	167.040,00	668.160,00

Бр.	Опис радова	Јед. мере	Количина	Јединична цена (дин)	Цена (дин)
			А	Б	АхБ
8.24.3.	ознака 2 у двоструком осмоуглу унутрашња застакљена преграда са двокрилним вратима Светла ширина отвора за застакљена врата, унутар преграде, је 155 а висина 210 цм, сила руковања механизма за врата (потребна сила за отварање врата не већа од 25 N). зидарска мера 305/340 цм крило А	ком	1	268.080,00	268.080,00
8.24.4.	ознака 3 у двоструком осмоуглу унутрашња застакљена преграда са двокрилним вратима Светла ширина отвора за застакљена врата, унутар преграде, је 200 а висина 210 цм. зидарска мера 322/280 цм крило А	ком	1	235.584,00	235.584,00
8.24.5.	ознака 4 у двоструком осмоуглу унутрашња застакљена преграда са двокрилним вратима Светла ширина отвора за застакљена врата, унутар преграде, је 180 а висина 210 цм. зидарска мера 322/280 цм крило А	ком	2	235.584,00	471.168,00
8.24.6.	ознака 5 у двоструком осмоуглу унутрашња застакљена преграда са двокрилним вратима Светла ширина отвора за застакљена врата, унутар преграде, је 155 а висина 210 цм. зидарска мера 203/280 цм крило А	ком	2	155.616,00	311.232,00
8.24.7.	ознака 1к у двоструком осмоуглу унутрашња застакљена преграда са двокрилним вратима Светла ширина отвора за застакљена врата, унутар преграде, је 155 а висина 210 цм.				

Бр.	Опис радова	Јед. мере	Количина	Јединична цена (дин)	Цена (дин)
			А	Б	АхБ
	Врата опремити магнетним контактом за детекцију отворености врата (због система детекције пожара) и електро-магнетним држачем (због система контроле приступа).Напајање ел.магнетног контакта је на 230v. Врата су повезана на систем контроле приступа који је предмет пројекта телекомуникација. У радно крило уградити тростепену механичку браву и рукохват са контролисане стране, а кваку са друге стране крила врата. Испоручилац врата је у обавези да кроз пасивно крило провуче кабл за напајање EMG прихватника тако што ће један крај кабла извући из пасивног крила и увући у шток у горњем углу, а затим извући кабл из штока на истој висини, и у дужини од 1,0 m, намотати котур и оставити га за даље повезивање. Кабл у видном делу (између пасивног крила и штока) заштитити металним Сапа цревом у потребној дужини за потпуно отварање крила тако да не дође до кидања или затезања кабла. На други крај кабла повезати EMG прихватник. кабл је саставни део позиције врата и наведени радови морају се извести радионички а не на лицу места. EMG прихватник се предвиђа пројектом телекомуникација, а испоручилац врата га уграђује и повезује на припадајући крај кабла. Контролисано крило опремити са хидрауличким затварачем. Пасивно крило врата које није контролисано електромагнетом поседује механизам за фиксирање у затвореном положају. зидарска мера 220/340 цм крило А	ком	1	198.720,00	198.720,00

Бр.	Опис радова	Јед. мере	Количина	Јединична цена (дин)	Цена (дин)
			А	Б	АхБ
8.25.	степенишна застакљена преграда Набавка и уградња унутрашње, вишеделне, противдимне, фиксне преграде на степеништу. Рамовска конструкција преграда је од алу. профила елоксираних без термопрекида у RAL-u по избору пројектанта . Преграда се фиксира за подну плочу и армирано бетонску греду. Застакљивање је једноструким ламелираним сигурносним стаклом 3.3.1 дебљине у складу са димензијама. Позиција обухвата сав потребан материјал за уградњу, комплетан оков, дихтунге и све пратеће елементе. Уградња свих елемената система мора бити у складу са препорукама и типским детаљима произвођача, а према извођачким детаљима који морају бити одобрени од стране пројектанта. Обрачун по комаду уграђене и финално обрађене позиције у свему према опису, са достављеним атестом. ознака 4а у двоструком осмоуглу фиксна преграда на степеништу зидарска мера 322/280 цм крило А	ком	2	216.384,00	432.768,00
8.26.	стаклена облога панорамског лифта Набавка, испорука и уградња стаклене облоге панорамског лифта. Облога су стаклене плоче које се постављају преко челичне потконструкције лифта која је посебно обрачуната.				

Бр.	Опис радова	Јед. мере	Количина	Јединична цена (дин)	Цена (дин)
			А	Б	АхБ
	Стаклене плоче које чине зидове окна имају континуалне хоризонталне спојнице по целом ободу. Стаклене плоче које чине кров окна имају спојнице које се настављају на вертикалне спојнице стаклених плоча бочних (дужих) зидова. Тип стакла је: каљено ламелирано сигурносно стакло 10.10.1 (односно оне дебљине коју покаже прорачун статичке стабилности, урађен од стране извођача). Стакло је провидно, осим последњег (највишег) реда стакала на коти +8.50 које непрозирно Фуге између стакала су 10 мм и затварају се системским ЕПДМ заптивним профилом у боји по избору пројектанта. Врата лифта су системска и чине саставни део лифта. На спој стаклене зидне облоге и врата лифта израдити маску (портал) од инокс лима која лежи у равни спољне површине стакла и то је саставни део позиције. Портал је ширине 15 цм, фиксира се са предње и бочне стране око врата преко потконструкције која улази у цену позиције. Детаљ портала биће дефинисан по уградњи лифта и стаклене облоге. Уградњу вршити у складу са радионичким детаљима које израђује Извођач радова, на основу приложених шема и провере свих димензија на градилишту, а у складу са препорукама произвођача система. Сви детаљи морају бити одобрени од стране аутора пројекта. Извођач је дужан да достави атестну документацију усаглашену са EN стандардима. Обрачун по комаду или по m² .				

Бр.	Опис радова	Јед. мере	Количина	Јединична цена (дин)	Цена (дин)
			А	Б	АхБ
	крило Б вертикалне и хорозонтална стаклена облога лифтовске конструкције =3,0*8,35*2+2,1*(4,0+3,81+5,12+3,13)+3,0*2,09	м²	90,10	36.000,00	3.243.456,00
8.27.	рукохват лифта Набавка и уградња рукохвата на панорамском лифту. Израђени су од инокс шупљих профила пречника Ø50mm. Рукохват се фиксира на висини од 114 цм од пода, преко металних конзола за стаклену облогу лифта, на растојању од 50 цм. Обрачун по м¹ изведене позиције.				
	крило Б =3,38*2+2,46+0,6+0,26	м¹	10,08	5.400,00	54.432,00
8.28.	одбојник Набавка и уградња одбојника на панорамском лифту. Израђени су од инокс шупљих профила пречника Ø50mm. Одбојник се фиксира на висини од 114 цм од пода, преко металних конзола за стаклену облогу лифта, на растојању од 50 цм. Обрачун по м¹ изведене позиције.				
	крило Б =3,38*2+2,46+0,6+0,26	м¹	10,08	5.400,00	54.432,00
8.29.	стаклена ограда Набавка и уградња унутрашње ограде од сигурносног стакла, алуминијумског профила и рукохвата од инокса.				

Бр.	Опис радова	Јед. мере	Количина	Јединична цена (дин)	Цена (дин)
			А	Б	АхБ
	Ограда је висине 110цм и израђује се од алуминијумских профила по систему „ALUMIL 8200” (или слично). Овај систем подразумева доњи профил висине 113мм у који је укљештено стакло и горњи цевни профил Ø60mm од инокса који повезује стакла испуне у горњој зони и који истовремено служи и као рукохват. Уградња ограде је преко системских елемената и челичних анкера, у свему према препорукама произвођача. На степенишним крацима доњи профил прати стрмину степенишног крака (како је приказано на слици) и фиксира се на претходно постављене челичне дистанцере који су анкерисани у АБ степенишни крак (на свака 3-4 степеника). Сви алуминијумски и челични профили, елементи за везивање ограде и стакло морају да испуњавају прописане статичке захтеве (извођач је у обавези да спроведе претходну статичку проверу). Ограда је застакљена провидним сигурносним каљеним стаклом 10.10.1., димензија и облика датих у цртежима. Стакла поставити на међусобном удаљењу које препоручује произвођач. Све видне ивице финално постављених стакала испуне ограде морају бити строго вертикалне, без обзира на размеру пењања конкретног степенишног крака.				

Бр.	Опис радова	Јед. мере	Количина	Јединична цена (дин)	Цена (дин)
			А	Б	АхБ
	Уградњу вршити у складу са радионичким детаљима које израђује извођач радова, на основу приложених шема и провере свих димензија на градилишту, у складу са препорукама произвођача система. Сви архитектонски детаљи морају бити одобрени од стране аутора пројекта пре почетка израде ограде. Извођач је дужан да достави атестну документацију усаглашену са EN стандардима. Обрачун по м¹ уграђене и финално обрађене ограде. крило Б ознака БО2а и БО4 у двоструком квадрату =22,72+39,12	м¹	61,84	30.000,00	1.855.200,00
8.30.	стаклена ограда Набавка и уградња унутрашње ограде од сигурносног стакла, са ношењем преко тачкастих носача типа спајдер и рукохвата од инокса. Ограда је израђена од провидног каљеног ламелираног сигурносног стакла 10.10.1 (односно оне дебљине коју покаже прорачун статичке стабилности, урађен од стране извођача). Димензије, облици и позиције стакала дати су на цртежу. Стакло се фиксира бочно за челичну конструкцију нове галерије / новог степеништа / нове пасареле преко инокс тачкастих носача типа спајдер, према распореду и растојањима на цртежу. Стакла поставити на међусобном удаљењу које препоручује произвођач.				

Бр.	Опис радова	Јед. мере	Количина	Јединична цена (дин)	Цена (дин)
			А	Б	АхБ
	Све видне ивице финално постављених стакала испуне ограде морају бити строго вертикалне, без обзира на размеру пењања конкретног степенишног крака. Горњи профил ограде је од цевног инокс профила Ø60mm који је континуалан и належе на стакло одозго. Овај профил уједно служи и као рукохват. Уградњу вршити у складу са радионичким детаљима које израђује извођач радова, на основу приложених шема и провере свих димензија на градилишту, у складу са препорукама произвођача система. Сви архитектонски детаљи морају бити одобрени од стране аутора пројекта пре почетка израде ограде. Извођач је дужан да достави атестну документацију усаглашену са EN стандардима. Обрачун по м¹ уграђене и финално обрађене ограде. крило Б ознака БО1а, БО3, БО5 и БО6 у двоструком квадрату =16,10+52,47+14,90+21,38	м¹	104,85	30.000,00	3.145.500,00
8.31.	рукохвати Набавка и уградња рукохвата. Рукохват од inox цевастог профила Ø50мм/2мм, који је фиксиран (заварен) за флах од нерђајућег челика, који је постављен преко стубова ограде. Обрачун по м¹ уграђеног и финално обрађеног рукохвата. крило А ознака АР2а у двоструком квадрату крило Ц ознака ЦР1 у двоструком квадрату укупно Пос 8.31.	м¹	9,9 6,15 16,05	5.400,00	86.670,00

Бр.	Опис радова	Јед. мере	Количина	Јединична цена (дин)	Цена (дин)
			А	Б	АхБ
8.32.	двовисински рукохват Набавка и уградња двовисинског рукохвата. Рукохват је од два цеваста челична профила Ø40мм, постављена на висини од 90 и 70см. Вертикални носачи - цеви ø40мм, који се фиксирају за примарну конструкцију помоћу анкер плочица - варењем. Све челичне елементе заштитити од корозије-топлим цинковањем и финално бојити два пута основном бојом за метал (ferromicaceo), у тону по ralu 9007. Узорак рукохвата доставити на увид пројектанту и инвеститору. Произвођач је у обавези да дефинише начин уградње радионичким цртежима на које је обавезан да добије сагласност наручиоца и пројектанта. Обрачун по м¹ уграђеног и финално обрађеног рукохвата. анекс ознака АНРУ1 у двоструком квадрату		12,03		
	ознака АНРУ2 у двоструком квадрату		12,03		
	укупно Пос 8.32.	m¹	24,06	5.400,00	129.924,00
8.33.	двовисински рукохват Набавка и уградња двовисинског рукохвата. Двовисински рукохват састоји се од континуалних цевних инокс профила Ø45mm који су позиционирани један изнад другог тако да је кота вишег рукохвата на +0.90, а кота нижег рукохвата је на +0.70 од коте готовог пода.				

Бр.	Опис радова	Јед. мере	Количина	Јединична цена (дин)	Цена (дин)
			А	Б	АхБ
	Двовисински рукохват се фиксира за челичну подконструкцију од кутијастих профила нове галерије / новог степеништа / нове пасареле преко челичних лимова геометрије као на цртежу. Уградњу вршити у складу са радионичким детаљима које израђује извођач радова, на основу приложених шема и провере свих димензија на градилишту, у складу са препорукама произвођача система. Сви архитектонски детаљи морају бити одобрени од стране аутора пројекта пре почетка израде ограде. Извођач је дужан да достави атестну документацију усаглашену са EN стандардима. Обрачун по м¹ уграђеног и финално обрађеног рукохвата. крило Б ознака БО2а у двоструком квадрату	m¹	22,72	5.400,00	122.688,00
8.34.	ограда за усмеравање Набавка, транспорт и уградња ограде за усмеравање. Стубић(стопер)- баријера са плавом траком. Димензије- пречник Ø63, висина 910мм,база пречника 320мм. Трака има опругу и аутоматски се враћа у кучиште стуба. Трака је ширине 50мм и дужине 2,5м. Стуб је израђен од нерђајућег челика са стопицом од челика -полирано. Стуб у боји ANTRACIT, RAL 7016, LRV 8%. Стуб има механизам за смештај траке. Обрачун по комаду уграђеног и финално обрађеног рукохвата.				

Бр.	Опис радова	Јед. мере	Количина	Јединична цена (дин)	Цена (дин)
			А	Б	АхБ
	крило Б ознака БОу у двоструком квадрату дужина ограде 2,5м¹ x 5комада = 12,5m¹	ком	1	38.400,00	38.400,00
8.35.	ограда на платоу изнад анекса Набавка, транспорт и уградња ограде. Ограда се састоји се од челичних стубова и испуне. Стубови су пресека 80/40/3мм, постављених на распону према шеми. Фиксирају се у бетонски венац, преко анкер плочица. Испуна је од флахова 40/8 мм, који се везују за доњу и горњу шипку - флах 40/8мм. Заштита профила - топло цинковање, потом бојити бојом за метал (за поцинковане површине), у тону RAL 7036. Обрачун по м¹ уграђене и финално обрађене ограде. анекс				
8.35.1.	ознака АнО1 у двоструком квадрату ограда висине 220 цм (стубови на распону од 104цм и 114 цм) =11,45+5,23	m¹	16,68	26.400,00	440.352,00
8.35.2.	ознака АнО2 у двоструком квадрату ограда висине 240 цм (стубови на распону од 106цм)	m¹	5,35	28.800,00	154.080,00
8.35.3.	ознака АнО3 у двоструком квадрату ограда висине 110+30цм, са заштитним шиљком висине 30 цм, завареним за цев према шеми, (стубови на распону од 120 цм)	m¹	9,50	16.800,00	159.600,00
8.35.4.	ознака АнО4 у двоструком квадрату ограда висине 110 цм (стубови на распону од 100,5цм)	m¹	5,07	12.000,00	60.840,00

Бр.	Опис радова	Јед. мере	Количина	Јединична цена (дин)	Цена (дин)
			А	Б	АхБ
8.35.4.	крило Ц ознака ЦО1 у двоструком квадрату ограда висине 110 цм (стубови на распону према шеми)	m¹	30,12	12.000,00	361.440,00
8.35.4.	ознака ЦО2 у двоструком квадрату ограда висине 110 цм (стубови на распону од 210цм)	m¹	40,76	12.000,00	489.120,00
8.36.	капија у склопу ограде Набавка , транспорт и уградња капије у склопу ограде на платоу изнад анекса. Капија је висине 110 +40 цм и састоји се од рама израђеног од челичних правоугаоних профила □40/40 мм и испуне. Испуна је од вертикалних профила □20/20/2 мм на које су заварени шиљци висине 30 цм, према шеми. Капију опремити одговарајућим стандардним оковом, ручком, бравом и сл. Заштита профила - топло цинковање, потом бојити бојом за метал (за поцинковане површине), у тону RAL 7036. Обрачун по комаду уграђене и финално обрађене капије. анекс ознака К у двоструком квадрат капија димензија 150/140 цм	ком	1	27.720,00	27.720,00
8.37.	ограда са клизном капијом Набавка , транспорт и уградња ограде са клизном капијом. Самоносива клизна капија израђена од челичних правоугаоних профила рама □40/40мм и испуне. Испуна је од вертикалних профила 20/20/2мм. Висина капије је 140цм, ширина 200цм.				

Бр.	Опис радова	Јед. мере	Количина	Јединична цена (дин)	Цена (дин)
			А	Б	АхБ
	Површинску заштиту ограде и капије извести топлим цинковањем и бојити бојом за метал у тону RAL 7036. Клизна капија је ослоњена на шину која је претходно убетонирана у подлогу. Обрачун по комаду уграђене и финално обрађене капије. анекс ознака АнК у двоструком квадрат капија димензија 200/140 цм	ком	1	47.040,00	47.040,00
8.38.	заштитна решетка на прозору Набавка и уградња решетке. Рам решетке је израђен од челичних профила 30/40/3мм, а испуна је од вертикалних челичних профила 20/20/2 мм, на растојању од 15 цм. Рам решетке заварен је за анкер плочицу, која се анкерује у ободне зидове око прозора . Све челичне елементе заштитити од корозије и финално бојити два пута бојом за метал (Ferromicaceo), у тону по избору пројектанта. Произвођач је у обавези да дефинише начин уградње радионичким цртежима на које је обавезан да добије сагласност наручиоца и пројектанта. Радити по детаљу произвођача, уз сагласност пројектанта. Обрачун по комаду уграђене и финално обрађене решетке. анекс				
8.38.1.	ознака АнР1 у двоструком квадрату заштитна решетка на прозору зидарска мера 175/140 цм	ком	4	14.700,00	58.800,00

Бр.	Опис радова	Јед. мере	Количина	Јединична цена (дин)	Цена (дин)
			А	Б	АхБ
8.38.2.	крило А ознака АР1 у двоструком квадрату заштитна решетка на прозору зидарска мера 456/152 цм	ком	2	41.587,20	83.174,40
8.38.3.	ознака АР2 у двоструком квадрату заштитна решетка на прозору зидарска мера 390/152 цм	ком	2	35.568,00	71.136,00
8.39.	фиксна заштитна мрежа Набавка и уградња заштитне мреже. Рам је израђен од челичних профила 30/40/3 мм, а испуна од плетене жице,са окцима 20x20 мм осно, дебљина жице Ø2,5 мм. Рам решетке заварен је за анкер плочицу, која се анкерује у бетонску конструкцију фасаде . Све челичне елементе заштитити од корозије и финално бојити два пута бојом за метал (Ferromicaceo), у тону по избору пројектанта. Произвођач је у обавези да дефинише начин уградње радионичким цртежима на које је обавезан да добије сагласност наручиоца и пројектанта. Обрачун по комаду уграђене и финално обрађене заштитне мреже. анекс ознака АнР2 у двоструком квадрату фиксна заштитна мрежа зидарска мера 50/50 цм	ком	2	900,00	1.800,00
8.40.	фиксна жалузина у отвору Набавка и уградња фиксне жалузине. Рам је израђен од челичних кутијастих профила 50/50/5 мм. Ламеле су израђене од челичног лима дебљине 1,5 мм и заштићена топлим поцинковањем. Пластифицирана у тону као и прозор.				

Бр.	Опис радова	Јед. мере	Количина	Јединична цена (дин)	Цена (дин)
			А	Б	АхБ
	Са унутрашње стране отвора жалузине постављена је челична мрежица са окцима 5/5мм, заштићена од корозије, која служи против упада инсеката и гмизаваца. Обрачун по комаду уграђене и финално обрађене заштитне мреже. анекс ознака Ан3 у квадрату жалузина зидарска мера 175/140 цм	ком	1	17.640,00	17.640,00
8.41.	метално степениште				
	Набавка материјала, израда и уградња челичног степеништа за улазак у техничку просторију. Степениште је израђено од челичних кутијастих профила40/40/3 мм, формираних тако да чине костур степеништа. Профили си међусобно заварени. Газишта су израђена од ребрастог лима дебљине д=5мм и ослањају се на челичне профиле за које су заварене. Сва места наставака, заваривања и сл. беспрекорно исполирати. Завршна обрада челичних елемената је боја за метал у два слоја са претходном припремом и и свом потребном антикорозивном заштитом. Обрачун по комаду израђеног, уграђеног и финално обрађеног степеништа.				
8.41.1.	анекс степениште са ознаком С1 у двоструком квадрату ширине 150 см, висине 50 цм, са два газишта ширине 30 цм	ком	1	9.600,00	9.600,00

Предмер и предрачун радова уз ПЗИ реконструкције, доградње и адаптације станичне зграде у железничкој станици Нови Сад

ВЕРЗИЈА 4

Бр.	Опис радова	Јед. мере	Количина	Јединична цена (дин)	Цена (дин)
			А	Б	АхБ
8.41.2.	степениште са ознаком С2 у двоструком квадрату ширине 180 см, висине 30 цм, једно газиште ширине 30 цм	ком	1	12.000,00	12.000,00
8.41.3.	степениште са ознаком С3 у двоструком квадрату ширине 210 см, висине 50 цм, једно газиште ширине 30 цм	ком	2	14.400,00	28.800,00
8.41.4.	степениште са ознаком С4 у двоструком квадрату ширине 120 см, висине 30 цм, једно газиште ширине 30 цм	ком	1	16.800,00	16.800,00
8.41.5.	степениште са ознаком С5 у двоструком квадрату ширине 130 см, висине 50 цм, једно газиште ширине 30 цм	ком	1	19.200,00	19.200,00

Бр.	Опис радова	Јед. мере	Количина	Јединична цена (дин)	Цена (дин)
			А	Б	АхБ
8.42.	поклопац канала Набавка материјала, израда и уградња поклопца канала. Поклопац за канале је од поцинкованог челичног равног лима д=3мм, заварен за флах који се поставља у рам од челичних L профила 45x45x4,5мм. Поклопац обрадити плочама од каучука, дебљине 2мм, RAL тон 7065 по каталогу Noraplan sigma. Омогућити подизање поклопца из рама. Све мере узети на лицу места. Обрачун по комаду уграђене и финално обрађене позиције. крило А				
8.42.1.	ознака ПО1 у двоструком квадрату димензија 9,85x0,5м	ком	1	1.477,50	1.477,50
8.42.2.	ознака ПО2 у двоструком квадрату димензија 7,47x0,4м	ком	1	896,40	896,40
8.43.	отирач Набавка и уградња отирача за обућу у равни пода, од гумених и челичних трака, типа EMCO дипломат. Састоји се од крутих нерђајућих оквира и одговарајуће испуне - алуминијумских профила са интегрисаним елементима од ПВЦ-а, итисона или слично.				

Бр.	Опис радова	Јед. мере	Количина	Јединична цена (дин)	Цена (дин)
			А	Б	АхБ
	Систем је повезан са ужади од нерђајућег челика. Израда према радиоиичким детаљима произвођача са обавезним усаглашавањем са пројетантом. Обрачун по комаду описане позиције.				
8.43.1.	ознака ОТ у двоструком квадрату димензије 180/80 цм				
	крило А		3		
	крило Б		3		
	укупно Пос 8.43.1.	ком	6	10.800,00	64.800,00
8.43.2.	ознака ОТ1 у двоструком квадрату димензије 140/60 цм				
	крило Д	ком	1	6.300,00	6.300,00
8.44.	пењалице на крову				
	Набавка материјала, израда и уградња спољне металне степенице - пењалице - са леђобраном, за излаз на виши кров. Вертикална конструкција је од цеви ø50мм,пењалице су шипке ø25мм на размаку од 30 цм. На висини од 1.90 м изводи се полукружна заштитна ограда висине 1.5 м, шипкама ø25мм, варењем за цеви на сваких 60 цм. Конструкција се анкерује у зид на сваких 90цм висине. Све елементе очистити, заштитити од корозије и бојити бојом за метал два пута у тону по избору пројектанта. Детаљи уградње и веза елемената према спецификацији произвођача. Извођач је дужан да изради радиоиичке цртеже и да за њих добије сагласност наручиоца и пројектанта.				

Бр.	Опис радова	Јед. мере	Количина	Јединична цена (дин)	Цена (дин)
			А	Б	АхБ
	Напомена: све мере узети на лицу места. Уградња свих елемената система мора бити у складу са препорукама и детаљима произвођачима система и према извођачким детаљима које мора израдити Извођач, а одобрити Надзорни орган и Инвеститор. Обрачун по м¹ описане позиције.				
8.44.1.	ознака П1 у двоструком квадрату крило Ц	м¹	4,02	9.000,00	36.180,00
8.44.2.	ознака П2 у двоструком квадрату крило Д	м¹	6	9.000,00	55.620,00
8.45.	надстрешница Набавка материјала, израда и монтажа надстрешнице изнад улазних врата у дизел просторију. Надстрешницу извести као конзолну од челичних ХОП профила, квадратног пресека 120/60/4 мм, који се постављају на растојању од 220 цм и дужине 130 цм и подужног ХОП профила пресека120/60/4 мм на слободној страни. "L" профил пресека 60/60/4 мм анкеровати у аб конструкцију помоћу анкер вијака 4М16. Надстрешница покривена пластифицираним алуминијумским, трапезним лимом ТР дебљине 0,7 мм. Челичне профиле заштитити од корозије и бојити бојом за метал у тону РАЛ 7036. Предвидети опшаве од алуминијумског пластифицираног лима у тону као што су и профили, и то је саставни део позиције.				

Бр.	Опис радова	Јед. мере	Количина	Јединична цена (дин)	Цена (дин)
			А	Б	АхБ
	Напомена: све мере узети на лицу места. Уградња свих елемената система мора бити у складу са препорукама и детаљима произвођачима система и према извођачким детаљима које мора израдити Извођач, а одобрити Надзорни орган и Инвеститор. Обрачун по комаду описане позиције. надстрешница површине 3,10m²	ком	1	33.480,00	33.480,00
8.46.	поклопац канала Набавка материјала, израда и уградња поклопца канала. Поклопац за канале је од поцинкованог челичног ребрастог лима д=5мм, заварен за флах који се поставља у рам од челичних L профила 40x40x4 мм. Рам и поклопац заштитити топлим цинковањем. Поклопац опремити куком која омогућава подизање поклопца из рама. Све мере узети на лицу места. Обрачун по m² грађене и финално обрађене позиције. крило Д ознака П01, П02 поклопци канала ширине 55 цм и 40 цм =0,55*(0,88*4+0,72*3+0,5)+0,4*(0,84*4+0,88*4+0,6+0,79+0,77*4)	м²	7,94	10.800,00	85.741,20
8.47.	зид завеса - лифт Л1 Набавка и уградња зид завесе лифта. Зид завеса се израђује од алуминујмских вертикалних и хоризонталних профила без термичког прекида.				

Бр.	Опис радова	Јед. мере	Количина	Јединична цена (дин)	Цена (дин)
			А	Б	АхБ
	Профили су ширине 50mm, док је статичку дубину профила потребно прорачунати у складу са условима ослањања и растером конструкције (обавеза извођача фасаде). Уградња профила се врши посредством челичних или алуминијумских анкер плоча за бетонску конструкцију. Застакљење се врши са спољне стране помоћу дводелних дихтунга од ЕПДМ-а ширине 30mm. Застакљивање се врши једноструким каљеним, термички обрађеним 6 mm ESG стаклом, емајлираним у тон по избору конзерваторског надзора. Стакло се на угловима препушта за 45cm, спој се формира силиконирањем угла. Радити у свему према спецификацији произвођача и графичкој документацији. Обрачун по м² уграђене зид завесе у свему према опису. крило А ознака ФЗЛ А	м²	77,07	26.400,00	2.034.648,00
8.48.	ограда лифта Л1 Набавка и уградња ограде од inox-a, са спољне три стране лифта. Ограда је предвиђена од 5 инокс хоризонталних профила 50/30/2,5 mm.				

Бр.	Опис радова	Јед. мере	Количина	Јединична цена (дин)	Цена (дин)
			А	Б	АхБ
	Хоризонтални профили везују се за вертикалне профиле (носаче) који се анкерију за бетон у оси носача алу профила. Спој фасаде са оградом маскиран је розетом од инокс лима. Сваки хоризонтални профили везују се за вертикални преко два завртња са равном главом. Обрачун по м¹ уграђене и финално обрађене ограде. крило А ознака ОЛ1 у двоструком квадрату =5*9,26	м¹	46,30	5.400,00	250.020,00
8.	АЛУМИНАРИЈА И БРАВАРСКИ РАДОВИ - укупно				150.028.375,02

Бр.	Опис радова	Јед. мере	Количина	Јединична цена (дин)	Цена (дин)
			А	Б	АхБ
9.	ЛИМАРСКИ РАДОВИ				
9.1.	Набавка материјала, израда и монтажа одводних олучних вертикала, од бакарног лима дебљине д=0,6 мм. Завршетак олучне цеви по детаљу. Обрачун по м¹. олук квадратног пресека 12/12 цм СС и ТК	m¹	4,90	2.592,00	12.700,80
9.2.	Набавка материјала, израда и монтажа одводних олучних вертикала, од челичног поцинкованог лима дебљине д=0,6 mm, завршно пластифицираног у сивој боји. Завршетак олучне цеви по детаљу. Након монтаже олучних вертикла, сва оштећења хидроизолације на местима продора олучних вертикала, поправити полиазбитолом са мрежицом и то је саставни део позиције. Обрачун по м¹.				
9.2.1.	олук квадратног пресека 12/12 cm крило А крило Б крило Ц		23,04 46,08 34,56		
	укупно Пос 9.2.1.	m¹	103,68	1.500,00	155.520,00
9.2.2.	олук квадратног пресека 16/16 cm крило А крило Ц		67,68 33,84		
	укупно Пос 9.2.2.	m¹	101,52	1.920,00	194.918,40
9.2.3.	олук кружног пресека Ø100 mm крило А лифт Л1	m¹	12,25	1.200,00	14.700,00

Бр.	Опис радова	Јед. мере	Количина А	Јединична цена (дин) Б	Цена (дин) АхБ
9.3.	Набавка материјала, израда и монтажа олучних хоризонтала, са истовременом израдом самплеха, део који се подвлачи под кровни покривач и спаја са олуком, све од бакарног лима дебљине д=0,6 мм. Обрачун по м¹. СС и ТК РШ око 48+50 цм Обрачун по м¹.	m¹	5,65	5.400,00	30.510,00
9.4.	Набавка материјала и опшивање кровног венца и разделне греде бакарним лимом. Опшав израдити са обостраном окапницом. Лим саставити фалцевима или нитовати једноредно на размаку 30-40 мм и залемити. Између фалцева лим причврстити хафтерима, а у осталом делу пластичним типловима са месинганим холшрафовима. Преко поставити "машнице" и залемити, на растојању до 60 цм. Испод лима поставити даску и преко даске кровну лепенку, што улази у цену. Обрачун по м¹. СС и ТК венац РШ око 70 цм =5,65+10,82+4,95+4,40	m¹	25,82	3.780,00	97.599,60
	разделна греда РШ око 50 цм	m¹	10,40	2.700,00	28.080,00
9.5.	Набавка материјала и опшивање венца у крову поцинкованим лимом дебљине д=0,55 мм, са израдом обостране окапнице. Завршна обрада лима је пластификација у тону RAL 9016. Окапницу обострано препустити за 3 цм. Лим саставити фалцевима, између фалцева лим причврстити хафтерима.				

Бр.	Опис радова	Јед. мере	Количина	Јединична цена (дин)	Цена (дин)
			А	Б	АхБ
	Испод лима поставити даску, а преко ње битуменску лепенку и то је саставни део позиције. Радити у свему према детаљу и упутству пројектанта. Обрачун по м¹ изведене окапнице према опису.				
9.5.1.	венац надстрешнице РШ до 30 цм крило Б крило Ц		48,53 24,28		
	укупно Пос 9.5.1.	m¹	72,81	1.110,00	80.819,10
9.5.2.	крил Б, венац у крову на коти 14,56, опшав РШ око 64 цм	m¹	47,90	2.220,00	106.338,00
9.5.3.	венац у крову РШ до 45 цм крило Д =66,27+12,2+65,04+11,14	m¹	154,65	1.350,00	208.777,50
9.6.	Набавка материјала и опшивање зидног венца, поцинкованим лимом дебљине д=0,55 мм, са израдом једностране окапнице. Завршна обрада лима је пластификација у тону RAL 9016. Окапницу препустити са једне стране 3 цм, а са друге подићи уза зид и заптивање извести силиконом. Лим саставити фалцевима, између фалцева лим причврстити хафтерима. Испод лима поставити даску, а преко ње битуменску лепенку и то је саставни део позиције. Радити у свему према детаљу и упутству пројектанта. Обрачун по м¹ изведене окапнице према опису.				
	крило Д опшав развијене ширине до 45 цм	m¹	64,12	1.350,00	86.562,00

Бр.	Опис радова	Јед. мере	Количина	Јединична цена (дин)	Цена (дин)
			А	Б	АхБ
9.7.	Набавка материјала и опшивање прозорских банака, поцинкованим лимом д= 0,55 мм, завршно пластифицираним у тону RAL 9016. Стране солбанка према зиду и штоку прозора подићи у вис за 25 мм и учврстити у шток. Предњу страну солбанка причврстити за дрвене пакнице и препустити окапницу. Испод лима поставити слој кровне лепенке, што је саставни део позиције. Обрачун по м¹ за солбанке развијене ширине око 23 цм. крило Д =1,75*24+1,65+1,75*32	m¹	99,65	750,00	74.737,50
9.8.	Набавка материјала и опшивање зида бетонске риголе, поцинкованим лимом дебљине д=0,55 мм, са израдом једностране окапнице. Завршна обрада лима је пластификација у тону RAL 9016. Окапницу препустити са једне стране 3 цм, а са друге подвући под кровни покривач. Лим саставити фалцевима, између фалцева лим причврстити хафтерима. Испод лима поставити даску, а преко ње битуменску лепенку и то је саставни део позиције. Радити у свему према детаљу и упутству пројектанта. Обрачун по м¹ изведене окапнице према опису. крило Б, окапница РШ око 72 цм	m¹	47,90	3.996,00	191.408,40

Бр.	Опис радова	Јед. мере	Количина	Јединична цена (дин)	Цена (дин)
			А	Б	АхБ
9.9.	Набавка материјала и опшивање парапетног зида са израдом обостране окапнице. Опшав је од алуминијумског лима дебљине, д=0,6 мм, завршно пластифицираног у тону по избору пројектанта. Окапницу обострано препустити за 3 цм . Испод лима поставити дашчану оплату са слојем кровне лепенке и потконструкције од летвица. Обрачун по m¹ изведеног опшава.				
	крило Б опшав РШ до 30 цм	m¹	4,56	1.056,00	4.815,36
9.10.	Набавка материјала, израда и уградња казанчића на споју хоризонтала и вертикала кишног развода. Казанчићи су димензија 35/30 цм, од поцинкованог лима д=0,55 мм. Завршна обрада лима је пластификација у тону RAL 9016. Обрачун по комаду уграђених казанчића.				
	крило А крило Б крило Ц		8 4 6		
	укупно Пос 9.10.	ком	18	4.200,00	75.600,00
9.11.	Набавка материјала и облагање лифта у парапетном делу у приземљу. Облогу извести од алуминијумских композитних панела, типа Алубонд или одговарајуће, дебљине д=4 мм, на сопственој потконструкцији. Радити у свему према спецификацији произвођача. Предвидети помоћну скелу. Обрачун по м² изведене облоге са потконструкцијом.				

Бр.	Опис радова	Јед. мере	Количина	Јединична цена (дин)	Цена (дин)
			А	Б	АхБ
	крило А ознака ФЗЛ*А =2,90*(3,18*2+2,5*2)-1,18*2,5	m²	29,99	12.000,00	359.928,00
9.12.	Набавка материјала, израда и уградња прохромског лима дебљине 0,6мм, за затварање дилатације код лифта Л1, развијене ширине 38цм. Радити у свему према детаљу и упутству пројектанта. Обрачун по м¹.				
	крило А лифт Л1	m¹	23,04	2.400,00	55.296,00
9.13.	Набавка материјала, израда и уградња челичног лима дебљине 5мм, преко прага лифта Л1, димензија 450/5/1180мм. Радити у свему према детаљу и упутству пројектанта. Обрачун по комаду				
	крило А	ком	3,00	11.400,00	34.200,00
9.14.	Набавка материјала и опшивање камене окапнице, поцинкованим лимом дебљине д=0,55 мм, са израдом једностране окапнице. Завршна обрада лима је пластификација у тону RAL 9016. Окапницу препустити са једне стране 3 цм, а са друге поставити преко челичног лима за затварање дилатације, заптивање извести полиуретанском заптивном масом. Лим саставити фалцевима, између фалцева лим причврстити хафтерима. Радити у свему према детаљу и упутству пројектанта. Обрачун по м¹ изведене окапнице према опису.				
	крило А опшав развијене ширине до 40 цм	m¹	2,50	1.200,00	3.000,00

Бр.	Опис радова	Јед. мере	Количина	Јединична цена (дин)	Цена (дин)
			А	Б	АхБ
9.15.	Набавка материјала , израда и уградња лименог канала Ø250мм, на равном крову лифтовског окна лифта Л1. На крају канала поставити покривну капу са противкишном жалузином од алуминијумских профила, са заштитном мрежицом. Радити у свему према детаљу и упутству пројектанта. Обрачун по комаду				
	крило А	ком	1	4.200,00	4.200,00
9.	ЛИМАРСКИ РАДОВИ - укупно				1.819.710,66

Бр.	Опис радова	Јед. мере	Количина	Јединична цена (дин)	Цена (дин)
			А	Б	АхБ
10.	ЧЕЛИЧНА КОНСТРУКЦИЈА				
10.1.	Набавка, израда и монтажа челичне конструкције и спојних средстава. Монтажа челичне конструкције се мора извести у свему према техничкој документацији и важећим прописима за ову врсту радова. Антикорозивна заштита и заштитни површински слој урачунавају се у цене елемената челичне конструкције. Уклањање рђе и наношење основног слоја и међуслоја врши се у производном погону, а наношење завршног слоја на градилишту. Такође треба урачунати поправке услед оштећења при транспорту и монтажи као и допуну слојева нанетих у производном погону због удара при монтажи. Финална обрада челичних профила, после антикорозивне заштите и претходне припреме, је боја за метал у тону према избору пројектанта, као и противпожарни премаз челичних профила за ватроотпорност од 60 минута. Количина челичне конструкције дата апроксимативно, до израде детаља, тако да количина може бити коригована. Обрачун по кг израђене и финално обрађене конструкције. СС и ТК крило А челична конструкција за ношење клима комора		114,40 15.460,00		

Бр.	Опис радова	Јед. мере	Количина	Јединична цена (дин)	Цена (дин)
			А	Б	АхБ
	крило Б галерија челична конструкција за ношење клима комора челична конструкциј за ојачање постојеће таванице лифт		25.813,50 1.712,20 96,60 1.389,77		
	укупно Пос 10.1.	kg	44.586,47	200,00	8.917.294,00
10.2.	Набавка, транспорт, израда и монтажа челичне конструкције и спојних средстава, за формирање носача (дуплог) пода, у просторији А2.13 (постојећа А2.12). Монтажа челичне конструкције се мора извести у свему према техничкој документацији и важећим прописима за ову врсту радова. Антикорозивна заштита, заштитни површински слој и финална боја за метал урачунавају се у цене елемената челичне конструкције. (ЦДУ од А2.12 до А2.15) Челична конструкција се састоји од примарних UNP 180, 2xUNP 180 и секундарних HOP □ 100*50*4мм носача. Уклањање нечистоће, масноће и корозије вршити механичким или хемијским средствима. После чишћења, нанети антикорозивну заштиту у производном погону, а наношење завршног слоја на градилишту. На антикорозивну заштиту се премазује противпожарни премаз за ватроотпорност од 60 минута. Финална обрада челичних профила је боја за метал у тону према избору пројектанта. Такође треба урачунати поправке услед оштећења при транспорту и монтажи као и допуну слојева нанетих у производном погону због удара при монтажи.				

Бр.	Опис радова	Јед. мере	Количина	Јединична цена (дин)	Цена (дин)
			А	Б	АхБ
	Количина челичне конструкције дата апроксимативно, до израде детаља, тако да количина може бити коригована. Обрачун по кг израђене и финално обрађене конструкције.	kg	1.430,00	300,00	429.000,00
10.	ЧЕЛИЧНА КОНСТРУКЦИЈА - укупно				9.346.294,00

Бр.	Опис радова	Јед. мере	Количина	Јединична цена (дин)	Цена (дин)
			А	Б	АхБ
11.	КЕРАМИЧАРСКИ РАДОВИ				
11.1.	Набавка материјала и поплочавање подова подном керамиком "А" класе, која се поставља у грађевинском лепку, на додир. Сва уграђена подна керамика мора да буде глазирана, противклизна (минимум R10), у складу са стандардом DIN 51130. Плочице се лепе одговарајућим цементним лепком класе C2TE Keraflex или одговарајуће, на хидроизолацију са уједначеним фугама. Фуге попунити масом за фуговање са DropEffect i BioBloc додацима Ultracolor Plus или одговарајуће. Димензије керамике и слог према избору пројектанта. Полагање извести равно, плочице залити цементним млеком. Све површине, са аспекта отпорности према клизању, морају задовољавати стандард DIN 51130. Обрачун по м² обложених подова са подлогом.				
11.1.1.	керамика на лепку д=1,2 цм, карактеристике плочица у складу са стандардима EN 14411, DIN 51130, ISO 10545-2 и ISO 10545-3, под са ознаком ПТ4, ПТ4*, МК5, МК5*				
	СС и ТК =25,71+53,0+15,0+62,23+23,52+58,98		238,44		

Бр.	Опис радова	Јед. мере	Количина	Јединична цена (дин)	Цена (дин)
			А	Б	АхБ
	крило А приземље =6,88+5,22+2,68+18,18+18,43+5,2+32,24+4,8+2,0+22,63		118,26		
	1. спрат =11,82+10,0+7,11+7,06+3,66+11,05+30,32		81,02		
	2. спрат =15,58+10,01+7,11+11,45+13,0+2,14+3,68		62,97		
	крило Б приземље =3,02+7,62+7,05+7,62+5,97+6,82+64,84		102,94		
	1.спрат =4,94+1,89+5,63+14,16+7,32+7,38+9,44+3,93		54,69		
	крило Ц приземље =37,79+10,10+2,62+7,45				
	1. спрат, санитарни блок =5,37+14,5+14,21+3,96		38,04		
	крило Д 1. спрат =3,43+16,85+3,06+2,97+3,35		29,66		
	укупно Пос 11.1.1.	m²	726,02	3.360,00	2.439.427,20
11.1.2.	гранитна керамика на лепку д=0,8+0,5 цм, квадратног облика, димензија боје gray beige у тону RAL 1019 (Nearest shade as per the NCS standard: S 4010-Y30R) lrv 29% крило Б, галерија =218,07+41,22+15,01	m²	274,30	7.200,00	1.974.960,00
11.2.	Набавка материјала и постављање подне сокле код подова од керамике. Сокла је израђена од керамике истог квалитета као подна и поставља се у грађевинском лепку, преко омалтерисане површине, а фуге прате фуге на поду. Обрачун по м¹.				

Бр.	Опис радова	Јед. мере	Количина	Јединична цена (дин)	Цена (дин)
			А	Б	АхБ
	сокла од керамике x=10 цм				
	СС и ТК		16,00		
	крило А				
	приземље				
	=14,4+14,82+22,9+20,36		72,48		
	2. спрат		16,12		
	крило Б				
	приземље				
	=11,14+10,82+42,84		64,80		
	1. спрат		21,84		
	крило Ц				
	приземље		25,85		
	крило Д				
	1. спрат		17,76		
	укупно Пос 11.2.	m¹	234,85	990,00	232.501,50
11.3.	Набавка материјала и облагање зидова зидном керамиком "А" класе. Керамика се полаже преко одговарајуће подлоге, на додир. Димензије керамике и слог према избору пројектанта. На зидане зидове, преко омалтерисаних површина керамику полагати у лепку и прскањем површине цементним млеком. Облоге инсталационих канала од гипс картонских плоча облагати керамиком на одговарајућем лепку. После облагања зидова, све шупљине између плочица и зида залити ретким цементним малтером. Код облагања зидова од гипс картонских плоча, керамику полагати у влагонепропусном заптивном лепку, а подлогу претходно треба припремити импрегнациним премазом. Фуге извести са дистанцерима. По завршеном раду, спојнице фуговати масом за фуговање. На свим истуреним угловима урадити типске алуминијумске заштитнике, што је саставни део позиције.				

Бр.	Опис радова	Јед. мере	Количина	Јединична цена (дин)	Цена (дин)
			А	Б	АхБ
	На споју пода са зидовима уградити заобљен, фазонски, керамички, елемент. Обрачун по м². крило А приземље =3,5*(10,88+9,2+7,26+30,14+32,36+9,2+25,3+8,8+6)-(3,05*3,4+1*2,15*2*2+0,7*2,15*2+0,9*2,15*2*3-0,5*13)		459,9		
	1. спрат =2,2*(13,77+20,54+16,83+15,15+7,73+21,78)-(0,9*2,15*2*2+1*2,15*2-0,5*5)		201,22		
	2. спрат =2,20*(20,38+16,84+24,35+26,79+7,68)-(0,9*2,15*2*2+1*2,15*2-0,5*5)		201,75		
	крило Б приземље =3,0*(7,44+15,35+10,64+15,43)-(0,9*2,15*3-0,5*3)		142,28		
	1. спрат =2,8*(10,29+5,72+10,69+23,66+11,37+11,4+13,4+8,88)-(0,9*2,15*13-0,5*13)		248,49		
	крило Ц приземље =3,0*(13,54+6,52+15,83)				
	1. спрат, санитарни блок =2,8*(9,54+25,06+28,27+8)-1*2,15*3-2,3*2,3+0,48+0,28+0,19		187,65		
	крило Д 1. спрат =2,80*(7,52+7,0+6,9+9,42)-(0,9*2,15*4-0,5*4)		80,61		
	укупно Пос 11.3.	m²	1.521,89	3.000,00	4.565.682,00
11.4.	Набавка материјала транспорт и облагање надстрешнице изнад улаза и венаца у вестибилу суво-пресованаким, јединствено пресованим и печеним гранитним мозаиком димензија 2,5/2,5 цм дебљине д=7,2 мм, на мрежици 30x30.				

Бр.	Опис радова	Јед. мере	Количина	Јединична цена (дин)	Цена (дин)
			А	Б	АхБ
	Мозаик треба да је према према класификационој норми ЕН 14411 ИСО 13006, киселоотпорним и на адитиве који се користе у базенима, отпоран на ударе, отпоран на појаву пукотина, мразоотпоран, боја отпорна на утицај сунчевих зрака, ватросталан класе А1, типа као произвођача Appiani, колекција Anthologhia boja Camelia MOS7005. Пре извођења мозаика, подлогу очистити и репрофилисати, нанети одговарајући прајмер и лепити плочице на одговарајућем лепку. Мозаик полагати у белом цеметном флексибилном адхезиву за наносе дебљине од 3 до 15мм у једном наносу, према класификационој норми ЕН 12004, типа Ц2 ТЕ С1. Фуге третирати, према класификационој норми ЕН 13888, типа РГ, епоксидном фуг масом за фуге 2-7 мм. Минимална величина фуге 1,6-2 мм. крило Б, вестибил венац =(0,5+0,73)*(35,8+1,55+14,55+3,94+25,93+8,7+4,92+14,55) надстрешница =7,0*48,5 крило Ц, надстрешница укупно Пос 11.4.	m²	135,23 339,50 172,75 647,48	13.200,00	8.546.685,84
11.	КЕРАМИЧАРСКИ РАДОВИ - укупно				17.759.256,54

Бр.	Опис радова	Јед. мере	Количина	Јединична цена (дин)	Цена (дин)
			А	Б	АхБ
12.	ПОДОПОЛАГАЧКИ РАДОВИ				
12.1.	Набавка и уградња подигнутог пода контактна отпорност 200 kΩ, носивост мин 8 kN/m², односно 20kN/m², и фронта дуплог пода. (СС и ТК) Подигнути под се састоји од : -носеће потконструкције од челичних галванизованих стубића М16 и траверзи за везу и носећих траверзи, носећи стубићи се састоје од стопе и главе са одговарајућим системом за подешавање Реакције на пожар класе А1. -носећег панела израђеног од калцијум сулфата, димензија 60x60x3.6cm, густине 1500kg/m³, са доњом облогом од челика 0.5mm, постављених на носиве стубиће; -стаклене плоче одкаљеног стакла. -финалне облоге од плоча каучука 60x60x0.2cm, која мора бити трајно електропроводљива, отпорна и незапаљива, реакције на пожар класе Bfls1, према стандарду SRPS EN 13501-1, а која се поставља на панеле од калцијум сулфата. Потконструкција се поставља на равну подлогу, односно на под од керамичких плочица. Дуж зидова се постављају заптивајуће траке дебљине 5 mm. За одвођење вишка електрицитета користити бакарну траку (1.0m за површину од 40m², која се повезује на уземљење). Радити у свему према спецификацији произвођача. Под мора поседовати атест домаће акредитоване лабораторије. Обрачун по m² уграђеног и финално обрађеног пода.				

Бр.	Опис радова	Јед. мере	Количина	Јединична цена (дин)	Цена (дин)
			А	Б	АхБ
12.1.1.	под носивости мин 8 kN/m², одигнут од пода 20 cm, од калцијум сулфата, са финалном облогом од антистатик каучука, у тону 7031 по каталагу Noraplan Signa				
	крило А ЦДУ просторије од А2.12 до А2.15, под са ознаком МК 2Д*	m²	20,17	10.500,00	211.785,00
12.1.2.	под носивости мин 8 kN/m², одигнут од пода 42 cm, од калцијум сулфата, са финалном облогом од антистатик каучука, у тону 7031 по каталагу Noraplan Signa.				
	крило А 1. спрат		12,62		
	2. спрат, ЦДУ просторије од А2.12 до А2.15, под са ознаком МК 2Д*		12,55		
	укупно Пос 12.1.2.	m²	25,17	10.500,00	264.285,00
12.1.3.	под носивости мин 8 kN/m², одигнут од пода 50 cm, од калцијум сулфата,				
	СС и ТК приземље просторије А021 и А022 - 80% површине =0,80*(23,52+58,98)	m²	66,00	5.729,17	378.125,00
12.1.4.	под носивости мин 8 kN/m², одигнут од пода 50 cm, од каљеног стакла, на местима регала				
	СС и ТК приземље просторије А021 и А022 - 20% површине =0,20*(23,52+58,98)	m²	16,50	50.000,00	825.000,00
12.1.5.	под носивости 20 kN/m² , одигнут од пода 30 cm				

Бр.	Опис радова	Јед. мере	Количина	Јединична цена (дин)	Цена (дин)
			А	Б	АхБ
	у просторијама АН1 и АН3 односно одигнут 50 cm од пода у просторији А19 =25,71+53,0+62,23	m²	140,94	12.500,00	1.761.750,00
12.1.6.	под носивости мин 20 kN/m², одигнут од пода 50 cm, од калцијум сулфата крило А 1. спрат просторија А1.19 - 80% површине, под са ознаком МК2Б =0,80*47,86	m²	38,29	12.500,00	478.600,00
12.1.7.	под носивости мин 20 kN/m², одигнут од пода 50 cm, од каљеног стакла, на местима кабловских регала <u>крило А</u> 1. спрат просторија А1.19 - 20% површине, под са ознаком МК2Б =0,20*47,86	m²	9,57	50.000,00	478.600,00
12.2.	Набавка материјала и припрема постојеће подне подлоге од бетона. Постојећу подлогу (после демонтаже паркета и ламината) машински пребрусити,одстранити све неравнине, очистити од масноће и евентуална оштећења санирати, запунити санационим цементним малтером MAPEGROUT или одговарајући.. На местима где су били зидови, денивелацију запунити неармираним бетоном. Обрачун по м² изведене позиције у свему према опису. ЦДУ од А2.12 до А2.15 =38,94+49,24 фаза 2, А2.14 укупно Пос 12.2.	m²	88,18 19,09 107,27	22.000,00	2.359.940,00

Бр.	Опис радова	Јед. мере	Количина	Јединична цена (дин)	Цена (дин)
			А	Б	АхБ
12.3.	Набавка материјала и наношење премаза, типа Primer G или одговарајући, на бетонску подлогу, ради бољег везивања са слојем за изравнавање. Радити у свему према спецификацији произвођача. Обрачун по м². ЦДУ од А2.12 до А2.15 =38,94+49,24 фаза 2, А2.14 укупно Пос 12.3.	m²	88,18 19,09 107,27	360,00	38.617,20

Бр.	Опис радова	Јед. мере	Количина	Јединична цена (дин)	Цена (дин)
			А	Б	АхБ
12.4.	Набавка материјала и наношење масе за изравнање, као подлогу за подове. Маса је високе механичке чврстоће за дебљине од 1-10мм, типа Ultraplan Eco или одговарајући нанти у слоју дебљине од 5mm у једном слоју. По потреби нанети и још један слој. Радити у свему према спецификацији произвођача. Обрачун по м². ЦДУ од А2.12 до А2.15 =38,94+49,24 фаза 2, А2.14 укупно Пос 12.4.	m²	88,18 19,09 107,27	360,00	38.617,20
12.5.	Набавка материјала и наношење масе за изравнање (олмо маса), као подлогу за подове. Дебљина наношења масе за изравнање је д=0,2 цм. Обрачун по м². под са ознаком ПТ5, МК8 крило А приземље =4,58+15,61 2. спрат =42,11+19,53 крило Б приземље =20,07+40,47+39,74+20,07+9,46+13,78+23,87+23,14 крило Д 1. спрат =24,68+18,84+16,85+21,12+7,6 крило А 1. спрат 2. спрат, 'ЦДУ од А2.12 до А2.15 просторија А2.15 (сала за оператере) и део површине пода А2.13 (серверска сала) =49,24+6,21+12,62+38,94 фаза 2, А2.14		20,19 61,64 190,60 89,09 12,62 107,01 21,00		

Бр.	Опис радова	Јед. мере	Количина	Јединична цена (дин)	Цена (дин)
			А	Б	АхБ
	крило Б				
	приземље				
	=1,1*6,86		7,55		
	1. спрат				
	=1,1*7,26		7,99		
	крило Ц				
	приземље				
	=1,1*11,31		12,44		
	крило Д				
	приземље				
	=1,1*10,28		11,31		
	1. спрат				
	=1,1*7,76		8,54		
	под са ознаком МК 2Б и МК 2Б*				
	крило А				
	1. спрат				
	=302,42+47,86		350,28		
	укупно Пос 12.5.	m²	900,25	240,00	216.059,04

Бр.	Опис радова	Јед. мере	Количина	Јединична цена (дин)	Цена (дин)
			А	Б	АхБ
12.6.	Набвака материјала и израда новог пода преко постојећег пода од тераца у ходницима и на подестима степеништа, као и на образним гредама степеништа. Под је једнокомпонентна акрилна смола типа Marmorino Unico или одговарајуће, на бази воде, са веома ниском емисијом лако испарљивих органских једињења, без растварача, не садржи бисфеноле, цемент и деривате. Под се изводи као монолитан (може и без фуга) са холкелом на споју са зидом. Подлогу треба припремити тако што све нестабилне делове треба учврститиили одстранити а све пукотине и фуге попунити са производом Fondo floor epox који се меша са кварцним песком 0,3-0,9 у односу 1:8 уз претходно наношење производа Primer unico koji je rastvoren u vodi u odnosu 1:1. Ако је подлога изузетно неравна аплицирати и слој за нивелисање. Тако равну површину после 12 сати пребрусити, нанети прајмер Primer unico и развући мрежицу од стаклених влакана од 70гр.				

Бр.	Опис радова	Јед. мере	Количина	Јединична цена (дин)	Цена (дин)
			А	Б	АхБ
	Шпатулом развући по читавој површини производ Fondo floor epox помешан са 100-120% кварца 04S. На још увек влажан производ посути тај исти кварц док се не засити. На припремљену подлогу нанети Marmorino floor unico глатком челичном или пластичном шпатулом у два наноса. Између слојева брусити површину са брусним папиром гранулације 120. Након комплетног сушења (20/24 сата) на температури од 20ºC, поново брусити површину. Након овако обрађене површине нанети завршни лак у два наноса Finitura floor ораса (мат) као заштитни површински слој а како би се побољшале карактеристике отпорности на гребање. Укупна дебљина свих слојева 3-4mm. Тон по избору у складу са РАЛ картом. Радити у свему према спецификацији произвођача. Обрачун по м² уграђеног и финално обрађеног пода. под са ознаком ПТ6, МК3 крило А приземље 1.спрат =30,58+129,64 2.спрат =35,01+121,37+74,71+60,22 крило Б приземље =33,62+56,38 1.спрат =14,72+13,16+15,36+22,43+23,02 образне греде крило А укупно Пос 12.6.	m²	46,40 160,22 291,31 90,00 88,69 5,71 682,33	6.600,00	4.503.375,36

Бр.	Опис радова	Јед. мере	Количина	Јединична цена (дин)	Цена (дин)
			А	Б	АхБ
12.7.	Набавка материјала и израда индустријског епоксидног пода. Подлога на коју се наноси треба да буде сува и избрушена. Епоксидна смола се наноси директно на бетонску подлогу преко одговарајућег прајмера у првом слоју у танком наносу. Други слој је дебљи од 1-2mm. Боја сива – РАЛ 7032. Радити у свему према спецификацији произвођача. Обрачун по м² уграђеног и финално обрађеног пода. под са ознаком ПТ6*, ПТ7, МК7А, крило А приземље 1. спрат 2. спрат крило Б приземље крило Ц приземље укупно Пос 12.7.	m²	28,02 12,51 12,51 35,17 17,86 106,07	2.640,00	280.024,80
12.8.	Набавка материјала и репарација пода од терацо плоча. Прво скинути површински слоја калибрирати под од нечистоћа. Оштећења третирати двокомпонентним епоксидним китом. Потом извести брушење и полирање. Овако третирану површину завршно заштитити препаратом на бази течног силикона. Радити у свему према спецификацији произвођача. Обрачун по м² уграђеног и финално обрађеног пода.				

Бр.	Опис радова	Јед. мере	Количина	Јединична цена (дин)	Цена (дин)
			А	Б	АхБ
	крило А				
	приземље		16,09		
	1. спрат		11,97		
	крило Ц		44,24		
	укупно Пос 12.8.	m²	72,30	2.160,00	156.168,00
12.9.	Набавка и уградња хомогене подне облоге на бази каучука, дебљине 2 mm, типа 'Noraplan signa' тон 7065 у ролнама, или одговарајуће. Подна облога је у класи тешко запаљивих грађевинских материјала Bfl-s1 складу са SRPS EN 13501-1; тежине до 2800g/m2, класе 34-43, отпоран на клизање класе R9, и да не подржава развој бући и гљивица. За одвођење вишка електрицитета користити бакарну траку 1,0 m за површину од 40 m² , која се повезује на уземљење, у свему према Техничком опису и графичкој документацији. Подну облогу лепити на претходно припремљену и изравнату цементну кошуљицу. Украјање подне подлоге на суво, лепљење на под лепком типа UZIN KE 66L – са варењем спојева електродом у боји изабране подне облоге. Након варења спој довести у идеалну раван са подом. По обиму просторије подићи винил облогу преко фазонског еллемента - холкела, под углом од 90˚. Предвидети завршну лајсну према спецификацији произвођача висине 10 cm. Подлога мора бити сува и равна, максималне влажности 2% по CM. Температура у просторији приликом постављања пода не сме бити мања од 15° а влажност већа од 65%. Радити у свему према спецификацији произвођача.				

Бр.	Опис радова	Јед. мере	Количина	Јединична цена (дин)	Цена (дин)
			А	Б	АхБ
	Под мора поседовати атест домаће акредитоване лабораторије. Површина подова је увећана за 10%, зато што је сокла саставни део позиције. Обрачун по м² уграђеног и финално обрађеног пода.				
12.9.1.	каучук 2 мм, под са ознаком ПТ5				
	под са ознаком ПТ5, МК8 крило А приземље =1,1*(4,58+15,61) 1. спрат =46,82+15,34+16,69+44,79+24,05 2. спрат =1,1*(42,11+19,53) крило Б приземље =1,1*(20,07+40,47+39,74+20,07+9,46+13,78+23,87+23,14) крило Д 1. спрат =1,1*(24,68+18,84+16,85+21,12+7,6)		22,21 147,69 67,80 209,66 98,00		
	укупно Пос 12.9.1.	m²	545,36	4.200,00	2.290.520,40
12.9.2.	антистатик, под са ознаком ПТ4а, МК8А				
	крило А 1. спрат =1,1*12,62+24,73 2. спрат, 'ЦДУ од А2.12 до А2.15 просторија А2.15 (сала за оператере) и део површине пода А2.13 (серверска сала) =1,1*(49,24+6,21+12,62) фаза 2, А2.14 крило Б приземље =1,1*6,86 1. спрат =1,1*7,26		38,61 74,88 21,00 7,55 7,99		

Бр.	Опис радова	Јед. мере	Количина	Јединична цена (дин)	Цена (дин)
			А	Б	АхБ
	крило Ц приземље =1,1*11,31		12,44		
	крило Д приземље =1,1*10,28		11,31		
	1. спрат =1,1*7,76		8,54		
	укупно Пос 12.9.2.	m²	182,31	4.200,00	765.681,00
12.10.	Набавка материјала и брушење-хобловање старог паркета, за заменом дотрајалих и трулих делова, према процени Пројектанта до 20%. Стварна количина биће утврђена на лицу места у присуству Надзорног органа, записнички. Паркет избрусити, потом извршити фуговање масом за дрво, замену трулих делова истим ламелама по димензијама и у тону као постојеће. Након тога лакирати у два слоја све површине са лаком за паркет, полумат сјај. Све ободне лајсне заменити новим класичним лајснама од храстовог дрвета. Дрвене прагове заменити новим од храстовог дрвета, димензија у ширини врата, висине 2 cm, са заобљеним ивицама и то је саставни део позиције. Обрачун по м² финално обрађеног пода, у свему према опису из позиције. крило А 1. спрат =16,0+15,45+14,91+12,65+12,62+12,62+24,14+24,05+8,67		141,11		

Бр.	Опис радова	Јед. мере	Количина	Јединична цена (дин)	Цена (дин)
			А	Б	АхБ
	2. спрат =19,53+18,88+24,28+24,46+20,14+24,05 +24,05+23,29+35,92+18,51+17,41+35,91 +13,38+30,89+13,38+31,24		375,32		
	укупно Пос 12.10.	m²	516,43	3.000,00	1.549.290,00
12.11.	Набавка материјала и постављање типске, алуминијумске лајсне на споју две различите врсте пода. Лајсна у свему према избору пројектанта. Боја силвер. Обрачун по м¹ постављених лајсни.				
	крило А				
	приземље		22,30		
	1. спрат		18,50		
	3. спрат		2,40		
	крило Б				
	приземље		18,50		
	1. спрат		9,80		
	крило Ц				
	приземље		1,60		
	1. спрат		9,80		
	крило Д				
	1. спрат		1,00		
	укупно Пос 12.11.	m¹	83,90	2.400,00	201.360,00
12.12.	Набавка материјала и уградња лајсни на споју пода и зида код подова на бази каучука Лајсне морају бити из производног програма произвођача подова и морају бити у истој боји као и под. Радити у свему према спецификацији произвођача. Обрачун по m¹ уграђених лајсни.				
	крило А				
	1. спрат	m¹	20,00	960,00	19.200,00
12.	ПОДОПОЛАГАЧКИ РАДОВИ - укупно				16.816.998,00

Бр.	Опис радова	Јед. мере	Количина	Јединична цена (дин)	Цена (дин)
			А	Б	АхБ
13.	МОЛЕРСКО ФАРБАРСКИ РАДОВИ				
13.1.	Набавка материјала и бојење зидова и плафона полудисперзивном бојом, у тону по избору пројектанта, два пута. Пре бојења, зидове и плафоне глетовати до потпуно равне површине масом за глетовање. Обрачун по м², са радном скелом. зидови СС и ТК =3,80*(20,30+31,20+38,51+19,68+35,90) +4,0*(19,7+16,0)-(1,75*2,1* 2-3,0*2)		694,69		
	крило А приземље =(4,36*(20,36+107,97+30,07+30,88+12,3 4+38,51+16,23+28,74+18,32)- (21,36*3,42+19,36*3,42+3,22*3,42+2,2*3, 42*2-3,0*5))		1.172,59		
	1. спрат =3,0*(23,24+107,12+15,62+31,06+15,88+ 16,42+13,77+14,34+14,43+14,42+14,42+ 14,28+18,2+19,91+30,81+29,06+46,8+24 ,46+40,49+92,43+16,3+76,38+14,35+23, 08+16,14+15,88+15,88)- 0,35*(0,9*2,82*7+1,35*1,92*2*7+3,22*1,9 2*7+21,02*1,92*3-3,0*31)		2.200,10		
	=3,0*(16,14+15,88+15,62+31,06+15,88+1 6,42+12,65+14,43+14,42+28,66+19,91+3 9,12+24,3+16,1)- (3,22*1,92*7+0,9*2,82*3+3,22*1,92*3+18, 06*1,92+21,07*1,92-3,0*12)		733,20		
	2. спрат =3,0*(26,11+114,84+55,41+7,92+31,99+1 4,35+33,2+16,12+18,8*3+18,28+18,54*2 +30,8+24,28+24,46+20,14+24,05+24,05+ 23,29+53,04+60,22+35,92+18,51+17,41+ 35,91+13,38+30,89+13,38+31,24)		2.678,01		

Предмер и предрачун радова уз ПЗИ реконструкције, доградње и адаптације станичне зграде у железничкој станици Нови Сад

ВЕРЗИЈА 4

Бр.	Опис радова	Јед. мере	Количина	Јединична цена (дин)	Цена (дин)
			А	Б	АхБ
	=3,0*(18,80+18,28+27,42+26,84+18,20+19,91*2+19,44+24,35+17,67+17,20+24,30+15,06+23,08+15,06+23,12-3,54*2-13,52)+(0,9+0,2)*(3,54*2+13,52)-(2,8*1,92*4+21,07*1,92-3,0*5)		899,82		
	крило Б				
	приземље				
	=3,5*(11,83+19,31+38,66+18,65+31,27+41,81+27,26+38,14+37,43+12,49+11,14+10,82+10,82+29,37+27,91+18,91+39,34)+2,0*(29,37+20,14)-(12,21*1,92+39,41*1,92+21,07*1,92+18,06*1,92-3,0*4)		1.424,84		
	1. спрат				
	=3,0*(10,0+12,0)+8,61*(19,11+30,53)		493,40		
	2. спрат				
	=3,0*37,96		113,88		
	крило Ц				
	приземље				
	=3,5*(29,2+12,78+14,18+26,44+17,02+17,5+16,74+11,69+14,12+11,69+14,92+27,04+15,0+17,76+10,9+102,72+11,96)-(3,62*1,65+1,86*1,65+1,74*1,65+3,76*1,65+1,6*2,15+2,77*3,8+2,6*3,8-3,0*7)		1.279,85		
	1. спрат				
	=3,0*(15,16+11,0+26,44+65,54+20,18+52,79)		573,33		
	крило Д				
	приземље				
	=4,0*(164,31+26,28+26,02+30,28+19,72+10,82+14,72+34,02+13,54+12,5+17,24+17,76+18,42+39,42+92,35+33,10+33,1)-(1,75*1,5*28+1,77*2,22*4+4,1*2,22+5,0*3,6+1,8*2,15+2,25*2,15+1,8*2,15-3,0*37)		2.396,50		
	1. спрат				
	=3,0*(29,2+12,78+14,18+26,44+17,02+17,5+16,74+11,69*2+27,04+15,0+17,76+10,9+102,72+11,96)-(1,88*1,65+1,74*1,65+3,76*1,65+2,77*3,8+2,6*3,8-3,0*5)		1.010,28		

Бр.	Опис радова	Јед. мере	Количина	Јединична цена (дин)	Цена (дин)
			А	Б	АхБ
	плафони				
	СС и ТК				
	=117,95+62,23+23,52+58,98		262,68		
	крило А				
	приземље		1.126,92		
	1. спрат		1.544,38		
	2. спрат		1.458,31		
	крило Б				
	приземље		1.681,07		
	1. спрат		596,84		
	2. спрат		83,62		
	крило Ц				
	приземље		577,32		
	1. спрат		561,68		
	крило Д				
	приземље		1.093,94		
	1. спрат				
	=722,55-(6,45+9,74+57,02)		739,85		
	укупно Пос 13.1.	m²	25.397,10	480,00	12.190.610,26
13.2.	Набавка материјала и бојење зидова и плафона дисперзивном бојом типа Јупол Голд или одговарајуће, у тону по избору пројектанта, два пута. Боја мора бити паропропусна, нешкодљива за здравље и без конзерванса. Пре бојења, зидове и плафоне глетовати два пута масом за глетовање. Боја квалитета и у тону по избору пројектанта. Обарачун по м², са потребном оплатом и радном скелом.				
	крило Ц				
	сала ресторана (зид иза радијатора)				
	=1,98*2		3,96		
	плафони				
	=171,66+32,05+5,37+14,5+14,21+3,96		241,75		
	укупно Пос 13.2.	m²	245,71	696,00	171.014,16

Бр.	Опис радова	Јед. мере	Количина	Јединична цена (дин)	Цена (дин)
			А	Б	АхБ
13.3.	Набавка материјала и бојење зидова и плафона дисперзивном бојом, у тону по избору пројектанта, два пута. Боја за зидове и плафоне треба да буде високо отпорна на хабање и глатког филма ради спречавања накупљања прашине. Пре бојења, зидове и плафоне глетовати два пута масом за глетовање. Зидове и плафоне у просторијама А2.14 и А2.15 бојити у тону 270E beauty 145 по тон карти произвођача ЈУБ. У просторијама А2.12 и А2.13 боја за зидове и плафоне је у тону 9016 по РАЛ карти. Греде које су видне само се глетују и боје истом бојим као и зидови. Обарачун по м² са потребном радном скелом. просторија А2.13 (А2.12+А2.13) боја у тону 9016 по РАЛ карти зид =2,94*(0,82+0,13*2+0,38+4,2+0,13+0,26+3+0,51+0,47+0,25+0,13+0,26+3,22+4,84+0,13+0,82+0,38*4)-1,5*2,2+0,9*7,08		65,40		
	зидови крило Б 1. спрат =4,8*(1,91*2+5,4+1,75*4+3,72+1,2)+4,8*(0,41*2+0,9*2+0,68*4+1,85*4)		162,62		

Бр.	Опис радова	Јед. мере	Количина	Јединична цена (дин)	Цена (дин)
			А	Б	АхБ
	плафон просторија А2.15 боја у тону 270E beauty 145 зид =2,82*(0,38+4,84+3,35+0,26+0,27+0,25+ 0,63+0,51+2,96+0,38*5)+0,9*(0,42+1,62+ 8,02+0,8)		38,94 53,06		
	плафон =47,53-0,38*0,38 фаза 2, просторија А2.14 боја у тону 270E beauty 145 зид =2,82*(0,38*4+0,26*2+3,22+0,13+4,2+0,1 3*2+0,38+0,82)-1,5*2,2+0,9*3,73 плафон		47,39 31,22 20,78		
	плафони крило Б 1. спрат =127,44+163,82+6,48		 297,74		
	укупно Пос 13.3.	m²	717,14	696,00	499.132,36

Бр.	Опис радова	Јед. мере	Количина	Јединична цена (дин)	Цена (дин)
			А	Б	АхБ
13.4.	Набавка материјала и бојење зидова и плафона бојом за бетон. Зидови се боје преко претходно припремљених зидова репаратурним малтером. Обрачун по м², са радном скелом. крило Д потходник ДО.15 =174,51+237,64 рампа 1 =31,90+199,30 рампа 2 =49,0+219,62 укупно Пос 13.4.	m²	412,15 231,20 268,62 911,97	480,00	437.745,60
13.	МОЛЕРСКО ФАРБАРСКИ РАДОВИ - укупно				13.298.502,38

Бр.	Опис радова	Јед. мере	Количина	Јединична цена (дин)	Цена (дин)
			А	Б	АхБ
14.	КАМЕНОРЕЗАЧКИ РАДОВИ				
	Напомена: - Све радве изводити искључиво уз сагласност конзерваторског надзора Завода за заштиту споменика културе града Новог Сада и овлашћеног консултанта за архитектонско грађевински камен. -На свим фасадним зидовима по демонтирању оштећених плоча прегледати подлогу, ако се не може користити за поновно лепљење плоча извести санацију на следећи начин: Везивни материјал и подлогу која је деградирана уклонити до зида од опеке или бетона. Извршити нивелационо снимање постојећег стање подлоге. -У зависности од резултата снимања изабраће се начин облагања плочама од камена. На местима где је могуће плоче лепити на адекватном лепку за мермер или их монтирати на анкере и L профиле. Могућа је комбинација ова два начина. - Испоручилац камена је у обавези да достави атест о физичко механичким карактеристикама узорака камена који уграђује, од акредитоване домаће лабораторије који морају бити важећи на дан испоруке камена. - За нивелацију плоча користити системе који су атестирани за ову врсту радова и материјале који неће изазвати негативну реакцију са лепком или каменом обзиром да трајно остају уграђени у лепак. - Лепак мора бити на бази цемента у боји камена и мора поседовати атест о прионљивости за нову или постојећу подлогу.				

Бр.	Опис радова	Јед. мере	Количина	Јединична цена (дин)	Цена (дин)
			А	Б	АхБ
	- Све камене плоче које се замењују морају да буду истог изгледа, димензија и карактеристика као постојеће. -за све радове који се изводе у унутрашњем простору предвидети радну скелу.				
14.1.	Набавка материјала и облагање подова гранитним каменим противклизним плочама. Камен треба да буде исти као и камен којим се облаже први перон, Буковик или одговарајући. Под се облаже равним, штокованим, гранитним противклизним каменом д=3 cm, који се полаже у цементном лепку, одговарајућем за ову врсту камена, у дебљини од 0,5-1,0 cm у једном слоју (лепак типа Keraflex Maxi klase -S1 или одговарајуће у боји камена). Фуге испунити брзосушећом масом за фуговање типа CG2 Ultracolor plus или одговарајући у боји камена. Лепак мора поседовати атест о приоњивости за уграђену хидроизолацију типа као Sikalastic - 835, дебљине 2mm. Радити у свему према Техничком опису. Обрачун по m² изведене камене облоге према опису позиције.				
	подест степеништа, између плоча остављају се фуге са размаком од 3 до 5mm као и између чела и газишта		5,70		
	СС и ТК крило Ц =1,72*3,30		5,68		
	укупно Пос 14.1.	m²	11,38	14.400,00	163.814,40

Бр.	Опис радова	Јед. мере	Количина	Јединична цена (дин)	Цена (дин)
			А	Б	АхБ
14.2.	Набавка материјала и облагање чела и газишта степеника гранитим каменим плочама. Газишта се облажу равним, штокованим, гранитним противклизним каменом (R11 или R10/V4, према стандраду DIN 51130), д=4 cm са препустом од 2,0 cm и окапницом, из два комада, максимална дужина једног комада до 200cm. Облагање чела степеника гранитним полираним плочама д=3 cm. Чела извести из два комада, односно максималне дужине једног комада до 200 cm. Спој чела и газишта извести лепљењем на додир на горњу и доњу ивицу нанети водоодбојни лепак и тако везати чело са газиштем. Радити у свему према Техничком опису. Обрачун по m¹ изведене камене облоге према опису позиције. СС и ТК степеници димензија 15,6/32 цм =(15+14)*3,0 87,00 крило Ц степеници димензија 16/31 цм =28*1,6 44,80 укупно Пос 14.2.	m¹	131,80	11.520,00	1.518.336,00
14.3.	Набавка материјала и полирање и заштита свих подних површина површина обрађених каменом. Целу површину пода од камених плоча Кирмењак – кречњак, које су у добром стању, очистити хемијским средствима атестираним за чишћење карбоната и потом извршити заштиту.				

Бр.	Опис радова	Јед. мере	Количина	Јединична цена (дин)	Цена (дин)
			А	Б	АхБ
	Камене плоче су приближно у тону RAL 1019, LRV = 29 %. Све камене плоче (постојеће и нове) морају бити исто обрађене и задовољити фактор противклизности класе R9 по DIN 51130 и у складу са SRPS EN 1341:2015. Извођач радова је у обавези да тест испитивањем докаже да подна облога задовољава захтеване параметре за противклизност. Премаз којим се врши заштита плоча мора имати слаба рефлектујућа својства у складу са стандардом ISO 2813:2014. Ниво сјаја мора бити ≤50, противклизност R9. Под заштитити премазом који треба да је транспарентан, паропропусан и не запаљив. Обрачун по м². сала ресторана у крилу Ц санитарни блок у крилу Ц		171,66 32,05		
	укупно Пос 14.3.	m²	203,71	1.600,00	325.936,00
14.4.	Набавка материјала, чишћење и санирање подова од мермерних плоча са заменом оштећених плоча. Камене плоче заменити идентичном врстом камена (Венчац бели, Венчац розе, Кирмењак) у одговарајућој подлози. Унутрашње подове, обложене каменим плочама, очистити од наслага нечистоћа средствима која не утичу на промену боје и структуре камена (нитро разређивачи и одређене врсте алкалних средстава за чишћење камена). Оштећене делове заменити каменим плочама истог изгледа и димензија , спојнице очистити и поново запунити (фугомалима у тону са постојећим фугама).				

Бр.	Опис радова	Јед. мере	Количина	Јединична цена (дин)	Цена (дин)
			А	Б	АхБ
	Мања оштећења на плочама рестаурирати. Фуге и отворене пукотине очистити и попунити водоодбојним и трајно еластичним средствима. Процењена површина камених плоча за замену је до 15%. Стварна количина ће се утврдити записнички, на лицу места, у присуству Надзорног органа. Комплетну површину пода очистити средствима атестираним за чишћење карбоната и потом извршити заштиту. Све камене плоче, постојеће и нове морају бити исто обрађене и задовољити фактор противклизности класе R9 по DIN 51130 и у складу са SRPS EN1341:2015. Извођач радова потребно је тест испитивањем да докаже да подна облога задовољава захтеване параметре за противклизност. Премаз којим се врши заштита плоча мора имати слаба рефлектујућа својства у складу са стандардом ISO 2813:2014. Ниво сјаја мора бити ≤50, противклизност R9. Радити у свему према Техничком опису. Обрачун по м² изведених радова у свему према опису.				
14.4.1.	демонтажа оштећених плоча, чишћење подлоге и премазивање средством за СН везу и замена 15% мермерних плоча Венчац бели, приближно у тону RAL 9001, LRV = 75 %, димензије плоча 40/40 cm и 20/20 cm крило А приземље =0,15*(42,95+283,94+37,09+122,57+27,81+21,45+49,03)		87,73		

Бр.	Опис радова	Јед. мере	Количина	Јединична цена (дин)	Цена (дин)
			А	Б	АхБ
	1. спрат =0,15*(15,45+51,41+28,87+252,78) 2. спрат =0,15*53,04		52,28 7,96		
	укупно Пос 14.4.1.	m²	147,96	14.400,00	2.130.602,40
14.4.2.	демонтажа оштећених плоча, чишћење подлоге и премазивање средством за СН везу и замена 15% камених плоча од кречњака Кирмењак, димензије плоча 40/60cm крило Б приземље =0,15*(20,90+20,9+757,32+13,58+40,92+40,53+53,62+13,36+40,0)	m²	150,17	14.400,00	2.162.440,80
14.4.3.	демонтажа оштећених плоча, чишћење подлоге и премазивање средством за СН везу и замена 15% камених плоча од кречњака Кирмењак и мермерних плоча Венчац розе, у тону RAL 1019, LRV = 29 %, димензије плоча 50/50cm крило Б 1. спрат =0,15*(72,85+15,93+12,8+47,5+13,57+13,51+17,03+19,03+18,49+23,3+28,36+14,59+14,9+59,0+29,59)	m²	60,07	14.400,00	864.972,00
14.4.4.	демонтажа оштећених плоча, чишћење подлоге и премазивање средством за СН везу и замена 15% камених плоча од кречњака Кирмењак крило Ц, просторије гардероба и експрес ресторана =0,15*181,35	m²	27,20	14.400,00	391.716,00
14.4.5.	чишћење и санирање крило А приземље =(42,95+283,94+37,09+122,57+27,81+21,45+49,03) 1. спрат =(15,45+51,41+28,87+252,78)		584,84 348,51		

Бр.	Опис радова	Јед. мере	Количина	Јединична цена (дин)	Цена (дин)
			А	Б	АхБ
	2. спрат крило Б приземље =(20,90+20,9+757,32+13,58+40,92+40,53+53,62+13,36+40,0) 1. спрат =(72,85+15,93+12,8+47,5+13,57+13,51+17,03+19,03+18,49+23,3+28,36+14,59+14,9+59,0+29,59) крило Ц, просторије гардероба и експрес ресторана		53,04 1.001,13 400,45 181,35		
	укупно Пос 14.4.5.	m²	2.569,32	2.200,00	5.652.504,00
14.5.	Набавка материјала и облагање пода терасе равним, штокованим, гранитним, противклизним каменим плочама д=3 cm, типа Буковик или одговарајуће, у одговарајућем лепку класе S1 за спољашњу употребу. Пре израде камене облоге проверити падове (постојећа бетонска плоча је изведена у паду). По потреби формирати нови слој за пад ка сливницима,са минималном притисном чврстоћом од 25N/mm², дебљине од 1,5цм до 4,0 цм и то је саставни део позиције. Бетонску подлогу припремити сачмарењем и брушењем. Подлога мора бити сува, чиста, без масти, невезаног материјала и цементног млека. Обрачун по м² изведених радова у свему према опису из позиције.				
	тераса крила Ц	m²	268,31	14.400,00	3.863.664,00
14.6.	Набавка материјала и санација камених облога зидова. Камену облогу зидова очистити од наслага нечистоћа средствима која не утичу на промену боје и структуре камена (нитро разређивачи и одређене врсте алкалних средстава за чишћење камена).				

Бр.	Опис радова	Јед. мере	Количина	Јединична цена (дин)	Цена (дин)
			А	Б	АхБ
	Оштећене делове заменити, спојнице очистити и поново запунити (фугомалима у тону са постојећим фугама), а након завршене рестаурације заштита премазом који треба да је транспарентан, паропропусан и не запаљив. Премаз не сме да наруши структуру и боју камена. Мања оштећења на плочама рестаурирати. Фуге и отворене пукотине очистити и попунити водоодбојним и трајно еластичним средствима. У цену је урачуната и радна скела. Обрачун по м².				
14.6.1.	сала ресторана у крилу Ц, санитарни блок у крилу Ц замена оштећених делова 3% количина која је предвиђена предмером и предрачуном радова је процена пројектанта, а стварна количина се утврђује записнички у присуству надзорног органа. сала ресторана у крилу Ц =0,03*(91,15-(4,62*3,92*2))	m²	1,65	12.000,00	19.774,51
14.6.2.	чишћење и премазивање зида заштитним премазом сала ресторана у крилу Ц =91,15-(4,62*3,92*2)	m²	54,93	2.000,00	109.858,40
14.6.3.	камене плоче пешчара, обрада бушаста санитарни блок у крилу Ц =18,17+6,17*6,43-2,3*2,3+6,17*0,62	m²	56,38	2.000,00	112.757,00
14.7.	Набавка материјала и санација камених облога стубова. Камену облогу стубова очистити од наслага нечистоћа средствима која не утичу на промену боје и структуре камена (нитро разређивачи и одређене врсте алкалних средстава за чишћење камена).				

Бр.	Опис радова	Јед. мере	Количина	Јединична цена (дин)	Цена (дин)
			А	Б	АхБ
	Стубове заштитити премазом који треба да је транспарентан, паропропусан и не запаљив. Премаз не сме да наруши структуру и боју камена. У цену је урачуната и радна скела. Обрачун по м². сала ресторана у крилу Ц =0,48*4*2*6,17	m²	23,69	2.000,00	47.385,60
14.8.	Набавка материјала и чишћење и санација унутрашњих зидних површина обложених каменом. Све зидне облоге очистити, оштећене плоче заменити новим, нестабилне плоче демонтирати, очистити и поново вратити. Очистити спојнице и фуге и попунити трајно еластичним средствима- фугомалом. Све површине заштитити одговарајућим хемијским средством. Замена плоча до 15% од укупне површине, према процени Пројектанта, а стварна површина ће бити записнички констатована на лицу места у присуству Надзорног органа . Водити рачуна приликом санације југозападног зида вестибила да се не оштети керамички барељеф, заштитити га на безбедан начин. Обрачун по м² описане позиције са радном скелом.				
14.8.1.	замена зидних облога од камених плоча до 15%				

Бр.	Опис радова	Јед. мере	Количина	Јединична цена (дин)	Цена (дин)
			А	Б	АхБ
	крило А приземље, зидна облога мермерне плоче - Венчац розе, димензија плоча је 40/60 cm =0,15*(4,10*(2,85+0,45+0,85+0,38*2+0,8*2*2+0,38*2+0,8*2*2+0,38*2+0,84+1,1+0,78+0,38+0,8*2*2+0,38+1,57+39,72)-(7,6*3,1+2,2*3,4)+3,1*24,96+0,96*3,3+0,2*(34,75+76,41+24,96))+0,25*(7,6*3,1+2,2*3,4)		56,66		
	1. спрат, зидна облога кречњаком Плано =0,15*(3,0*(29,06+106,44+32,5)-(2,2*2,8+1,6*2,2*3+2,8*2,2+1,0*2,2*2*2+2,8*1,92*5+17,87*1,92+2,03*2,8))+0,25*(2,2*2,8+1,6*2,2*3+2,8*2,2+1,0*2,2*2*2+2,8*1,92*5+17,87*1,92+2,03*2,8)		85,46		
	2. спрат =0,15*3,0*(30,54-7,34)+0,25*7,34		12,28		
	крило Б приземље - зидна облога мермерне плоче Венчац розе, димензија 40/40cm и кречњаком Кирмењак димензија 40/60cm (35/70). '=0,15*12,18*25,43+0,15*1,2*(5,53+5,6*6+5,5)+0,15*1*(5,6+5,55+5,62*4+5,88+5,6)		61,26		
	стубови, парапети и парапетне плоче обложени су плочама кречњака Ју Перторо =0,15*12,18*((2*0,38+0,8*2)*7+(0,96*2+0,38)*7)		59,60		
	1. спрат, зидна облога је делимично обложене кречњаком Ју Перторо и мермером Венчац розе =0,15*(3,0*(6,05*2+5,87)+3,0*(0,48*8+0,6*10+0,8*15+0,48*8))		19,64		
	укупно Пос 14.5.1.	m²	294,89	12.000,00	3.538.696,68

Бр.	Опис радова	Јед. мере	Количина	Јединична цена (дин)	Цена (дин)
			А	Б	АхБ
14.8.2.	чишћење и санирање зидних облога крило А приземље, зидна облога мермерне плоче - Венчац розе, димензија плоча је 40/60 cm =4,10*(2,85+0,45+0,85+0,38*2+0,8*2*2+0,38*2+0,8*2*2+0,38*2+0,84+1,1+0,78+0,38+0,8*2*2+0,38+1,57+39,72)-(7,6*3,1+2,2*3,4)+3,1*24,96+0,96*3,3+0,2*(34,75+76,41+24,96)		326,01		
	1. спрат, зидна облога кречњаком Плано =3,0*(29,06+106,44+32,5)-(2,2*2,8+1,6*2,2*3+2,8*2,2+1,0*2,2*2*2+2,8*1,92*5+17,87*1,92+2,03*2,8)		405,45		
	2. спрат =3,0*(30,54-7,34)		69,60		
	крило Б приземље - зидна облога мермерне плоче Венчац розе, димензија 40/40cm и кречњаком Кирмењак димензија 40/60cm (35/70). '=12,18*25,43+1,2*(5,53+5,6*6+5,5)+1,0*(5,6+5,55+5,62*4+5,88+5,6)		408,40		
	стубови, парапети и парапетне плоче обложени су плочама кречњака Ју Перторо =12,18*(2*0,38+0,8*2)*7+(0,96*2+0,38)*7		217,31		
	1. спрат, зидна облога је делимично обложене кречњаком Ју Перторо и мермером Венчац розе =3,0*(6,05*2+5,87)+3,0*(0,48*8+0,6*10+0,8*15+0,48*8)		130,95		
	укупно Пос 14.5.1.	m²	1.557,72	12.000,00	18.692.647,20
14.9.	Набавка материјала, демонтажа, поновна монтажа и чишћење пулт плоча на шалтерима од каменом Ју Перторо. Радити у свему према Техничком опису. Пулт плоче су димензија 562/80/5cm. Обрачун по м².				

Бр.	Опис радова	Јед. мере	Количина	Јединична цена (дин)	Цена (дин)
			А	Б	АхБ
	крило Б приземље =0,8*5,60*6	m²	26,88	6.000,00	161.280,00
14.10.	Набавка материјала и облагање челичних стубова галерије димензија 200/100/5 мм, каменом на потконструкцији. Облога је од мермерних плоча Ari Nero дебљине д=2 цм, које се постављају на челичној потконструкцији. Обрачун по м² изведене облоге са потконструкцијом.				
	крило Б =2,8*(0,2*2+0,22*2)*15	m²	35,36	30.000,00	1.060.920,00
14.11.	Набавка материјала и чишћење дела фасаде који је обложен мермерним гредицама Венчац бели - буњаста обрада. Фасаду очистити адекватним хемијским средствима (нитро разређивач, киселинама атестираним за чишћење карбонатних стена и слично). Нанету фарбу и наталожене нечистоће, оштећене делове заменити, спојнице очистити (механички или хемијски). После чишћења спојнице запунити адекватним фуг масама, трајно еластичним, отпорним на атмосферилије. Обрачун по m².				
	крило Б и Ц, санација северне фасаде од осе 10-23	m²	54,00	1.600,00	86.400,00

Бр.	Опис радова	Јед. мере	Количина	Јединична цена (дин)	Цена (дин)
			А	Б	АхБ
14.12.	Набавка материјала и санација фасада обложених каменом. Демонтирати све камене плоче на фасади које су оштећене, делимично одлепљене и нестабилне услед оштећења везивног материјала, поред којих је дошло до исцветавања шалитре или су спојнице отворене и оштећене. Након демонтаже плоче обележити како би се знала позиција са које су демонтиране, очистити их од везивног материјала, одложити на страну и након рестаурације подлоге вратити на фасаду користећи као везиво водоодбојне и трајно еластичне лепкове. Камене плоче се постављају преко алуминијумске потконструкције. Пројектом је предвиђена делимична замена, истом врстом камена као што је и демонтирани или одговарајућим истих естетских и физичкомеханичких карактеристика, у постојећем слогу и димензијама. Стварна количина ће се записничким путем утврдити на лицу места у присуству Надзорног органа. Прање фасаде извести средствима која неће утицати на деградацију површине камена калцијум карбонатног састава. Подлогу очистити од старог везивног материјала, премазати је прајмером за СН везу и по потреби уградити рабиц мрежицу и лепити је грађевинским лепком (водоодбојним и еластичним) класе S1 у боји камена који се наноси у потребној дебљини до 2 cm, без пуцања. Фуге испунити брзосушећом масом за фуговање која треба да буде водоодбојна и трајно еластична, отпорна на УВ зраке и исцветавање соли).				

Бр.	Опис радова	Јед. мере	Количина	Јединична цена (дин)	Цена (дин)
			А	Б	АхБ
	Димензија плоча у свему као постојеће. Радити у свему према Техничком опису. Обрачун по m².				
14.12.1.	Венчац бели димензија око 40/60/2,5 цм, предвиђена замена камена до 50% крило А =0,50*(66,54+44,77+43,84+287,45+19,8+47,1+23,1+7,25*12+21,96+16,0+89,75+31,21+6,0+24,15+2,3+4,26)		407,62		
	крило Б =0,50*(120,15+4,7+4,8+23,3)		76,48		
	крило Ц =0,5*(61,18-7,25+122,6-(8,75+7,35+6,7))+0,5*(185,2-33,0*2)		136,47		
	крило Б и Ц, санација северне фасаде од осе 10-23		165,00		
	укупно Пос 14.7.1.	m²	785,56	31.200,00	24.509.316,00
14.12.2.	гредице Венчац буњасте обраде, замена камена до 50% крило Ц =0,50*52,55	m²	26,28	12.000,00	315.300,00
14.12.3.	Пешчар тесана буња, предвиђена замена камена до 25% анекс =0,25*(4,3*12,3-(1,75*1,4*3+1,75*2,1*2))		9,55		
	крило А =0,25*(22,60+3,0+63,2)		22,20		
	крило Ц =0,25*(61,18-7,25+122,6-(8,75+7,35+6,7)+(185,2-33,0*2)+52,5+29,70+21,64+76,50)		113,32		
	крило Д =0,25*(2,7*74,72+8,67*10,22)-0,25*(1,71*1,25*3+1,53*1,5*27+1,6*1,9*3+1,6*2,2*4)+0,25*(4,61*3,04/2)		51,45		
	укупно Пос 14.7.3.	m²	196,51	12.000,00	2.358.123,30

Бр.	Опис радова	Јед. мере	Количина	Јединична цена (дин)	Цена (дин)
			А	Б	АхБ
14.12.4.	Плави ток, замена камена до 50% крило А =0,50*(54,38+54,38+16,25+27,40)	m²	76,21	12.000,00	914.460,00
14.12.5.	ЈУ Порторо, замена камена до 50% крило Б =0,50*(1,71*8*3,0)	m²	20,52	12.000,00	246.240,00
14.12.6.	Чашка, замена камена до 50% крило А =0,50*31,4	m²	15,70	12.000,00	188.400,00
14.12.7.	чишћење и прање фасаде анекс =4,3*12,3-(1,75*1,4*3+1,75*2,1*2)		38,19		
	крило А =(66,54+44,77+43,84+287,45+19,8+47,1 +23,1+7,25*12+21,96+16,0+89,75+31,21 +6,0+24,15+2,3+4,26)+4,3*12,3- (1,75*1,4*3+1,75*2,1*2)+54,38+54,38+16 ,25+27,4+31,40		1.037,23		
	крило Б =120,15+4,7+4,8+23,3+1,71*8*3,0		193,99		
	крило Ц =61,18-7,25+122,6- (8,75+7,35+6,7)+(185,2- 33,0*2)+52,5+29,70+21,64+76,50		453,27		
	крило Д =2,7*74,72+8,67*10,22- (1,71*1,25*3+1,53*1,5*27+1,6*1,9*3+1,6* 2,2*4)+5,52*11,02+4,61*3,04/2		266,61		
	укупно Пос 14.7.3.	m²	1.989,29	1.200,00	2.387.149,80
14.13.	Набавка материјала и чишћење парапетних делова фасаде који су обложени плочама типа Чашка. Опис исти као за поз. 2.1. Обрачун по m². крило А		31,40		
	крило Б и Ц, санација северне фасаде од осе 10-23		19,20		
	укупно Пос 14.13.	m²	50,60	1.200,00	60.720,00

Бр.	Опис радова	Јед. мере	Количина	Јединична цена (дин)	Цена (дин)
			А	Б	АхБ
14.14.	Набавка материјала и обрада шпалетни каменом истим врсте као и на фасади. Све дотрајале и нестабилне камене плоче на шпалетнама демонтирати и заменити идентичним, истих карактеристика и изгледа и димензија. Димензија шпалетни прилагодити димензијама отвора без обзира на растер у коме је обложена фасада. Све фуге и спојнице прочистити и запунити водоодбојним и трајно еластичним фугомалима. Обрачун по m¹. шпалетне ширине до 25 цм, камен бели Венчац крило А =21,10*2+1,9*2+1,9*2*2+2,1*2+18,1+2+2,0*2*2+6,1*2+7,29*2+47,95+2,0*2+2,0*26+0,9*8+2,82*2+3,0*13		268,47		
	крило Ц =4,5*16+5,8*8+2,0*2*3+3,32*2+4,57+5,63*2+4,45*2+11,65		173,42		
	укупно Пос 14.14.	m²	441,89	16.800,00	7.423.752,00
14.15.	Набавка материјала и чишћење и прозорских солбанака. Чишћење извести одговарајућим хемијским средствима која неће имати утицаја на деградацију површине камена калцијум карбонатног састава. Обрачун по m². крило А, солбанци бели Венчац =0,30*((3,22*8+1,06*8+3,14*3+5,27*2+2,08*4+3,65+2,45*2+2*(3,51+3,36+2,34+3,51+2,35*2+3,51)+0,15*25*2))		36,13		
	крило Б, солбанци од плоча Ју Порторо дебљине 5cm =0,30*(5,5*2+2,85*4+3,45+4,75+3,37+0,65*6+3,7+1,5*4+1,1*4)		12,47		
	укупно Пос 14.15.	m²	48,60	1.200,00	58.320,00

Бр.	Опис радова	Јед. мере	Количина	Јединична цена (дин)	Цена (дин)
			А	Б	АхБ
14.16.	Набавка материјала и санација постојећих солбанака од плоча белог мермера, дебљине 2 цм. Сви солбанци морају бити из комада. Прегледати све солбанке, оштећене и поломељене заменити новим. Замена се, према процени Пројектанта, врши у проценту од 50%, а стварна количина ће се утврдити на лицу места записничким путем у присуству Надзорног органа. Обрачун по m¹. солбанци дебљине д=2 цм, ширине до 30 цм, замена до 50% крило А =0,50*(3,22*8+1,06*8+3,14*3+5,27*2+2,08*4+3,65+2,45*2+2*(3,51+3,36+2,34+3,51+2,35*2+3,51)+0,15*25*2) крило Б =0,50*(5,5*2+2,85*4+3,45+4,75+3,37+0,65*6+3,7)		60,22 20,79		
	укупно Пос 14.16.	m¹	81,00	10.200,00	826.200,00
14.17.	Набавка материјала и облагање завршних венаца каменим плочама од гранита, у тону приближно као и фасадне, типа гранит Буковик. Облагање венаца најбоље је извести по завршетку радова на полагању кровне мембране. Завршна обрада је полирање, окапницуа извести са заобљеним кантом и урезаном окапницом. Димензија поклопне плоче, д=3cm, ширина 25cm, дужина 50cm. Обрачун по m¹. крило А =32,0+50,90+4,58+7,45+4,22+27,01+51,0+21,0+15,6+180+21,35		415,11		

Бр.	Опис радова	Јед. мере	Количина	Јединична цена (дин)	Цена (дин)
			А	Б	АхБ
	крило Б =48,2+48,0+8,42+14,0-73,3		45,32		
	крило Б и Ц, санација северне фасаде од осе 10-23		73,30		
	укупно Пос 14.17.	m¹	533,73	6.000,00	3.202.380,00
14.18.	Набавка материјала и облагање олучних вертикала каменим плочама Ју Порторо дим. 48/60 cm, дебљине 5 cm. Плочама се обалажу олучне вертикале од венца до коте перона. (санација северне фасаде од осе 10-23(крило Б и Ц)) Плоче се међусобно везују по вертикали и бочно са обе стране прохромским анкерима – трнцима. Обрада фино брушено. Размак фуга као постојеће. Испуна фуга фуг масом. РШ око 50cm Обрачун по m¹.	m¹	47,88	16.800,00	804.384,00
14.19.	Набавка материјала и чишћење стубова. Стубове хемијски очистити, оштећене и нестабилне плоче демонтирати и заменити их плочама кречњака типа ЈУ Порторо, истих карактеристика и изгледа и димензија. Све фуге и спојнице прочистити и запунити водоодбојним и трајно еластичним фугомалима. Обрачун по m².				
	крило Б и Ц, санација северне фасаде од осе 10-23	m²	51,60	4.650,00	239.940,00

Бр.	Опис радова	Јед. мере	Количина	Јединична цена (дин)	Цена (дин)
			А	Б	АхБ
14.20.	Набавка материјала и заштита камених површина премазом који је транспарентан, водоодбојан, паропропусан и не запаљив, а до висине од 2,50 m и антиграфитним својствима. Премаз не сме да наруши структуру и боју камена. Обрачун по m².				
14.20.1.	заштита камених површина крило Б и Ц, санација северне фасаде од осе 10-23 =54,0+165,0+19,2+51,6	m²	289,80	1.200,00	347.760,00
14.20.2.	антиграфитна заштита до висине 2,5m крило А =2,5*(11,79+30,08+28,1+18,78+12,3+8,03+1,3)-(3,22*1,6*12+1,8*2,2*2-3,0*14)		248,21		
	крило Б и Ц, санација северне фасаде од осе 10-23 =54,0+165,0+19,2+51,6		289,80		
	крило Б =2,5*0,45*9+0,9*5,7*2+2,5*2,0		25,39		
	крило Ц =2,5*(18,46+12,79+0,45*4+8,4+1,35+6,55+8,55)		144,75		
	крило Б и Ц, =32,12+19,2+0,98*10		61,12		
	укупно Пос 14.15.2	m²	769,26	2.400,00	1.846.226,40
14.21.	Набавка материјала, мермерних плоча д=2цм Ari Nero, сечење, обрада кантова и поларије, за облагање зидова лифта Л1. Монтажу плоча урадити лепљењем са лепком за мермер. Подлогу припремити да буде чврста, равна, чиста и сува. Фуговање извршити са масом за фуговање за мермере. Трајно заптивање спојева извести са неутралним силиконом. Обрачун по м² изведене облоге.				

Бр.	Опис радова	Јед. мере	Количина	Јединична цена (дин)	Цена (дин)
			А	Б	АхБ
	крило А =2,55+2,65+2,85	m²	8,05	22.800,00	183.540,00
14.22.	Набавка материјала, мермерних плоча д=2цм Carara, сечење, обрада кантова и поларије, за облагање зидова лифта Л1. Монтажу плоча урадити лепљењем са лепком за мермер. Подлогу припремити да буде чврста, равна, чиста и сува. Фуговање извршити са масом за фуговање за мермере. Трајно заптивање спојева извести са неутралним силиконом. Обрачун по м² изведене облоге.				
	крило А =3,45+3,8+4,0	m²	11,25	22.800,00	256.500,00
14.	КАМЕНОРЕЗАЧКИ РАДОВИ - укупно				87.072.416,49

Бр.	Опис радова	Јед. мере	Количина	Јединична цена (дин)	Цена (дин)
			А	Б	АхБ
15.	ФАСАДЕРСКИ РАДОВИ				
15.1.	Набавка материјала и постављање фасадне цевасте скеле око објекта. Фасадну скелу урадити по прописима (статичком прорачуну) елемената, добро их учврстити и уземљити. Обрачун по м². =11,31*631,3	m²	7.140,00	480,00	3.427.201,44
15.2.	Набавка материјала и израда вештачког камена на фасади. Вештачки камен извести од разнобојног млевеног мермера је у два тона, са белим и сивим цементом. На очишћену подлогу нанети цементно млеко размере 1:1, које је справљено од сепаратног песка F1, у дебљини слоја од 4-5 mm. Преко овог слоја наноси се први слој дебљине 3 cm "грунт" цементни малтер размере 1:3 справљен од сепаратног песка F1. Други - завршни слој у дебљини од 2 cm наноси се када се први слој просуши. Ова смеса се прави од цемента (белог или сивог) и дробљеног агрегата. Глетовање извести када се нанети слојеви осуше. Завршна обрада је пиковање са урезивањем спојница. Радити у свему према Техничком опису и према постојећем вештачком камену. Одабир састава уз сагласност Конзерваторског надзора. Обрачун по м². фасадни зидови са ознаком Ф31д, Ф31ц, Ф34д, ФГ2 крило А =8,20*(20,8+18,25+0,5+17,80+15,70)-(21,02*1,92+16,93*1,92+17,87*1,92+2,8*1,92*8-3,0*11)		481,83		

Бр.	Опис радова	Јед. мере	Количина	Јединична цена (дин)	Цена (дин)
			А	Б	АхБ
	стубови =3,42*(2*0,23*3,14*3,14)*9 крило Ц стубови =3,75*(2*0,23*3,14*3,14)*5 крило Д фасада =4,19*(8,38+21,87)-(1,75*2,22*3-3,0*3)+3,76*65,0-(1,75*1,92*32+1,7*1,9*3-3,0*35)		139,60 85,04 356,28		
	укупно Пос 15.2.	m²	1.062,75	6.000,00	6.376.495,53
15.3.	Набавка материјала и санација шпалетни од вештачког камена после моонтаже фасадне алуминарије. Све нестабилне делове обити, а шпалетне довести у исправну геометрију у свему према опису за вештачки камен из пос 15.2. Обрачун по м¹, за шпалетне до 25 цм ширине. крило А =3,81*2+4,58*2*3+1,52*2*4 крило Ц =2*(5,5*2+1,5*2)+3,9*2*2 крило Д =1,5*2*31+2,0*2*3+1,65*2*6+1,75*2*28+1,65*4		 47,26 43,60 229,40		
	укупно Пос 15.3.	m¹	320,26	1.800,00	576.468,00
15.4.	Набавка материјала и малтерисање фасадних зидова темомалтером дебљине д=4 цм. Већа оштећења у бетонским површинама санирати адекватним репарационим малтером и то је саставни део позиције. Радити у свему према спецификацији произвођача. Обрачун по м². крило Б зид са ознаком ФЗ 3д	m²	 12,80	2.400,00	30.720,00

Бр.	Опис радова	Јед. мере	Количина	Јединична цена (дин)	Цена (дин)
			А	Б	АхБ
15.5.	Набавка материјалали и обрада разделне греде у крову декоративним малтером са мермерним гранулатом типа кулирпласт у сивом тону. Радити у свему према спецификацији произвођача. Обрачун по м². СС и ТК =(0,20+0,32*2)*10,40	m²	8,74	600,00	5.241,60
15.6.	Набавка материјала и бојење венца бојом за бетон. Пре бојења обрадити постојећи део венца одговарајућим репаратурним малтером. Обрачун по м². СС и ТК =(0,5+0,26+0,54)*(5,65+11,58+4,3+4,95+0,5*2)	m²	35,72	960,00	34.295,04
15.7.	Набавка материјала и израда фасадног декоративног малтера зрнасте структуре у боји по избору пројектанта. Малтер се наноси на доње и бочне стране надстрешнице. Пре наношења декоративног малтера, целу површину доње стране надстрешнице импрегнирати. Обрачун по m². крило Б и Ц северна фасада од осе 10-23	m²	182,76	1.440,00	263.174,40
15.8.	Завршно бојење фасаде фасадном бојом је на бази силиката (пародифузна фасадна боја), тј. минералним премазом на бази воденог стакла, водонепропусним и високопропусним за водену пару и CO2, тип Baumit SilikatColor, или одговарајуће.				

Бр.	Опис радова	Јед. мере	Количина	Јединична цена (дин)	Цена (дин)
			А	Б	АхБ
	Боја се наноси у 2 слоја, у првом слоју разређена са 10-15% чисте воде (по целој површини), у другом слоју разређена макс 5%. Бојење је у нијанси РАЛ 9016. Боју нанети у свему према спецификацији произвођача, са свом потребном припремом зидова и наношењем прајмера. Обрачун по m². крило Б зид канала хоризонталног олука, на крову =48,8*2,05	м²	100,04	720,00	72.028,80
15.9.	Набавка материјала и малтерисање парапетног зида у крову, продужним малтером размере 1:3:9, у два слоја. Први слој дебљине д=1,5 цм радити од грубог, несејаног малтера, а други слој од просејаног малтера дебљине д=0,5 цм. Пре малтерисања површине очистити од прашине, опрати и прскати цементним млеком са додатком просејаног шљунка. Обрачун по m² омалтерисане површине, са радном скелом. крило Б =0,46*(1,44*2+0,6*2)	m²	1,88	1.080,00	2.026,94
15.	ФАСАДЕРСКИ РАДОВИ - укупно				10.787.651,75

Бр.	Опис радова	Јед. мере	Количина	Јединична цена (дин)	Цена (дин)
			А	Б	АхБ
16.	РАЗНИ РАДОВИ				
16.1.	Набавка материјала и облагање равног крова анекса АНКа1 вибропресованим бетонским плочама дебљине д=6 цм. (СС и ТК) Предвидети раздвајући слој -Geotextil 500g/m^2 (филц), као заштитини слој. На спојевима се преклапа 10cm. Вибропресоване плоче постави у слоју ситног шљунка дебљине д=4 цм. Обрачун по м² описане позиције.	m¹	50,85	2.640,00	134.244,00
16.2.	Набавка материјала и санација постојеће дрвене зидне облоге. Дрвену зидну облогу од фурниране иверице потребно је поправити (префурнирати) и потом целу површину лакирати у тону као постојећу. У цену је урачуната и радна скела. Обрачун по м². сала ресторана у крилу Ц =((5,97*14,77)- ((1,95*1,05)*2))+(2,1+1,77)*6,05	m²	107,50	30.000,00	3.224.862,00
16.3.	Чишћење и санација постојећих образних греда степеништа и корита за цвеће, у вестибилу. Постојећу облогу од емајлираних керамичких плочица очистити адекватним средствима, евентуална оштећења и недостајуће плочице заменити са демонтираним плочицама са унутрашњег венца у вестибилу. Обрачун по м². =0,45*(1,4+1,5+3,85)+0,6*9,70	m²	8,86	6.840,00	60.585,30

Предмер и предрачун радова уз ПЗИ реконструкције, доградње и адаптације станичне зграде у железничкој станици Нови Сад

ВЕРЗИЈА 4

Бр.	Опис радова	Јед. мере	Количина	Јединична цена (дин)	Цена (дин)
			А	Б	АхБ
16.4.	Набавка материјала и заптивање простора између цеви и грађевинског отвора. (СС и ТК) Заптивни материјал мора бити незапаљив и еластичан, у свему према избору Пројектанта. Обрачун по комаду отвора.				
	СС и ТК				
	отвор димензија 60/110 цм	ком	1	3.600,00	3.600,00
	отвор димензија 40/50 цм	ком	1	2.160,00	2.160,00
16.5.	Набавка и уградња новог електричног платна за пројекције са даљинским управљачем 200x300цм. Обрачун по комаду				
	сала ресторана у крилу Ц	ком	1	50.000,00	50.000,00
16.6.	Набавка и уградња носача пројектора (пројектор није предвиђен). Обрачун по комаду				
	сала ресторана у крилу Ц	ком	1	6.000,00	6.000,00
16.7.	Набавка материјала и обрада продора кроз зидове за увод каблова. Простор између канала и отвора у зиду попунити са одговарајућим заптивним материјалом, који треба да буде еластичан и незапаљив. Обарачун по комаду обрађеног продора.				
	ЦДУ од А2.12 до А2.15				
	продор 40x5цм	ком	2	1.200,00	2.400,00

Бр.	Опис радова	Јед. мере	Количина	Јединична цена (дин)	Цена (дин)
			А	Б	АхБ
16.8.	Набавка и уградња кровног сливника са кишном заштитном решетком изводи се паралелно са постављањем кровне мембране. Сливник је са изолационом прирубницом од полипропилена (тип HL 62BF или Sarnafil T Drain, Sika T Gully), са интегрисаним грејачем и заштитном решетком од лишћа, пречника Ø160mm и Ø125mm са вертикалним изливом. У зони сливника обострано уз кровни назидак уградити слој термоизолације у ширини од 60 cm и потребне дебљине д= 20 cm (посебно обрачунато у Изолатерским радовима. Обрачун по комаду уграђеног сливника.				-
16.8.1.	сливник Ø 160 мм				
	крило А		8		
	крило Б		3		
	крило Ц		3		
	крило Д		3		
	укупно Пос 16.8.1.	ком	17	13.200,00	224.400,00
16.8.2.	сливник Ø 125 мм				
	крило А		2		
	крило Б		4		
	крило Ц		3		
	укупно Пос 16.8.2.	ком	9	12.000,00	108.000,00
16.9.	Набавка и уградња вертикалних сливника пречника, за одвод воде са терасе. Сливници су типа HL или FPO-Sika или одговарајуће. Сливници се повезују са олучним вертикалама које пролазе кроз стубове. Расити у свему према спецификацији произвођача сливника, сходно материјалу од кога је израђен сливник употребити адекватан прајмер при уградњи.				

Бр.	Опис радова	Јед. мере	Количина	Јединична цена (дин)	Цена (дин)
			А	Б	АхБ
	Обрачун по комаду уграђеног сливника.				
	крило А, пречника 160 mm	ком	2	7.800,00	15.600,00
	крило Ц, тераса, пречника 125 mm	ком	4	7.200,00	28.800,00
16.10.	Набавка материјала и израда тактилне сигнализације од пресоване вулканизиране гуме. Тактилне водиље састоје се од тактилних линија које формирају стазу ширине 40cm (6 линија у ширини), противклизне, у тону RAL 7016, (Nearest shade as per the NCS standard: S8005-820G), LRV=8 Класификација материјала по понашању у пожару класе Bfl-s1 по SRPS EN 13501-1:2019. Тактилна сигнализација се лепи преко камених плоча лепком за огледала, који није агресиван. Према захтеву за отпорност на клизање плоче морају задовољити класу R9 у складу са DIN 51130. Обрачун по м² изведених ознака на површини, размеравање на терену, чишћење подлоге и наношење.				
	крило А				
	приземље				
	=0,4*45,17		18,07		
	крило Б				
	приземље				
	=0,4*69,87		27,95		
	1. спрат				
	=0,4*17,37		6,95		

Бр.	Опис радова	Јед. мере	Количина А	Јединична цена (дин) Б	Цена (дин) АхБ
	крило Ц				
	1. спрат				
	=0,4*6,10		2,44		
	укупно Пос 16.10.	m²	55,40	12.240,00	678.144,96
16.11.	Набавка материјала и израда тактилне сигнализације од пресоване вулканизиране гуме, у тону RAL 7016, (Nearest shade as per the NCS standard: S8005-820G) LRV=8 Тактилни противклизни кругови – формирају поља упозорења димензија 60/60cm, постављају се на местима укрштања стаза од тактилних водилица, кругови су пречника Ø25mm, висине 4mm. Класификација материјала по понашању у пожару, отпорност на пожар класе Bfl-s1, по SRPS EN 13501-1:2019 Тактилна сигнализација се лепи преко камених плоча лепком за огледала, који није агресиван. Према захтеву за отпорност на клизање плоче морају задовољити класу R9 у складу са DIN 51130. Обрачун по м² изведених ознака на површини, размеравање на терену, чишћење подлоге и наношење.				
	крило А				
	приземље				
	=0,6*0,6*6		2,16		
	=0,4*0,4*35		5,6		
	крило Б				
	приземље				
	=0,6*0,6*7		2,52		
	=0,4*0,4*38		6,08		
	1. спрат				
	=0,6*0,6*5		1,8		
	=0,4*0,4*39		6,24		

Бр.	Опис радова	Јед. мере	Количина	Јединична цена (дин)	Цена (дин)
			А	Б	АхБ
	крило Ц 1. спрат =0,6*0,6*2 =0,4*0,4*5		0,72 0,8		
	укупно Пос 16.11.	m²	25,92	10.680,00	276.825,60
16.12.	Набавка материјала и репарација унутрашње застакљене преграде. Прегледати сва стакла, шарке и браву на вратима, евентуално заменити оштећене делове. Соклу од пластифицираног алуминијума уградити преко постојеће дуж целе преграде. У зони спуштеног плафона поставити непровидну фолију на стакла. Обрачун по комаду репарираних преграда у свему према опису из позиције. крило Ц				
16.12.1.	ознака 3пЦ у квадрату унутрашња застакљена преграда зидарска мера 562/572 цм	ком	1	385.756,80	385.756,80
16.12.2.	ознака 4пЦ у квадрату унутрашња застакљена преграда зидарска мера 500/572 цм	ком	1	343.200,00	343.200,00
16.13.	Набавка материјала и репарација постојећих столарских врата. Све евентуалне недостајеће елементе заменити истим, одговарајућим. Прегледати окове и све недостајуће и неисправне елементе заменити новим. Скинути постојећу фарбу, гитовати и бојити бојом за дрво по узбору пројектанта два пута. Обрачун по комаду репарираних врата.				

Бр.	Опис радова	Јед. мере	Количина	Јединична цена (дин)	Цена (дин)
			А	Б	АхБ
	крило А ознака Р у кругу				
16.13.1.	једнокрилна врата зидарска мера 80/215 цм	ком	2	8.256,00	16.512,00
16.13.2.	једнокрилна врата зидарска мера 100/215 цм	ком	34	10.320,00	350.880,00
16.13.3.	двокрилна врата зидарска мера 150/215 цм	ком	1	15.480,00	15.480,00
16.14.	Набавка материјала и репарација постојеће ограде. Скинути постојећу боју са ограде механичким или хемијским средствима, након припреме подлоге, бојити бојом за метал са додатком опиљака гвожђа (Feromikacaссeo), у боји по избору пројектанта . Све нестабилне делове ограде обезбедити. Евентуалне поломљене вертикалне елементе заменити до 20%. Рукохват је од inox цевастог профила који је фиксиран (заварен) за флах од нерђајућег челика, који је постављен преко стубова ограде. Обрачун по м¹ у свему према опису за финално обрађену и монтирану ограду, са свим потребним демонтажама и одвозом шута на депонију.				
	анекс/крило А				
16.14.1.	ознака АО1 у двоструком квадрату Рукохват цевастог профила Ø45мм/2мм	m¹	37,38	7.200,00	269.136,00
16.14.2.	ознака АО2 у двоструком квадрату Рукохват цевастог профила Ø50мм/2мм	m¹	33,21	7.200,00	239.112,00

Бр.	Опис радова	Јед. мере	Количина	Јединична цена (дин)	Цена (дин)
			А	Б	АхБ
16.15.	Набавка и уградња платнених роло скрин застора на моторни погон. Са унутрашње стране фасадне преграде/прозора предвиђена је заштита од сунца роло скрин засторима типа Warema Bracket M. Носачи сенила - конзоле су челичне поцинковане дим.84/54mm са бочним покривним капама. Осовина на коју се намотава платно је алуминијумска пречника мин. Ø40мм. Површинска обрада пластификација у сивој боји. Платно треба да је са алуминијумским рефлектујућим слојем на страни ка стаклу, а на унутрашњој страни је сиве боје. Платно треба да је класе горивости минимум Б1. Управљање застором на моторни погон 230V,50Hz,са нивоом заштите IP44. Радити у свему према Пројекту и графичкој документацији, као и према спецификацији произвођача. Обрачун по м².				
16.15.1.	крило А, ознака прозора А28По =0,86*1,16*2	m²	2,00	22.800,00	45.490,56
16.15.2.	крило Ц, ознака прозора Ц8 =2*(1,8*6,0*2+1,8*4,0)	m²	57,60	22.800,00	1.313.280,00
16.16.	Набавка и уградња платнених роло скрин застора на ручни погон. Са унутрашње стране прозора предвиђена је заштита од сунца роло засторима (PES/PVC 75%). Носачи сенила - конзоле су челичне поцинковане дим. по прорачуну са бочним покривним капама.				

Бр.	Опис радова	Јед. мере	Количина	Јединична цена (дин)	Цена (дин)
			А	Б	АхБ
	Осовина на коју се намотава платно је алуминијумска пречника мин. ØC40мм. Површинска обрада пластификација у сивој боји. Платно треба да је са алуминијумским рефлектујућим слојем на страни ка стаклу а на унутрашњој страни је сиве боје. Платно треба да је класе горивости минимум Б1. Управљање застором ручно. Радити у свему према Пројекту и графичкој документацији, као и према спецификацији произвођача. Обрачун по м².				
16.16.1.	крило А =21,07*1,92*2+1,2*1,95*2+1,95*(1,3+2,4+2,65)+3,22*1,92*7+2,8*1,92*5+2,3*1,95*2+1,15*1,95*3+2,3*1,95*3+1,15*1,95*3+2*1,17*1,92+26,21*1,92+18,06*1,92	м²	293,50	7.200,00	2.113.194,96
16.16.2.	крило Д, ознака прозора Д7 =1,75*1,97*53	м²	182,72	7.200,00	1.315.566,00
16.17.	Набавка и уградња новог електричног платна за пројекције са даљинским управљачем 200*300цм. (сала ресторана у крилу Ц) Обрачун по комаду	ком	1,00	50.000,00	50.000,00
16.18.	Набавка и уградња носача пројектора у сали ресторана, крило Ц (пројектор није предвиђен). Обрачун по комаду	ком	1	6.000,00	6.000,00

Бр.	Опис радова	Јед. мере	Количина	Јединична цена (дин)	Цена (дин)
			А	Б	АхБ
16.19.	Набавка материјала и обрада продора кроз зидове за увод каблова. (ЦДУ од А2.12 до А2.15) Простор између канала и отвора у зиду попунити са одговарајућим заптивним материјалом, који треба да буде еластичан и незапаљив. Обарачун по комаду обрађеног продора.				
	продор 40x5цм	ком	2	1.200,00	2.400,00
16.20.	Набавка материјала и постављање жуте траке упозорења на степеништу у вестибилу зграде. На први и последњи степеник (газиште) поставити упозоравајућу противклизну траку, ширине 50mm, савијену преко ивице степеника (на чело) 10 mm. Трака треба да буде непрекинута и са контрастом од минимум 60 LRV. Предлаже се постављање противклизних трака типа Rapp, произвођача Unnix safety, или одговарајуће. Ове траке су изрђене од висококвалитетних смола и алуминијум оксида и отпорне су на временске услове, со и друга хемијска средства. Предвиђене траке су у тону RAL 1016 - Sulphur yellow, LRV = 71 %, фактор противклизности класе R10 у складу са DIN 51130:2004.Отпорност на пожар класе Bfl-s1, према стандарду EN 13 501- 1:2019 Обрачун по м¹.				
	крило Б =3,61*4	m¹	14,44	1.200,00	17.328,00

Бр.	Опис радова	Јед. мере	Количина	Јединична цена (дин)	Цена (дин)
			А	Б	АхБ
16.21.	Репарација елемената скинутих са фасаде објекта. Сва слова натписа железничке станице латинично ћириличног, грб града и сат, очистити и репарирати у свему према нормама и упутствима завода за заштиту споменика културе Нови Сад и поново монтирати на место одакле су демонтирани. Обрачун по комаду. ћирилично/ латинични натпис, крило Б и Ц, северна фасада од осе 10-23 и јужна фасада	ком	2	36.000,00	72.000,00
	грб града	ком	1	12.000,00	12.000,00
	сат	ком	1	18.000,00	18.000,00
16.22.	Завршно чишћење просторија са прањем комплетне столарије и браварије, стакала и др, непосредно пред технички пријем. Обрачун по м². СС и ТК крило А крило Б крило Ц крило Д		262,68 3.402,02 2.917,41 788,16 2.293,64		
	укупно Пос 16.21.	m²	9.663,91	72,00	695.801,52
16.	РАЗНИ РАДОВИ - укупно				12.096.759,70

Бр.	Опис радова	Јед. мере	Количина	Јединична цена (дин)	Цена (дин)
			А	Б	АхБ
17.	МОБИЛИЈАР				
17.1.	комбиновани ормар Набавка материјала, израда, транспорт и монтажа комбинованог ормара за гардеробу и за складиштење канцеларијске опреме у крилу А. Корпус и уградни елементи од универа, леђа пуна - вертикална подеона плоча и полице кантују се PVC траком 0,4 mm. Крила врата ормана се кантују АБС траком 2 мм. Горња плоча ормана од универа 25 мм, кантована АБС траком 2 мм. Корпус ормана одигнут од пода 10 cm, на ногицама потребне носивисти са могућношћу подешавања висине. Ручице су од ливене пластике у боји алиминијум мат. Произвођач је дужан да уради радионичке цртеже на које треба да добије сагласност пројектанта и наручиоца. Боја универа по избору пројектанта. Обрачун по комаду.				
17.1.1.	ознака П1 у двоструком ромбу орман димензија100/45/200 цм	ком	3	26.400,00	79.200,00
17.1.2.	ознака П2 у двоструком ромбу орман димензија 100/60/200 цм	ком	7	28.800,00	201.600,00
17.2.	комода Набавка, транспорт и испорука комоде у канцеларијама . Комода је израђена од универа д=18 мм, у дезену бељени храст. Овај елемент ја смештен у канцеларијама шефа станице и отправника возова.				

Бр.	Опис радова	Јед. мере	Количина	Јединична цена (дин)	Цена (дин)
			А	Б	АхБ
	Доњи сегмент (димензија 85(80) x 40 x 75 cm) је са вратима и по једном полицом прилагодљиве висине, распоређеном као у шеми. Сокла ормана је висине 10 cm. Све елементе корпуса кантовати PVC кант траком 0.4 mm, крила врата кантовати ABS траком 2 mm. Ручице су од ливене пластике у боји алиминијум мат. Произвођач је дужан да уради радионичке цртеже на које треба да добије сагласност пројектанта и наручиоца. Боја универа по избору пројектанта. Обрачун по комаду.				
17.2.1.	ознака К1 у двоструком ромбу димензија 85/40/75 цм	ком	10	11.092,50	110.925,00
17.2.2.	ознака К2 у двоструком ромбу димензија 80/40/75 цм	ком	4	10.440,00	41.760,00
17.3.	фиокар - мобилни				
	Набавка материјала, израда, транспорт и монтажа фиокара у шалтеру билетарнице - мобилни. Састоји се из касете са три фиоке по висини, на клизачима, ширине 40 cm све израђено од универа д= 18 mm, са централном бравицом на предњој страни горње фиоке. Чела фиока кантована ABS траком 2 mm. Корпус касете за кућиште рачунара и фиока кантован PVC тарком 0.4 mm. Под фиоке лесонит, бели, 3 mm. Ручице су од ливене пластике у боји алиминијум мат. Касета фиокара се поставља на 4 ротирајућа точкића Ø 50 mm од полипропилена, са металном плочицом за монтажу. Носивост точка 30 kg.				

Бр.	Опис радова	Јед. мере	Количина	Јединична цена (дин)	Цена (дин)
			А	Б	АхБ
	Произвођач је дужан да уради радионичке цртеже на које треба да добије сагласност пројектанта и наручиоца. Боја универа по избору пројектанта. ознака Кс1 у двоструком ромбу димензија 40/55/55 цм	ком	9	5.412,00	48.708,00
17.4.	радни сто Набавка и уградња радног стола, крило А. Радна плоча стола израђена је од универа дебљине 30 mm, у дезену бељени храст, кантована ABS траком 2 mm. Конструкција стола је од квадратних челичних профила димензија 30x30 mm, са PVC стопама. Завршна обрада је пластификација у боји алуминијума мат - RAL 9006. Веза радне плоче стола и металне конструкције је одговарајућим вијцима, према систему и спецификацији произвођача. Произвођач је дужан да изради радионичке цртеже и на њих добије сагласност пројектанта и наручиоца. Обрачун по комаду описане позиције. ознака С1 у двоструком ромбу димензија 160/80/75 цм	ком	5	18.480,00	92.400,00
17.5.	радни сто за састанке Набавка и уградња радног стола за састанке код шефа станице и шефа робног саобраћаја. Радна плоча стола израђена је од универа дебљине 30 mm, кантована ABS траком 2 mm. Конструкција стола је од квадратних челичних профила димензија 30x30 mm, са PVC стопама.				

Бр.	Опис радова	Јед. мере	Количина	Јединична цена (дин)	Цена (дин)
			А	Б	АхБ
	Завршна обрада је пластификација у боји алуминијума мат - RAL 9006. Веза радне плоче стола и металне конструкције је одговарајућим вијцима, према систему и спецификацији произвођача. Произвођач је дужан да изради радионичке цртеже и на њих добије сагласност пројектанта и наручиоца. Обрачун по комаду описане позиције. ознака С2 у двоструком ромбу димензија 120/70/75 цм	ком	4	10.080,00	40.320,00
17.6.	сто за повијање беба Набавка и испорука стола за повијање беба. Сто за повијање беба димензија: ш 105 х д 60 х в 90 cm, из медицинског програма фирме "Медицинска опрема Београд", или одговарајуће. Конструкција од металних пластифицираних кутијастих профила са PVC стопама. Површина за повијање је са заштитном оградицом са три стране висине око 10 cm од иверице. Крајеви оградице су са слободне дуже стране стола заобљени. Површина за повијање је тапацирана сунђером, завршно пресвучена винил кожом, у тону по избору пројектанта. Доња полица од металне мреже у раму од кутијастих металних пластифицираних профила постављена на висину 30 cm од пода. Обрачун по комаду. ознака БК у двоструком ромбу сто за повијање беба димензија 105/60/90 cm	ком	3	33.600,00	100.800,00

Бр.	Опис радова	Јед. мере	Количина	Јединична цена (дин)	Цена (дин)
			А	Б	АхБ
17.7.	кухињски елементи Набавка материјала, израда и уградња доњег кухињског елемента са вратима. Кухињски делови, израђени од универа д= 18 mm, све у белој боји. Све елеменате корпуса кантовати PVC кант траком 0,4 mm, крила врата кантовати АБС траком 2 mm. Доњи елемент се поставља на PVC ногице са могућношћу подешавања висине. Сокла за спој доњег елемента и пода је алуминијум мат. Везује се за ногу доњег елемента помоћу одговарајуће PVC шнале. Висина сокле је 10 cm. Радна плоча је од унувера д= 30 mm, завршно са водонепропусном фолијом. У радну плочу се уграђује једноделна судопера у елеменат Е1. На радну плочу дуж све три стране поред зида поставља се дихтунг лајсна, алуминијум мат. Ручице су од ливене пластике у боји алиминијум мат. Произвођач је дужан да изради радионичке цртеже и на њих добије сагласност пројектанта и наручиоца. Боја универа по избору пројектанта. Обрачун по комаду, уграђене позиције. ознака Е у двоструком ромбу				
17.7.1.	ознака Е1 кухињски доњи елемент димензија 80/60/85 цм	ком	1	14.400,00	14.400,00
17.7.2.	ознака Е1 кухињски доњи елемент димензија 55/60/85 цм	ком	1	9.900,00	9.900,00

Бр.	Опис радова	Јед. мере	Количина	Јединична цена (дин)	Цена (дин)
			А	Б	АхБ
17.8.	гардеробна стена Набавка материјала, израда и уградња гардеробне стене. Зидна гардеробна стена је пројектована као плоча од универа дебљине 18 мм, фиксирана на зид шрафљењем, са капицама које покривају место бушења плоче. Плочу кантовати АБС траком 2 мм. На плочу фиксирати минимум 9 кука од нерђајућег челика, као и жичану корпу за одлагање кишобрана - по избору пројектанта. Боја плоче универа према избору Пројектанта. Произвођач је дужан да изради радионичке цртеже и на њих добије сагласност пројектанта и наручиоца. Обрачун по комаду, уграђене позиције. ознака Г у двоструком ромбу гардеробна стена димензија 80//215 цм	ком	2	22.916,67	45.833,33
17.9.	канцеларијска столица Набавка и транспорт радне столице носивости до 150 кг, са ергономски обликованин седиштем и наслоном за леђа, предвиђена за коришћење 24 сата дневно 7 дана у недељи. Постоље је метална хромирана петокрака звезда са пет PVC точкова за потребну носивост. Столица са седиштем, наслоном за леђа и ергономски обликованим наслоном за главу који се подешава по висини. Снабдевено осцилијућим механизмом за љуљање наслона и петостепено регулисање угла наслона и седалног дела. Поседује маханизам за подешавање висине седишта.				

Бр.	Опис радова	Јед. мере	Количина	Јединична цена (дин)	Цена (дин)
			А	Б	АхБ
	Седиште је тапацирано и пресвучено платном у црној боји. Леђа и наслон за главу су од mesh платнау црној боји, који пропушта топлоту коју производи тело корисника. Руконаслони су хромирани са могућношћу подешавања по ширини. Произвођач је дужан да добије сагласност пројектанта и наручиоца на изабрани модел. ознака РС1 у двоструком ромбу димензија 60/60 цм	ком	9,00	18.000,00	162.000,00
17.10.	пулт за умиваоник Набавка материјала и израда пулта за умоиваоник са огледалом у просторији за превијање беба. Пулт је израђен од прохромске потконструкције, профили 40/40 cm и 60/40 cm, који се облажу компакт плочама дебљине 1мм, у тону индиго плава. У пулт се уграђује лавабо димензија 60/48 cm (лавабо је предмет Пројекта Хидротехничких инсталација). Ширина пулта је 60 cm, доњи део, односно фронт је ширине 20 cm, на висини од 85 cm. Бочне стране зида се такође облажу компакт плочама у ширини пулта и висини од 106 , односно 120 cm, све према шеми. Произвођач је дужан да уради радиоиичке цртеже на које треба да добије сагласност пројектанта и наручиоца. Боја компакт плоча по избору пројектанта. Мере узети на лицу места. Обрачун по комаду израђене и монтиране позиције у свему према опису.				

Бр.	Опис радова	Јед. мере	Количина	Јединична цена (дин)	Цена (дин)
			А	Б	АхБ
	ознака Пу у двоструком ромбу пулт за лавабо димензија 320/60/85 цм	ком	1	48.000,00	48.000,00
17.11.	огледало изнад пулта за умиваоник Набавка и постављање огледала. Огледало се поставља на висини од 120 cm од пода, лепи се на медијапан плочу преко дрвене потконструкције на растојању од 103 cm. Огледало се састоји из три сегмента ширине 103 cm и висине 80 cm. Предвиђена је уградња лед траке иза доње стране огледала. Произвођач је дужан да уради радионичке цртеже на које треба да добије сагласност пројектанта и наручиоца. Мере узети на лицу места. Обрачун по комаду описане позиције.				
	ознака Ог у двоструком ромбу огледало димензија 103/80 цм	ком	1	5.932,80	5.932,80
17.12.	маска за шалтер билетарнице Набавка материјала, израда и монтажа маске на месту демонтираних радијатора. Маска је израђена од челичне подконструкције профили 40/40 cm, и 60/40 cm, , који се облажу фундер макс плочама дебљине 1mm у тону антрацит. Плоче су подељене у три сегмента, димензија према шеми, између сегмената извести фугу од 5mm. Преко сваког сегмената лепи се плоча од перфорираног лима д=3 mm, димензија 178/77mm у тону по захтеву Инвеститора. Плоче резати ласерски, ивице фино обрадити.				

Бр.	Опис радова	Јед. мере	Количина	Јединична цена (дин)	Цена (дин)
			А	Б	АхБ
	Сокла је висине 12 cm, израђена од пластифицираног лима који је лепљен на шпер плочу или иверицу. Лим пластифицирати у боји према захтеву Инвеститора (плава, црвена и жута) Произвођач је дужан да уради радионичке цртеже на које треба да добије сагласност пројектанта и наручиоца. Боја плоча по избору пројектанта. Мере узети на лицу места. Обрачун по комаду описане позиције.				
	ознака М у двоструком ромбу маска димензија 562/105 cm	ком	6	21.600,00	129.600,00
17.13.	касете за пртљаг путника				
	Набавка и постављање ормара са касетама димензија 40/42(43)/50 цм, односно 35/42(43)/50 цм, израђеног од челичног лима дебљине18 мм, у тону Рал 7035 (светло сива). Касете фарбати прскањем са електростатичком заштитом. Крило врата сваке касете је са ојачањем, снабдевено сигурносном бравицом са два кључа и металним рамом за ознаку касете. Уместо браве са кључевима може се уградити електронска брава или брава на жетон. Ормар је су издигнут од пода на металним ногицама, висине 10 цм. Обрачун по комаду ормара са касетама.				
17.13.1.	ознака Л у двоструком ромбу ормар са осам касета димензија 40/42(43)/50 цм димензија 80/180/50 цм	ком	28	36.000,00	1.008.000,00
17.13.2.	ознака Л1 у двоструком ромбу ормар са осам касета димензија 35/42(43)/50 цм димензија 70/180/50 цм	ком	33	32.000,00	1.056.000,00

Бр.	Опис радова	Јед. мере	Количина	Јединична цена (дин)	Цена (дин)
			А	Б	АхБ
17.14.	спојене столице за чекаоницу				
	Набавка, транспорт и испорука столице за чекаоницу модел Ерго тип С4, Техномаркет или одговарајуће. Конструкција је од челичних профила, израђена тако да повезује два седишта са наслонима. Димензије производа: дужина 1150 мм, висина са наслоном740 мм, ширина 565 мм, висина седишта од пода 420 мм. Седиште и наслон су израђени од декапираног лима, завршно обрађени електростатичком пластификацијом. Неопходно је да радијус предњег седалног дела износи мин 10-15мм а бочних ивица мин 2мм. Боја пластификације у тону Рал 7016. Обрачун по комаду испоручене позиције.				
	ознака Ч, спојене столице за чекаоницу, са два седишта				
	крило А	ком	4	12.672,00	50.688,00
	крило Б				
	приземље	ком	54	12.672,00	684.288,00
	1.спрат	ком	54	12.672,00	684.288,00
17.15.	Набавка и транспорт и испорука корпе за отпатке са улошком, модел ММР01010, произвођач Техномаркет или одговарајуће. Корпа је израђена од лима дебљине д=0,8 мм, завршно заштићена пластификацијом, боја црна Рал 7016, 250/660250 мм (дужина, ширина, висина)				
	ознака Ђ1, корпа за смеће				
	крило А	ком	6	14.400,00	86.400,00
	крило Б				
	приземље	ком	9	14.400,00	129.600,00
	1.спрат	ком	15	14.400,00	216.000,00

Бр.	Опис радова	Јед. мере	Количина	Јединична цена (дин)	Цена (дин)
			А	Б	АхБ
17.16.	Набавка, испорука и монтажа зидне облоге од фурнираних панела на потконструкцији (типа Фундермакс, или слично) са поделом и дезеном по узору на оригиналну дрвену облогу. Радити према детаљима у пројекту и према договору и детаљима одабраног произвођача плоча и пројектанта. Ценом обухватити сав спојни материјал, шрафове, а у свему према програму одабраног произвођача У склопу позиције предвидети израду радиоличких цртежа на које је неопходно добијање сагласности пројектанта и надзорног органа. Обрацун по m² комплетно изведене позиције. <u>крило Б</u> 1. спрат облога у оси 17	m²	27,32	11.000,00	300.465,00

Бр.	Опис радова	Јед. мере	Количина	Јединична цена (дин)	Цена (дин)
			А	Б	АхБ
17.17.	Набавка, испорука и монтажа четвртасте саксије Milenium. Саксије су четвртастог облика, произведене од чврсте и отпорне пластике, у боји RAL 7016. Millenium саксије имају скривену тацну за одвођење вишка воде,које се једноставно празне скидањем затварача, а који се такође не види. Саксија има точкиће. Површина саксије је украшена благим неравнинама. Димензије саксије су 49x49x49 цм. Запремина саксије је 80 литара. Саксија је израђена од еколошких материјала који нису бојени,токсични и могу се рециклирани. Произвођач Urban Garden или слично. Обрачун по комаду. У цену улази и потребна количина хумуса и садни материјал по избору инвеститора.				
	крило Б, димензије 49x49x49цм	ком	4	15.000,00	60.000,00
17.18.	Набавка, испорука и монтажа округле саксије "BRAVO ANTRACIT ". Браво саксија елегантног облика и дизајна (као на слици), произведена од чврсте и отпорне пластике, у боји RAL 7016. Саксија је израђена од еколошких материјала који нису бојени,токсични и могу се рециклирани. Произвођач Urban Garden или слично. Обрачун по комаду. У цену улази и потребна количина хумуса и садни материјал по избору инвеститора.				
	крило Б, димензије Ø45цм	ком	5	8.000,00	40.000,00
17.	МОБИЛИЈАР - укупно				5.447.108,13

Бр.	Опис радова	Јед. мере	Количина	Јединична цена (дин)	Цена (дин)
			А	Б	АхБ
18.	СИСТЕМ ЗАШТИТЕ ОД ПТИЦА				
18.1.	Набавка и уградња система заштите од птица. Систем заштите се односи на заштиту спољашности и унутрашњости.				
18.1.1.	Спољни систем заштите се састоји од:				
18.1.1.1.	super BirdXPeller PRO са монтажом: - звучни растеривач птица - ради на градску ел. мрежу - емитује звуке грабљивица и рањених птица - 4 звучника са по 30м кабла				
18.1.1.2.	шиљци за заштиту од птица са поставком -дужина основе – 0.5 м '-дужина шиљка 10 цм '-ширина појаса заштите 30-35 цм '-нерђајући челик '-поликарбонатна база				
18.1.1.3.	сова страшило на постољу са монтажом -раширена крила и позиција за хватање плена -застрашујуће, стаклене очи прате штеточине '-распон крила је 1м '-сова страшило плаши и тера птице штеточине и друге мале животиње '-флексибилна крила се померају				
18.1.2.	Унутрашњи систем заштите се састоји од:				
18.1.2.1.	BroadBand PRO растеривач птица, са монтажом - ултразвучни и звучни принцип рада '- четири звучника са по 30 м кабла '- за спољну и унутрашњу употребу '- растерује све врсте птица				
18.1.2.2.	Ultrason X са монтажом - ултразвучни принцип рада '- четири звучника са по 30 м кабла '- за спољну и унутрашњу употребу '- растерује све врсте птица				

Бр.	Опис радова	Јед. мере	Количина	Јединична цена (дин)	Цена (дин)
			А	Б	АхБ
18.1.2.3.	шиљци за заштиту од птица са поставком -дужина основе – 0.5 м '-дужина шиљка 10 цм '-ширина појаса заштите 30-35 цм '-нерђајући челик '-поликарбонатна база				
18.1.1.1.	ватрени ге л са поставком -растерује све врсте птица '-рефлектује УВ зраке '-птицама делује као ватра				
18.1.2.5.	pigeons Free GEL за заштиту од птица са наношењем -отпоран на кишу, снег, лед и сунце '-птицама ствара непријатност, односно спречава слетање на штићеним позицијама '-покрива Обрачун по комплету описане позиције за заштиту спољашности и унутрашњости.	компл	1	1.820.500,00	1.820.500,00
18.	СИСТЕМ ЗАШТИТЕ ОД ПТИЦА - укупно				1.820.500,00

САОБРАЋАЈНИ ИНСТИТУТ ЦИП д.о.о.
Немањина 6/IV, 11000 Београд

Предмер и предрачун радова уз ПЗИ реконструкције, доградње и адаптације станичне зграде у железничкој станици Нови Сад

ВЕРЗИЈА 4

Бр.	Опис радова	Јед. мере	Количина	Јединична цена (дин)	Цена (дин)
			А	Б	АхБ
	РЕКАПИТУЛАЦИЈА				
1.					29.795.423,23
2.	ЗЕМЉАНИ РАДОВИ				130.172,75
3.	БЕТОНСКИ И АРМИРАНО БЕТОНСКИ РАДОВИ				11.253.908,05
4.	АРМИРАЧКИ РАДОВИ				1.375.835,00
5.	ЗИДАРСКИ РАДОВИ				16.153.457,64
6.	СУВОМОНТАЖНИ РАДОВИ				41.487.223,80
7.	ИЗОЛАТЕРСКИ РАДОВИ				41.575.834,77
8.	АЛУМИНАРИЈА И БРАВАРСКИ РАДОВИ				150.028.375,02
9.	ЛИМАРСКИ РАДОВИ				1.819.710,66
10.	ЧЕЛИЧНА КОНСТРУКЦИЈА				9.346.294,00
11.	КЕРАМИЧАРСКИ РАДОВИ				17.759.256,54
12.	ПОДОПОЛАГАЧКИ РАДОВИ				16.816.998,00
13.	МОЛЕРСКО ФАРБАРСКИ				13.298.502,38
14.	КАМЕНОРЕЗАЧКИ РАДОВИ				87.072.416,49
15.	ФАСАДЕРСКИ РАДОВИ				10.787.651,75
16.	РАЗНИ РАДОВИ				12.096.759,70
17.	МОБИЛИЈАР				5.447.108,13
18.	СИСТЕМ ЗАШТИТЕ ОД ПТИЦА				1.820.500,00
				УКУПНО (дин):	468.065.427,91
				ПДВ 20%	93.613.085,58
				УКУПНО СА ПДВ-ом	561.678.513,49

срачунале:

Тања Циганови̇ћ, арх. тех.

Маја Шуша, дипл.инж.арх.

Одговорни пројектант архитектуре:

Бранислава Лазовић, дипл.инж.арх.

Одговорни пројектант конструкције:

Београд, октобар 2023.

Слободан Наумовић, дипл.инж.грађ.

1/1.1.7. ГРАФИЧКА ДОКУМЕНТАЦИЈА

1/1.1.7 САДРЖАЈ ГРАФИЧКЕ ДОКУМЕНТАЦИЈЕ:

бр. цртежа	назив цртежа	размера
	ПОСТОЈЕЋА СТАЊЕ	
Ц01	СИТУАЦИЈА - НИВО са трга	1:500
	КРИЛО „А“	
Ц01а	ПОЗИЦИЈЕ ГРАЂЕВИНСКЕ ФИЗИКЕ	
Ц02	ОСНОВА ТЕМЕЉА СА ПЛАНОМ РУШЕЊА	1:100
Ц03	ОСНОВА ПРИЗЕМЉА - КРИЛО „А“	1:100
Ц03а	ОСНОВА ПРИЗЕМЉА - КРИЛО „А“ СА ПЛАНОМ РУШЕЊА	1:100
Ц04	ОСНОВА ПРВОГ СПРАТА – КРИЛО „ А“	1:100
Ц04а	ОСНОВА ПРВОГ СПРАТА – КРИЛО „ А“ СА ПЛАНОМ РУШЕЊА	1:100
Ц05	ОСНОВА ДРУГОГ СПРАТА – КРИЛО „ А“	1:100
Ц05а	ОСНОВА ДРУГОГ СПРАТА – КРИЛО „ А“ СА ПЛАНОМ РУШЕЊА	1:100
Ц06	ОСНОВА КРОВА	1:100
Ц07	ПРЕСЕК 1-1 КРИЛО „А“ ПОСТОЈЕЋЕ	1:100
Ц08	ПРЕСЕК 2-2 КРИЛО „А“ ПОСТОЈЕЋЕ	1:100
Ц09	ПРЕСЕК 3-3 КРИЛО „А“ ПОСТОЈЕЋЕ	1:100
Ц10	КРИЛО „А“ ЈУЖНА ФАСАДА ПОСТОЈЕЋЕ	1:100
Ц11	КРИЛО „А“ СЕВЕРНА ФАСАДА ПОСТОЈЕЋЕ	1:100
Ц12	КРИЛО „А“ ЗАПАДНА ФАСАДА ПОСТОЈЕЋЕ	1:100
	КРИЛО „Б“	
Ц13	ОСНОВА ТЕМЕЉА КРИЛО „Б“ СА ПЛАНОМ РУШЕЊА	1:100
Ц14	ОСНОВА ПРИЗЕМЉА - КРИЛО „Б“	1:100
Ц14а	ОСНОВА ПРИЗЕМЉА - КРИЛО „Б“ СА ПЛАНОМ РУШЕЊА	1:100
Ц15	ОСНОВА ПРВОГ СПРАТА – КРИЛО „ Б“	1:100
Ц15а	ОСНОВА ПРВОГ СПРАТА – КРИЛО „ Б“ СА ПЛАНОМ РУШЕЊА	1:100
Ц16	ОСНОВА ДРУГОГ СПРАТА – КРИЛО „ Б“	1:100
Ц16а	ОСНОВА ДРУГОГ СПРАТА – КРИЛО „ Б“ СА ПЛАНОМ РУШЕЊА	1:100
Ц17	ОСНОВА КРОВА- КРИЛО „ Б“	1:100
Ц18	ПРЕСЕК 1-1	1:100
Ц19	ПРЕСЕК 2-2	1:100
Ц20	ПРЕСЕК 3-3	1:100
Ц21	ЈУЖНА ФАСАДА	1:100
Ц22	СЕВЕРНА ФАСАДА	1:100
	КРИЛО „Ц“	
Ц23	ОСНОВА ТЕМЕЉА КРИЛО „Ц“ СА ПЛАНОМ РУШЕЊА	1:100
Ц24	ОСНОВА ПРИЗЕМЉА - КРИЛО „Ц“	1:100
Ц24а	ОСНОВА ПРИЗЕМЉА - КРИЛО „Ц“ СА ПЛАНОМ РУШЕЊА	1:100
Ц25	ОСНОВА ПРВОГ СПРАТА – КРИЛО „ Ц“	1:100
Ц25а	ОСНОВА ПРВОГ СПРАТА – КРИЛО „ Ц“ СА ПЛАНОМ РУШЕЊА	1:100

Ц26	ОСНОВА КРОВА- КРИЛО „ Ц“	1:100
Ц27	ПРЕСЕК 1-1- КРИЛО „ Ц“	1:100
Ц28	ПРЕСЕЦИ 2-2 И 3-3- КРИЛО „ Ц“	1:100
Ц29	ЈУЖНА ФАСАДА КРИЛО „Ц“	1:100
Ц30	СЕВЕРНА ФАСАДА КРИЛО „Ц“	1:100
Ц31	ИСТОЧНА ФАСАДА КРИЛО „Ц“	1:100
	КРИЛО „Д“	1:100
Ц32	ОСНОВА ТЕМЕЉА КРИЛО „Д“	1:100
Ц33	ОСНОВА ПРИЗЕМЉА - КРИЛО „Д“	1:100
Ц33а	ОСНОВА ПРИЗЕМЉА - КРИЛО „Д“ СА ПЛАНОМ РУШЕЊА	1:100
Ц34	ОСНОВА ПРВОГ СПРАТА – КРИЛО „ Д“	1:100
Ц34а	ОСНОВА ПРВОГ СПРАТА – КРИЛО „ Д“ СА ПЛАНОМ РУШЕЊА	1:100
Ц35	ОСНОВА КРОВА- КРИЛО „ Д“	1:100
Ц36	ПРЕСЕК 1-1 -КРИЛО „ Д“	1:100
Ц37	ПРЕСЕЦИ 2-2 И 3-3 -КРИЛО „ Д“	1:100
Ц38	ЈУЖНА ФАСАДА КРИЛО „Д“	1:100
Ц39	СЕВЕРНА ФАСАДА КРИЛО „Д“	1:100
Ц40	ИСТОЧНА ФАСАДА КРИЛО „Д“	1:100
	НОВОПРОЈЕКТОВАНО СТАЊЕ	
Ц41	СИТУАЦИЈА - ПРИЗЕМЉЕ НИВО УЛИЦЕ НОВОПРОЈЕКТИВАНО	1:250
Ц42	ПОЗИЦИЈЕ ГРАЂЕВИНСКЕ ФИЗИКЕ	
	КРИЛО „А“	
Ц43	ОСНОВА ТЕМЕЉА СА ПЛАНОМ ЗИДАЊА	1:100
Ц44	ОСНОВА ПРИЗЕМЉА - КРИЛО „А“	
Ц44а	ОСНОВА ПРИЗЕМЉА - КРИЛО „А“ СА ПЛАНОМ ЗИДАЊА	1:100
Ц45	ОСНОВА ПРВОГ СПРАТА – КРИЛО „ А“	1:100
Ц45а	ОСНОВА ПРВОГ СПРАТА – КРИЛО „ А“ СА ПЛАНОМ ЗИДАЊА	1:100
Ц46	ОСНОВА ДРУГОГ СПРАТА- КРИЛО „А“	1:100
Ц46а	ОСНОВА ДРУГОГ СПРАТА- КРИЛО „А“ СА ПЛАНОМ ЗИДАЊА	1:100
Ц46б	ЛИФТ“ Л1“- ОСНОВЕ, ПРЕСЕЦИ, ИЗГЛЕДИ	1:50
Ц46в	ЛИФТ“ Л1“ РАЗВИЈЕНА ПОВРШИНА СТАКЛЕНЕ ФАСАДЕ ЛИФТА	1:50
Ц46г	ЛИФТ“ Л1“ РАЗВИЈЕНА ПОВРШИНА ФАСАДЕ ЛИФТА ОД КОМПОЗИТНОГ ПАНЕЛА	1:50
Ц47	ОСНОВА КРОВА КРИЛА „А“	1:100
Ц48	ПРЕСЕК 1-1 КРИЛА „А“	1:100
Ц49	ПРЕСЕК 2-2 - КРИЛА „А“	1:100
Ц50	ПРЕСЕК 3-3 , 3а-3а КРИЛА „А“	1:100
Ц51	ПРЕСЕК 4-4- КРИЛА „А“	1:100
Ц52	ПРЕСЕК 5-5 - КРИЛА „А“	1:100
Ц53	ЈУЖНА ФАСАДА - КРИЛА „А“	1:100
Ц54	СЕВЕРНА ФАСАДА- КРИЛА „А“	1:100
Ц55	ЗАПАДНА ФАСАДА- КРИЛА „А“	1:100
	КРИЛО „Б“	

Ц56	ОСНОВА ТЕМЕЉА СА ПЛАНОМ ЗИДАЊА	1:100
Ц57	ОСНОВА ПРИЗЕМЉА - КРИЛО „Б“	1:100
Ц57а	ОСНОВА ПРИЗЕМЉА - КРИЛО „Б“ СА ПЛАНОМ ЗИДАЊА	1:100
Ц57б	ДИСПОЗИЦИЈА ТАКТИЛНИХ ТРАКА ЗА СЛАБОВИДЕ ОСОБЕ-ОСНОВА ПРИЗЕМЉА крило „ А“ и „ Б“	1:100
Ц58	ОСНОВА ПРВОГ СПРАТА – КРИЛО „ Б“	1:100
Ц58а	ОСНОВА ПРВОГ СПРАТА – КРИЛО „ Б“ СА ПЛАНОМ ЗИДАЊА	1:100
Ц58б	ДИСПОЗИЦИЈА ТАКТИЛНИХ ТРАКА ЗА СЛАБОВИДЕ ОСОБЕ-ОСНОВА ПРВОГ СПРАТА крило „ Б“ и „ Ц“	1:100
Ц59	ОСНОВА ДРУГОГ СПРАТА- КРИЛО „Б“	1:100
Ц59а	ОСНОВА ДРУГОГ СПРАТА- КРИЛО „Б“ СА ПЛАНОМ ЗИДАЊА	1:100
Ц60	ОСНОВА КРОВА КРИЛО „Б“	1:100
Ц61	ПРЕСЕК 1-1- КРИЛО „Б“	1:100
Ц62	ПРЕСЕК 1а-1а- КРИЛО „Б“	1:100
Ц63	ПРЕСЕК 1б-1б -КРИЛО „Б“	1:100
Ц64	ПРЕСЕК 2-2- КРИЛО „Б“	1:100
Ц65	ПРЕСЕК 3-3 -КРИЛО „Б“	1:100
Ц66	ПРЕСЕК 4-4- КРИЛО „Б“	1:100
Ц67	ПРЕСЕК 5-5- КРИЛО „Б“	1:100
Ц68	ПРЕСЕК 6-6- КРИЛО „Б“	1:100
Ц69	ЈУЖНА ФАСАДА - КРИЛО „Б“	1:100
Ц70	СЕВЕРНА ФАСАДА- КРИЛО „Б“	1:100
	КРИЛО „Ц“	
Ц71	ОСНОВА ТЕМЕЉА КРИЛО „Ц“ СА ПЛАНОМ ЗИДАЊА	1:100
Ц72	ОСНОВА ПРИЗЕМЉА - КРИЛО „Ц“	1:100
Ц72а	ОСНОВА ПРИЗЕМЉА - КРИЛО „Ц“ СА ПЛАНОМ ЗИДАЊА	1:100
Ц73	ОСНОВА ПРВОГ СПРАТА – КРИЛО „ Ц“	1:100
Ц73а	ОСНОВА ПРВОГ СПРАТА – КРИЛО „ Ц“ СА ПЛАНОМ ЗИДАЊА	1:100
Ц74	ОСНОВА КРОВА- КРИЛО „ Ц“	1:100
Ц75	ПРЕСЕК 1-1- КРИЛО „ Ц“	1:100
Ц76	ПРЕСЕЦИ 2-2 И 3-3- КРИЛО „ Ц“	1:100
Ц77	ЈУЖНА ФАСАДА КРИЛО „Ц“	1:100
Ц78	СЕВЕРНА ФАСАДА КРИЛО „Ц“	1:100
Ц79	ИСТОЧНА ФАСАДА КРИЛО „Ц“	1:100
	КРИЛО „Д“	
Ц80	ОСНОВА ТЕМЕЉА КРИЛО „Д“ СА ПЛАНОМ ЗИДАЊА	1:100
Ц81	ОСНОВА ПРИЗЕМЉА - КРИЛО „Д“	1:100
Ц81а	ОСНОВА ПРИЗЕМЉА - КРИЛО „Д“ СА ПЛАНОМ ЗИДАЊА	1:100
Ц81б	ОСНОВА И ПРЕСЕЦИ ЗА ТРАФО И ПРОСТОРИЈУ ЗА СМЕШТАЈ СН ПОСТРОЈЕЊА – новопројектовано	1:50
Ц82	ОСНОВА ПРВОГ СПРАТА – КРИЛО „ Д“	1:100
Ц82а	ОСНОВА ПРВОГ СПРАТА – КРИЛО „ Д“ СА ПЛАНОМ ЗИДАЊА	1:100
Ц83	ОСНОВА КРОВА- КРИЛО „ Д“	1:100
Ц84	ПРЕСЕК 1-1,3-3 - КРИЛО „ Д“	1:100
Ц85	ПРЕСЕК 2-2 - КРИЛО „ Д“	1:100

Ц86	ПРЕСЕК 4-4- КРИЛО „ Д“	1:100
Ц87	ПРЕСЕК КРОЗ ПРТЉАЖНИ ПОТХОДНИК- КРИЛО „ Д“	1:100
Ц88	ЈУЖНА ФАСАДА КРИЛО „Д“	1:100
Ц89	СЕВЕРНА ФАСАДА КРИЛО „Д“	1:100
Ц90	ИСТОЧНА ФАСАДА КРИЛО „Д“	1:100
	СПУШТЕНИ ПЛАФОНИ	
Ц91	КРИЛО „А“- ОСНОВА ПРИЗЕМЉА	1:100
Ц92	КРИЛО „А“- ОСНОВА ПРВОГ СПРАТА	1:100
Ц93	КРИЛО „А“- ОСНОВА ДРУГОГ СПРАТА	1:100
Ц94	КРИЛО „Б“- ОСНОВА ПРИЗЕМЉА	1:100
Ц95	КРИЛО „Б“- ОСНОВА ПРВОГ СПРАТА	1:100
Ц96	КРИЛО „Ц“- ОСНОВА ПРИЗЕМЉА	1:100
Ц97	КРИЛО „Ц“- ОСНОВА ПРВОГ СПРАТА	1:100
Ц98	КРИЛО „Д“- ОСНОВА ПРИЗЕМЉА	1:100
Ц99	КРИЛО „Д“- ОСНОВА ПРВОГ СПРАТА	1:100
	ДЕТАЉИ	
Ц100	КРИЛО „А“ ДЕТАЉ КРОВА Д1,Д2,Д3- НОВОПРОЈЕКТОВАНО	1:20
Ц101	КРИЛО „Б“ ДЕТАЉ КРОВА А, А1	1:20
Ц102	КРИЛО „Д“ ДЕТАЉ 1 – ПРЕСЕК КРОЗ КОНАЧИШТЕ -први спрат	1:20
Ц103	КРИЛО „Д“ ДЕТАЉ 2– ПРЕСЕК КРОЗ ОБЕ ЕТАЖЕ СА ИЗГЛЕДОМ	1:20
Ц104	ДЕТАЉ ОБЛАГАЊА ЧЕЛИЧНОГ СТУБА	1:10
Ц105	ДЕТАЉ НАДСТРЕШНИЦЕ СЕВЕРНА ФАСАДА	1:10
Ц106	ОБРАДА ДИЛАТАЦИЈЕ И ПОДА ПОСТОЈЕЋЕГ ОБЈЕКТА -ИСПРЕД УЛАЗА У ЛИФТ Л1- детаљ Д1	1:10
Ц107	ДЕТАЉ РАВНОГ КРОВА ЛИФТОВСКОГ ОКНА -Л1, детаљ Д2	1:10
Ц108	ДЕТАЉ РАВНОГ КРОВА ЛИФТОВСКОГ ОКНА -Л1, детаљ Д3	1:10
Ц109	ДЕТАЉ ЗАТВАРАЊА ОЛУЧНЕ ВЕРТИКАЛЕ СА ДЕТАЉЕМ ЗИД ЗАВЕСЕ	1:5
Ц110	ДЕТАЉ СОКЛЕ – Ф1- ФИКСНИ ДЕО	1:5
Ц111	ДЕТАЉ СОКЛЕ – Ф2 - НА ДЕЛУ ВРАТА	1:5
Ц112	ДЕТАЉ – Ф3 СПОЈ ПРЕГРАДЕ СА ЗИДОМ	1:5
Ц113	ТОАЛЕТИ ЗА ЛПП	1:25
Ц114	ФАСАДЕ ЦЕЛОГ ОБЈЕКТА	1:200
	ШЕМЕ	
АНЕКС	СПОЉАШЊА АЛУМИНАРИЈА лист 01-03	1:50
	СПОЉАШЊА БРАВАРИЈА лист 01-09	1:50
	ПП БРАВАРИЈА лист 01	1:50
КРИЛО „А“	СПОЉАШЊА АЛУМИНАРИЈА лист 01-33	1:50
	УНУТРАШЊА АЛУМИНАРИЈА лист 01-09	1:50
	САНИТАРНЕ ПРЕГРАДЕ лист 01-10	1:50
	УНУТРАШЊА БРАВАРИЈА лист 01-03	1:50
	СПОЉАШЊА БРАВАРИЈА лист 01-02	1:50
	ПП БРАВАРИЈА лист 01-07	1:50
	ПД БРАВАРИЈА лист 01-08	1:50
КРИЛО“Б“	СПОЉАШЊА АЛУМИНАРИЈА лист 01-12	1:50

	УНУТРАШЊА АЛУМИНАРИЈА лист 01-29	1:50
	САНИТАРНЕ ПРЕГРАДЕ лист 01-06	1:50
	УНУТРАШЊА БРАВАРИЈА И АЛУМИНАРИЈА лист 01-13	1:50
	ПП БРАВАРИЈА лист 01	1:50
КРИЛО“Ц“	СПОЉАШЊА АЛУМИНАРИЈА лист 01-14	1:50
	УНУТРАШЊА АЛУМИНАРИЈА лист 01-07	1:50
	САНИТАРНЕ ПРЕГРАДЕ лист 01-05	1:50
	СПОЉАШЊА БРАВАРИЈА лист 01-03	1:50
	ПП БРАВАРИЈА лист 01-02	1:50
КРИЛО“Д“	СПОЉАШЊА АЛУМИНАРИЈА лист 01-14	1:50
	СПОЉАШЊА БРАВАРИЈА лист 01-02	1:50
	УНУТРАШЊА БРАВАРИЈА лист 01	1:50
	ЗАЈЕДНИЧКЕ ШЕМЕ	
	УНУТРАШЊА АЛУМИНАРИЈА лист 01-04	1:50
	САНИТАРНЕ ПРЕГРАДЕ лист 01	1:50
	ОТИРАЧИ лист 01-02	1:50
	ПП БРАВАРИЈА лист 01	1:50
	МОБИЛИЈАР	
ШЕМЕ	Лист 01- 17	1:25

постојеће стање

EXISTING CONDITION

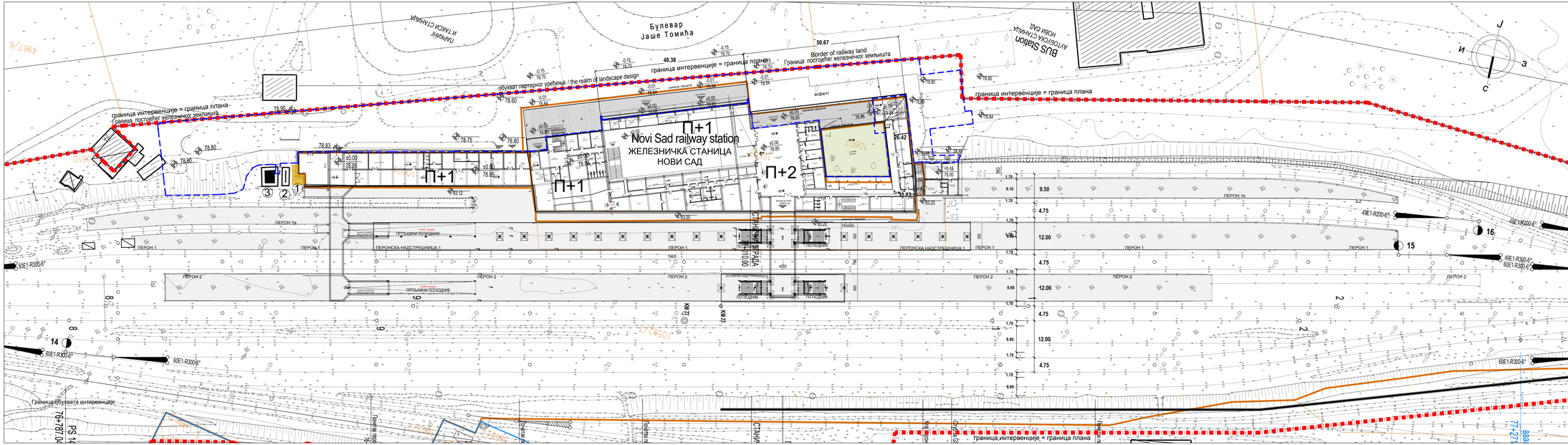

ЛЕГЕНДА / LEGEND

- ГРАНИЦА ОБУХВАТА ПЛАНА
- ГРАНИЦА КАТАСТАРСКЕ ПАРЦЕЛЕ
- ГРАНИЦА ЖЕЛЕЗНИЧКОГ ЗЕМЉИШТА / BORDER OF RAILWAY LAND
- ОБУХВАТ ПАРТЕРНОГ УРЕЂЕЊА / THE REALM OF LANDSCAPE DESIGN
- постојеће поплочање

ОБЈЕКТИ ЗА РУШЕЊЕ /BUILDINGS FOR DEMOLATION

бр./ No	ОБЈЕКАТ / BUILDING	Површина / Area m2 P (m²)
1	Зидани објекат / MASONRY BUILDING	20.00
2	Контејнерски објекат 1 / CONTAINER 1	-
3	Контејнерски објекат 2 / CONTAINER 2	-
Укупна површина / Total area		20.00

1 постојећи дозидани објекат-руши се / existing structure - to be demolition

Број/Number	Датум / Date	Опис / Description
03		
02		
01		

Ревизиони блок: / Revision block:

КАОБРАЋАЈНИ ИНСТИТУТ ЦИП, д.о.о.
INSTITUTE OF TRANSPORTATION CIP ltd
Немањина 6; 11000 Београд; Србија
Тел: 011/3618-134; Факс: 011/3618-324; web site: www.sicip.co.rs

Организациона јединица: ЗАВОД ЗА АРХИТЕКТУРУ И УРБАНИЗАМ
Organization unit: DEPARTMENT OF ARCHITECTURE AND URBAN PLANNING

Одговорни пројектант за архитектуру: /Responsible designer for architecture:
Б.Лазовић, дипл.инж.арх.
лиценца број: 300 1205 03
/ license No.: 300 1205 03

Сарадници / Associates:
др. Урош Весић, дипл.инж.арх.
Данијела Русић Николић, арх.тех.

Инвеститор пројекта / Investor:
" ИНФРАСТРУКТУРА ЖЕЛЕЗНИЦЕ СРБИЈЕ " А.Д.
" INFRASTRUCTURE RAILWAYS OF SERBIA " JSC
Немањина 6/IV, Београд / Nemanjina Street 6/IV, Belgrade

Подгрупа пројекта / Employer: Joint Venture
China Railway International Corporation Ltd. (CRIC)
No.10 Fuxing Road Haidian District,Beijing
P.R.China, 100036
China Communication Construction Company Ltd. (CCCC)
No.85 Deshengmenwai Street,Xicheng District,Beijing
P.R.China, 100088

Објекат / Structure:
ПРУГА БЕОГРАД - СУБОТИЦА - ДРЖАВНА ГРАНИЦА (ЖЕЛЕЗНИЦА)
ДЕОНИЦА ПРУГЕ НОВИ САД - СУБОТИЦА - ДРЖАВНА ГРАНИЦА (ЖЕЛЕЗНИЦА)
BELGRADE - SUBOTICA - STATE BORDER (KELEBIA) RAILWAY LINE
SECTION : NOVI SAD - SUBOTICA - STATE BORDER (KELEBIA)

Део пројекта / Part of Design:
ПРОЈЕКАТ АРХИТЕКТУРЕ РЕКОНСТРУКЦИЈЕ, ДОГРАДЊЕ И АДАПТАЦИЈЕ У СТАНИЧНОЈ ЗГРАДИ У ЖЕЛЕЗНИЧКОЈ СТАНИЦИ НОВИ САД
Architecture design of reconstruction, upgrade and adaptation of the station building, in Novi Sad railway station

Унутрашња контрола / Internal control:
Светлана Карановић, дипл.инж.арх.

Главни пројектант / Chief designer:
др Љиљана Милић Марковић, дипл. грађ. инж.

Цртеж / Drawing:
СИТУАЦИЈА-ПРИЗЕМЉЕ НИВО УЛИЦЕ-постојеће стање
LAYOUT - PRESENT SITUATION

Размера: Scale: 1:500

Руководилац организационе јединице: Manager of organization unit:
Светлана Карановић, дипл.инж.арх.

Врста тех. док. / Type of tech. docum.: **ПЗИ / DFC**
Датум / Date: **01.2022.**
Цртеж бр. / Drawing No.: 2020-250-APX-1/1.1-Ц01

КРИЛО А

wing A

ПОСТОЈЕЋЕ СТАЊЕ - ПОВРШИНЕ ЗА ЦЕО ОБЈЕКАТ / PRESENT SITUATION - TOTAL AREA

ПОВРШИНА - НЕТО / NET AREA	Површина / Area P(m^2) (m2)
Укупна нето површина АНЕКСА / Total net area - ANNEX	116.52
Укупна нето површина КРИЛА А / Total net area - WING A	3395.32
Укупна нето површина КРИЛА Б / Total net area - WING Б	2230.90
Укупна нето површина КРИЛА Ц / Total net area - WING Ц	1084.30
Укупна нето површина КРИЛА Д / Total net area - WING Д	1735.33
Укупна нето површина ОБЈЕКТА	8562.38

ПОВРШИНА - БРУТО / GROSS AREA	Површина / Area P(m^2) (m2)
Укупна бруто површина АНЕКСА / Total gross area - ANNEX	141.64
Укупна бруто површина КРИЛА А / Total gross area - WING A	4430.26
Укупна бруто површина КРИЛА Б / Total gross area - WING Б	3274.82
Укупна бруто површина КРИЛА Ц / Total gross area - WING Ц	1201.82
Укупна бруто површина КРИЛА Д / Total gross area - WING Д	2014.41
Укупна бруто површина ОБЈЕКТА / TOTAL GROSS AREA	11062.95

ПОСТОЈЕЋЕ СТАЊЕ - ПОВРШИНЕ ЗА ЦЕО ОБЈЕКАТ- БРУТО површина приземља за цео објекат	4930.95m2

ТЕРМИЧКЕ ПОЗИЦИЈЕ

ФАСАДНИ ЗИДОВИ

ФЗ1
-малтер 2.0цм
-пуна опека 12.0цм
-стиропор.....2.0цм
-пуна опека 12.0цм
-камене мермерне плоче (3цм)
у цем.малтеру (2цм).....5.0цм

ФЗ1'
-мермерне плоче 3.0цм
-малтер 2.0цм
-пуна опека 12.0цм
-стиропор.....2.0цм
-пуна опека 12.0цм
-камене мермерне плоче (3цм)
у цем.малтеру (2цм).....5.0цм

ФЗ1а
-малтер 2.0цм
-пуна опека 38.0цм
-пешчар-буњa (10цм)
у цем.малтеру (2цм).....12.0цм

ФЗ1б
-малтер 2.0цм
-пуна опека 38.0цм
-камене(мермер) плоче (3цм)
у цем.малтеру (2цм).....5.0цм

ФЗ1б'
-камене плоче.....3.0цм
-малтер.....2.0цм
-пуна опека 38.0цм
-камене(мермерне) плоче (3цм)
у цем.малтеру (2цм).....5.0цм

ФЗ1д (крило Д) парапет и зид
-малтер 2.0цм
-пуна опека 12.0цм
-таролит.....5.0цм
-пуна опека 12.0цм
-вештачки камен.....3.0 цм

ФЗ2д (крило Д) забатни зид
-малтер 2.0цм
-пуна опека 38.0цм
-пешчар-буњa (10цм)
у цем.малтеру (2цм).....12.0цм

ФЗ1ц (крило А-атријум)
-малтер 2.0цм
- опека 12.0цм
-стиропор.....2.0цм
- опека 12.0цм
-вештачки камен.....3.0цм

ФГ1
-малтер 2.0цм
-арм.бетон .....26.0(38)цм
-мермерне плоче (2.5-3цм)
у цем.малтеру (2цм).....5.0цм

ФГ2 (крило А-атријум) греда(венац)
-малтер 2.0цм
-арм.бетон 26.0цм
-вештачки камен.....3.0цм

ФГ2а
-малтер 2.0цм
-арм.бетон .....26.0(38)цм
-пешчар-буњa (10цм)
у цем.малтеру (2цм).....12.0цм

ФС1 (крило А-трем) стуб
-мермер 3.0цм
-цем.малтер 2.0цм
-арм.бетон.....38.0цм
-цем.малтер.....2.0цм
-мермерне плоче.....3.0цм

ФС1' (крило А-трем) стуб
-малтер 2.0цм
-арм.бетон.....38.0цм
-цем.малтер.....2.0цм
-мермерне плоче.....3.0цм

ПОДОВИ

ПТ (потходник за путнике)
-камене плоче.....3.0cm
-цем.малтер.....2.0cm
-слој неарм.бетона у ни.....10.0cm
-шљунак.....15.0цм

ПТ1 (крило А)
-слојеви пода..... 10.0cm
-хидроизолација
-набијени бетон.....10.0cm

ПТ2 (крило Д)
-цем.кошуљица.....2.0cm
-арм.бет.плоча.....13.0cm
-хидроизолација
-неармирани бетон
-насуто тло

МК2 (увучени парапет)
-паркет у битумену.....2.5cm
-бетонска подлога.....3.5cm
-минерална вуна.....2.0cm
-бет.таваница"кат"(ситноребраста).....30.0cm
-сп.плафон рабиц(трска + малтер).....5.0cm

МК3
-ливени терацо.....2.0cm
-бетонска подлога.....4.0cm
-минерална вуна.....2.0cm
-бет.таваница"кат"(ситноребраста).....30.0cm
-сп.плафон рабиц(трска + малтер).....5.0cm

МК4
-мермерне плоче.....2.5cm
-цем.малтер.....3.5cm
-минерална вуна.....2.0cm
-бет.таваница"кат"(ситноребраста).....30.0cm
-сп.плафон рабиц(трска + малтер).....5.0cm

МК5
-керамичке плочице.....0.8cm
-цем.малтер.....3.0cm
-бетонска подлога.....4.0cm (у паду)
-бет.таваница"кат"(ситноребраста).....30.0cm

МК6
-виноз на лепку.....0.5cm
-бетонска подлога.....5.5cm
-минерална вуна.....2.0cm
-бет.таваница"кат"(ситноребраста).....30.0cm

МК7 (крило Ц) ресторан
-мермерне плоче.....2.5cm
-цем.малтер.....3.5cm
-слој за изравнавање.....2.0cm
-бет.таваница"кат"(ситноребраста).....30.0cm
-сп.плафон рабиц(трска + малтер).....5.0cm

МК8 (крило Д)
-терацо(виноз,паркет).....2.5cm
-бет.подлога.....3.5cm
-минерална вуна.....2.0cm
-таваница.....25.0cm
-сп.плафон рабиц (трска + малтер).....5.0cm

ЗИДОВИ

УК31
- малтер 2.0цм
-пуна опека (заштита XИ).....7.0цм
-хидроизолација
- АБ зид 38.0цм

УК32 (Aneks)
- малтер 2.0цм
- АБ зид 45.0цм
- малтер 2.0цм

УЗ2
- малтер 2.0цм
- пуна опека 12.0цм
- малтер 2.0цм

УЗ2а
- кер.плочице на лепку.....1.2цм
- малтер 2.0цм
- пуна опека 12.0цм
- малтер 2.0цм
- кер.плочице на лепку.....1.2цм

УЗ2б
- кер.плочице на лепку.....1.2цм
- малтер 2.0цм
- пуна опека 12.0цм
- малтер 2.0цм

КРОВОВИ

КА (крило А) постојећи кров

-битуменска хидроизолација.....1.0цм
-цем. кошуљица.....3.0цм
-слој за пад.....4-13цм
-терисана хартија

ПОСТОЈЕЋИ СЛОЈЕВИ КОЈИ СЕ РУШЕ

-таролит.....5.0цм
-изолит.....1.8цм
-конструкција.....30.0цм
-сп.плафон рабиц (трска+малтер).....5.0cm

ПОСТОЈЕЋИ СЛОЈЕВИ КОЈИ СЕ ЗАДРЖАВАЈУ

КБ (крило Б) тестерасти кров-постојећи

-битуменска изолација у два слоја са завршним рефлекс премазом.....1cm
-бетонска подлога армирана мрежом.....д=5.0cm
-таролит..... д=4.0cm
-битуменска хи.-парна брана
-арм.бетонска љуска
-ваздушни слој.....д=3.0cm
-гредице 5/8 cm
-стаклена вуна.....д=5.0cm
-перфорирани лим.....д=1.0mm

КБ' (крило Б) раван кров-постојећи

-битуменска хидроизолација.....1.0цм
-цем. кошуљица.....3.0цм
-слој за пад.....4-13цм
-терисана хартија
-таролит.....5.0цм
-изолит.....1.8цм
-конструкција.....30.0цм
-сп.плафон рабиц (трска+малтер).....5.0cm

КЦ (крило Ц) постојећи кров

-битуменска хидроизолација.....1.0цм
-цем. кошуљица.....3.0цм
-слој за пад.....4-13цм
-терисана хартија
-таролит.....5.0цм
-изолит.....1.8цм
-конструкција.....30.0цм
-сп.плафон рабиц (трска+малтер).....5.0cm

КД (крило Д) -постојећи раван кров

-хидроизолација (2 слоја битуменске хидроизолације).....1cm
-бетонска подлога у нагибу.....д=4.0cm
са холкелом
-таролит.....5.0цм
-изолит.....1.8цм
-бетонска таваница "кат".....д=25.0cm
-малтер.....д=2.0cm

РТ (крило Ц- раван кров-тераса)
-терацо плоче..... 3цм
-песак 2-4цм
-хидроизолација
-бетонска плоча у паду
-цем.малтер
-емајлиране кер.плочице 20/20мм

LAYERS OF FACADE WALLS

ФЗ1
- mortar.....2.0cm
- solid brick.....12.0 cm
- styrofoam..... 2.0 cm
- solid brick.....12.0 cm
- stone marble slabs (3cm)
on cement mortar (2.0cm)...5.0cm

ФЗ1'
-marble slabs.....3.0cm
- mortar.....2.0cm
- solid brick.....12.0 cm
- styrofoam..... 2.0 cm
- solid brick.....12.0 cm
- stone marble slabs (3cm)
on cement mortar (2.0cm)...5.0cm

ФЗ1а
- mortar.....2.0cm
- solid brick.....38.0 cm
- sandstone (10cm)
on cement mortar (2.0cm)...12.0cm

ФЗ1б
- mortar.....2.0cm
- solid brick.....38.0 cm
- stone marble slabs (3cm)
on cement mortar (2.0cm)...5.0cm

ФЗ1б'
-stone slabs.....3.0cm
- mortar.....2.0cm
- solid brick.....38.0 cm
- stone marble slabs (3cm)
on cement mortar (2.0cm)...5.0cm

ФЗ1д (wing "Д") parapet and wall
- mortar.....2.0cm
- solid brick.....12.0 cm
-tarolite.....5.0cm
- solid brick.....12.0 cm
-artificial stone.....3.0cm

ФЗ2д (wing "Д") gable wall
- mortar.....2.0cm
- solid brick.....38.0 cm
- sandstone (10cm)
on cement mortar (2.0cm)...12.0cm

ФЗ1ц (wing "A") Atrium
- mortar.....2.0cm
- brick.....12.0 cm
- styrofoam.....2.0 cm
- brick.....12.0 cm
- artificial stone.....3.0cm

ФГ1
- mortar.....2.0cm
- RC concrete.....26.0(38.0)cm
- stone marble slabs (2.5-3cm)
on cement mortar (2.0cm).....5.0cm

ФГ2 (wing "A"- Atrium) beam-cornice
- mortar.....2.0cm
- RC concrete.....26.0cm
- artificial stone.....3.0cm

ФГ2а
- mortar.....2.0cm
- RC concrete.....26.0(38.0)cm
- sandstone (10cm)
on cement mortar (2.0cm)...12.0cm

ФС1 (wing "A"- Porch) column
- marble.....3.0cm
- cem.mortar.....2.0cm
- RC concrete.....38.0cm
- cem.mortar.....2.0cm
-marble slabs.....3.0cm

ФС1' (wing "A"- Porch) column
- mortar.....2.0cm
- RC concrete.....38.0cm
- cem.mortar.....2.0cm
-marble slabs.....3.0cm

LAYERS OF FLOORS

ПТ (Subway)
- stone slabs.....3.0cm
- cement mortar.....2.0cm
-a layer of unreinforced concrete
in waterproofing.....10.0cm
-gravel.....15.0cm

ПТ1 (wing "A")
- layers of floor.....10.0cm
-waterproofing
-plain concrete.....10.0cm

ПТ2 (wing "D")
- cement screed.....2.0cm
- RC concrete slab.....13.0cm
-waterproofing.....
-unreinforced concrete
-- embankment

КА (wing A) existing roof layers

- waterproofing.....1.0cm
- cement screed.....3.0cm
-unreinforced concrete in decline.....4-13cm
-waterproofing

/ EXISTING LAYERS - TO BE DEMOLISHING

-wood-wool building slab.....5.0cm
-sound insulation.....1.8cm
-RC construction.....30.0cm
-suspended ceiling.....5.0cm

/ EXISTING LAYERS - TO BE REMAIN

КБ (wing Б) saw-tooth roof -

-bitumen waterproofing(2layers).....1cm
-concrete 5cm
-thermal insulation.....4cm
-bitumen waterproofing
-RC thin shell
-air.....3cm
-beams 5/8cm
-glass wool 5cm
-perforated steel sheet.....1mm

КБ' (wing Б) existing roof layers

- waterproofing.....1.0cm
- cement screed.....3.0cm
-unreinforced concrete in decline.....4-13cm
-waterproofing
-wood-wool building slab.....5.0cm
-sound insulation.....1.8cm
-RC construction.....30.0cm
-suspended ceiling.....5.0cm

КД (wing Д) existing flat roof

-waterproofing (2 layers bitumen waterproofing)
-unreinforced concrete in decline.....4.0cm
-wood-wool building slab.....5.0cm
-sound insulation.....1.8cm
-RC construction.....25cm
-mortar.....2cm

РТ (wing Ц -Flat roof-terrace)

-terrazzo tiles.....3.0cm
-sand.....2-4cm
-waterproofing
-RC slab in decline
-cem.mortar
-ceramic tiles 20/20mm

±0.00=78.85

Број/Number	Датум / Date	Опис / Description
03		
02		
01		

Ревизиони блок: / Revision block:

САОБРАЋАЈНИ ИНСТИТУТ ЦИП, д.о.о.
INSTITUTE OF TRANSPORTATION CIP ltd
Немањина 6; 11000 Београд; Србија
Тел: 011/3618-134; Факс: 011/3618-324; web site: www.sicip.co.rs

Организациона јединица: /Organization unit:
ЗАВОД ЗА АРХИТЕКТУРУ И УРБАНИЗАМ DEPARTMENT OF ARCHITECTURE AND URBAN PLANNING

Одговорни пројектант за архитектуру: /Responsible designer for architecture:
Б.Лазовић, дипл.инж.арх.
лиценца број: 300 1205 03
/ license No.: 300 1205 03

Сарадници: / Associates:
Данијела Русић Николић, арх.тех.
Снежана Диковић, арх.тех.

Инвеститор пројекта / Investor:
" ИНФРАСТРУКТУРА ЖЕЛЕЗНИЦЕ СРБИЈЕ " А.Д.
/ " INFRASTRUCTURE RAILWAYS OF SERBIA " JSC
Немањина 6/IV, Београд, / Nemanjina Street 6/IV, Belgrade

Научно-чланац пројекта: / Employer: Joint Venture of
China Railway International Corporation Ltd. (CRIC)
No.10 Fuxing Road,Haidian District,Beijing
P.R.China, 100844
China Communication Construction Company Ltd. (CCCC)
No.85 Deshengmenwai Street,Xicheng District,Beijing
P.R.China, 100088

Објекат: /Structure:
ПРУГА БЕОГРАД - СУБОТИЦА - ДРЖАВНА ГРАНИЦА (КЕЛЕБИЈА)
ДЕОНИЦА ПРУГЕ НОВИ САД - СУБОТИЦА - ДРЖАВНА ГРАНИЦА (КЕЛЕБИЈА)
BELGRADE - SUBOTICA - STATE BORDER (KELEBIA) RAILWAY LINE
SECTION : NOVI SAD - SUBOTICA - STATE BORDER (KELEBIA)

Део пројекта: / Part of Design:
ПРОЈЕКАТ АРХИТЕКТУРЕ РЕКОНСТРУКЦИЈЕ, ДОГРАЂЕЊЕ И АДАПТАЦИЈЕ СТАНИЧНЕ ЗГРАДЕ У ЖЕЛЕЗНИЧКОЈ СТАНИЦИ НОВИ САД
Architectural design of reconstruction, upgrade and adaptation of the station building, in Novi Sad railway station

Унутрашња контрола: / Internal control:
Светлана Карановић, дипл.инж.арх.

Главни пројектант: / Chief designer:
др Љиљана Милић Марковић, дипл. грађ. инж.

Руководилац организационе јединице: / Manager of organization unit:
Светлана Карановић, дипл.инж.арх.

Цртеж: / Drawing:
ПОЗИЦИЈЕ ГРАЂЕВИНСКЕ ФИЗИКЕ
- постојеће
THERMAL POSITIONS - EXISTING

Размера: / Scale: 1:100

Врста тех. док.: / Type of tech. docum.:	Датум /date:	Цртеж бр. /Drawing No.:
ПЗИ / DFC	**01.2022.**	2020-250-APX-1/1.1-Ц01a

ОСНОВА ТЕМЕЉА / FOUNDATION PLAN VIEW
КРИЛО "А" WING "A"

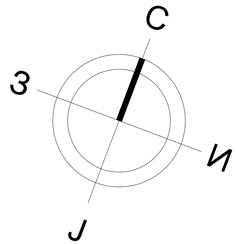

ГРАЂ.РАДОВИ ПОТРЕБНИ ЗА ИЗГРАДЊУ НОВИХ ТЕМЕЉА

лифт-кота фундирања -2.00

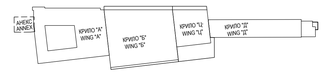

±0.00=78.85

Број/Number	Датум / Date	Опис / Description
03		
02		
01		

Ревизиони блок: / Revision block: 1:100

САОБРАЋАЈНИ ИНСТИТУТ ЦИП, д.о.о.
INSTITUTE OF TRANSPORTATION CIP ltd
Немањина 6; 11000 Београд; Србија
Тел: 011/3618-134; Факс: 011/3618-324; web site: www.sicip.co.rs

Организациона јединица: **ЗАВОД ЗА АРХИТЕКТУРУ И УРБАНИЗАМ**
Organization unit: DEPARTMENT OF ARCHITECTURE AND URBAN PLANNING

Одговорни пројектант за архитектуру: /Responsible designer for architecture:
Б.Лазовић, дипл.инж.арх.
лиценца број: 300 1205 03
/ license No.: 300 1205 03

Сарадници / Associates:
Даниjела Русић Николић, арх.тех.
Снежана Диковић, арх.тех.

Инвеститор пројекта / Investor:
" ИНФРАСТРУКТУРА ЖЕЛЕЗНИЦЕ СРБИЈЕ " А.Д.
/ " INFRASTRUCTURE RAILWAYS OF SERBIA " JSC
Немањина 6/V, Београд - Немањина Street 6/V, Belgrade

Наручилац пројекта / Employer: Joint Venture of
ФОНД ЗА ЗЕЛЕНИ ЕНЕРГИЈУ ДОО
GREEN ENERGY FOUNDATION CO., LTD
China Railway International Corporation Ltd. (CRIC)
No.10 Fuxing Road Haidian District,Beijing
P.R.China, 100036
China Communication Construction Company Ltd. (CCCC)
No.85 Dashiqiaoxiang Street,Xichang District,Beijing
P.R.China, 100036

Објекат / Structure:
ПРУГА БЕОГРАД - СУБОТИЦА - ДРЖАВНА ГРАНИЦА (ЖЕЛЕЗНИЦА)
ДЕОНИЦА ПРУГЕ НОВИ САД - СУБОТИЦА - ДРЖАВНА ГРАНИЦА (ЖЕЛЕЗНИЦА)
BELGRADE - SUBOTICA - STATE BORDER (KELEBIA) RAILWAY LINE
SECTION : NOVI SAD - SUBOTICA - STATE BORDER (KELEBIA)

Део пројекта / Part of Design:
ПРОЈЕКАТ АРХИТЕКТУРЕ РЕКОНСТРУКЦИЈЕ, ДОГРАДЊЕ И АДАПТАЦИЈЕ СТАНИЧНЕ ЗГРАДЕ У ЖЕЛЕЗНИЧКОЈ СТАНИЦИ НОВИ САД
Architectural design of reconstruction, upgrade and adaptation of the station building, in Novi Sad railway station

Унутрашња контрола: / Internal control:
Светлана Карановић, дипл.инж.арх.

Главни пројектант: / Chief designer:
др Љиљана Милић Марковић, дипл. грађ. инж.

Руководилац организационе јединице: Manager of organization unit:
Светлана Карановић, дипл.инж.арх.

Цртеж: / Drawing: **КРИЛО А-ОСНОВА ТЕМЕЉА са планом рушења «постојеће»**
WING A-FOUNDATION PLAN VIEW-EXISTING

Размера: Scale: 1:100

Врста тех. док. / Type of tech. docum.: **ПЗИ** / DFC
Датум / Date: **01.2022.**
Цртеж бр. /Drawing No.: 2020-250-АРХ-1/1.1-Ц02

ОСНОВА ПРИЗЕМЉА /GROUND FLOOR PLAN VIEW
КРИЛО "А" И АНЕКС WING "A" and ANNEX

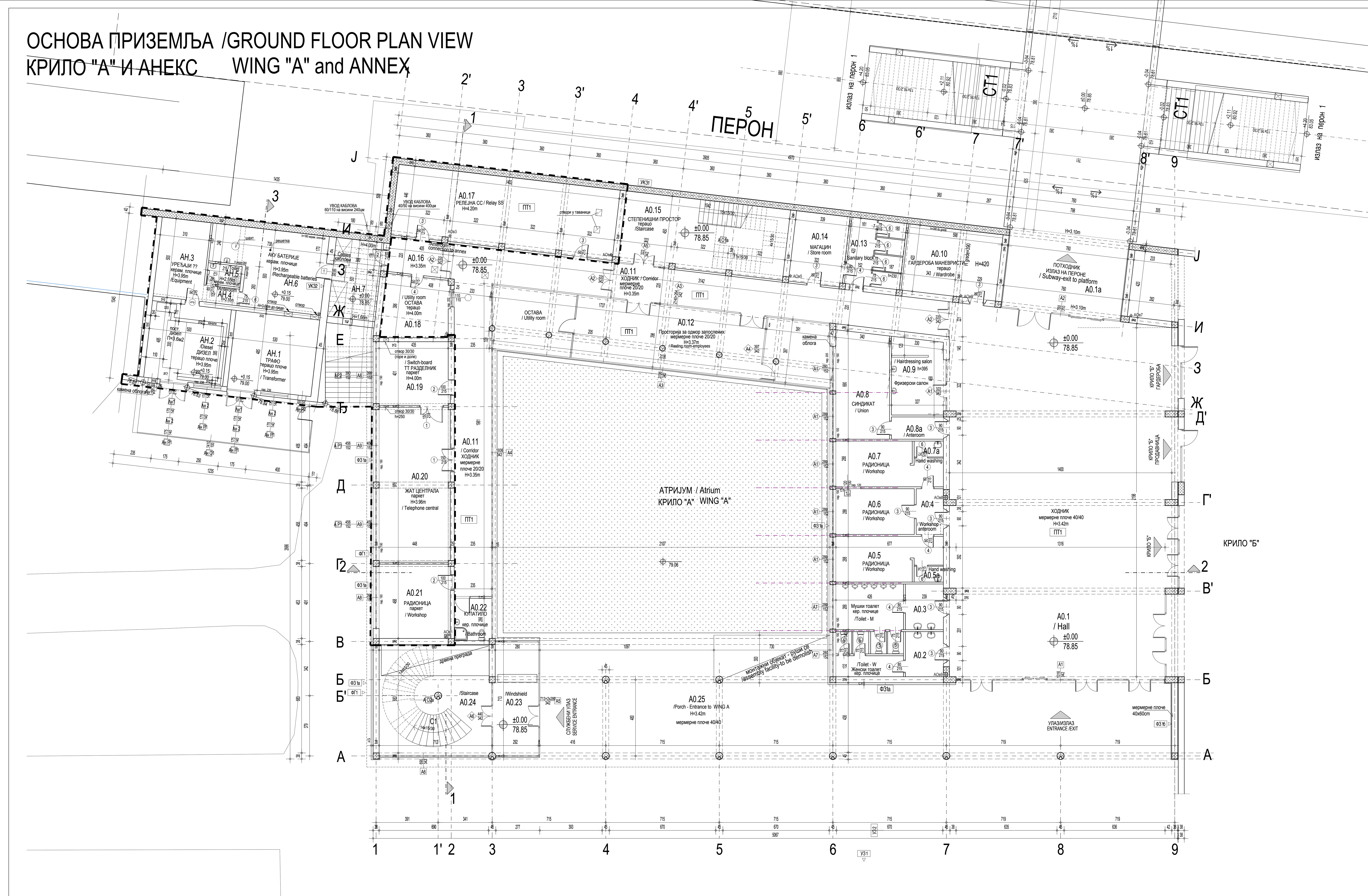

АНЕКС АН - ОСНОВА ПРИЗЕМЉА / ANNEX AN - GROUND FLOOR

бр. пр. No	Намена просторије /Room allocation	Површина P (m²) / Area m2	Обим O (m) /Perimetar m1	Обрада / Finishing: Под / floor	Зид / wall	Плафон/ceiling
AH.1	Трафо / Transformer	25.71	20.30	терацо плоче /terrazzo tiles	дисперзија /dispersion	дисперзија /dispersion
AH.2	Дизел /Diesel	24.25	19.70	терацо плоче /terrazzo tiles	дисперзија /dispersion	дисперзија /dispersion
AH.3	Уређаји /Equipment	15.50	16.20	керамичке плочице /ceramic tiles	дисперзија /dispersion	дисперзија /dispersion
AH.4	Предпростор /Anteroom	2.38	6.64	керамичке плочице /ceramic tiles	дисперзија /dispersion	дисперзија /dispersion
AH.5	Тоалет /Toilet	2.82	6.92	керамичке плочице /ceramic tiles	керамичке плочице /ceramic tiles	дисперзија /dispersion
AH.6	АКУ батерије /Rechargeable batteries	30.86	24.92	керамичке плочице /ceramic tiles	дисперзија,к.пл.h=180cm /dispersion, c.tiles h=180cm	дисперзија /dispersion
AH.7	Веза анекса са крилом А - каблови /Connection to wing A - Cables	15.00	16.00	керамичке плочице /ceramic tiles	дисперзија /dispersion	дисперзија /dispersion
	Укупна нето површина	116.52	/ Total ground floor NET area			

КРИЛО А0 - ОСНОВА ПРИЗЕМЉА / WING A0- GROUND FLOOR

бр. пр. No	Намена просторије /Room allocation	Површина P (m²) / Area m2	Обим O (m) /Perimetar m1	Обрада / Finishing: Под / floor	Зид / wall	Плафон/ceiling
A0.1	Хол / Hall	323.88	80.97	мермерне плоче /marble plates	мермерне плоче /marble plates	сп. плафон /suspended ceiling
A0.1a	Део потходника - излаз на пероне / Subway - exit to platform	37.08	24.96	мермерне плоче /marble plates	мермерне плоче /marble plates	сп. плафон /suspended ceiling
A0.2	Тоалет - Ж /Toilet - W	15.49	27.34	керамичке плочице /ceramic tiles	керамичке плочице /ceramic tiles	сп. плафон /suspended ceiling
A0.3	Тоалет - М /Toilet - M	22.23	30.54	керамичке плочице /ceramic tiles	керамичке плочице /ceramic tiles	сп. плафон /suspended ceiling
A0.4	Претпростор радионице / Workshop - anteroom	4.92	9.18	терацо /terrazzo	керамичке плочице /ceramic tiles	сп. плафон /suspended ceiling
A0.5	Радионица / Workshop	17.33	20.46	терацо /terrazzo	керамичке плочице /ceramic tiles	сп. плафон /suspended ceiling
A0.5a	Прање руку / Hand washing	1.84	5.68	терацо /terrazzo	керамичке плочице /ceramic tiles	сп. плафон /suspended ceiling
A0.6	Радионица / Workshop	14.23	15.64	терацо /terrazzo	керамичке плочице /ceramic tiles	сп. плафон /suspended ceiling
A0.7	Радионица / Workshop	17.33	20.46	терацо /terrazzo	керамичке плочице /ceramic tiles	сп. плафон /suspended ceiling
A0.7a	Прање руку / Hand washing	1.84	5.68	терацо /terrazzo	керамичке плочице /ceramic tiles	сп. плафон /suspended ceiling
A0.8	Синдикат / Union	22.63	20.17	виназ /vinyl	керамичке плочице /ceramic tiles	сп. плафон /suspended ceiling
A0.8a	Претпростор / Anteroom	4.58	9.34	виназ /vinyl	керамичке плочице /ceramic tiles	сп. плафон /suspended ceiling
A0.9	Фризерски салон / Hairdressing salon	15.61	16.11	керамичке плочице /ceramic tiles	керамичке плочице /ceramic tiles	сп. плафон /suspended ceiling
A0.10	Гардероба-маневристи / Wardrobe	25.12	20.36	терацо /terrazzo	дисперзија /dispersion	малтер /mortar
A0.11	Ходник / Corridor	116.80	107.97	мермерне плоче 20/20 /marble plates 20/20	масна боја+ дисперзија /oily paint + dispersion	сп. плафон /suspended ceiling
A0.12	Просторија за одмор запослених / Resting room-employees	84.35	50.71	мермерне плоче 20/20 /marble plates 20/20	алуминарија /aluminium joinery	сп. плафон /suspended ceiling
A0.13	Санитарни чвор / Sanitary block	14.10	30.07	терацо /terrazzo	дисперзија /dispersion	дисперзија /dispersion
A0.14	Магацин / Store room	15.08	15.70	терацо /terrazzo	дисперзија /dispersion	дисперзија /dispersion
A0.15	Степенишни простор /Staircase	46.40	30.88	ливени терацо /cast terrazzo	масна боја+ дисперзија /oily paint + dispersion	сп. плафон /suspended ceiling
A0.16	Претпростор - веза са анексом /Anteroom - connection to annex	8.74	12.34	мермерне плоче 20/20 /marble plates 20/20	дисперзија /dispersion	сп. плафон /suspended ceiling
A0.17	Релејна СС / Relay SS	62.23	38.51	виназ /vinyl	дисперзија /dispersion	дисперзија /dispersion
A0.18	Остава / Utility room	16.09	16.23	терацо /terrazzo	дисперзија /dispersion	дисперзија /dispersion
A0.19	ТТ разделник / Switch-board	17.64	16.98	паркет /parquet	масна боја + ламперија /dispersion + wainscot	сп. плафон /suspended ceiling
A0.20	ЖАТ централа / Telephone central	43.64	28.74	паркет /parquet	масна боја /oily paint	сп. плафон /suspended ceiling
A0.21	Радионица / Workshop	20.95	18.32	паркет /parquet	масна боја /oily paint	сп. плафон /suspended ceiling
A0.22	Купатило / Bathroom	5.13	9.08	керамичке плочице /ceramic tiles	дисперзија,кер.пл.h=220cm /disp.+ceramic tiles h220cm	сп. плафон /suspended ceiling
A0.23	Ветробран /Windshield	20.09	19.92	мермерне плоче 40/40 /marble plates 40/40	мермерне плоче /marble plates	сп. плафон /suspended ceiling
A0.24	Степенишни простор /Staircase	49.03	28.03	мермерне плоче 40/40 /marble plates 40/40	мермерне плоче /marble plates	сп. плафон /suspended ceiling
	Укупна нето површина	1044.37	/ Total ground floor NET area			

ОТВОРЕНЕ ПОВРШИНЕ /OPEN SPACES

A0.25	Трем - улаз у објекат КРИЛО А /Porch - Entrance to WING A	266.55	-	мермерне плоче,40/40 /marble plates, 40/40	мермерне плоче /marble plates	сп. плафон /suspended ceiling
A0.26	Атријум /Atrium	356.96	-	-	-	-
	Укупна отворена површина	623.51	/ Total area of open spaces			

ПОВРШИНА - ПРИЗЕМЉЕ /GROUND FLOOR AREA	Површина P(m²) / Area m2
Укупна нето површина АНЕКСА / ANNEX-Total ground floor NET area	116.52
Укупна нето површина КРИЛА А0 / WING A0 -Total ground floor NET area	1044.37
Укупна бруто површина АНЕКСА / ANNEX-Total ground floor GROSS area	141.64
Укупна бруто површина КРИЛА А0 / WING A0 - Total ground floor GROSS area	1451.45

ПОВРШИНА - НЕТО / NET AREA	Површина P(m²) / Area m2
Укупна површина КРИЛА А приземље /Total ground floor net area- WING A	1044.37
Укупна површина КРИЛА А први спрат /Total first floor net area- WING A	1303.72
Укупна површина КРИЛА А други спрат /Total second floor net area- WING A	1047.24
Укупна нето површина КРИЛА А / Total net area - WING A	3395.32
Укупна нето површина АНЕКСА / Total net area - ANNEX	116.52

ПОВРШИНА - БРУТО / GROSS AREA	Површина P(m²) / Area m2
Укупна површина КРИЛА А приземље /Total ground floor gross area-WING A	1451.45
Укупна површина КРИЛА А први спрат /Total first floor gross area-WING A	1456.70
Укупна површина КРИЛА А други спрат /Total second floor gross area-WING A	1522.10
Укупна бруто површина КРИЛА А / Total gross area - WING A	4430.26
Укупна бруто површина АНЕКСА / Total gross area - ANNEX	141.64

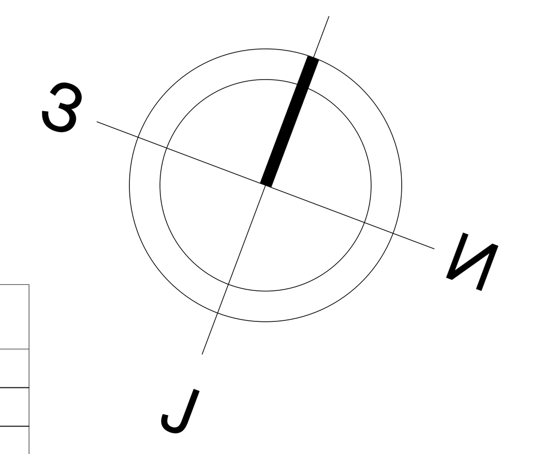

ЛЕГЕНДА МАТЕРИЈАЛА / LEGEND OF MATERIALS

- армирани бетон /reinforced concrete
- неармирани бетон /unreinforced concrete
- опека /brick

- (1) столарија /Carpentry
- [1] алуминарија /Aluminium joinery
- [P] браварија / Locksmith's works

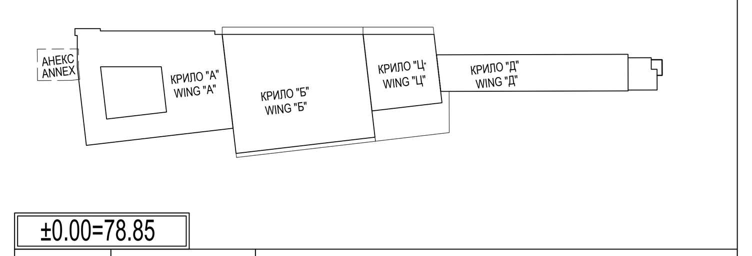

±0.00=78.85

Број/Number	Датум / Date	Опис / Description
03		
02		
01		

Ревизиони блок: / Revision block:

САОБРАЋАЈНИ ИНСТИТУТ ЦИП, д.о.о.
INSTITUTE OF TRANSPORTATION CIP ltd
Немањина 6; 11000 Београд; Србија
Тел: 011/3618-134; Факс: 011/3618-324; web site: www.sicip.co.rs

Организациона јединица: ЗАВОД ЗА АРХИТЕКТУРУ И УРБАНИЗАМ /Organization unit: DEPARTMENT OF ARCHITECTURE AND URBAN PLANNING

Одговорни пројектант за архитектуру: /Responsible designer for architecture:
Б.Лазовић, дипл.инж.арх.
лиценца број: 300 1205 03
/ license No.: 300 1205 03

Инвеститор пројекта: / Investor: **" ИНФРАСТРУКТУРА ЖЕЛЕЗНИЦЕ СРБИЈЕ " А.Д.** / " INFRASTRUCTURE RAILWAYS OF SERBIA " JSC
Немањина 6/IV, Београд / Nemanjina Street 6/IV, Belgrade

Наручилац пројекта: / Employer: Joint Venture of
China Railway International Corporation Ltd. (CRIC) No.10 Fuxing Road,Haidian District,Beijing P.R China, 100844
China Communication Construction Company Ltd. (CCCC) No.85 Deshengmenwai Street,Xicheng District,Beijing P.R China, 100088

Сарадници: / Associates:
Данијела Русић Николић, арх.тех.
Снежана Диковић, арх.тех.

Објекат: /Structure:
ПРУГА БЕОГРАД - СУБОТИЦА - ДРЖАВНА ГРАНИЦА (КЕЛЕБИЈА)
ДЕОНИЦА ПРУГЕ НОВИ САД - СУБОТИЦА - ДРЖАВНА ГРАНИЦА (КЕЛЕБИЈА)
BELGRADE - SUBOTICA - STATE BORDER (KELEBIA) RAILWAY LINE
SECTION : NOVI SAD - SUBOTICA - STATE BORDER (KELEBIA)

Део пројекта: / Part of Design:
ПРОЈЕКАТ АРХИТЕКТУРЕ РЕКОНСТРУКЦИЈЕ, ДОГРАДЊЕ И АДАПТАЦИЈЕ СТАНИЧНЕ ЗГРАДЕ У ЖЕЛЕЗНИЧКОЈ СТАНИЦИ НОВИ САД
Architectural design of reconstruction, upgrade and adaptation of the station building, in Novi Sad railway station

Унутрашња контрола: / Internal control:
Светлана Карановић, дипл.инж.арх.

Главни пројектант: / Chief designer:
др Љиљана Милић Марковић, дипл. грађ. инж.

Руководилац организационе јединице: Manager of organization unit:
Светлана Карановић, дипл.инж.арх.

Цртеж: / Drawing: **КРИЛО А-ОСНОВА ПРИЗЕМЉА-постојеће** WING A-GROUND FLOOR PLAN VIEW- EXISTING
Размера: Scale: 1:100

Врста тех. док.: Type of tech. docum.: **ПЗИ** / DFC
датум:/date: **01.2022.**
Цртеж бр./Drawing No.: 2020-250-АРХ-1/1.1-Ц03

ОСНОВА ПРИЗЕМЉА /GROUND FLOOR PLAN VIEW
КРИЛО "А" И АНЕКС WING "A" and ANNEX

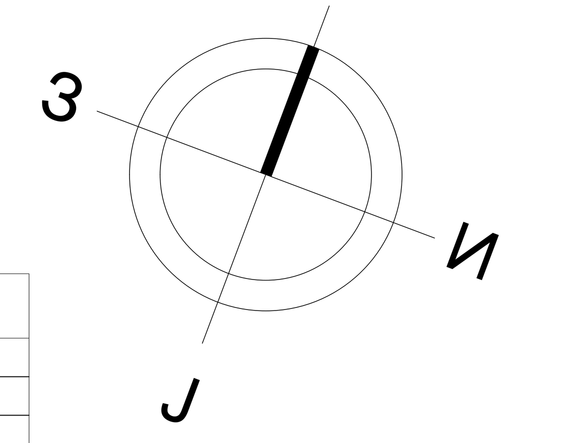

АНЕКС АН - ОСНОВА ПРИЗЕМЉА / ANNEX AN - GROUND FLOOR

бр. пр. No	Намена просторије /Room allocation	Површина P (m²) / Area m2	Обим O (m) /Perimetar m1	Обрада / Finishing: Под / floor	Зид / wall	Плафон/ceiling
АН.1	Трафо / Transformer	25.71	20.30	терацо плоче /terrazzo tiles	дисперзија /dispersion	дисперзија /dispersion
АН.2	Дизел /Diesel	24.25	19.70	терацо плоче /terrazzo tiles	дисперзија /dispersion	дисперзија /dispersion
АН.3	Уређаји /Equipment	15.50	16.20	керамичке плочице /ceramic tiles	дисперзија /dispersion	дисперзија /dispersion
АН.4	Предпростор /Anteroom	2.38	6.64	керамичке плочице /ceramic tiles	дисперзија /dispersion	дисперзија /dispersion
АН.5	Тоалет /Toilet	2.82	6.92	керамичке плочице /ceramic tiles	керамичке плочице /ceramic tiles	дисперзија /dispersion
АН.6	АКУ батерије /Rechargeable batteries	30.86	24.92	керамичке плочице /ceramic tiles	дисперзија,к.пл.h=180cm /dispersion, c.tiles h=180cm	дисперзија /dispersion
АН.7	Веза анекса са крилом А - каблови /Connection to wing A - Cables	15.00	16.00	керамичке плочице /ceramic tiles	дисперзија /dispersion	дисперзија /dispersion
	Укупна нето површина	116.52	/ Total ground floor NET area			

КРИЛО А0 - ОСНОВА ПРИЗЕМЉА / WING A0- GROUND FLOOR

бр. пр. No	Намена просторије /Room allocation	Површина P (m²) / Area m2	Обим O (m) /Perimetar m1	Обрада / Finishing: Под / floor	Зид / wall	Плафон/ceiling
A0.1	Хол / Hall	323.88	80.97	мермерне плоче /marble plates	мермерне плоче /marble plates	сп. плафон /suspended ceiling
A0.1a	Део потходника - излаз на пероне / Subway - exit to platform	37.08	24.96	мермерне плоче /marble plates	мермерне плоче /marble plates	сп. плафон /suspended ceiling
A0.2	Тоалет - Ж /Toilet - W	15.49	27.34	керамичке плочице /ceramic tiles	керамичке плочице /ceramic tiles	сп. плафон /suspended ceiling
A0.3	Тоалет - М /Toilet - M	22.23	30.54	керамичке плочице /ceramic tiles	керамичке плочице /ceramic tiles	сп. плафон /suspended ceiling
A0.4	Претпростор радионице / Workshop - anteroom	4.92	9.18	терацо /terrazzo	керамичке плочице /ceramic tiles	сп. плафон /suspended ceiling
A0.5	Радионица / Workshop	17.33	20.46	терацо /terrazzo	керамичке плочице /ceramic tiles	сп. плафон /suspended ceiling
A0.5a	Прање руку / Hand washing	1.84	5.68	терацо /terrazzo	керамичке плочице /ceramic tiles	сп. плафон /suspended ceiling
A0.6	Радионица / Workshop	14.23	15.64	терацо /terrazzo	керамичке плочице /ceramic tiles	сп. плафон /suspended ceiling
A0.7	Радионица / Workshop	17.33	20.46	терацо /terrazzo	керамичке плочице /ceramic tiles	сп. плафон /suspended ceiling
A0.7a	Прање руку / Hand washing	1.84	5.68	терацо /terrazzo	керамичке плочице /ceramic tiles	сп. плафон /suspended ceiling
A0.8	Синдикат / Union	22.63	20.17	виназ /vinyl	керамичке плочице /ceramic tiles	сп. плафон /suspended ceiling
A0.8a	Претпростор / Anteroom	4.58	9.34	виназ /vinyl	керамичке плочице /ceramic tiles	сп. плафон /suspended ceiling
A0.9	Фризерски салон / Hairdressing salon	15.61	16.11	керамичке плочице /ceramic tiles	керамичке плочице /ceramic tiles	сп. плафон /suspended ceiling
A0.10	Гардероба-маневристи / Wardrobe	25.12	20.36	терацо /terrazzo	дисперзија /dispersion	малтер /mortar
A0.11	Ходник / Corridor	116.80	107.97	мермерне плоче 20/20 /marble plates 20/20	масна боја+ дисперзија /oily paint + dispersion	сп. плафон /suspended ceiling
A0.12	Просторија за одмор запослених / Resting room-employees	84.35	50.71	мермерне плоче 20/20 /marble plates 20/20	алуминарија /aluminium joinery	сп. плафон /suspended ceiling
A0.13	Санитарни чвор / Sanitary block	14.10	30.07	терацо /terrazzo	дисперзија /dispersion	дисперзија /dispersion
A0.14	Магацин / Store room	15.08	15.70	терацо /terrazzo	дисперзија /dispersion	дисперзија /dispersion
A0.15	Степенишни простор /Staircase	46.40	30.88	ливени терацо /cast terrazzo	масна боја+ дисперзија /oily paint + dispersion	сп. плафон /suspended ceiling
A0.16	Претпростор - веза са анексом /Anteroom - connection to annex	8.74	12.34	мермерне плоче 20/20 /marble plates 20/20	дисперзија /dispersion	сп. плафон /suspended ceiling
A0.17	Релејна СС / Relay SS	62.23	38.51	виназ /vinyl	дисперзија /dispersion	дисперзија /dispersion
A0.18	Остава / Utility room	16.09	16.23	терацо /terrazzo	дисперзија /dispersion	дисперзија /dispersion
A0.19	ТТ разделник / Switch-board	17.64	16.98	паркет /parquet	масна боја + ламперија /dispersion + wainscot	сп. плафон /suspended ceiling
A0.20	ЖАТ централа / Telephone central	43.64	28.74	паркет /parquet	масна боја /oily paint	сп. плафон /suspended ceiling
A0.21	Радионица / Workshop	20.95	18.32	паркет /parquet	масна боја /oily paint	сп. плафон /suspended ceiling
A0.22	Купатило / Bathroom	5.13	9.08	керамичке плочице /ceramic tiles	дисперзија,кер.пл.h=220cm /disp.+ceramic tiles h220cm	сп. плафон /suspended ceiling
A0.23	Ветробран /Windshield	20.09	19.92	мермерне плоче 40/40 /marble plates 40/40	мермерне плоче /marble plates	сп. плафон /suspended ceiling
A0.24	Степенишни простор /Staircase	49.03	28.03	мермерне плоче 40/40 /marble plates 40/40	мермерне плоче /marble plates	сп. плафон /suspended ceiling
	Укупна нето површина	1044.37	/ Total ground floor NET area			

ОТВОРЕНЕ ПОВРШИНЕ /OPEN SPACES

A0.25	Трем - улаз у објекат КРИЛО А /Porch - Entrance to WING A	266.55	-	мермерне плоче,40/40 /marble plates, 40/40	мермерне плоче /marble plates	сп. плафон /suspended ceiling
A0.26	Атријум /Atrium	356.96	-	-	-	-
	Укупна отворена површина	623.51	/ Total area of open spaces			

ПОВРШИНА - ПРИЗЕМЉЕ /GROUND FLOOR AREA

ПОВРШИНА - ПРИЗЕМЉЕ /GROUND FLOOR AREA		Површина P(m²) / Area m2
Укупна нето површина АНЕКСА	/ ANNEX-Total ground floor NET area	116.52
Укупна нето површина КРИЛА А0	/ WING A0 -Total ground floor NET area	1044.37
Укупна бруто површина АНЕКСА	/ ANNEX-Total ground floor GROSS area	141.64
Укупна бруто површина КРИЛА А0	/ WING A0 - Total ground floor GROSS area	1451.45

ПОВРШИНА - НЕТО / NET AREA

ПОВРШИНА - НЕТО / NET AREA	Површина P(m²) / Area m2
Укупна површина КРИЛА А приземље /Total ground floor net area- WING A	1044.37
Укупна површина КРИЛА А први спрат /Total first floor net area- WING A	1303.72
Укупна површина КРИЛА А други спрат/Total second floor net area- WING A	1047.24
Укупна нето површина КРИЛА А / Total net area - WING A	3395.32
Укупна нето површина АНЕКСА / Total net area - ANNEX	116.52

ПОВРШИНА - БРУТО / GROSS AREA

ПОВРШИНА - БРУТО / GROSS AREA	Површина P(m²) / Area m2
Укупна површина КРИЛА А приземље /Total ground floor gross area-WING A	1451.45
Укупна површина КРИЛА А први спрат /Total first floor gross area-WING A	1456.70
Укупна површина КРИЛА А други спрат/Total second floor gross area-WING A	1522.10
Укупна бруто површина КРИЛА А / Total gross area - WING A	4430.26
Укупна бруто површина АНЕКСА / Total gross area - ANNEX	141.64

ЛЕГЕНДА РУШЕЊА И ДЕМОНТАЖЕ / L E G E N D - DEMOLITION AND DISMANTLING

- постојећи зидови који се руше / existing wools - to be demolition
- рушење и демонтажа постојећих слојева пода до пост.бетонске конструкције / floor coverings- to be dismantling
- рушење и демонтажа постојећих слојева пода и пост. аб подне плоче / floor coverings and RC slab- to be dismantling
- уклањање постојећих монтажних древних преграда и монтажних објеката / removal existing prefabricated wooden partitions and objects.
- грађевински радови за уградњу новог лифта /construction works on the instalation new lift
- грађевински радови за уградњу новог лифта /construction works on the instalation new lift
- обијање малтера са зидова и плафона /peeling plaster from walls and ceilings
- санација таванице /remediation of the ceiling
- рушење постојећег степеништа / existing stairs- to be demolition
- 90/205 постојећа врата која се демонтирају /existing doors- to be dismantling

НАПОМЕНА: Предвиђена је демонтажа целокупне фасадне алуминарије, браварије и столарије
/NOTE: Dismantling existing facade joinery, aluminium, carpentery and locksmith

ЛЕГЕНДА МАТЕРИЈАЛА / LEGEND OF MATERIALS

- армирани бетон /reinforced concrete
- неармирани бетон /unreinforced concrete
- опека /brick
- (1) столарија /Carpentry
- [1] алуминарија /Aluminium joinery
- [P] браварија / Locksmith's works

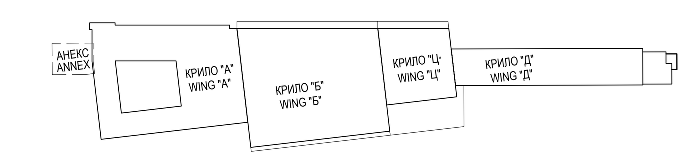

±0.00=78.85

Број/Number	Датум / Date	Опис / Description
03		
02		
01		

Ревизиони блок: / Revision block:

САОБРАЋАЈНИ ИНСТИТУТ ЦИП, д.о.о.
INSTITUTE OF TRANSPORTATION CIP ltd
Немањина 6; 11000 Београд; Србија
Тел: 011/3618-134; Факс: 011/3618-324; web site: www.sicip.co.rs

Организациона јединица: ЗАВОД ЗА АРХИТЕКТУРУ И УРБАНИЗАМ /Organization unit: DEPARTMENT OF ARCHITECTURE AND URBAN PLANNING

Одговорни пројектант за архитектуру: /Responsible designer for architecture:
Б.Лазовић, дипл.инж.арх.
лиценца број: 300 1205 03
/ license No.: 300 1205 03

Сарадници: / Associates:
Данијела Русић Николић, арх.тех.
Снежана Диковић, арх.тех.

Унутрашња контрола: / Internal control:
Светлана Карановић, дипл.инж.арх.

Главни пројектант: / Chief designer:
др Љиљана Милић Марковић, дипл. грађ. инж.

Руководилац организационе јединице: Manager of organization unit:
Светлана Карановић, дипл.инж.арх.

Инвеститор пројекта: / Investor:
" ИНФРАСТРУКТУРА ЖЕЛЕЗНИЦЕ СРБИЈЕ " А.Д.
/ " INFRASTRUCTURE RAILWAYS OF SERBIA " JSC
Немањина 6/IV, Београд / Nemanjina Street 6/IV, Belgrade

Наручилац пројекта: / Employer: Joint Venture of
China Railway International Corporation Ltd. (CRIC) No.10 Fuxing Road,Haidian District,Beijing P.R China, 100844
China Communication Construction Company Ltd. (CCCC) No.85 Deshengmenwai Street,Xicheng District,Beijing P.R China, 100088

Објекат: /Structure:
ПРУГА БЕОГРАД - СУБОТИЦА - ДРЖАВНА ГРАНИЦА (КЕЛЕБИЈА)
ДЕОНИЦА ПРУГЕ НОВИ САД - СУБОТИЦА - ДРЖАВНА ГРАНИЦА (КЕЛЕБИЈА)
BELGRADE - SUBOTICA - STATE BORDER (KELEBIA) RAILWAY LINE
SECTION : NOVI SAD - SUBOTICA - STATE BORDER (KELEBIA)

Део пројекта: / Part of Design:
ПРОЈЕКАТ АРХИТЕКТУРЕ РЕКОНСТРУКЦИЈЕ, ДОГРАДЊЕ И АДАПТАЦИЈЕ СТАНИЧНЕ ЗГРАДЕ У ЖЕЛЕЗНИЧКОЈ СТАНИЦИ НОВИ САД
Architectural design of reconstruction, upgrade and adaptation of the station building, in Novi Sad railway station

Цртеж: / Drawing:
КРИЛО А-ОСНОВА ПРИЗЕМЉА са планом рушења -постојеће-
WING A-GROUND FLOOR PLAN VIEW- EXISTING

Размера: Scale: 1:100

Врста тех. док.: Type of tech. docum.:	датум:/date:	Цртеж бр./Drawing No.:
ПЗИ / DFC	**01.2022.**	2020-250-АРХ-1/1.1-Ц03а

ОСНОВА ПРВОГ СПРАТА /FIRST FLOOR PLAN VIEW
КРИЛО "А" WING "А"

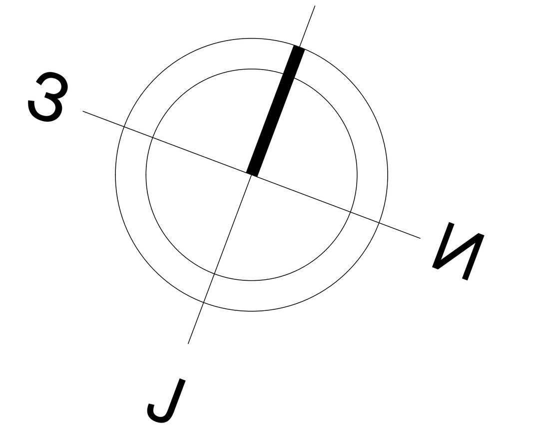

бр. пр. No	Намена просторије /Room allocation	Површина P (m²) / Area m2	Обим O (m) /Perimetar m1	Обрада / Finishing Под / floor	Зид / wall	Плафон/ceiling
КРИЛО А1 - ОСНОВА ПРВОГ СПРАТА (НИВО ПЕРОНА) / WING A1 - FIRST FLOOR (PLATFORM LEVEL)						
A1.1	Степенишни простор /Staircase	30.57	23.24	ливени терацо /cast terrazzo	масна боја + дисперзија /oily paint + dispersion	сп. плафон /suspended ceiling
A1.2	Ходник /Corridor	112.93	107.12	терацо плоче 20/20 /terrazzo tiles 20/20	масна боја + дисперзија /oily paint + dispersion	сп. плафон /suspended ceiling
A1.3	Канцеларија /Office	14.90	15.62	паркет /parquet	дисперзија /dispersion	дисперзија /dispersion
A1.4	Преграда /Partition	/	/	паркет /parquet	дисперзија /dispersion	дисперзија /dispersion
A1.5	Отправник возова- Инфраструктура / Train dispatcher - Infrastructure	46.81	31.06	паркет /parquet	дисперзија /dispersion	дисперзија /dispersion
A1.6	Просторија за одмор - Инфраструктура / Resting room - Infrastructure	15.45	15.88	паркет /parquet	дисперзија /dispersion	дисперзија /dispersion
A1.7	Колски отправник - Србија воз	16.69	16.42	паркет /parquet	дисперзија /dispersion	сп. плафон /suspended ceiling
A1.8	Канцеларија - Инфраструктура / Office - Infrastructure	11.82	13.77	паркет /parquet	дисперзија /dispersion	дисперзија /dispersion
A1.9	Канцеларија - Инфраструктура / Office - Infrastructure	12.65	14.34	паркет /parquet	дисперзија /dispersion	дисперзија /dispersion
A1.10	Канцеларија - Инфраструктура / Office - Infrastructure	12.62	14.43	паркет /parquet	дисперзија /dispersion	дисперзија /dispersion
A1.11	Канцеларија - Инфраструктура / Office - Infrastructure	12.62	14.42	паркет /parquet	дисперзија /dispersion	дисперзија /dispersion
A1.12	Канцеларија - Инфраструктура / Office - Infrastructure	12.62	14.42	паркет /parquet	дисперзија /dispersion	дисперзија /dispersion
A1.13	Канцеларија - Инфраструктура / Office - Infrastructure	12.51	14.28	паркет /parquet	масна боја + дисперзија /oily paint + dispersion	дисперзија /dispersion
A1.14	Тоалет - М /Toilet - M	11.83	21.74	керамичке плочице /ceramic tiles	дисперзија,к.пл.h=220cm /disp.+ceramic tiles h220cm	дисперзија /dispersion
A1.15	Тоалет - Ж /Toilet - W	5.24	13.39	керамичке плочице /ceramic tiles	дисперзија,к.пл.h=220cm /disp.+ceramic tiles h220cm	дисперзија /dispersion
A1.16	Станична благајна - Србија воз /Station ticket office - Srbija voz	20.14	18.20	паркет /parquet	дисперзија /dispersion	сп. плафон /suspended ceiling
A1.17	Канцеларија - Србија воз / Office - Srbija voz	24.05	19.91	паркет /parquet	дисперзија /dispersion	сп. плафон /suspended ceiling
A1.18	ТК Просторија (Мала сервер сала) /Telecommunication room	47.86	30.81	паркет/дупли под /parquet /raised floor	дисперзија /dispersion	сп. плафон /suspended ceiling
A1.19	Степенишни простор /Staircase	51.41	29.06	мермерне плоче 40/40 /marble plates, 40/40	мермерне плоче 60/60 /marble plates, 60/60	дисперзија /dispersion
A1.20	Ходник /Corridor	43.38	46.80	мермерне плоче 20/20 /marble plates, 20/20	дисперзија /dispersion	дисперзија /dispersion
A1.21	Мала сала са рачунарима / Small hall with computers	36.19	24.46	паркет /parquet	масна боја + ламперија /oily paint + wainscot	сп. плафон /suspended ceiling
A1.22	Мала сала /Small hall	73.27	40.49	паркет /parquet	масна боја /oily paint	сп. плафон /suspended ceiling
A1.23	Хол /Hall	256.06	92.43	мермерне плоче 40/40 /marble plates, 40/40	мермерне плоче 60/60 /marble plates, 60/60	сп. плафон /suspended ceiling
A1.24	Тоалет - М /Toilet - M	10.58	21.68	керамичке плочице /ceramic tiles	дисперзија,к.пл.h=220cm /disp.+ceramic tiles h220cm	дисперзија /dispersion
A1.25	Тоалет - Ж /Toilet - W	10.59	21.69	керамичке плочице /ceramic tiles	дисперзија,к.пл.h=220cm /disp.+ceramic tiles h220cm	дисперзија /dispersion
A1.26	Ходник - веза са великом салом /Corridor - Connection with meeting room	9.34	16.30	паркет /parquet	дисперзија /dispersion	сп. плафон /suspended ceiling
A1.27	Велика сала (H=6.20m) / Hall (h=6.20m)	302.42	76.38	паркет /parquet	ламперија / wainscot	сп. плафон /suspended ceiling
A1.28	Чајна кухиња / Kitchenette	11.97	14.35	ливени терацо /cast terrazzo	дисперзија /dispersion	дисперзија /dispersion
A1.29	Канцеларија /Office	30.31	23.08	паркет /parquet	дисперзија /dispersion	дисперзија /dispersion
A1.30	Шеф станице - Инфраструктура /Chief of the station - Infrastructure	16.00	16.14	паркет /parquet	дисперзија /dispersion	дисперзија /dispersion
A1.31	Улаз /Entrance	15.45	15.88	мермерне плоче 20/20 /marble plates, 20/20	дисперзија /dispersion	дисперзија /dispersion
A1.32	Канцеларија - Инфраструктура / Office - Infrastructure	15.45	15.88	паркет /parquet	дисперзија /dispersion	дисперзија /dispersion
Укупна нето површина		1303.72	/ Total first floor NET area			

АНЕКС АН - ОСНОВА КРОВА / ANNEX AN - ROOF PLAN

Ознака крова No	Врста крова / Type of roof	Површина P (m²) / Area m2	Кровни покривач / Roof coverings
АН.Ка	Раван кров-проходан / Walkable flat roof	124.24	Бетон / Concrete
Укупна површина крова		124.24	/ Total roof area

ПОВРШИНА - ПРВИ СПРАТ / FIRST FLOOR AREA	Површина P(m²) / Area m2
Укупна нето површина КРИЛА А1 / WING A1 -Total first floor NET area	1303.72
Укупна бруто површина КРИЛА А1 / WING A1 - Total first floor GROSS area	1456.70

ЛЕГЕНДА МАТЕРИЈАЛА
/ LEGEND OF MATERIALS

- армирани бетон /reinforced concrete
- неармирани бетон /unreinforced concrete
- опека /brick

- (1) столарија /Carpentry
- [1] алуминарија /Aluminium joinery
- [P] браварија / Locksmith's works

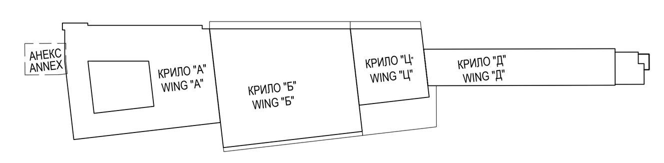

±0.00=78.85

Број/Number	Датум / Date	Опис / Description
03		
02		
01		

Ревизиони блок: / Revision block:

САОБРАЋАЈНИ ИНСТИТУТ ЦИП, д.о.о.
INSTITUTE OF TRANSPORTATION CIP ltd
Немањина 6; 11000 Београд; Србија
Тел: 011/3618-134; Факс: 011/3618-324; web site: www.sicip.co.rs

Организациона јединица: ЗАВОД ЗА АРХИТЕКТУРУ И УРБАНИЗАМ /Organization unit: DEPARTMENT OF ARCHITECTURE AND URBAN PLANNING

Одговорни пројектант за архитектуру: /Responsible designer for architecture:
Б.Лазовић, дипл.инж.арх.
лиценца број: 300 1205 03
/ license No.: 300 1205 03

Сарадници: / Associates:
Данијела Русић Николић, арх.тех.
Снежана Диковић, арх.тех.

Унутрашња контрола: / Internal control:
Светлана Карановић, дипл.инж.арх.

Главни пројектант: / Chief designer:
др Љиљана Милић Марковић, дипл. грађ. инж.

Руководилац организационе јединице: Manager of organization unit:
Светлана Карановић, дипл.инж.арх.

Инвеститор пројекта: / Investor:
" ИНФРАСТРУКТУРА ЖЕЛЕЗНИЦЕ СРБИЈЕ " А.Д.
/ " INFRASTRUCTURE RAILWAYS OF SERBIA " JSC
Немањина 6/IV, Београд / Nemanjina Street 6/IV, Belgrade

Наручилац пројекта: / Employer: Joint Venture of
China Railway International Corporation Ltd. (CRIC) No.10 Fuxing Road,Haidian District,Beijing P.R China, 100844
China Communication Construction Company Ltd. (CCCC) No.85 Deshengmenwai Street,Xicheng District,Beijing P.R China, 100088

Објекат: /Structure:
ПРУГА БЕОГРАД - СУБОТИЦА - ДРЖАВНА ГРАНИЦА (КЕЛЕБИЈА)
ДЕОНИЦА ПРУГЕ НОВИ САД - СУБОТИЦА - ДРЖАВНА ГРАНИЦА (КЕЛЕБИЈА)
BELGRADE - SUBOTICA - STATE BORDER (KELEBIA) RAILWAY LINE
SECTION : NOVI SAD - SUBOTICA - STATE BORDER (KELEBIA)

Део пројекта: / Part of Design:
ПРОЈЕКАТ АРХИТЕКТУРЕ РЕКОНСТРУКЦИЈЕ, ДОГРАДЊЕ И АДАПТАЦИЈЕ СТАНИЧНЕ ЗГРАДЕ У ЖЕЛЕЗНИЧКОЈ СТАНИЦИ НОВИ САД
Architectural design of reconstruction, upgrade and adaptation of the station building, in Novi Sad railway station

Цртеж: / Drawing:
КРИЛО А-ОСНОВА ПРВОГ СПРАТА-постојеће
WING A-FIRST FLOOR PLAN VIEW - EXISTING

Размера: Scale: 1:100

Врста тех. док.: Type of tech. docum.: ПЗИ / DFC | датум:/date: 01.2022. | Цртеж бр./Drawing No.: 2020-250-АРХ-1/1.1-Ц04

ОСНОВА ПРВОГ СПРАТА /FIRST FLOOR PLAN VIEW
КРИЛО "A" WING "A"

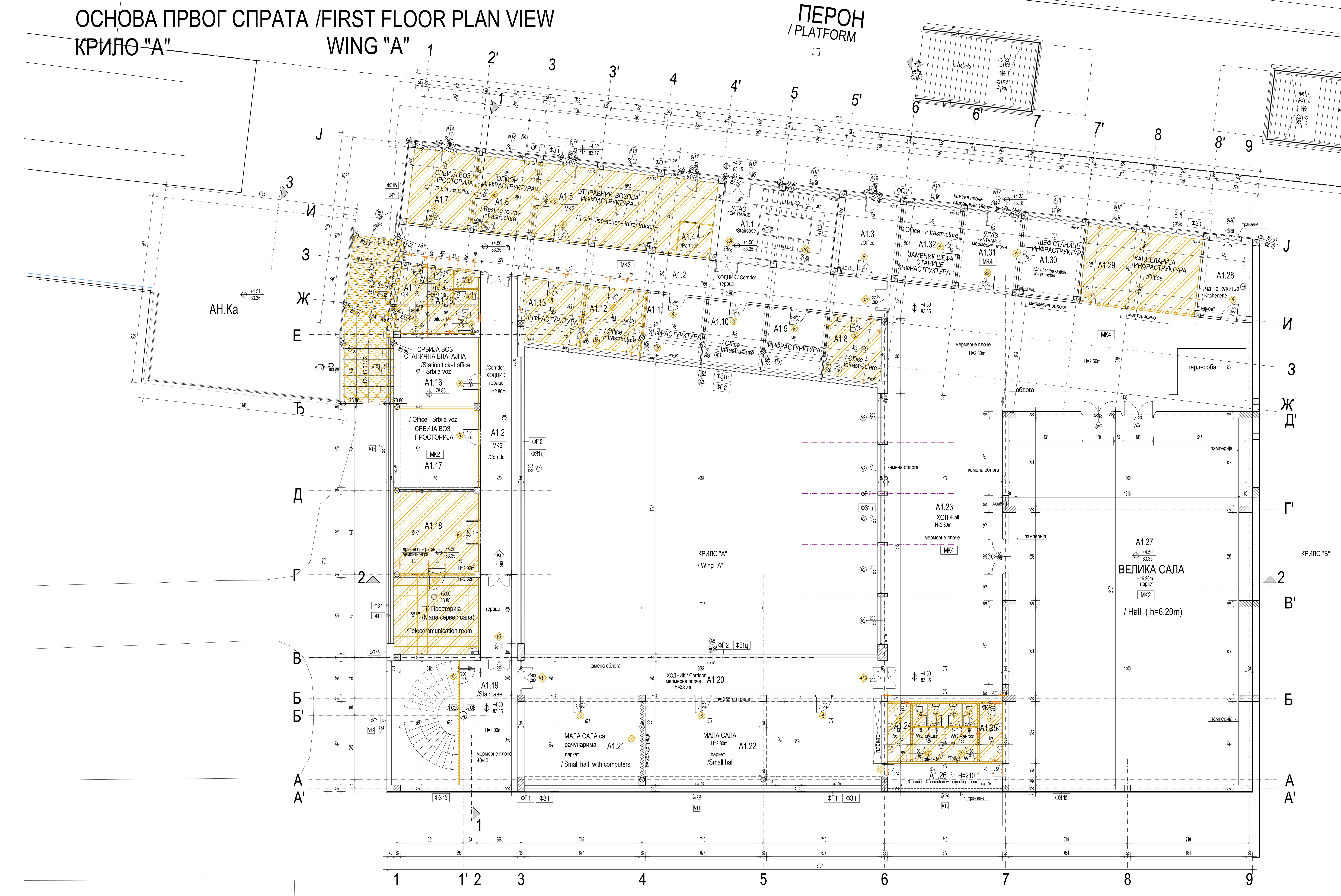

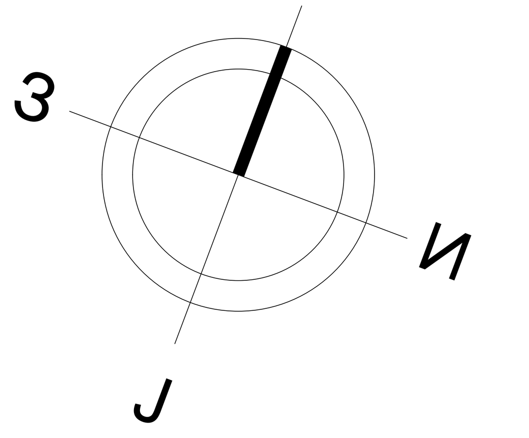

КРИЛО А1 - ОСНОВА ПРВОГ СПРАТА (НИВО ПЕРОНА) / WING A1 - FIRST FLOOR (PLATFORM LEVEL)

бр. пр. No	Намена просторије /Room allocation	Површина P (m²) / Area m2	Обим O (m) /Perimetar m1	Обрада / Finishing: Под / floor	Зид / wall	Плафон/ceiling
A1.1	Степенишни простор /Staircase	30.57	23.24	ливени терацо /cast terrazzo	масна боја + дисперзија /oily paint + dispersion	сп. плафон /suspended ceiling
A1.2	Ходник /Corridor	112.93	107.12	терацо плоче 20/20 /terrazzo tiles 20/20	масна боја + дисперзија /oily paint + dispersion	сп. плафон /suspended ceiling
A1.3	Канцеларија /Office	14.90	15.62	паркет /parquet	дисперзија /dispersion	дисперзија /dispersion
A1.4	Преграда /Partition	/	/	паркет /parquet	дисперзија /dispersion	дисперзија /dispersion
A1.5	Отправник возова- Инфраструктура / Train dispatcher - Infrastructure	46.81	31.06	паркет /parquet	дисперзија /dispersion	дисперзија /dispersion
A1.6	Просторија за одмор - Инфраструктура / Resting room - Infrastructure	15.45	15.88	паркет /parquet	дисперзија /dispersion	дисперзија /dispersion
A1.7	Колски отправник - Србија воз	16.69	16.42	паркет /parquet	дисперзија /dispersion	сп. плафон /suspended ceiling
A1.8	Канцеларија - Инфраструктура / Office - Infrastructure	11.82	13.77	паркет /parquet	дисперзија /dispersion	дисперзија /dispersion
A1.9	Канцеларија - Инфраструктура / Office - Infrastructure	12.65	14.34	паркет /parquet	дисперзија /dispersion	дисперзија /dispersion
A1.10	Канцеларија - Инфраструктура / Office - Infrastructure	12.62	14.43	паркет /parquet	дисперзија /dispersion	дисперзија /dispersion
A1.11	Канцеларија - Инфраструктура / Office - Infrastructure	12.62	14.42	паркет /parquet	дисперзија /dispersion	дисперзија /dispersion
A1.12	Канцеларија - Инфраструктура / Office - Infrastructure	12.62	14.42	паркет /parquet	дисперзија /dispersion	дисперзија /dispersion
A1.13	Канцеларија - Инфраструктура / Office - Infrastructure	12.51	14.28	паркет /parquet	масна боја + дисперзија /oily paint + dispersion	дисперзија /dispersion
A1.14	Тоалет - М /Toilet - M	11.83	21.74	керамичке плочице /ceramic tiles	дисперзија,к.пл.h=220cm /disp.+ceramic tiles h220cm	дисперзија /dispersion
A1.15	Тоалет - Ж /Toilet - W	5.24	13.39	керамичке плочице /ceramic tiles	дисперзија,к.пл.h=220cm /disp.+ceramic tiles h220cm	дисперзија /dispersion
A1.16	Станична благајна - Србија воз /Station ticket office - Srbija voz	20.14	18.20	паркет /parquet	дисперзија /dispersion	сп. плафон /suspended ceiling
A1.17	Канцеларија - Србија воз / Office - Srbija voz	24.05	19.91	паркет /parquet	дисперзија /dispersion	сп. плафон /suspended ceiling
A1.18	ТК Просторија (Мала сервер сала) /Telecommunication room	47.86	30.81	паркет/дупли под /parquet /raised floor	дисперзија /dispersion	сп. плафон /suspended ceiling
A1.19	Степенишни простор /Staircase	51.41	29.06	мермерне плоче 40/40 /marble plates, 40/40	мермерне плоче 60/60 /marble plates, 60/60	дисперзија /dispersion
A1.20	Ходник /Corridor	43.38	46.80	мермерне плоче 20/20 /marble plates, 20/20	дисперзија /dispersion	дисперзија /dispersion
A1.21	Мала сала са рачунарима / Small hall with computers	36.19	24.46	паркет /parquet	масна боја + ламперија /oily paint + wainscot	сп. плафон /suspended ceiling
A1.22	Мала сала /Small hall	73.27	40.49	паркет /parquet	масна боја /oily paint	сп. плафон /suspended ceiling
A1.23	Хол /Hall	256.06	92.43	мермерне плоче 40/40 /marble plates, 40/40	мермерне плоче 60/60 /marble plates, 60/60	сп. плафон /suspended ceiling
A1.24	Тоалет - М /Toilet - M	10.58	21.68	керамичке плочице /ceramic tiles	дисперзија,к.пл.h=220cm /disp.+ceramic tiles h220cm	дисперзија /dispersion
A1.25	Тоалет - Ж /Toilet - W	10.59	21.69	керамичке плочице /ceramic tiles	дисперзија,к.пл.h=220cm /disp.+ceramic tiles h220cm	дисперзија /dispersion
A1.26	Ходник - веза са великом салом /Corridor - Connection with meeting room	9.34	16.30	паркет /parquet	дисперзија /dispersion	сп. плафон /suspended ceiling
A1.27	Велика сала (H=6.20m) / Hall (h=6.20m)	302.42	76.38	паркет /parquet	ламперија / wainscot	сп. плафон /suspended ceiling
A1.28	Чајна кухиња / Kitchenette	11.97	14.35	ливени терацо /cast terrazzo	дисперзија /dispersion	дисперзија /dispersion
A1.29	Канцеларија /Office	30.31	23.08	паркет /parquet	дисперзија /dispersion	дисперзија /dispersion
A1.30	Шеф станице - Инфраструктура /Chief of the station - Infrastructure	16.00	16.14	паркет /parquet	дисперзија /dispersion	дисперзија /dispersion
A1.31	Улаз /Entrance	15.45	15.88	мермерне плоче 20/20 /marble plates, 20/20	дисперзија /dispersion	дисперзија /dispersion
A1.32	Канцеларија - Инфраструктура / Office - Infrastructure	15.45	15.88	паркет /parquet	дисперзија /dispersion	дисперзија /dispersion
Укупна нето површина		1303.72	/ Total first floor NET area			

АНЕКС АН - ОСНОВА КРОВА / ANNEX AN - ROOF PLAN

Ознака крова No	Врста крова / Type of roof	Површина P (m²) / Area m2	Кровни покривач / Roof coverings
АН.Ка	Раван кров-проходан / Walkable flat roof	124.24	Бетон / Concrete
Укупна површина крова		124.24	/ Total roof area

ПОВРШИНА - ПРВИ СПРАТ / FIRST FLOOR AREA	Површина P(m²) / Area m2
Укупна нето површина КРИЛА А1 / WING A1 -Total first floor NET area	1303.72

Укупна бруто површина КРИЛА А1 / WING A1 - Total first floor GROSS area	1456.70

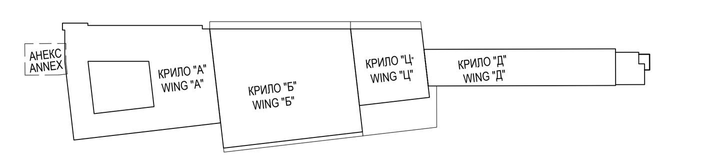

ЛЕГЕНДА РУШЕЊА И ДЕМОНТАЖЕ / L E G E N D - DEMOLITION AND DISMANTLING

- постојећи зидови који се руше / existing wools - to be demolition
- рушење и демонтажа постојећих слојева пода до пост.бетонске конструкције / floor coverings- to be dismantling
- рушење и демонтажа постојећих слојева пода и пост. аб подне плоче / floor coverings and RC slab- to be dismantling
- уклањање постојећих монтажних древних преграда и монтажних објеката / removal existing prefabricated wooden partitions and objects.
- грађевински радови за уградњу новог лифта /construction works on the instalation new lift
- грађевински радови за уградњу новог лифта /construction works on the instalation new lift
- обијање малтера са зидова и плафона /peeling plaster from walls and ceilings
- санација таванице /remediation of the ceiling
- рушење постојећег степеништа / existing stairs- to be demolition
- 90/205 постојећа врата која се демонтирају /existing doors- to be dismantling

НАПОМЕНА: Предвиђена је демонтажа целокупне фасадне алуминарије, браварије и столарије
/NOTE: Dismantling existing facade joinery, aluminium, carpentery and locksmith

ЛЕГЕНДА МАТЕРИЈАЛА / LEGEND OF MATERIALS

- армирани бетон /reinforced concrete
- неармирани бетон /unreinforced concrete
- опека /brick

- (1) столарија /Carpentry
- [1] алуминарија /Aluminium joinery
- [P] браварија / Locksmith's works

±0.00=78.85

Број/Number	Датум / Date	Опис / Description
03		
02		
01		

Ревизиони блок: / Revision block:

САОБРАЋАЈНИ ИНСТИТУТ ЦИП, д.о.о.
INSTITUTE OF TRANSPORTATION CIP ltd
Немањина 6; 11000 Београд; Србија
Тел: 011/3618-134; Факс: 011/3618-324; web site: www.sicip.co.rs
Организациона јединица: ЗАВОД ЗА АРХИТЕКТУРУ И УРБАНИЗАМ /Organization unit: DEPARTMENT OF ARCHITECTURE AND URBAN PLANNING
Одговорни пројектант за архитектуру: /Responsible designer for architecture:
Б.Лазовић, дипл.инж.арх.
лиценца број: 300 1205 03 / license No.: 300 1205 03
Сарадници: / Associates:
Данијела Русић Николић, арх.тех.
Снежана Диковић, арх.тех.
Унутрашња контрола: / Internal control: Светлана Карановић, дипл.инж.арх.
Главни пројектант: / Chief designer: др Љиљана Милић Марковић, дипл. грађ. инж.
Руководилац организационе јединице: Manager of organization unit: Светлана Карановић, дипл.инж.арх.

Инвеститор пројекта: / Investor: " ИНФРАСТРУКТУРА ЖЕЛЕЗНИЦЕ СРБИЈЕ " А.Д. / " INFRASTRUCTURE RAILWAYS OF SERBIA " JSC, Немањина 6/IV, Београд / Nemanjina Street 6/IV, Belgrade

Наручилац пројекта: / Employer: Joint Venture of China Railway International Corporation Ltd. (CRIC) No.10 Fuxing Road,Haidian District,Beijing P.R China, 100844; China Communication Construction Company Ltd. (CCCC) No.85 Deshengmenwai Street,Xicheng District,Beijing P.R China, 100088

Објекат: /Structure: ПРУГА БЕОГРАД - СУБОТИЦА - ДРЖАВНА ГРАНИЦА (КЕЛЕБИЈА) ДЕОНИЦА ПРУГЕ НОВИ САД - СУБОТИЦА - ДРЖАВНА ГРАНИЦА (КЕЛЕБИЈА)
BELGRADE - SUBOTICA - STATE BORDER (KELEBIA) RAILWAY LINE SECTION : NOVI SAD - SUBOTICA - STATE BORDER (KELEBIA)

Део пројекта: / Part of Design: ПРОЈЕКАТ АРХИТЕКТУРЕ РЕКОНСТРУКЦИЈЕ, ДОГРАДЊЕ И АДАПТАЦИЈЕ СТАНИЧНЕ ЗГРАДЕ У ЖЕЛЕЗНИЧКОЈ СТАНИЦИ НОВИ САД
Architectural design of reconstruction, upgrade and adaptation of the station building, in Novi Sad railway station

Цртеж: / Drawing: КРИЛО А-ОСНОВА ПРВОГ СПРАТА-са планом рушења -постојеће- WING A-FIRST FLOOR PLAN VIEW - EXISTING

Размера: Scale: 1:100

Врста тех. док.: Type of tech. docum.:	датум:/date:	Цртеж бр./Drawing No.:
ПЗИ / DFC	01.2022.	2020-250-АРХ-1/1.1-Ц04а

ОСНОВА ДРУГОГ СПРАТА /SECOND FLOOR PLAN VIEW
КРИЛО "А" WING "A"

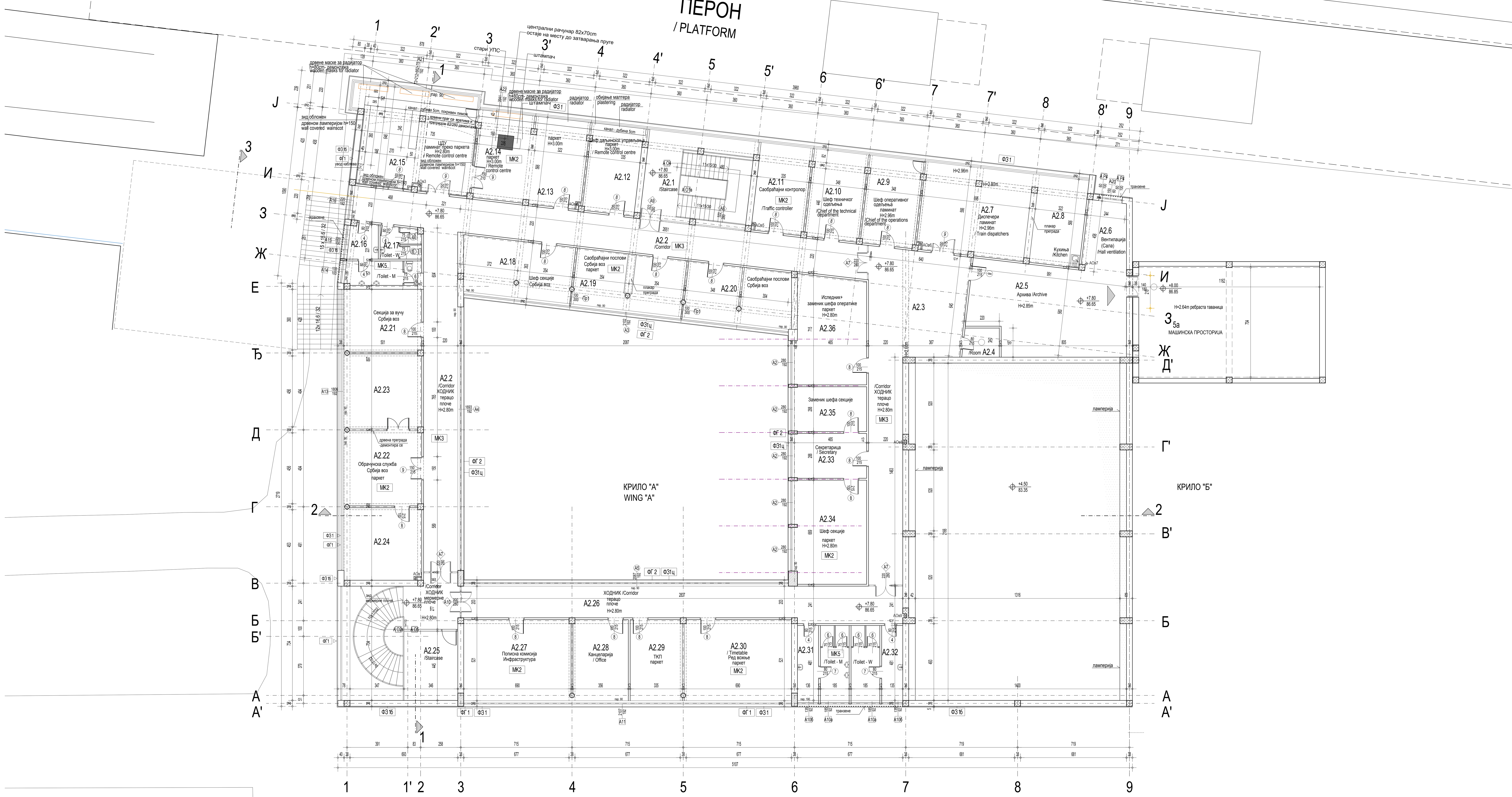

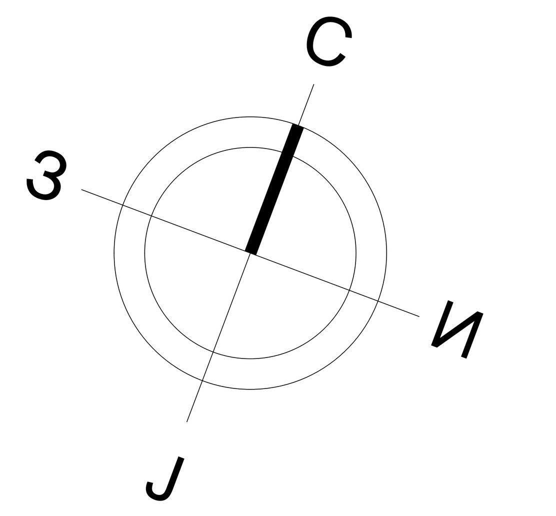

КРИЛО А2 - ОСНОВА ДРУГОГ СПРАТА
/ WING A2 - SECOND FLOOR

бр. пр. No	Намена просторије /Room allocation	Површина P (m²) / Area m2	Обим O (m) /Perimetar m1	Обрада / Finishing: Под /floor	Зид /wall	Плафон /ceiling
A2.1	Степенишни простор /Staircase	35.01	26.16	ливени терацо /cast terrazzo	масна боја + дисперзија /oily paint + dispersion	сп. плафон /suspended ceiling
A2.2	Ходник /Corridor	121.37	114.84	терацо плоче 20/20 /terrazzo tiles 20/20	масна боја + дисперзија /oily paint + dispersion	сп. плафон /suspended ceiling
A2.3	Ходник /Corridor	74.71	55.41	терацо плоче 20/20 /terrazzo tiles 20/20	масна боја + дисперзија /oily paint + dispersion	дисперзија /dispersion
A2.4	Просторија /Room	3.66	7.92	----------	дисперзија /dispersion	дисперзија /dispersion
A2.5	Архива /Archive	55.51	31.99	цем.кошуљица /cement screed	дисперзија /dispersion	дисперзија /dispersion
A2.6	Вентилација сале /Hall ventilation	11.97	14.35	цем.кошуљица /cement screed	дисперзија /dispersion	дисперзија /dispersion
A2.7	Диспечери / Train dispatchers	42.11	33.20	ламинат /laminate	дисперзија /dispersion	сп. плафон /suspended ceiling
A2.8	Кухиња /Kitchen	15.58	16.12	ламинат /laminate	дисперзија /dispersion	сп. плафон /suspended ceiling
A2.9	Шеф оперативног одељења /Chief of the operations department	19.53	18.80	ламинат /laminate	дисперзија /dispersion	дисперзија /dispersion
A2.10	Шеф техничког одељења /Chief of the technical department	19.53	18.80	паркет /parquet	дисперзија /dispersion	дисперзија /dispersion
A2.11	Саобраћајни контролор /Traffic dispatcher	18.88	18.28	паркет /parquet	дисперзија /dispersion	дисперзија /dispersion
A2.12	Шеф даљинског управљања / Remote control centre	19.09	18.80	паркет /parquet	дисперзија /dispersion	дисперзија /dispersion
A2.13	ЦДУ / Remote control centre	18.98	18.54	паркет /parquet	дисперзија /dispersion	дисперзија /dispersion
A2.14	ЦДУ / Remote control centre	19.09	18.80	паркет /parquet	дисперзија /dispersion	дисперзија /dispersion
A2.15	ЦДУ / Remote control centre	48.23	30.54	ламинат преко паркета /laminate over parquet	дисперзија + ламперија /dispersion + wainscot	сп. плафон /suspended ceiling
A2.16	Тоалет - М /Toilet - M	11.83	21.74	керамичке плочице /ceramic tiles	дисперзија, кер.пл.h=220cm /dispersion+cer.tiles h220cm	дисперзија /dispersion
A2.17	Тоалет - Ж /Toilet - W	5.24	13.39	керамичке плочице /ceramic tiles	дисперзија,к.пл.h=220cm /dispersion+cer.tiles h220cm	дисперзија /dispersion
A2.18	Шеф секције - Србија воз / Chief of section - Srbija voz	25.56	21.48	паркет /parquet	дисперзија /dispersion	дисперзија /dispersion
A2.19	Саобраћајни послови - Србија воз / Traffic works - Srbija voz	24.28	27.42	паркет /parquet	дисперзија /dispersion	дисперзија /dispersion
A2.20	Саобраћајни послови - Србија воз / Traffic works - Srbija voz	24.46	26.84	паркет /parquet	дисперзија /dispersion	дисперзија /dispersion
A2.21	Секција за вучу- Србија воз / Traccking section - Srbija voz	20.14	18.20	паркет /parquet	дисперзија /dispersion	сп. плафон /suspended ceiling
A2.22	Обрачунска служба - Србија воз / Accounting service - Srbija voz	24.05	19.91	паркет /parquet	дисперзија /dispersion	сп. плафон /suspended ceiling
A2.23	Обрачунска служба - Србија воз / Accounting service - Srbija voz	24.05	19.91	паркет /parquet	дисперзија /dispersion	сп. плафон /suspended ceiling
A2.24	Обрачунска служба - Србија воз / Accounting service - Srbija voz	23.29	19.44	паркет /parquet	дисперзија /dispersion	сп. плафон /suspended ceiling
A2.25	Степенишни простор /Staircase	53.04	30.54	мермерне плоче 40/40 /marble plates, 40/40	мермерне плоче 60/60 /marble plates, 60/60	сп. плафон /suspended ceiling
A2.26	Ходник /Corridor	60.22	62.01	терацо плоче 20/20 /terrazzo tiles 20/20	масна боја + дисперзија /oily paint + dispersion	сп. плафон /suspended ceiling
A2.27	Пописна комисија - Инфраструктура / Inventory commission - Infrastructure	35.92	24.35	паркет /parquet	дисперзија /dispersion	дисперзија /dispersion
A2.28	Канцеларија / Office	18.51	17.67	паркет /parquet	дисперзија /dispersion	дисперзија /dispersion
A2.29	ТКП	17.41	17.20	паркет /parquet	дисперзија /dispersion	дисперзија /dispersion
A2.30	Ред вожње / Timetable	35.91	24.30	паркет /parquet	дисперзија /dispersion	дисперзија /dispersion
A2.31	Тоалет - М /Toilet - M	15.59	27.79	ливени терацо /cast terrazzo	дисперзија, кер.плочице /dispersion + ceramic tiles	дисперзија /dispersion
A2.32	Тоалет - Ж /Toilet - W	15.59	27.79	ливени терацо /cast terrazzo	дисперзија, кер.плочице /dispersion + ceramic tiles	дисперзија /dispersion
A2.33	Секретарица / Secretary	13.38	15.06	паркет /parquet	дисперзија /dispersion	дисперзија /dispersion
A2.34	Шеф секције / Chief of section	30.89	23.08	паркет /parquet	дисперзија /dispersion	дисперзија /dispersion
A2.35	Заменик шефа секције /Chief assistant of section	13.38	15.06	паркет /parquet	дисперзија /dispersion	дисперзија /dispersion
A2.36	Иследник и заменик шефа оперативе / Examiner and assistant of operative chief	31.24	23.12	паркет /parquet	дисперзија /dispersion	дисперзија /dispersion
	Укупна нето површина	1047.24	/ Total second floor NET area			

ПОВРШИНА - ДРУГИ СПРАТ / SECOND FLOOR AREA	Површина P(m²) / Area m2
Укупна нето површина КРИЛА А2 / WING A2 -Total second floor NET area	1047.24

Укупна бруто површина КРИЛА А2 / WING A2 - Total second floor GROSS area	1522.10

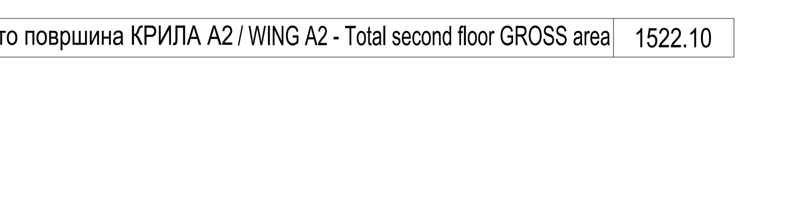

ЛЕГЕНДА МАТЕРИЈАЛА
/ LEGEND OF MATERIALS

- армирани бетон /reinforced concrete
- неармирани бетон /unreinforced concrete
- опека /brick

- (1) столарија /Carpentry
- [1] алуминарија /Aluminium joinery
- [P] браварија / Locksmith's works

±0.00=78.85

Број/Number	Датум / Date	Опис / Description
03		
02		
01		

Ревизиони блок: / Revision block:

САОБРАЋАЈНИ ИНСТИТУТ ЦИП, д.о.о.
INSTITUTE OF TRANSPORTATION CIP ltd
Немањина 6; 11000 Београд; Србија
Тел: 011/3618-134; Факс: 011/3618-324; web site: www.sicip.co.rs

Организациона јединица: ЗАВОД ЗА АРХИТЕКТУРУ И УРБАНИЗАМ
/Organization unit: DEPARTMENT OF ARCHITECTURE AND URBAN PLANNING

Одговорни пројектант за архитектуру: /Responsible designer for architecture:
Б.Лазовић, дипл.инж.арх.
лиценца број: 300 1205 03
/ license No.: 300 1205 03

Сарадници: / Associates:
Данијела Русић Николић, арх.тех.
Снежана Диковић, арх.тех.

Унутрашња контрола: / Internal control:
Светлана Карановић, дипл.инж.арх.

Главни пројектант: / Chief designer:
др Љиљана Милић Марковић, дипл. грађ. инж.

Руководилац организационе јединице: Manager of organization unit:
Светлана Карановић, дипл.инж.арх.

Инвеститор пројекта: / Investor:
" ИНФРАСТРУКТУРА ЖЕЛЕЗНИЦЕ СРБИЈЕ " А.Д.
/ " INFRASTRUCTURE RAILWAYS OF SERBIA " JSC
Немањина 6/IV, Београд / Nemanjina Street 6/IV, Belgrade

Наручилац пројекта: / Employer: Joint Venture of
China Railway International Corporation Ltd. (CRIC) No.10 Fuxing Road,Haidian District,Beijing P.R China, 100844
China Communication Construction Company Ltd. (CCCC) No.85 Deshengmenwai Street,Xicheng District,Beijing P.R China, 100088

Објекат: /Structure:
ПРУГА БЕОГРАД - СУБОТИЦА - ДРЖАВНА ГРАНИЦА (КЕЛЕБИЈА)
ДЕОНИЦА ПРУГЕ НОВИ САД - СУБОТИЦА - ДРЖАВНА ГРАНИЦА (КЕЛЕБИЈА)
BELGRADE - SUBOTICA - STATE BORDER (KELEBIA) RAILWAY LINE
SECTION : NOVI SAD - SUBOTICA - STATE BORDER (KELEBIA)

Део пројекта: / Part of Design:
ПРОЈЕКАТ АРХИТЕКТУРЕ РЕКОНСТРУКЦИЈЕ, ДОГРАДЊЕ И АДАПТАЦИЈЕ СТАНИЧНЕ ЗГРАДЕ У ЖЕЛЕЗНИЧКОЈ СТАНИЦИ НОВИ САД
Architectural design of reconstruction, upgrade and adaptation of the station building, in Novi Sad railway station

Цртеж: / Drawing:
КРИЛО А-ОСНОВА ДРУГОГ СПРАТА-постојеће
WING A-SECOND FLOOR PLAN VIEW - EXISTING

Размера: Scale: 1:100

Врста тех. док.: Type of tech. docum.:	датум:/date:	Цртеж бр./Drawing No.:
ПЗИ / DFC	01.2022.	2020-250-APX-1/1.1-Ц05

ОСНОВА ДРУГОГ СПРАТА /SECOND FLOOR PLAN VIEW
КРИЛО "А" WING "A"

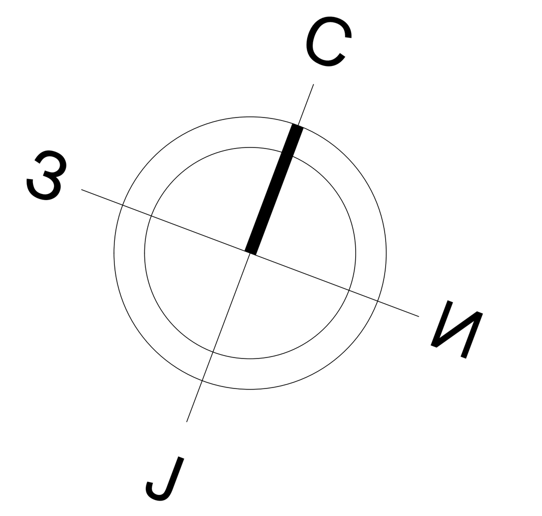

КРИЛО А2 - ОСНОВА ДРУГОГ СПРАТА
/ WING A2 - SECOND FLOOR

бр. пр. No	Намена просторије /Room allocation	Површина P (m²) / Area m2	Обим O (m) /Perimetar m1	Обрада / Finishing: Под /floor	Зид /wall	Плафон /ceiling
A2.1	Степенишни простор /Staircase	35.01	26.16	ливени терацо /cast terrazzo	масна боја + дисперзија /oily paint + dispersion	сп. плафон /suspended ceiling
A2.2	Ходник /Corridor	121.37	114.84	терацо плоче 20/20 /terrazzo tiles 20/20	масна боја + дисперзија /oily paint + dispersion	сп. плафон /suspended ceiling
A2.3	Ходник /Corridor	74.71	55.41	терацо плоче 20/20 /terrazzo tiles 20/20	масна боја + дисперзија /oily paint + dispersion	дисперзија /dispersion
A2.4	Просторија /Room	3.66	7.92	-----------	дисперзија /dispersion	дисперзија /dispersion
A2.5	Архива /Archive	55.51	31.99	цем.кошуљица /cement screed	дисперзија /dispersion	дисперзија /dispersion
A2.6	Вентилација сале /Hall ventilation	11.97	14.35	цем.кошуљица /cement screed	дисперзија /dispersion	дисперзија /dispersion
A2.7	Диспечери / Train dispatchers	42.11	33.20	ламинат /laminate	дисперзија /dispersion	сп. плафон /suspended ceiling
A2.8	Кухиња /Kitchen	15.58	16.12	ламинат /laminate	дисперзија /dispersion	сп. плафон /suspended ceiling
A2.9	Шеф оперативног одељења /Chief of the operations department	19.53	18.80	ламинат /laminate	дисперзија /dispersion	дисперзија /dispersion
A2.10	Шеф техничког одељења /Chief of the technical department	19.53	18.80	паркет /parquet	дисперзија /dispersion	дисперзија /dispersion
A2.11	Саобраћајни контролор /Traffic dispatcher	18.88	18.28	паркет /parquet	дисперзија /dispersion	дисперзија /dispersion
A2.12	Шеф даљинског управљања / Remote control centre	19.09	18.80	паркет /parquet	дисперзија /dispersion	дисперзија /dispersion
A2.13	ЦДУ / Remote control centre	18.98	18.54	паркет /parquet	дисперзија /dispersion	дисперзија /dispersion
A2.14	ЦДУ / Remote control centre	19.09	18.80	паркет /parquet	дисперзија /dispersion	дисперзија /dispersion
A2.15	ЦДУ / Remote control centre	48.23	30.54	ламинат преко паркета /laminate over parquet	дисперзија + ламперија /dispersion + wainscot	сп. плафон /suspended ceiling
A2.16	Тоалет - М /Toilet - M	11.83	21.74	керамичке плочице /ceramic tiles	дисперзија, кер.пл.h=220cm /dispersion+cer.tiles h220cm	дисперзија /dispersion
A2.17	Тоалет - Ж /Toilet - W	5.24	13.39	керамичке плочице /ceramic tiles	дисперзија,к.пл.h=220cm /dispersion+cer.tiles h220cm	дисперзија /dispersion
A2.18	Шеф секције - Србија воз / Chief of section - Srbija voz	25.56	21.48	паркет /parquet	дисперзија /dispersion	дисперзија /dispersion
A2.19	Саобраћајни послови - Србија воз / Traffic works - Srbija voz	24.28	27.42	паркет /parquet	дисперзија /dispersion	дисперзија /dispersion
A2.20	Саобраћајни послови - Србија воз / Traffic works - Srbija voz	24.46	26.84	паркет /parquet	дисперзија /dispersion	дисперзија /dispersion
A2.21	Секција за вучу- Србија воз / Traccking section - Srbija voz	20.14	18.20	паркет /parquet	дисперзија /dispersion	сп. плафон /suspended ceiling
A2.22	Обрачунска служба - Србија воз / Accounting service - Srbija voz	24.05	19.91	паркет /parquet	дисперзија /dispersion	сп. плафон /suspended ceiling
A2.23	Обрачунска служба - Србија воз / Accounting service - Srbija voz	24.05	19.91	паркет /parquet	дисперзија /dispersion	сп. плафон /suspended ceiling
A2.24	Обрачунска служба - Србија воз / Accounting service - Srbija voz	23.29	19.44	паркет /parquet	дисперзија /dispersion	сп. плафон /suspended ceiling
A2.25	Степенишни простор /Staircase	53.04	30.54	мермерне плоче 40/40 /marble plates, 40/40	мермерне плоче 60/60 /marble plates, 60/60	сп. плафон /suspended ceiling
A2.26	Ходник /Corridor	60.22	62.01	терацо плоче 20/20 /terrazzo tiles 20/20	масна боја + дисперзија /oily paint + dispersion	сп. плафон /suspended ceiling
A2.27	Пописна комисија - Инфраструктура / Inventory commission - Infrastructure	35.92	24.35	паркет /parquet	дисперзија /dispersion	дисперзија /dispersion
A2.28	Канцеларија / Office	18.51	17.67	паркет /parquet	дисперзија /dispersion	дисперзија /dispersion
A2.29	ТКП	17.41	17.20	паркет /parquet	дисперзија /dispersion	дисперзија /dispersion
A2.30	Ред вожње / Timetable	35.91	24.30	паркет /parquet	дисперзија /dispersion	дисперзија /dispersion
A2.31	Тоалет - М /Toilet - M	15.59	27.79	ливени терацо /cast terrazzo	дисперзија, кер.плочице /dispersion + ceramic tiles	дисперзија /dispersion
A2.32	Тоалет - Ж /Toilet - W	15.59	27.79	ливени терацо /cast terrazzo	дисперзија, кер.плочице /dispersion + ceramic tiles	дисперзија /dispersion
A2.33	Секретарица / Secretary	13.38	15.06	паркет /parquet	дисперзија /dispersion	дисперзија /dispersion
A2.34	Шеф секције / Chief of section	30.89	23.08	паркет /parquet	дисперзија /dispersion	дисперзија /dispersion
A2.35	Заменик шефа секције /Chief assistant of section	13.38	15.06	паркет /parquet	дисперзија /dispersion	дисперзија /dispersion
A2.36	Иследник и заменик шефа оперативе / Examiner and assistant of operative chief	31.24	23.12	паркет /parquet	дисперзија /dispersion	дисперзија /dispersion
Укупна нето површина		1047.24	/ Total second floor NET area			

ПОВРШИНА - ДРУГИ СПРАТ / SECOND FLOOR AREA	Површина P(m²) / Area m2
Укупна нето површина КРИЛА А2 / WING A2 -Total second floor NET area	1047.24
Укупна бруто површина КРИЛА А2 / WING A2 - Total second floor GROSS area	1522.10

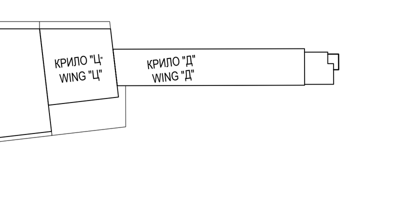

ЛЕГЕНДА РУШЕЊА И ДЕМОНТАЖЕ
/ L E G E N D - DEMOLITION AND DISMANTLING

- постојећи зидови који се руше / existing wools - to be demolition
- рушење и демонтажа постојећих слојева пода до пост.бетонске конструкције / floor coverings- to be dismantling
- рушење и демонтажа постојећих слојева пода и пост. аб подне плоче / floor coverings and RC slab- to be dismantling
- уклањање постојећих монтажних дрвених преграда и монтажних објеката / removal existing prefabricated wooden partitions and objects.
- грађевински радови за уградњу новог лифта /construction works on the instalation new lift
- грађевински радови за уградњу новог лифта /construction works on the instalation new lift
- обијање малтера са зидова и плафона /peeling plaster from walls and ceilings
- санација таванице /remediation of the ceiling
- рушење постојећег степеништа / existing stairs- to be demolition
- 90/205 постојећа врата која се демонтирају /existing doors- to be dismantling

НАПОМЕНА: Предвиђена је демонтажа целокупне фасадне алуминарије, браварије и столарије
/NOTE: Dismantling existing facade joinery, aluminium, carpentry and locksmith

ЛЕГЕНДА МАТЕРИЈАЛА
/ LEGEND OF MATERIALS

- армирани бетон /reinforced concrete
- неармирани бетон /unreinforced concrete
- опека /brick

- (1) столарија /Carpentry
- [1] алуминарија /Aluminium joinery
- [P] браварија / Locksmith's works

±0.00=78.85

Број/Number	Датум / Date	Опис / Description
03		
02		
01		

Ревизиони блок: / Revision block:

САОБРАЋАЈНИ ИНСТИТУТ ЦИП, д.о.о.
INSTITUTE OF TRANSPORTATION CIP ltd
Немањина 6; 11000 Београд; Србија
Тел: 011/3618-134; Факс: 011/3618-324; web site: www.sicip.co.rs

Организациона јединица: ЗАВОД ЗА АРХИТЕКТУРУ И УРБАНИЗАМ /Organization unit: DEPARTMENT OF ARCHITECTURE AND URBAN PLANNING

Одговорни пројектант за архитектуру: /Responsible designer for architecture:
Б.Лазовић, дипл.инж.арх.
лиценца број: 300 1205 03
/ license No.: 300 1205 03

Инвеститор пројекта: / Investor: " ИНФРАСТРУКТУРА ЖЕЛЕЗНИЦЕ СРБИЈЕ " А.Д. / " INFRASTRUCTURE RAILWAYS OF SERBIA " JSC, Немањина 6/IV, Београд / Nemanjina Street 6/IV, Belgrade

Наручилац пројекта: / Employer: Joint Venture of China Railway International Corporation Ltd. (CRIC) No.10 Fuxing Road,Haidian District,Beijing P.R China, 100844; China Communication Construction Company Ltd. (CCCC) No.85 Deshengmenwai Street,Xicheng District,Beijing P.R China, 100088

Сарадници: / Associates:
Данијела Русић Николић, арх.тех.
Снежана Диковић, арх.тех.

Објекат: /Structure: ПРУГА БЕОГРАД - СУБОТИЦА - ДРЖАВНА ГРАНИЦА (КЕЛЕБИЈА) ДЕОНИЦА ПРУГЕ НОВИ САД - СУБОТИЦА - ДРЖАВНА ГРАНИЦА (КЕЛЕБИЈА)
BELGRADE - SUBOTICA - STATE BORDER (KELEBIA) RAILWAY LINE SECTION : NOVI SAD - SUBOTICA - STATE BORDER (KELEBIA)

Део пројекта: / Part of Design: ПРОЈЕКАТ АРХИТЕКТУРЕ РЕКОНСТРУКЦИЈЕ, ДОГРАДЊЕ И АДАПТАЦИЈЕ СТАНИЧНЕ ЗГРАДЕ У ЖЕЛЕЗНИЧКОЈ СТАНИЦИ НОВИ САД
Architectural design of reconstruction, upgrade and adaptation of the station building, in Novi Sad railway station

Унутрашња контрола: / Internal control: Светлана Карановић, дипл.инж.арх.

Главни пројектант: / Chief designer: др Љиљана Милић Марковић, дипл. грађ. инж.

Руководилац организационе јединице: Manager of organization unit: Светлана Карановић, дипл.инж.арх.

Цртеж: / Drawing: КРИЛО А-ОСНОВА ДРУГОГ СПРАТА са планом рушења -постојеће
WING A-SECOND FLOOR PLAN VIEW - EXISTING

Размера: Scale: 1:100

Врста тех. док.: Type of tech. docum.: ПЗИ / DFC | датум:/date: 01.2022. | Цртеж бр./Drawing No.: 2020-250-АРХ-1/1.1-Ц05а

ОСНОВА КРОВА / ROOF PLAN VIEW
КРИЛО "А" WING "A"

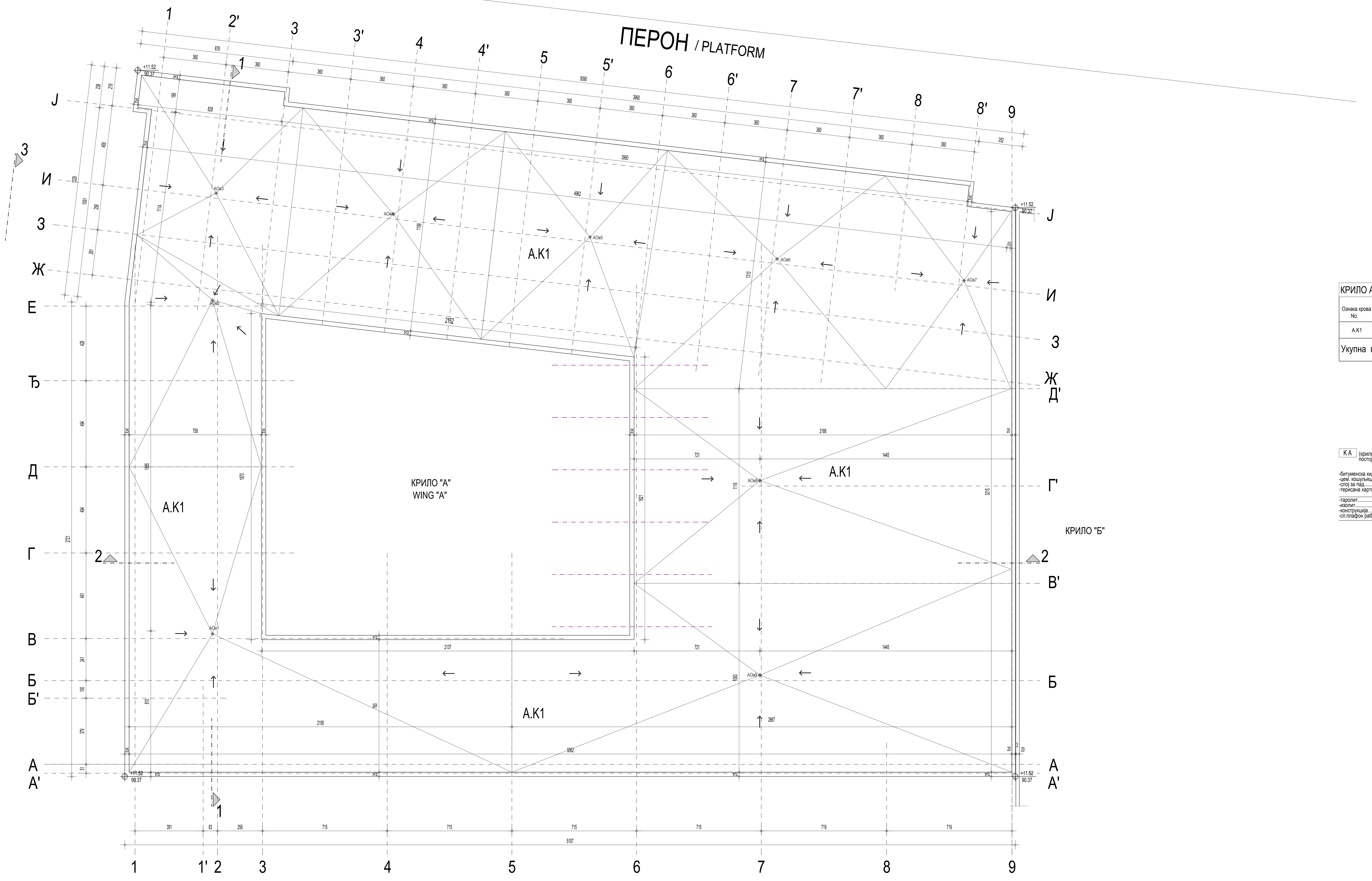

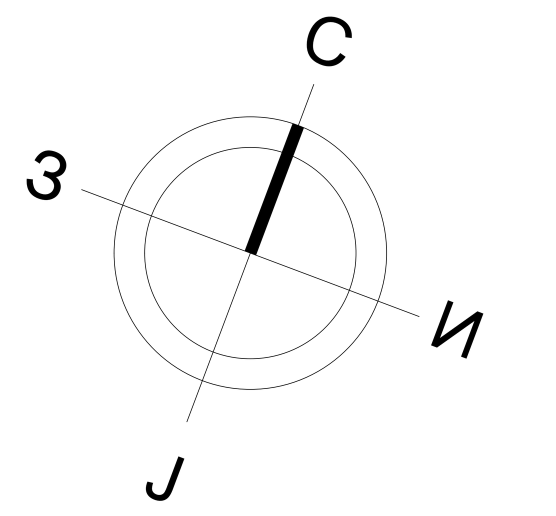

КРИЛО А - ОСНОВА КРОВА / WING A - ROOF PLAN VIEW			
Ознака крова No	Врста крова / Type of roof	Површина P (m²) / Area m2	Кровни покривач / Roof coverings
A.K1	Раван кров-непроходан / Unwalkable flat roof	1522.06	Битуменска хидроизолација / Waterproofing
Укупна површина крова		1522.06	/ Total roof area

КА (крило А) постојећи кров

-битуменска хидроизолација......1.0цм
-цем. кошуљица..........................3.0цм
-слој за пад...............................4-13цм
-терисана хартија

ПОСТОЈЕЋИ СЛОЈЕВИ КОЈИ СЕ РУШЕ

-таролит..5.0цм
-изолит...1.8цм
-конструкција.............................30.0цм
-сп.плафон рабиц (трска+малтер).......5.0cm

ПОСТОЈЕЋИ СЛОЈЕВИ КОЈИ СЕ ЗАДРЖАВАЈУ

КА (wing A) existing roof layers

- waterproofing......................1.0cm
- cement screed.....................3.0cm
-unreinforced concrete in decline......4-13cm
-waterproofing

/ EXISTING LAYERS - TO BE DEMOLISHING

-wood-wool building slab......5.0cm
-sound insulation..................1.8cm
-RC construction.................30.0cm
-suspended ceiling................5.0cm

/ EXISTING LAYERS - TO BE REMAIN

±0.00=78.85

Број/Number	Датум / Date	Опис / Description
03		
02		
01		

Ревизиони блок: / Revision block:

САОБРАЋАЈНИ ИНСТИТУТ ЦИП, д.о.о.
INSTITUTE OF TRANSPORTATION CIP ltd
Немањина 6; 11000 Београд; Србија
Тел: 011/3618-134; Факс: 011/3618-324; web site: www.sicip.co.rs

Организациона јединица: ЗАВОД ЗА АРХИТЕКТУРУ И УРБАНИЗАМ /Organization unit: DEPARTMENT OF ARCHITECTURE AND URBAN PLANNING

Одговорни пројектант за архитектуру: /Responsible designer for architecture:
Б.Лазовић, дипл.инж.арх.
лиценца број: 300 1205 03
/ license No.: 300 1205 03

Сарадници: / Associates:
Данијела Русић Николић, арх.тех.
Снежана Диковић, арх.тех.

Унутрашња контрола: / Internal control:
Светлана Карановић, дипл.инж.арх.

Главни пројектант: / Chief designer:
др Љиљана Милић Марковић, дипл. грађ. инж.

Руководилац организационе јединице: Manager of organization unit:
Светлана Карановић, дипл.инж.арх.

Инвеститор пројекта: / Investor:
" ИНФРАСТРУКТУРА ЖЕЛЕЗНИЦЕ СРБИЈЕ " А.Д.
/ " INFRASTRUCTURE RAILWAYS OF SERBIA " JSC
Немањина 6/IV, Београд / Nemanjina Street 6/IV, Belgrade

Наручилац пројекта: / Employer: Joint Venture of
China Railway International Corporation Ltd. (CRIC) No.10 Fuxing Road,Haidian District,Beijing P.R China, 100844
China Communication Construction Company Ltd. (CCCC) No.85 Deshengmenwai Street,Xicheng District,Beijing P.R China, 100088

Објекат: /Structure:
ПРУГА БЕОГРАД - СУБОТИЦА - ДРЖАВНА ГРАНИЦА (КЕЛЕБИЈА)
ДЕОНИЦА ПРУГЕ НОВИ САД - СУБОТИЦА - ДРЖАВНА ГРАНИЦА (КЕЛЕБИЈА)
BELGRADE - SUBOTICA - STATE BORDER (KELEBIA) RAILWAY LINE
SECTION : NOVI SAD - SUBOTICA - STATE BORDER (KELEBIA)

Део пројекта: / Part of Design:
ПРОЈЕКАТ АРХИТЕКТУРЕ РЕКОНСТРУКЦИЈЕ, ДОГРАДЊЕ И АДАПТАЦИЈЕ СТАНИЧНЕ ЗГРАДЕ У ЖЕЛЕЗНИЧКОЈ СТАНИЦИ НОВИ САД
Architectural design of reconstruction, upgrade and adaptation of the station building, in Novi Sad railway station

Цртеж:/ Drawing:
КРИЛО А-ОСНОВА КРОВА - постојеће
WING A-ROOF PLAN VIEW- EXISTING

Размера: Scale: 1:100

Врста тех. док.: Type of tech. docum.: **ПЗИ** / DFC
датум:/date: **01.2022.**
Цртеж бр./Drawing No.: 2020-250-АРХ-1/1.1-Ц06

ПРЕСЕК 1-1 / SECTION 1-1
КРИЛО "А" WING "А"

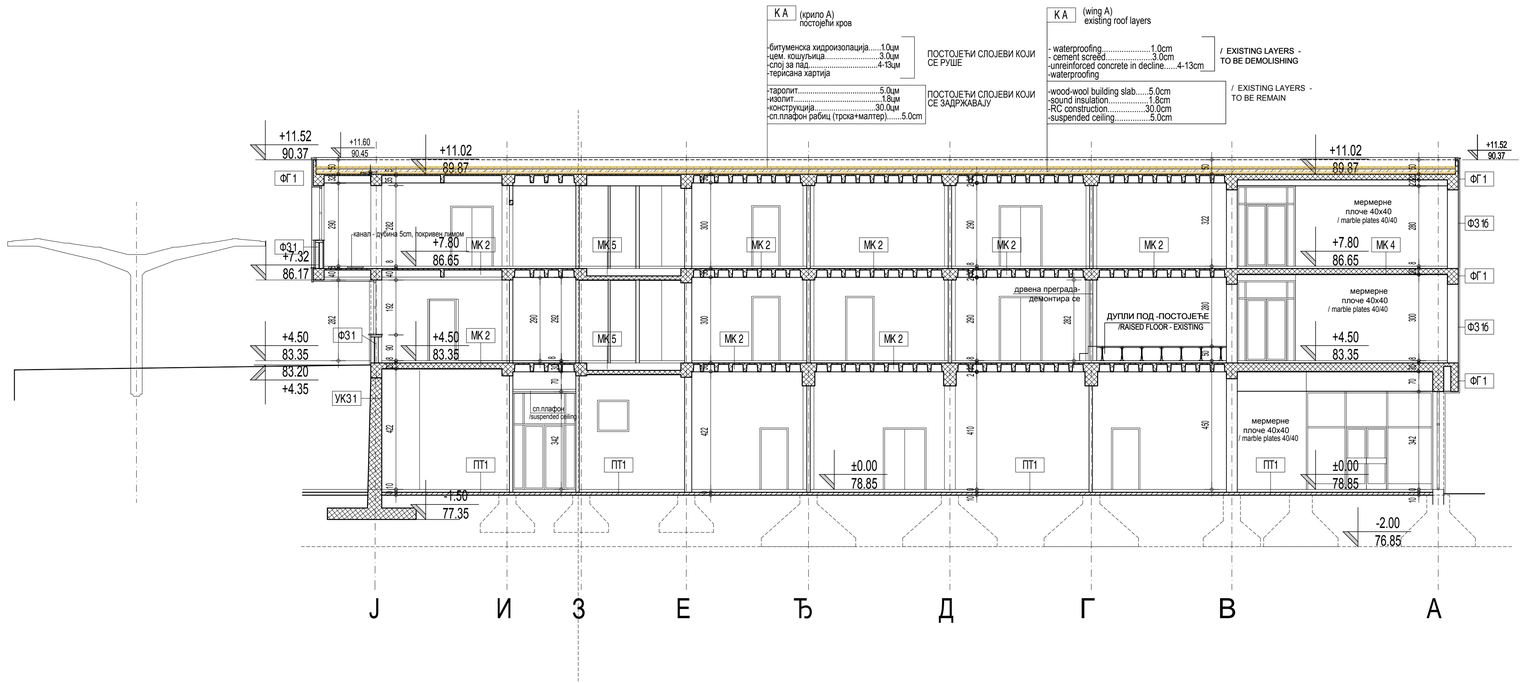

ЛЕГЕНДА МАТЕРИЈАЛА
/ LEGEND OF MATERIALS

- армирани бетон /reinforced concrete
- неармирани бетон /unreinforced concrete
- опека /brick

1 — столарија /Carpentry
1 — алуминарија /Aluminium joinery
P — браварија / Locksmith's works

±0.00=78.85

Број/Number	Датум / Date	Опис / Description
03		
02		
01		

Ревизиони блок: / Revision block:

SAOBRAĆAJNI INSTITUT CIP

САОБРАЋАЈНИ ИНСТИТУТ ЦИП, д.о.о.
INSTITUTE OF TRANSPORTATION CIP ltd
Немањина 6; 11000 Београд; Србија
Тел: 011/3618-134; Факс: 011/3618-324; web site: www.sicip.co.rs

Организациона јединица:
ЗАВОД ЗА АРХИТЕКТУРУ И УРБАНИЗАМ

/Organization unit:
DEPARTMENT OF ARCHITECTURE AND URBAN PLANNING

Одговорни пројектант за архитектуру:
/Responsible designer for architecture:
Б.Лазовић, дипл.инж.арх.
лиценца број: 300 1205 03
/ license No.: 300 1205 03

Инвеститор пројекта: / Investor:
" ИНФРАСТРУКТУРА ЖЕЛЕЗНИЦЕ СРБИЈЕ " А.Д.
/ " INFRASTRUCTURE RAILWAYS OF SERBIA " JSC
Немањина 6/IV, Београд / Nemanjina Street 6/IV, Belgrade

Наручилац пројекта: / Employer: Joint Venture of
Ch-ina Railway International Corporation Ltd. (CRIC)
No.10 Fuxing Road,Haidian District,Beijing
P.R.China, 100844
Ch-ina Communication Construction Company Ltd. (CCCC)
No.85 Deshengmenwai Street,Xicheng District,Beijing
P.R.China, 100088

Сарадници: / Associates:
Данијела Русић Николић, арх.тех.
Снежана Диковић, арх.тех.

Објекат: /Structure:
ПРУГА БЕОГРАД - СУБОТИЦА - ДРЖАВНА ГРАНИЦА (КЕЛЕБИЈА)
ДЕОНИЦА ПРУГЕ НОВИ САД - СУБОТИЦА - ДРЖАВНА ГРАНИЦА (КЕЛЕБИЈА)
BELGRADE - SUBOTICA - STATE BORDER (KELEBIA) RAILWAY LINE
SECTION : NOVI SAD - SUBOTICA - STATE BORDER (KELEBIA)

Део пројекта: / Part of Design:
ПРОЈЕКАТ АРХИТЕКТУРЕ РЕКОНСТРУКЦИЈЕ, ДОГРАДЊЕ И АДАПТАЦИЈЕ СТАНИЧНЕ ЗГРАДЕ У ЖЕЛЕЗНИЧКОЈ СТАНИЦИ НОВИ САД
Architectural design of reconstruction, upgrade and adaptation of the station building, in Novi Sad railway station

Унутрашња контрола: / Internal control:
Светлана Карановић, дипл.инж.арх.

Главни пројектант: / Chief designer:
др Љиљана Милић Марковић, дипл. грађ. инж.

Руководилац организационе јединице:
Manager of organization unit:
Светлана Карановић, дипл.инж.арх.

Цртеж: / Drawing:
КРИЛО А -ПРЕСЕК 1-1-постојеће
WING A -SECTION 1-1-EXISTING

Размера: Scale: 1:100

Врста тех. док.: Type of tech. docum.:	датум: /date:	Цртеж бр./Drawing No.:
ПЗИ / DFC	01.2022.	2020-250-АРХ-1/1.1-Ц07

ПРЕСЕК 2-2 / SECTION 2-2
КРИЛО "А" WING "A"

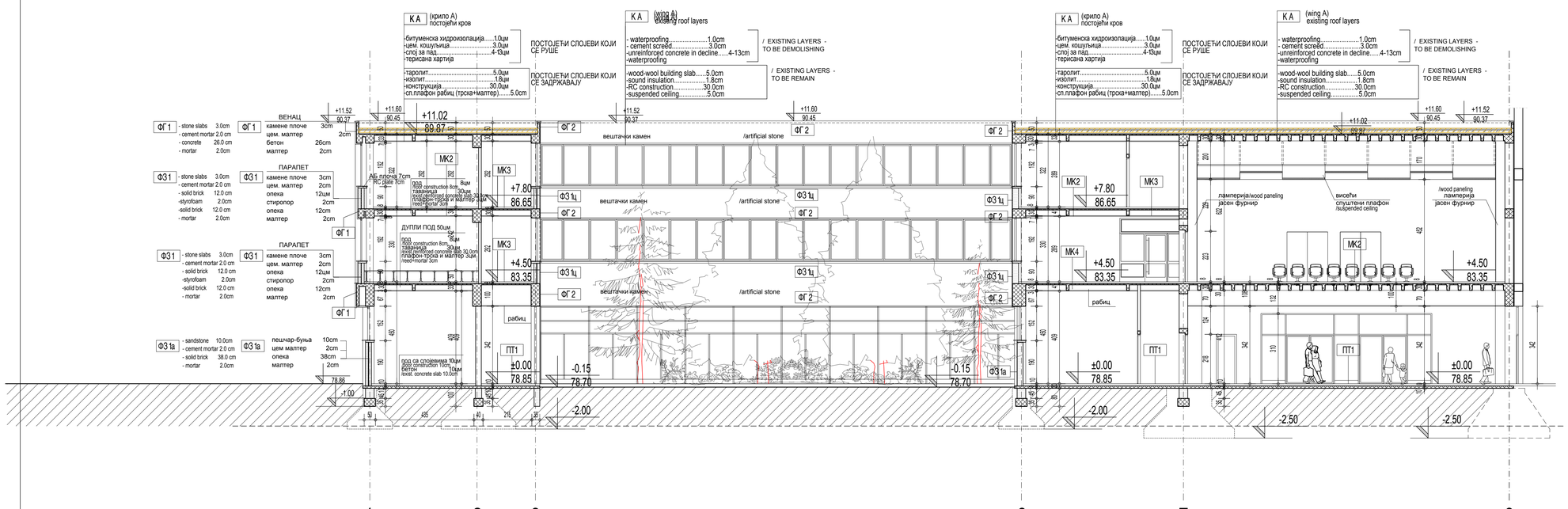

ЛЕГЕНДА МАТЕРИЈАЛА / LEGEND OF MATERIALS

- армирани бетон /reinforced concrete
- неармирани бетон /reinforced concrete
- опека /brick
- (1) столарија /Carpentry
- (1) алуминарија /Aluminium joinery
- (P) браварија / Locksmith's works

±0.00=78.85

Број/Number	Датум / Date	Опис / Description
03		
02		
01		

Ревизиони блок: / Revision block:

САОБРАЋАЈНИ ИНСТИТУТ ЦИП, д.о.о.
INSTITUTE OF TRANSPORTATION CIP ltd
Немањина 6; 11000 Београд; Србија
Тел: 011/3618-134; Факс: 011/3618-324; web site: www.sicip.co.rs

Организациона јединица: / Organization unit:
ЗАВОД ЗА АРХИТЕКТУРУ И УРБАНИЗАМ DEPARTMENT OF ARCHITECTURE AND URBAN PLANNING

Одговорни пројектант за архитектуру: /Responsible designer for architecture:
Б.Лазовић, дипл.инж.арх.
лиценца број: 300 1205 03
/ license No.: 300 1205 03

Сарадници: / Associates:
Данијела Русић Николић, арх.тех.
Снежана Дковић, арх.тех.

Унутрашња контрола: / Internal control:
Светлана Карановић, дипл.инж.арх.

Главни пројектант: / Chief designer:
др Љиљана Милић Марковић, дипл. грађ. инж.

Руководилац организационе јединице: Manager of organization unit:
Светлана Карановић, дипл.инж.арх.

Инвеститор пројекта: / Investor:
" ИНФРАСТРУКТУРА ЖЕЛЕЗНИЦЕ СРБИЈЕ " А.Д.
/ " INFRASTRUCTURE RAILWAYS OF SERBIA ", JSC
Немањина 6/IV, Београд / Nemanjina Street 6/IV, Belgrade

Наручилац пројекта: / Employer: Joint Venture of
China Railway International Corporation Ltd. (CRIC) No.85 Dashanzhuang Street,Chaoyang District,Beijing P.R China, 100044
China Communication Construction Company Ltd. (CCCC) No.85 Dashanzhuang Street,Xicheng District,Beijing P.R China, 100088

Објекат: /Structure:
ПРУГА БЕОГРАД - СУБОТИЦА - ДРЖАВНА ГРАНИЦА (КЕЛЕБИЈА)
ДЕОНИЦА ПРУГЕ НОВИ САД - СУБОТИЦА - ДРЖАВНА ГРАНИЦА (КЕЛЕБИЈА)
BELGRADE - SUBOTICA - STATE BORDER (KELEBIA) RAILWAY LINE SECTION - NOVI SAD - SUBOTICA - STATE BORDER (KELEBIA)

Део пројекта: / Part of Design:
ПРОЈЕКАТ АРХИТЕКТУРЕ РЕКОНСТРУКЦИЈЕ, ДОГРАЂЕЊЕ И АДАПТАЦИЈЕ СТАНИЧНЕ ЗГРАДЕ
У ЖЕЛЕЗНИЧКОЈ СТАНИЦИ НОВИ САД
Architectural design of reconstruction, upgrade and adaptation of the station building, in Novi Sad railway station

Цртеж: / Drawing:
КРИЛО А -ПРЕСЕК 2-2-постојеће
WING A -SECTION 2-2-EXISTING

Размера: Scale: 1:100

Врста тех. док.: Type of tech. docum.: **ПЗИ** / DFC
датум:/date: **01.2022.**
Цртеж бр./Drawing No.: 2020-250-АРХ-1/1.1-Ц/08

ПРЕСЕК 3-3 / SECTION 3-3
АНЕКС ANNEX

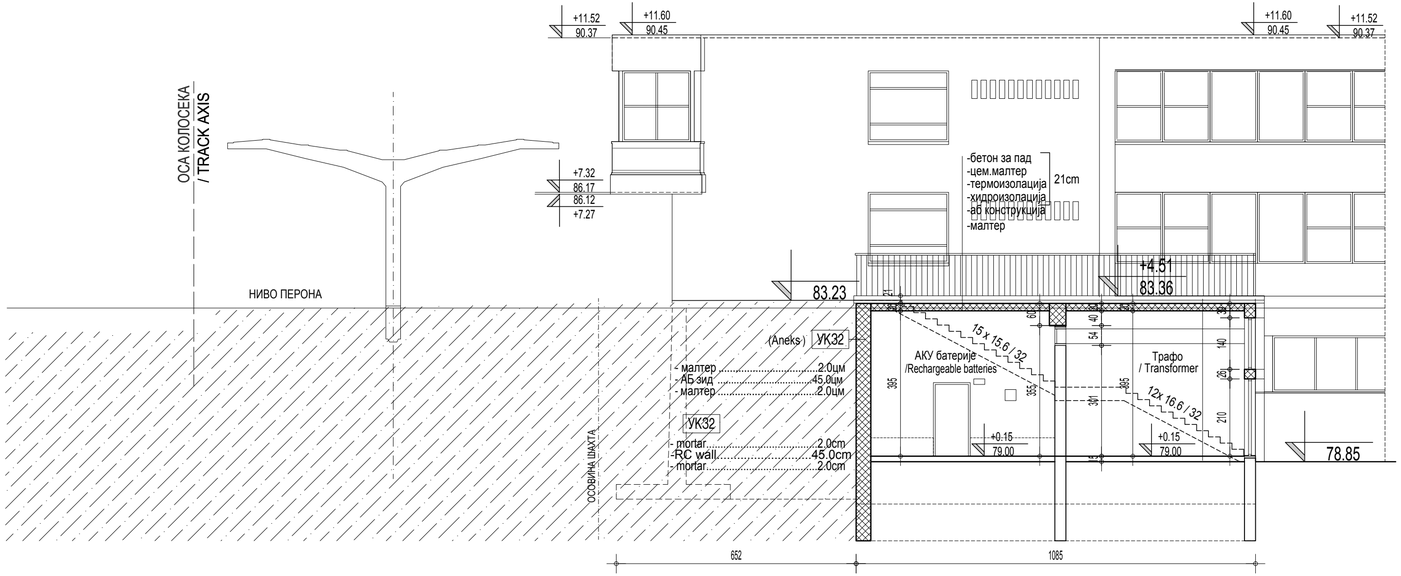

ЛЕГЕНДА МАТЕРИЈАЛА
/ LEGEND OF MATERIALS

- армирани бетон /reinforced concrete
- неармирани бетон /unreinforced concrete
- опека /brick

- 1 — столарија /Carpentry
- 1 — алуминарија /Aluminium joinery
- P — браварија / Locksmith's works

±0.00=78.85

Број/Number	Датум / Date	Опис / Description
03		
02		
01		

Ревизиони блок: / Revision block:

САОБРАЋАЈНИ ИНСТИТУТ ЦИП, д.о.о.
INSTITUTE OF TRANSPORTATION CIP ltd
Немањина 6; 11000 Београд; Србија
Тел: 011/3618-134; Факс: 011/3618-324; web site: www.sicip.co.rs

Организациона јединица: /Organization unit:
ЗАВОД ЗА АРХИТЕКТУРУ И УРБАНИЗАМ DEPARTMENT OF ARCHITECTURE AND URBAN PLANNING

Одговорни пројектант за архитектуру: /Responsible designer for architecture:
Б.Лазовић, дипл.инж.арх.
лиценца број: 300 1205 03
/ license No.: 300 1205 03

Сарадници: / Associates:
Данијела Русић Николић, арх.тех.
Снежана Диковић, арх.тех.

Унутрашња контрола: / Internal control:
Светлана Карановић, дипл.инж.арх.

Главни пројектант: / Chief designer:
др Љиљана Милић Марковић, дипл. грађ. инж.

Руководилац организационе јединице:
Manager of organization unit:
Светлана Карановић, дипл.инж.арх.

Инвеститор пројекта: / Investor:
" ИНФРАСТРУКТУРА ЖЕЛЕЗНИЦЕ СРБИЈЕ " А.Д.
/ " INFRASTRUCTURE RAILWAYS OF SERBIA " JSC
Немањина 6/IV, Београд / Nemanjina Street 6/IV, Belgrade

Наручилац пројекта: / Employer: Joint Venture of
China Railway International Corporation Ltd. (CRIC)
No.10 Fuxing Road Haidian District,Beijing
P.R China, 100844
China Communication Construction Company Ltd. (CCCC)
No.85 Deshengmenwai Street,Xicheng District,Beijing
P.R China, 100088

Објекат: /Structure:
ПРУГА БЕОГРАД - СУБОТИЦА - ДРЖАВНА ГРАНИЦА (КЕЛЕБИЈА)
ДЕОНИЦА ПРУГЕ НОВИ САД - СУБОТИЦА - ДРЖАВНА ГРАНИЦА (КЕЛЕБИЈА)

BELGRADE - SUBOTICA - STATE BORDER (KELEBIA) RAILWAY LINE
SECTION : NOVI SAD - SUBOTICA - STATE BORDER (KELEBIA)

Део пројекта: / Part of Design:
ПРОЈЕКАТ АРХИТЕКТУРЕ РЕКОНСТРУКЦИЈЕ, ДОГРАДЊЕ
И АДАПТАЦИЈЕ СТАНИЧНЕ ЗГРАДЕ
У ЖЕЛЕЗНИЧКОЈ СТАНИЦИ НОВИ САД
Architectural design of reconstruction, upgrade and adaptation
of the station building, in Novi Sad railway station

Цртеж: / Drawing:
КРИЛО А -ПРЕСЕК 3-3-постојеће
WING A -SECTION 3-3-EXISTING

Размера: Scale: 1:100

Врста тех. док.: / Type of tech. docum.:	датум/date	Цртеж бр./Drawing No.:
ПЗИ / DFC	**01.2022.**	2020-250-АРХ-1/1.1-Ц09

ЈУЖНА ФАСАДА (НИВО УЛИЦЕ) / SOUTH VIEW (STREET LEVEL)

КРИЛО "А" WING "A"

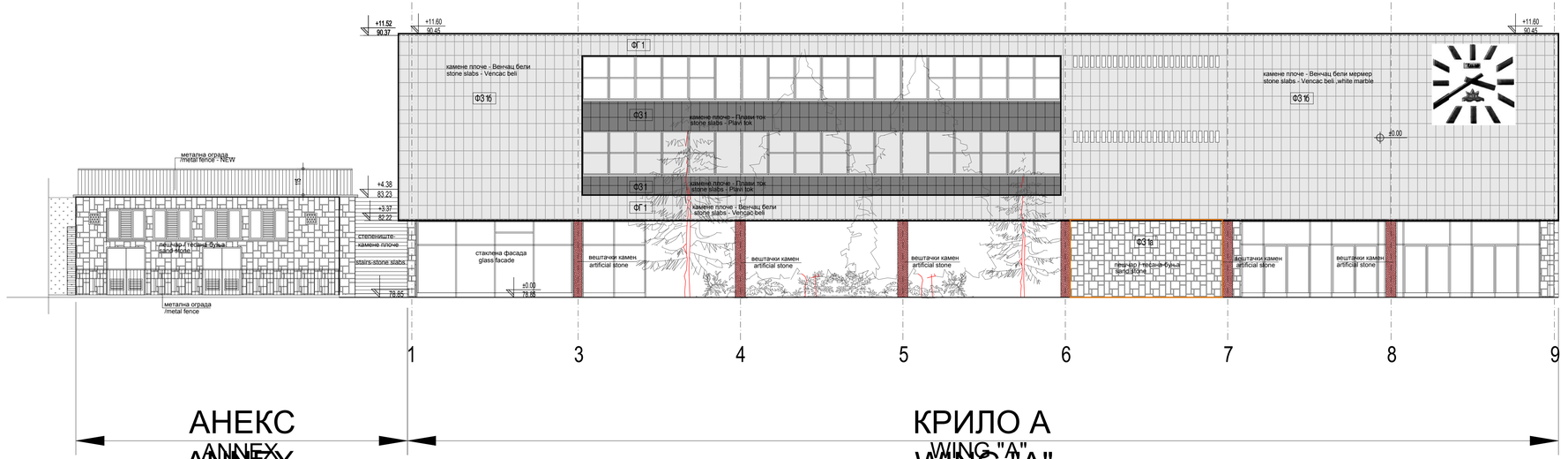

±0.00=78.85

Број/Number	Датум / Date	Опис / Description
03		
02		
01		

Ревизиони блок: / Revision block:

САОБРАЋАЈНИ ИНСТИТУТ ЦИП, д.о.о.
INSTITUTE OF TRANSPORTATION CIP ltd
Немањина 6; 11000 Београд; Србија
Тел: 011/3618-134; Факс: 011/3618-324; web site: www.sicip.co.rs

Организациона јединица:
ЗАВОД ЗА АРХИТЕКТУРУ И УРБАНИЗАМ

/Organization unit:
DEPARTMENT OF ARCHITECTURE AND URBAN PLANNING

Одговорни пројектант за архитектуру:
/Responsible designer for architecture:
Б.Лазовић, дипл.инж.арх.
лиценца број: 300 1205 03
/ license No.: 300 1205 03

Инвеститор пројекта / Investor:
" ИНФРАСТРУКТУРА ЖЕЛЕЗНИЦЕ СРБИЈЕ " А.Д.
" INFRASTRUCTURE RAILWAYS OF SERBIA " JSC
Немањина 6/IV, Београд, / Nemanjina Street 6/IV, Belgrade

Наручилац пројекта: / Employer: Joint Venture of
China Railway International Corporation Ltd. (CRIC)
No.10 Fuxing Road Haidian District,Beijing
P.R.China, 100844
China Communication Construction Company Ltd. (CCCC)
No.85 Dashengmenwai Street,Xicheng District,Beijing
P.R.China, 100088

Сарадници: / Associates:
Данијела Русић Николић, арх.тех.
Снежана Диковић, арх.тех.

Објекат: /Structure:
ПРУГА БЕОГРАД - СУБОТИЦА - ДРЖАВНА ГРАНИЦА (КЕЛЕБИЈА)
ДЕОНИЦА ПРУГЕ НОВИ САД - СУБОТИЦА - ДРЖАВНА ГРАНИЦА (КЕЛЕБИЈА)
BELGRADE - SUBOTICA - STATE BORDER (KELEBIA) RAILWAY LINE
SECTION - NOVI SAD - SUBOTICA - STATE BORDER (KELEBIA)

Део пројекта / Part of Design:
ПРОЈЕКАТ АРХИТЕКТУРЕ РЕКОНСТРУКЦИЈЕ, ДОГРАДЊЕ И АДАПТАЦИЈЕ СТАНИЧНЕ ЗГРАДЕ У ЖЕЛЕЗНИЧКОЈ СТАНИЦИ НОВИ САД
Architectural design of reconstruction, upgrade and adaptation of the station building, in Novi Sad railway station

Унутрашња контрола: / Internal control:
Светлана Карановић, дипл.инж.арх.

Главни пројектант: / Chief designer:
др Лиљана Милић Марковић, дипл. грађ, инж.

Руководилац организационе јединице:
Manager of organization unit:
Светлана Карановић, дипл.инж.арх.

Цртеж: / Drawing:
КРИЛО А -ЈУЖНА ФАСАДА -постојеће
WING A- SOUTH VIEW -EXISTING

Размера:
Scale:
1:100

Врста тех. док.:
Type of tech. docum.:
ПЗИ / DFC

датум/date:
01.2022.

Цртеж бр./Drawing No.:
2020-250-APX-1/1.1-Ц10

СЕВЕРНА ФАСАДА (НИВО ПЕРОНА) / NORTH VIEW (PLATFORM LEVEL)

КРИЛО "А"

±0.00=78.85

Број/Number	Датум / Date	Опис / Description
03		
02		
01		

Ревизиони блок: / Revision block:

САОБРАЋАЈНИ ИНСТИТУТ ЦИП, д.о.о.
INSTITUTE OF TRANSPORTATION CIP ltd
Немањина 6; 11000 Београд; Србија
Тел: 011/3618-134; Факс: 011/3618-324; web site: www.sicip.co.rs

Организациона јединица: ЗАВОД ЗА АРХИТЕКТУРУ И УРБАНИЗАМ /Organization unit: DEPARTMENT OF ARCHITECTURE AND URBAN PLANNING

Одговорни пројектант за архитектуру: /Responsible designer for architecture:
Б.Лазовић, дипл.инж.арх.
лиценца број: 300 1205 03
/ license No.: 300 1205 03

Сарадници: / Associates:
Данијела Русић Николић, арх.тех.
Снежана Диковић, арх.тех.

Инвеститор пројекта: / Investor:
" ИНФРАСТРУКТУРА ЖЕЛЕЗНИЦЕ СРБИЈЕ " А.Д.
/ " INFRASTRUCTURE RAILWAYS OF SERBIA " JSC
Немањина 6/IV, Београд / Nemanjina Street 6/IV, Belgrade

Наручилац пројекта: / Employer: Joint Venture of
China Railway International Corporation Ltd. (CRIC)
No.10 Fuxing Road,Haidian District,Beijing
P.R China, 100844
China Communication Construction Company Ltd. (CCCC)
No.85 Deshengmenwai Street,Xicheng District,Beijing
P.R China, 100088

Објекат: /Structure:
ПРУГА БЕОГРАД - СУБОТИЦА - ДРЖАВНА ГРАНИЦА (КЕЛЕБИЈА)
ДЕОНИЦА ПРУГЕ НОВИ САД - СУБОТИЦА - ДРЖАВНА ГРАНИЦА (КЕЛЕБИЈА)
BELGRADE - SUBOTICA - STATE BORDER (KELEBIA) RAILWAY LINE
SECTION : NOVI SAD - SUBOTICA - STATE BORDER (KELEBIA)

Део пројекта: / Part of Design:
ПРОЈЕКАТ АРХИТЕКТУРЕ РЕКОНСТРУКЦИЈЕ, ДОГРАДЊЕ И АДАПТАЦИЈЕ СТАНИЧНЕ ЗГРАДЕ У ЖЕЛЕЗНИЧКОЈ СТАНИЦИ НОВИ САД
Architectural design of reconstruction, upgrade and adaptation of the station building, in Novi Sad railway station

Унутрашња контрола: / Internal control:
Светлана Карановић, дипл.инж.арх.

Главни пројектант: / Chief designer:
др Љиљана Милић Марковић, дипл. грађ. инж.

Руководилац организационе јединице: Manager of organization unit:
Светлана Карановић, дипл.инж.арх.

Цртеж: / Drawing:
КРИЛО А -СЕВЕРНА ФАСАДА -постојеће
WING A- NORTH VIEW -EXISTING

Размера: Scale: 1:100

Врста тех. док.: Type of tech. docum.:	датум:/date:	Цртеж бр./Drawing No.:
ПЗИ / DFC	01.2022.	2020-250-АРХ-1/1.1-Ц11

ЗАПАДНА ФАСАДА / WEST VIEW
КРИЛО "A"   WING "A"

±0.00=78.85		
03		
02		
01		
Број/Number	Датум / Date	Опис / Description

Ревизиони блок: / Revision block:

САОБРАЋАЈНИ ИНСТИТУТ ЦИП, д.о.о.
INSTITUTE OF TRANSPORTATION CIP ltd
Немањина 6; 11000 Београд; Србија
Тел: 011/3618-134; Факс: 011/3618-324; web site: www.sicip.co.rs

Организациона јединица: ЗАВОД ЗА АРХИТЕКТУРУ И УРБАНИЗАМ /Organization unit: DEPARTMENT OF ARCHITECTURE AND URBAN PLANNING

Одговорни пројектант за архитектуру: /Responsible designer for architecture:
Б.Лазовић, дипл.инж.арх.
лиценца број: 300 1205 03
/ license No.: 300 1205 03

Сарадници: / Associates:
Данијела Русић Николић, арх.тех.
Снежана Диковић, арх.тех.

Инвеститор пројекта: / Investor:
" ИНФРАСТРУКТУРА ЖЕЛЕЗНИЦЕ СРБИЈЕ " А.Д.
/ " INFRASTRUCTURE RAILWAYS OF SERBIA " JSC
Немањина 6/IV, Београд / Nemanjina Street 6/IV, Belgrade

Наручилац пројекта: / Employer: Joint Venture of
China Railway International Corporation Ltd. (CRIC) No.10 Fuxing Road,Haidian District,Beijing P.R China, 100844
China Communication Construction Company Ltd. (CCCC) No.85 Deshengmenwai Street,Xicheng District,Beijing P.R China, 100088

Објекат: /Structure:
ПРУГА БЕОГРАД - СУБОТИЦА - ДРЖАВНА ГРАНИЦА (КЕЛЕБИЈА)
ДЕОНИЦА ПРУГЕ НОВИ САД - СУБОТИЦА - ДРЖАВНА ГРАНИЦА (КЕЛЕБИЈА)
BELGRADE - SUBOTICA - STATE BORDER (KELEBIA) RAILWAY LINE
SECTION : NOVI SAD - SUBOTICA - STATE BORDER (KELEBIA)

Део пројекта: / Part of Design:
ПРОЈЕКАТ АРХИТЕКТУРЕ РЕКОНСТРУКЦИЈЕ, ДОГРАДЊЕ И АДАПТАЦИЈЕ СТАНИЧНЕ ЗГРАДЕ У ЖЕЛЕЗНИЧКОЈ СТАНИЦИ НОВИ САД
Architectural design of reconstruction, upgrade and adaptation of the station building, in Novi Sad railway station

Унутрашња контрола: / Internal control:
Светлана Карановић, дипл.инж.арх.

Главни пројектант: / Chief designer:
др Љиљана Милић Марковић, дипл. грађ. инж.

Руководилац организационе јединице: Manager of organization unit:
Светлана Карановић, дипл.инж.арх.

Цртеж: / Drawing:
КРИЛО А -ЗАПАДНА ФАСАДА -постојеће
WING A- WEST VIEW -EXISTING

Размера: Scale: 1:100

Врста тех. док.: Type of tech. docum.:	датум:/date:	Цртеж бр./Drawing No.:
ПЗИ / DFC	**01.2022.**	2020-250-АРХ-1/1.1-Ц12

КРИЛО Б

wing Б

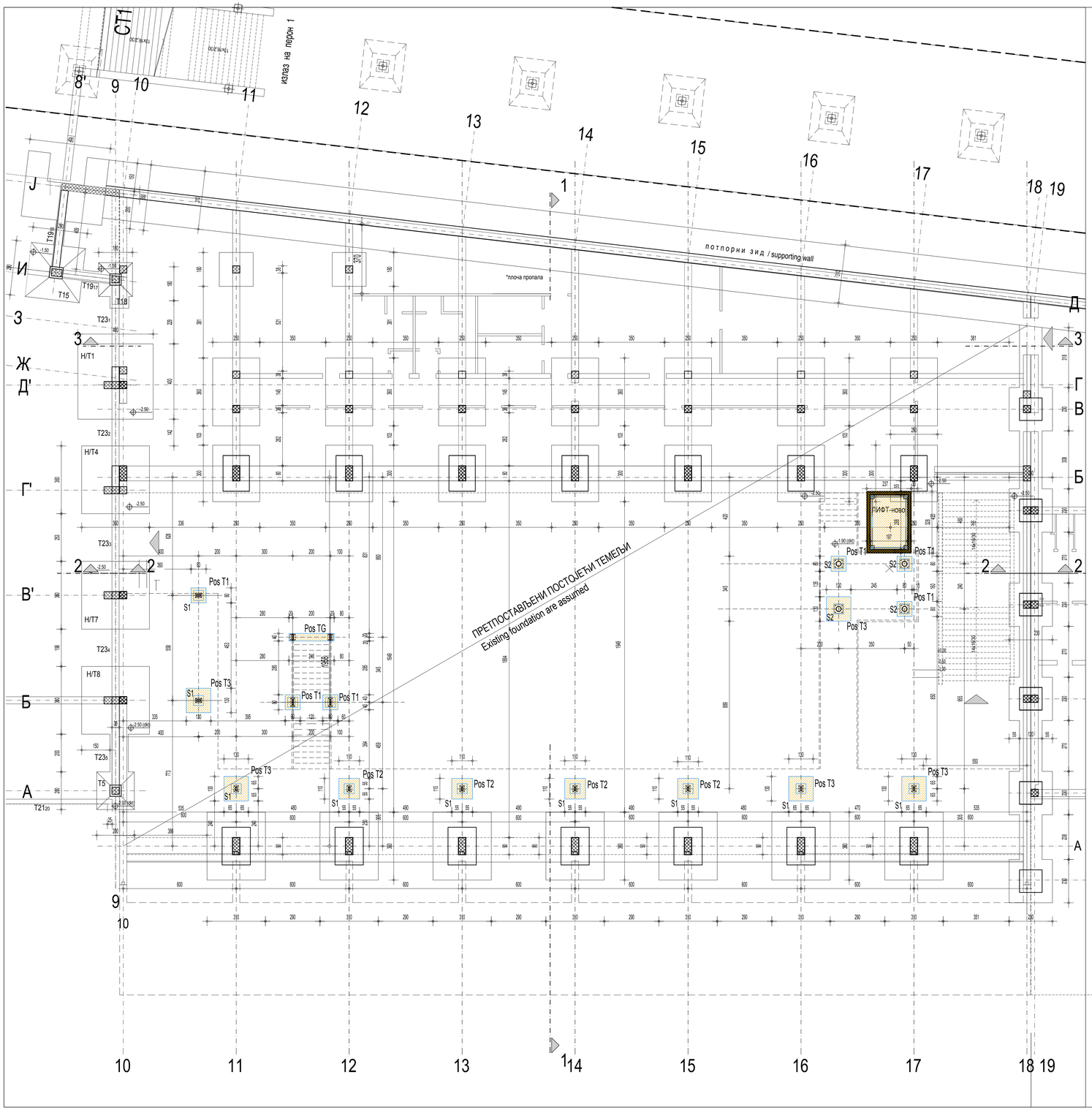

ОСНОВА ТЕМЕЉА / FOUNDATION PLAN VIEW
КРИЛО "Б" WING "Б"

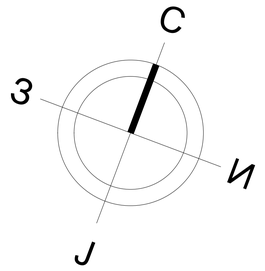

ГРАЂ.РАДОВИ ПОТРЕБНИ ЗА ИЗГРАДЊУ НОВИХ ТЕМЕЉА
/ CONSTRUCTION WORKS FOR NEW FOUNDATION
кота фундирања -1.00, / foundation level -1.00
лифт-кота фундирања -1.90 / lift foundation level -1.90

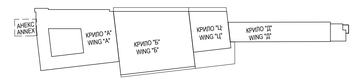

±0.00=78.85

Број/Number	Датум / Date	Опис / Description
03		
02		
01		

Ревизиони блок: / Revision block: 1:100

САОБРАЋАЈНИ ИНСТИТУТ ЦИП, д.о.о.
INSTITUTE OF TRANSPORTATION CIP ltd
Немањина 6; 11000 Београд; Србија
Тел: 011/3618-134; Факс: 011/3618-324; web site: www.sicip.co.rs

Организациона јединица:
ЗАВОД ЗА АРХИТЕКТУРУ И УРБАНИЗАМ

Organization unit:
DEPARTMENT OF ARCHITECTURE AND URBAN PLANNING

Одговорни пројектант за архитектуру:
/Responsible designer for architecture:
Б.Лазовић, дипл.инж.арх.
лицензна број: 300 1205 03
/ license No.: 300 1205 03

Сарадници: / Associates:
Данијела Русић Николић, арх.тех.
Снежана Диковић, арх.тех.

Инвеститор: / Investor:
" ИНФРАСТРУКТУРА ЖЕЛЕЗНИЦЕ СРБИЈЕ " А.Д.
/ " INFRASTRUCTURE RAILWAYS OF SERBIA " JSC
Немањина 6/IV, Београд / Nemanjina Street 6/IV, Belgrade

Наручилац пројекта: / Employer: Joint Venture of
China Railway International Corporation Ltd. (CRIC)
No.10 Fuxing Road Haidian District,Beijing
P.R.China, 100044
China Communication Construction Company Ltd. (CCCC)
No.85 Deshengmenwai Street,Xicheng District,Beijing
P.R.China, 100088

Објекат: /Structure:
ПРУГА БЕОГРАД - СУБОТИЦА - ДРЖАВНА ГРАНИЦА (КЕЛЕБИЈА)
ДЕОНИЦА ПРУГЕ НОВИ САД - СУБОТИЦА - ДРЖАВНА ГРАНИЦА (КЕЛЕБИЈА)
BELGRADE - SUBOTICA - STATE BORDER (KELEBIA) RAILWAY LINE SECTION : NOVI SAD - SUBOTICA - STATE BORDER (KELEBIA)

Део пројекта: / Part of Design:
ПРОЈЕКАТ АРХИТЕКТУРЕ РЕКОНСТРУКЦИЈЕ, ДОГРАДЊЕ И АДАПТАЦИЈЕ СТАНИЧНЕ ЗГРАДЕ У ЖЕЛЕЗНИЧКОЈ СТАНИЦИ НОВИ САД
Architectural design of reconstruction, upgrade and adaptation of the station building, in Novi Sad railway station

Унутрашња контрола: / Internal control:
Светлана Карановић, дипл.инж.арх.

Главни пројектант: / Chief designer:
др Љиљана Милић Марковић, дипл. грађ. инж.

Руководилац организационе јединице:
Manager of organization unit:
Светлана Карановић, дипл.инж.арх.

Цртеж: / Drawing:
КРИЛО Б-ОСНОВА ТЕМЕЉА СА ПЛАНОМ РУШЕЊА-постојеће
WING Б-FOUNDATION PLAN VIEW-EXISTING

Размера: Scale: 1:100

Врста тех. док.: / Type of tech. docum.: **ПЗИ** / DFC
датум /date: **01.2022.**
Цртеж бр. /Drawing No.: 2020-250-АРХ-1/1.1-Ц13

ОСНОВА ПРИЗЕМЉА /GROUND FLOOR PLAN VIEW
КРИЛО "Б" WING "Б"

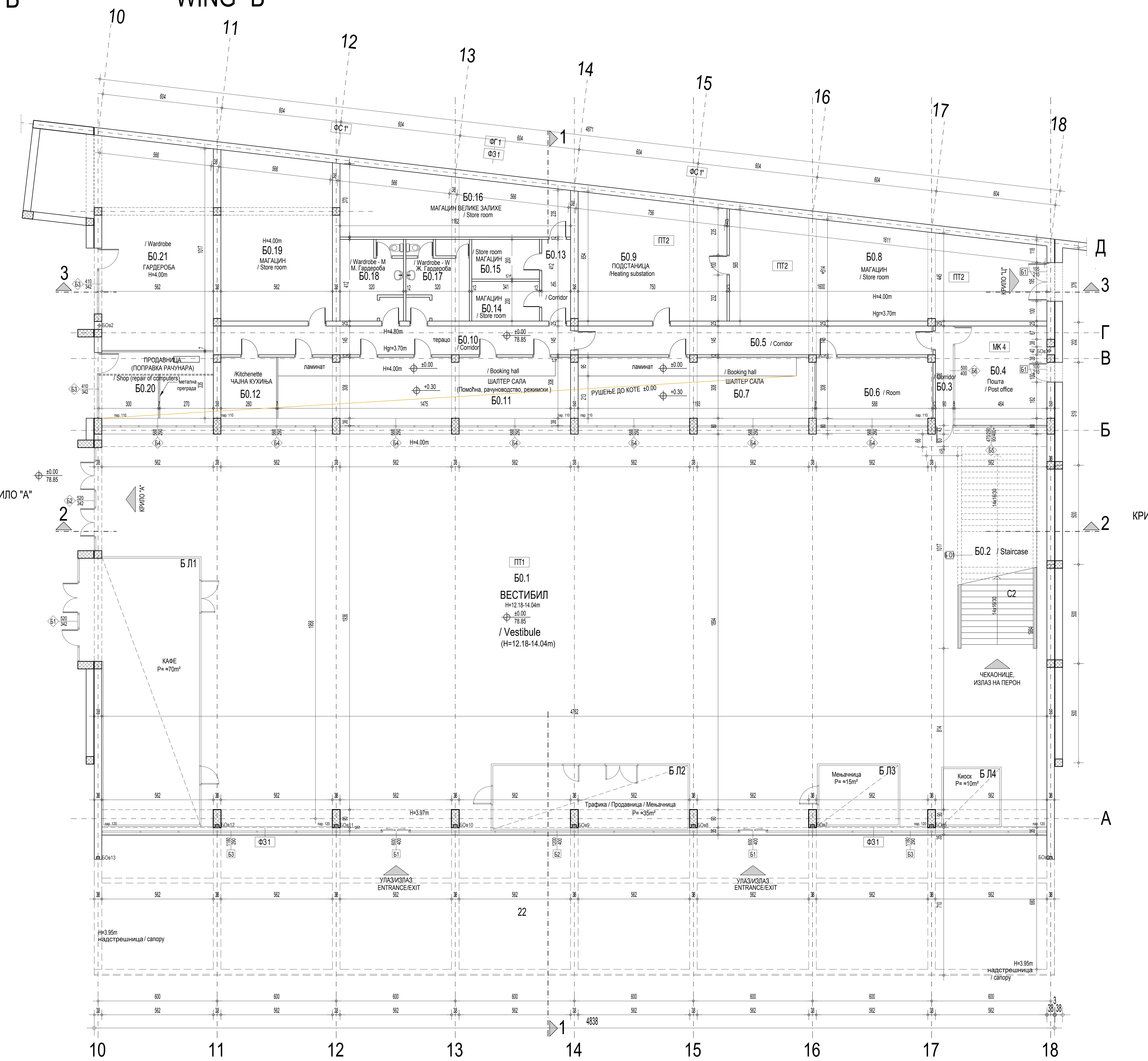

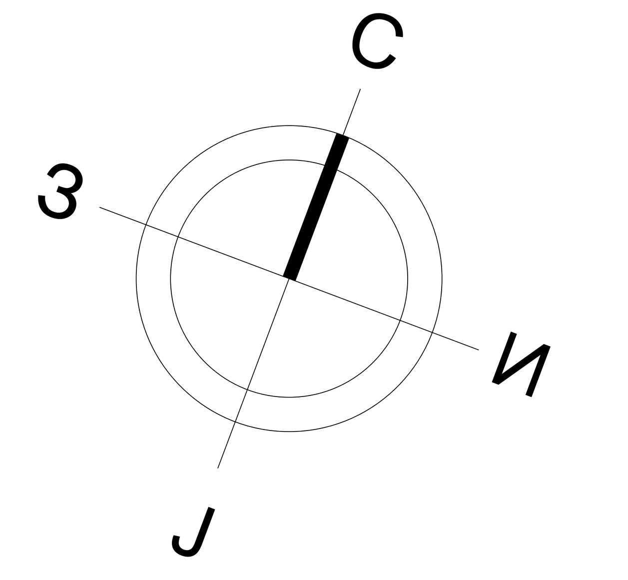

КРИЛО Б0 - ОСНОВА ПРИЗЕМЉА / WING Б0- GROUND FLOOR						
бр. пр. No	Намена просторије /Room allocation	Површина P (m²) / Area m2	Обим O (m) /Perimetar m1	Обрада / Finishing: Под / floor	Зид / wall	Плафон/ceiling
Б0.1	Вестибил (H=12.18-14.04m) /Vestibule (H=12.18-14.04m)	974.08	153.72	мермерне плоче /marble plates	мермерне плоче 40/60 /marble plates 40/60	перфорирани алу лим / perforated al.sheet
Б0.2	Степениште / Staircase	40.00	28.73	мермерне плоче /marble plates	мермерне плоче /marble plates	перфорирани алу лим / perforated al.sheet
Б0.3	Ходник / Corridor	4.51	11.83	ливени терацо /cast terrazzo	масна боја + дисперзија /oily paint + dispersion	дисперзија / dispersion
Б0.4	Пошта / Post office	23.27	19.31	-	дисперзија / dispersion	дисперзија / dispersion
Б0.5	Ходник / Corridor	25.93	38.66	ливени терацо /cast terrazzo	масна боја + дисперзија /oily paint + dispersion	дисперзија / dispersion
Б0.6	Просторија / Room	20.18	18.65	ламинат /laminate	дисперзија / dispersion	сп. плафон /suspended ceiling
Б0.7	Шалтер сала / Booking hall	40.92	31.27	ламинат /laminate	дисперзија / dispersion	сп. плафон /suspended ceiling
Б0.8	Магацин / Store room	75.50	41.81	цем. кошуљица /cement screed	дисперзија / dispersion	дисперзија / dispersion
Б0.9	Подстаница /Heating substation	45.79	27.26	цем. кошуљица /cement screed	дисперзија / dispersion	дисперзија / dispersion
Б0.10	Ходник / Corridor	25.55	38.14	ливени терацо /cast terrazzo	масна боја + дисперзија /oily paint + dispersion	дисперзија / dispersion
Б0.11	Шалтер сала(помоћна,рачуноводство) / Booking hall	50.60	37.43	ламинат /laminate	дисперзија / dispersion	сп. плафон /suspended ceiling
Б0.12	Чајна кухиња /Kitchenette	9.65	12.49	ламинат /laminate	дисперзија / dispersion	сп. плафон /suspended ceiling
Б0.13	Ходник / Corridor	5.97	11.14	цем. кошуљица /cement screed	дисперзија / dispersion	дисперзија / dispersion
Б0.14	Магацин / Store room	6.82	10.82	цем. кошуљица /cement screed	дисперзија / dispersion	дисперзија / dispersion
Б0.15	Магацин / Store room	6.82	10.82	цем. кошуљица /cement screed	дисперзија / dispersion	дисперзија / dispersion
Б0.16	Магацин велике залихе / Store room	35.16	29.37	бетонске плоче /concrete plates	дисперзија / dispersion	дисперзија / dispersion
Б0.17	Гардероба - Ж / Wardrobe - W	12.68	22.94	ливени терацо / кер. пл. /cast terrazzo / cer.tiles	дисперзија,к.пл.h=150cm /disp.+ceramic tiles h150cm	дисперзија / dispersion
Б0.18	Гардероба -М / Wardrobe - M	12.80	20.94	терацо / кер. пл. / terrazzo / cer.tiles	дисперзија,к.пл.h=150cm /disp.+ceramic tiles h150cm	дисперзија / dispersion
Б0.19	Магацин / Store room	46.72	27.91	ливени терацо /cast terrazzo	масна боја + дисперзија /oily paint + dispersion	дисперзија / dispersion
Б0.20	Продавница (поправка рачунара) / Shop (repair of computers)	21.26	18.91	ливени терацо /cast terrazzo	дисперзија / dispersion	дисперзија / dispersion
Б0.21	Гардероба / Wardrobe	73.79	39.34	ливени терацо /cast terrazzo	дисперзија / dispersion	дисперзија / dispersion
Укупна нето површина		1558.00	/ Total ground floor NET area			

ОТВОРЕНЕ ПОВРШИНЕ /OPEN SPACES						
Б0.22	Трем - улаз у објекат КРИЛО Б / Porch	294.52	-	камене плоче 40/40 /stone plates, 40/40	-	емајлиране кер.пл. /enameled ceramic tiles
Укупна отворена површина		294.52	/ Total area of open spaces			

ПОВРШИНА - ПРИЗЕМЉЕ /GROUND FLOOR AREA	Површина P(m²) / Area m2
Укупна нето површина КРИЛА Б0 / WING Б0 -Total ground floor NET area	1558.00
Укупна бруто површина КРИЛА Б0 / WING Б0 -Total ground floor GROSS area	1589.65

ПОВРШИНА - НЕТО / NET AREA	Површина P(m²) / Area m2
Укупна површина КРИЛА Б приземље /Total ground floor net area- WING Б	1558.00
Укупна површина КРИЛА Б први спрат /Total first floor net area- WING Б	589.29
Укупна површина КРИЛА Б други спрат/Total second floor net area- WING Б	83.62
Укупна нето површина КРИЛА Б / Total net area - WING Б	2230.90

ПОВРШИНА - БРУТО / GROSS AREA	Површина P(m²) / Area m2
Укупна површина КРИЛА Б приземље /Total ground floor gross area-WING Б	1589.65
Укупна површина КРИЛА Б први спрат /Total first floor gross area-WING Б	1588.61
Укупна површина КРИЛА Б други спрат/Total second floor gross area-WING Б	96.56
Укупна бруто површина КРИЛА Б / Total gross area - WING Б	3274.82

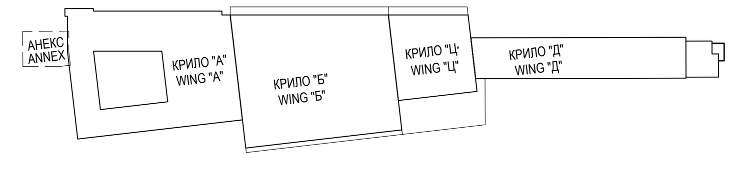

ЛЕГЕНДА МАТЕРИЈАЛА
/ LEGEND OF MATERIALS

- армирани бетон /reinforced concrete
- неармирани бетон /unreinforced concrete
- опека /brick

- (1) столарија /Carpentry
- [1] алуминарија /Aluminium joinery
- [P] браварија / Locksmith's works

±0.00=78.85

Број/Number	Датум / Date	Опис / Description
03		
02		
01		

Ревизиони блок: / Revision block:

САОБРАЋАЈНИ ИНСТИТУТ ЦИП, д.о.о.
INSTITUTE OF TRANSPORTATION CIP ltd
Немањина 6; 11000 Београд; Србија
Тел: 011/3618-134; Факс: 011/3618-324; web site: www.sicip.co.rs

Организациона јединица: ЗАВОД ЗА АРХИТЕКТУРУ И УРБАНИЗАМ /Organization unit: DEPARTMENT OF ARCHITECTURE AND URBAN PLANNING

Одговорни пројектант за архитектуру: /Responsible designer for architecture:
Б.Лазовић, дипл.инж.арх.
лиценца број: 300 1205 03
/ license No.: 300 1205 03

Сарадници: / Associates:
Данијела Русић Николић, арх.тех.
Снежана Диковић, арх.тех.

Инвеститор пројекта: / Investor: " ИНФРАСТРУКТУРА ЖЕЛЕЗНИЦЕ СРБИЈЕ " А.Д. / " INFRASTRUCTURE RAILWAYS OF SERBIA " JSC Немањина 6/IV, Београд / Nemanjina Street 6/IV, Belgrade

Наручилац пројекта: / Employer: Joint Venture of
China Railway International Corporation Ltd. (CRIC) No.10 Fuxing Road,Haidian District,Beijing P.R China, 100844
China Communication Construction Company Ltd. (CCCC) No.85 Deshengmenwai Street,Xicheng District,Beijing P.R China, 100088

Објекат: /Structure:
ПРУГА БЕОГРАД - СУБОТИЦА - ДРЖАВНА ГРАНИЦА (КЕЛЕБИЈА)
ДЕОНИЦА ПРУГЕ НОВИ САД - СУБОТИЦА - ДРЖАВНА ГРАНИЦА (КЕЛЕБИЈА)
BELGRADE - SUBOTICA - STATE BORDER (KELEBIA) RAILWAY LINE
SECTION : NOVI SAD - SUBOTICA - STATE BORDER (KELEBIA)

Део пројекта: / Part of Design:
ПРОЈЕКАТ АРХИТЕКТУРЕ РЕКОНСТРУКЦИЈЕ, ДОГРАДЊЕ И АДАПТАЦИЈЕ СТАНИЧНЕ ЗГРАДЕ У ЖЕЛЕЗНИЧКОЈ СТАНИЦИ НОВИ САД
Architectural design of reconstruction, upgrade and adaptation of the station building, in Novi Sad railway station

Унутрашња контрола: / Internal control: **Светлана Карановић, дипл.инж.арх.**

Главни пројектант: / Chief designer: **др Љиљана Милић Марковић, дипл. грађ. инж.**

Руководилац организационе јединице: Manager of organization unit: **Светлана Карановић, дипл.инж.арх.**

Цртеж: / Drawing: **КРИЛО Б-ОСНОВА ПРИЗЕМЉА-постојеће** WING Б-GROUND FLOOR PLAN VIEW- EXISTING

Размера: Scale: 1:100

Врста тех. док.: Type of tech. docum.: ПЗИ / DFC

датум:/date: 01.2022.

Цртеж бр./Drawing No.: 2020-250-АРХ-1/1.1-Ц14

ОСНОВА ПРИЗЕМЉА /GROUND FLOOR PLAN VIEW
КРИЛО "Б" WING "Б"

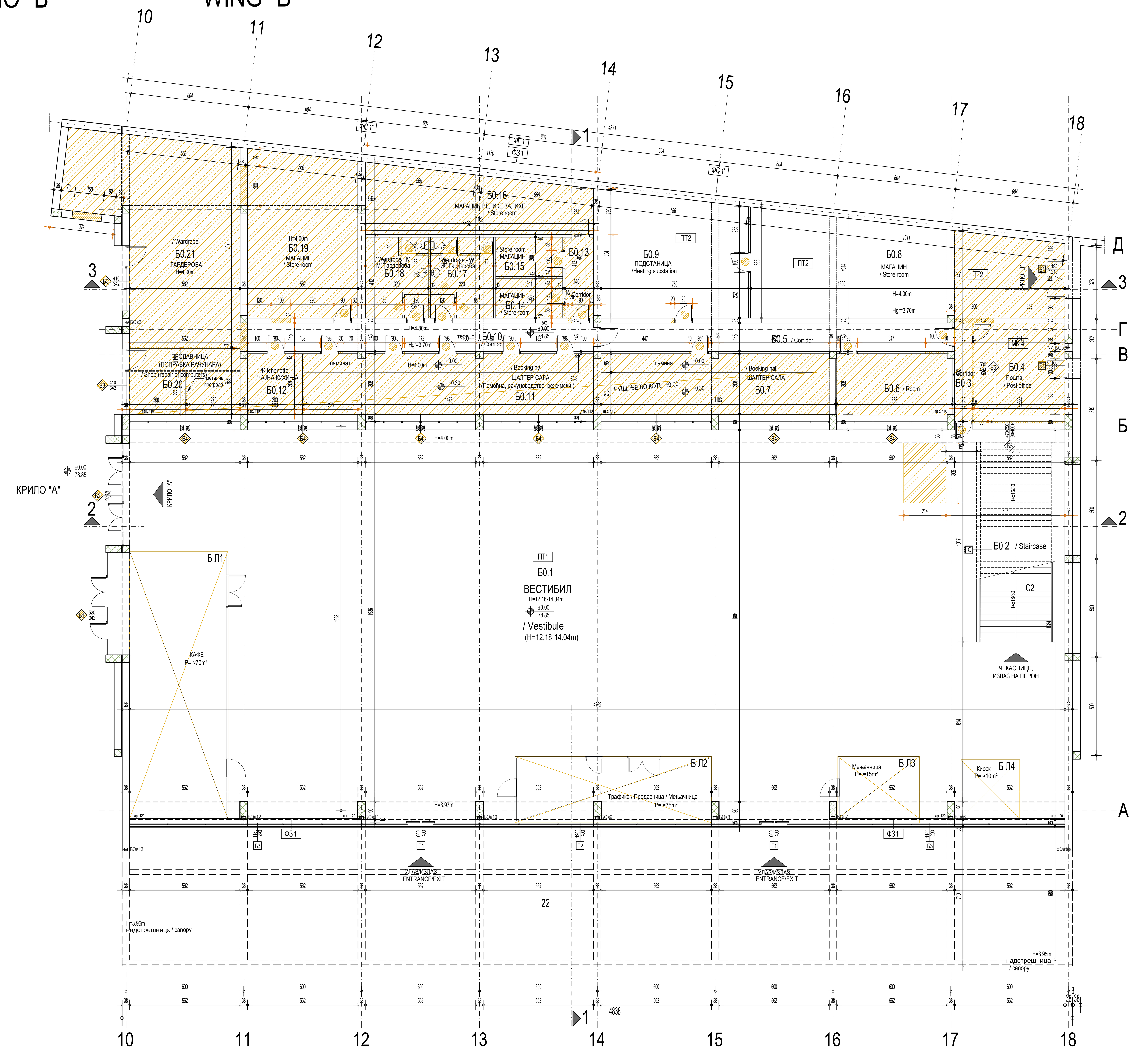

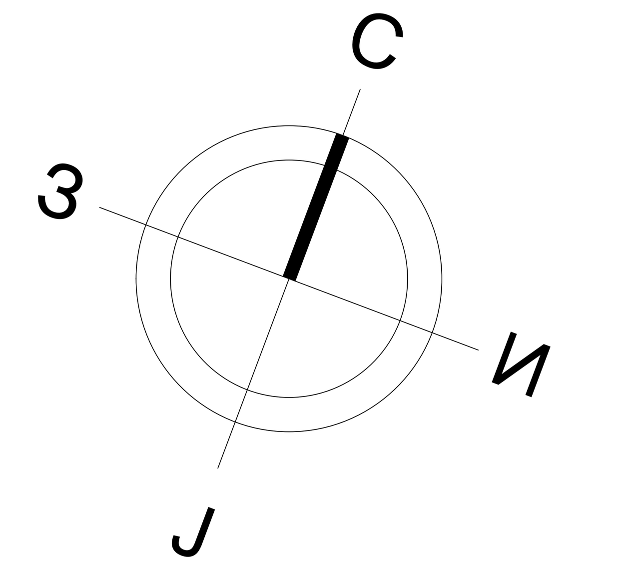

КРИЛО Б0 - ОСНОВА ПРИЗЕМЉА / WING Б0- GROUND FLOOR

бр. пр. No	Намена просторије /Room allocation	Површина P (m²) / Area m2	Обим O (m) /Perimetar m1	Обрада / Finishing: Под / floor	Зид / wall	Плафон/ceiling
Б0.1	Вестибил (H=12.18-14.04m) /Vestibule (H=12.18-14.04m)	974.08	153.72	мермерне плоче /marble plates	мермерне плоче 40/60 /marble plates 40/60	перфорирани алу лим / perforated al.sheet
Б0.2	Степениште / Staircase	40.00	28.73	мермерне плоче /marble plates	мермерне плоче /marble plates	перфорирани алу лим / perforated al.sheet
Б0.3	Ходник / Corridor	4.51	11.83	ливени терацо /cast terrazzo	масна боја + дисперзија /oily paint + dispersion	дисперзија / dispersion
Б0.4	Пошта / Post office	23.27	19.31	-	дисперзија / dispersion	дисперзија / dispersion
Б0.5	Ходник / Corridor	25.93	38.66	ливени терацо /cast terrazzo	масна боја + дисперзија /oily paint + dispersion	дисперзија / dispersion
Б0.6	Просторија / Room	20.18	18.65	ламинат /laminate	дисперзија / dispersion	сп. плафон /suspended ceiling
Б0.7	Шалтер сала / Booking hall	40.92	31.27	ламинат /laminate	дисперзија / dispersion	сп. плафон /suspended ceiling
Б0.8	Магацин / Store room	75.50	41.81	цем. кошуљица /cement screed	дисперзија / dispersion	дисперзија / dispersion
Б0.9	Подстаница /Heating substation	45.79	27.26	цем. кошуљица /cement screed	дисперзија / dispersion	дисперзија / dispersion
Б0.10	Ходник / Corridor	25.55	38.14	ливени терацо /cast terrazzo	масна боја + дисперзија /oily paint + dispersion	дисперзија / dispersion
Б0.11	Шалтер сала(помоћна,рачуноводство) / Booking hall	50.60	37.43	ламинат /laminate	дисперзија / dispersion	сп. плафон /suspended ceiling
Б0.12	Чајна кухиња /Kitchenette	9.65	12.49	ламинат /laminate	дисперзија / dispersion	сп. плафон /suspended ceiling
Б0.13	Ходник / Corridor	5.97	11.14	цем. кошуљица /cement screed	дисперзија / dispersion	дисперзија / dispersion
Б0.14	Магацин / Store room	6.82	10.82	цем. кошуљица /cement screed	дисперзија / dispersion	дисперзија / dispersion
Б0.15	Магацин / Store room	6.82	10.82	цем. кошуљица /cement screed	дисперзија / dispersion	дисперзија / dispersion
Б0.16	Магацин велике залихе / Store room	35.16	29.37	бетонске плоче /concrete plates	дисперзија / dispersion	дисперзија / dispersion
Б0.17	Гардероба - Ж / Wardrobe - W	12.68	22.94	ливени терацо / кер. пл. /cast terrazzo / cer.tiles	дисперзија,к.пл.h=150cm /disp.+ceramic tiles h150cm	дисперзија / dispersion
Б0.18	Гардероба -М / Wardrobe - M	12.80	20.94	терацо / кер. пл. / terrazzo / cer.tiles	дисперзија,к.пл.h=150cm /disp.+ceramic tiles h150cm	дисперзија / dispersion
Б0.19	Магацин / Store room	46.72	27.91	ливени терацо /cast terrazzo	масна боја + дисперзија /oily paint + dispersion	дисперзија / dispersion
Б0.20	Продавница (поправка рачунара) / Shop (repair of computers)	21.26	18.91	ливени терацо /cast terrazzo	дисперзија / dispersion	дисперзија / dispersion
Б0.21	Гардероба / Wardrobe	73.79	39.34	ливени терацо /cast terrazzo	дисперзија / dispersion	дисперзија / dispersion
	Укупна нето површина	1558.00	/ Total ground floor NET area			

ОТВОРЕНЕ ПОВРШИНЕ /OPEN SPACES						
Б0.22	Трем - улаз у објекат КРИЛО Б / Porch	294.52	-	камене плоче 40/40 /stone plates, 40/40	-	емајлиране кер.пл. /enameled ceramic tiles
	Укупна отворена површина	294.52	/ Total area of open spaces			

ПОВРШИНА - ПРИЗЕМЉЕ /GROUND FLOOR AREA	Површина P(m²) / Area m2
Укупна нето површина КРИЛА Б0 / WING Б0 -Total ground floor NET area	1558.00
Укупна бруто површина КРИЛА Б0 / WING Б0 -Total ground floor GROSS area	1589.65

ПОВРШИНА - НЕТО / NET AREA	Површина P(m²) / Area m2
Укупна површина КРИЛА Б приземље /Total ground floor net area- WING Б	1558.00
Укупна површина КРИЛА Б први спрат /Total first floor net area- WING Б	589.29
Укупна површина КРИЛА Б други спрат/Total second floor net area- WING Б	83.62
Укупна нето површина КРИЛА Б / Total net area - WING Б	2230.90

ПОВРШИНА - БРУТО / GROSS AREA	Површина P(m²) / Area m2
Укупна површина КРИЛА Б приземље /Total ground floor gross area-WING Б	1589.65
Укупна површина КРИЛА Б први спрат /Total first floor gross area-WING Б	1588.61
Укупна површина КРИЛА Б други спрат/Total second floor gross area-WING Б	96.56
Укупна бруто површина КРИЛА Б / Total gross area - WING Б	3274.82

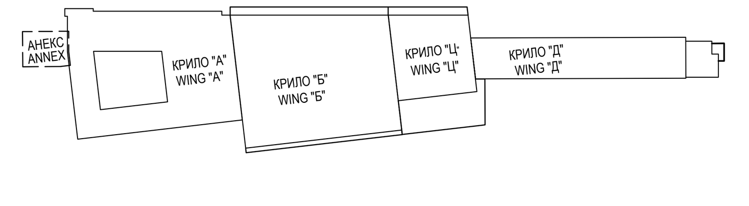

ЛЕГЕНДА РУШЕЊА И ДЕМОНТАЖЕ
/ L E G E N D - DEMOLITION AND DISMANTLING

- постојећи зидови који се руше / existing wools - to be demolition
- рушење и демонтажа постојећих слојева пода до пост.бетонске конструкције / floor coverings- to be dismantling
- рушење и демонтажа постојећих слојева пода и пост. аб подне плоче / floor coverings and RC slab- to be dismantling
- уклањање постојећих монтажних дрвених преграда и монтажних објеката / removal existing prefabricated wooden partitions and objects.
- грађевински радови за уградњу новог лифта /construction works on the instalation new lift
- грађевински радови за уградњу новог лифта /construction works on the instalation new lift
- обијање малтера са зидова и плафона /peeling plaster from walls and ceilings
- санација таванице /remediation of the ceiling
- рушење постојећег степеништа / existing stairs- to be demolition
- 90/205 постојећа врата која се демонтирају /existing doors- to be dismantling

НАПОМЕНА: Предвиђена је демонтажа целокупне фасадне алуминарије, браварије и столарије
/NOTE: Dismantling existing facade joinery, aluminium, carpentery and locksmith

ЛЕГЕНДА МАТЕРИЈАЛА
/ LEGEND OF MATERIALS

- армирани бетон /reinforced concrete
- неармирани бетон /unreinforced concrete
- опека /brick
- (1) столарија /Carpentry
- [1] алуминарија /Aluminium joinery
- [P] браварија / Locksmith's works

±0.00=78.85

Број/Number	Датум / Date	Опис / Description
03		
02		
01		

Ревизиони блок: / Revision block:

САОБРАЋАЈНИ ИНСТИТУТ ЦИП, д.о.о.
INSTITUTE OF TRANSPORTATION CIP ltd
Немањина 6; 11000 Београд; Србија
Тел: 011/3618-134; Факс: 011/3618-324; web site: www.sicip.co.rs

Организациона јединица: ЗАВОД ЗА АРХИТЕКТУРУ И УРБАНИЗАМ /Organization unit: DEPARTMENT OF ARCHITECTURE AND URBAN PLANNING

Одговорни пројектант за архитектуру: /Responsible designer for architecture:
Б.Лазовић, дипл.инж.арх.
лиценца број: 300 1205 03
/ license No.: 300 1205 03

Сарадници: / Associates:
Данијела Русић Николић, арх.тех.
Снежана Диковић, арх.тех.

Инвеститор пројекта: / Investor: **" ИНФРАСТРУКТУРА ЖЕЛЕЗНИЦЕ СРБИЈЕ " А.Д.** / " INFRASTRUCTURE RAILWAYS OF SERBIA " JSC
Немањина 6/IV, Београд / Nemanjina Street 6/IV, Belgrade

Наручилац пројекта: / Employer: Joint Venture of
中国铁路国际有限公司 CHINA RAILWAY International Co., Ltd. — China Railway International Corporation Ltd. (CRIC) No.10 Fuxing Road,Haidian District,Beijing P.R China, 100844
CHINA COMMUNICATIONS CONSTRUCTION COMPANY LIMITED — China Communication Construction Company Ltd. (CCCC) No.85 Deshengmenwai Street,Xicheng District,Beijing P.R China, 100088

Објекат: /Structure:
ПРУГА БЕОГРАД - СУБОТИЦА - ДРЖАВНА ГРАНИЦА (КЕЛЕБИЈА)
ДЕОНИЦА ПРУГЕ НОВИ САД - СУБОТИЦА - ДРЖАВНА ГРАНИЦА (КЕЛЕБИЈА)
BELGRADE - SUBOTICA - STATE BORDER (KELEBIA) RAILWAY LINE SECTION : NOVI SAD - SUBOTICA - STATE BORDER (KELEBIA)

Део пројекта: / Part of Design:
ПРОЈЕКАТ АРХИТЕКТУРЕ РЕКОНСТРУКЦИЈЕ, ДОГРАДЊЕ И АДАПТАЦИЈЕ СТАНИЧНЕ ЗГРАДЕ У ЖЕЛЕЗНИЧКОЈ СТАНИЦИ НОВИ САД
Architectural design of reconstruction, upgrade and adaptation of the station building, in Novi Sad railway station
1:100

Унутрашња контрола: / Internal control:
Светлана Карановић, дипл.инж.арх.

Главни пројектант: / Chief designer:
др Љиљана Милић Марковић, дипл. грађ. инж.

Руководилац организационе јединице: Manager of organization unit:
Светлана Карановић, дипл.инж.арх.

Цртеж: / Drawing:
КРИЛО Б-ОСНОВА ПРИЗЕМЉА-са планом рушења -постојеће-
WING Б-GROUND FLOOR PLAN VIEW- EXISTING

Размера: Scale: 1:100

Врста тех. док.: Type of tech. docum.:	датум:/date:	Цртеж бр./Drawing No.:
ПЗИ / DFC	01.2022.	2020-250-АРХ-1/1.1-Ц14а

ОСНОВА I СПРАТА /FIRST FLOOR PLAN VIEW
КРИЛО "Б" WING "Б"

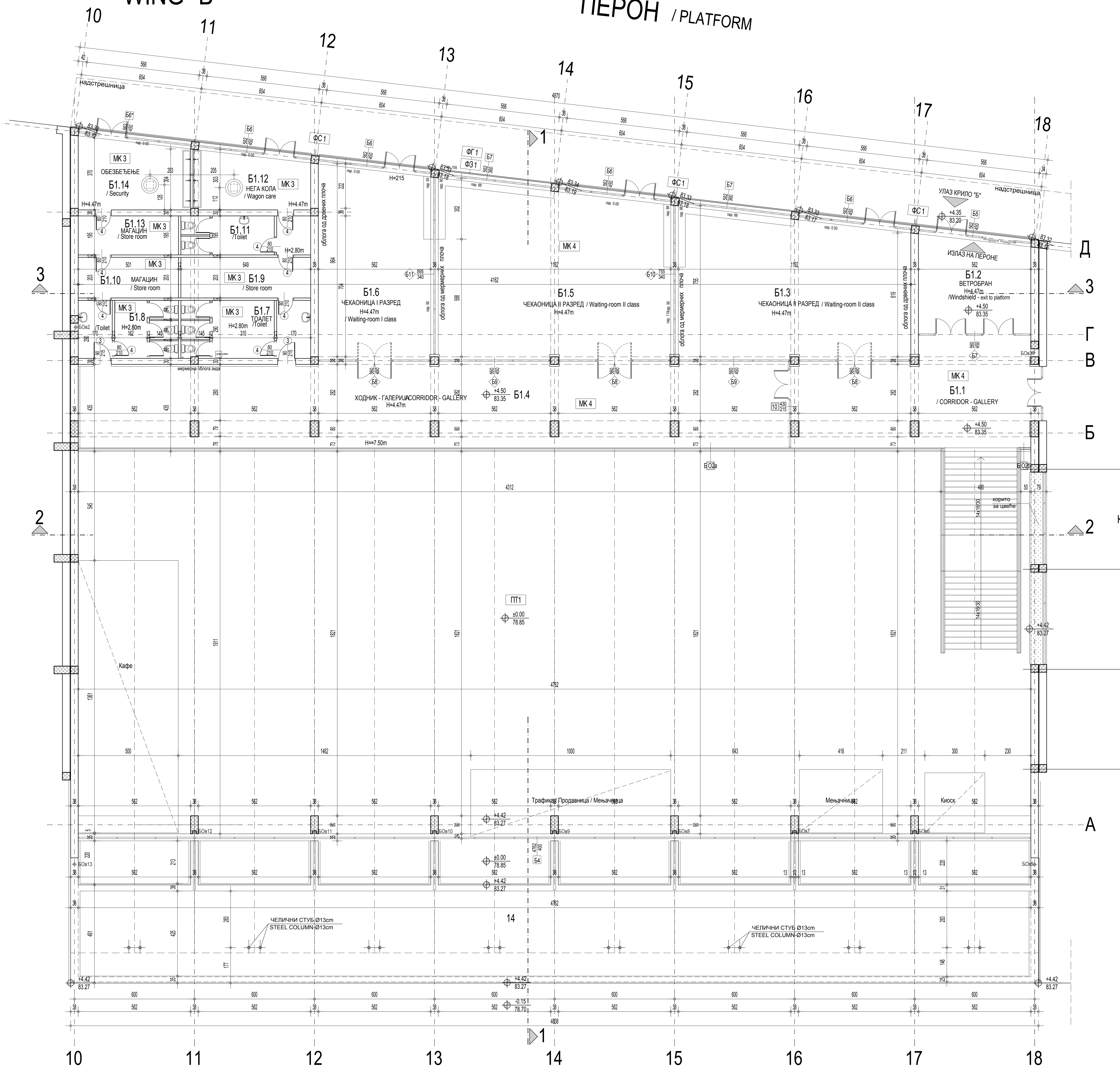

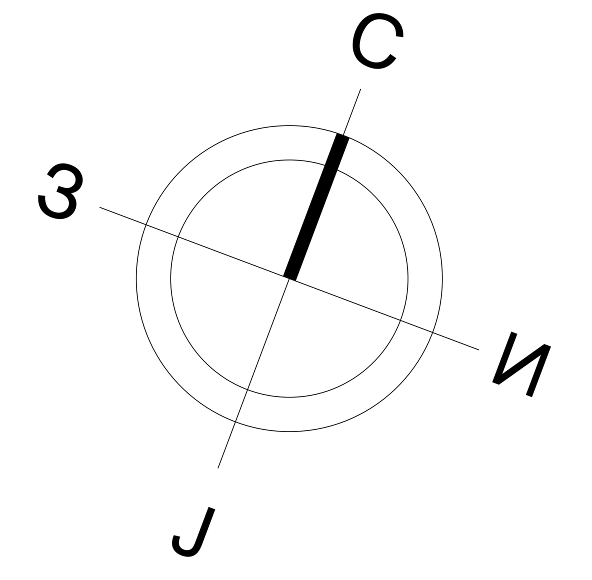

КРИЛО Б1 - ОСНОВА ПРВОГ СПРАТА

бр. пр. No	Намена просторије /Room allocation	Површина P (m²) / Area m2	Обим O (m) /Perimetar m1	Обрада / Finishing: Под / floor	Зид / wall	Плафон /ceiling
Б1.1	Ходник - галерија / Corridor - gallery	61.68	37.42	мермерне плоче /marble plates	мермерне плоче 40/60 /marble plates 40/60	сп. плафон /suspended ceiling
Б1.2	Ветробран - излаз на пероне /Windshield - exit to platform	26.23	20.61	мермерне плоче /marble plates	мермерне плоче /marble plates	сп. плафон /suspended ceiling
Б1.3	Чекаоница II разреда / Waiting-room II class	81.47	37.65	мермерне плоче /marble plates	мермерне плоче /marble plates	сп. плафон /suspended ceiling
Б1.4	Ходник - галерија / Corridor - gallery	156.44	80.98	мермерне плоче /marble plates	мермерне плоче /marble plates	сп. плафон /suspended ceiling
Б1.5	Чекаоница II разреда / Waiting-room II class	97.74	40.45	мермерне плоче /marble plates	мермерне плоче /marble plates	сп. плафон /suspended ceiling
Б1.6	Чекаоница I разреда / Waiting-room I class	53.21	30.21	мермерне плоче /marble plates	мермерне плоче /marble plates	сп. плафон /suspended ceiling
Б1.7	Тоалет /Toilet	18.27	30.13	ливени терацо /cast terrazzo	дисперзија /dispersion	сп. плафон /suspended ceiling
Б1.8	Тоалет /Toilet	14.02	27.03	ливени терацо /cast terrazzo	дисперзија /dispersion	сп. плафон /suspended ceiling
Б1.9	Магацин / Store room	13.17	17.04	ливени терацо /cast terrazzo	дисперзија /dispersion	дисперзија /dispersion
Б1.10	Магацин / Store room	10.18	14.09	ливени терацо /cast terrazzo	масна боја + дисперзија /oily paint + dispersion	дисперзија /dispersion
Б1.11	Тоалет /Toilet	12.37	22.88	керамичке плочице /ceramic tiles	дисперзија,к.пл.h=150cm /disp.+ceramic tiles h150cm	дисперзија /dispersion
Б1.12	Нега кола / Wagon care	15.80	17.17	ливени терацо /cast terrazzo	дисперзија /dispersion	дисперзија /dispersion
Б1.13	Магацин / Store room	9.77	13.92	ливени терацо /cast terrazzo	дисперзија /dispersion	дисперзија /dispersion
Б1.14	Обезбеђење / Security	18.95	18.02	ливени терацо /cast terrazzo	дисперзија /dispersion	дисперзија /dispersion
Укупна нето површина		589.29	/ Total first floor NET area			

НАДСТРЕШНИЦЕ / CANOPY

Бн.14	Надстрешница над улазом у објекат /Canopy - entrance to building	244.30	-	мермерне плоче 40/40 /marble plates, 40/40	мермерне плоче /marble plates	сп. плафон /suspended ceiling
Укупна отворена површина		244.30	/ Total area of open spaces			

ПОВРШИНА - ПРВИ СПРАТ / FIRST FLOOR AREA	Површина P(m²) / Area m2
Укупна нето површина КРИЛА Б1 / WING Б1 -Total first floor NET area	589.29

Укупна бруто површина КРИЛА Б1 / WING Б1 - Total first floor GROSS area	1588.61

ЛЕГЕНДА МАТЕРИЈАЛА
/ LEGEND OF MATERIALS

- армирани бетон /reinforced concrete
- неармирани бетон /unreinforced concrete
- опека /brick

- (1) столарија /Carpentry
- [1] алуминарија /Aluminium joinery
- [P] браварија / Locksmith's works

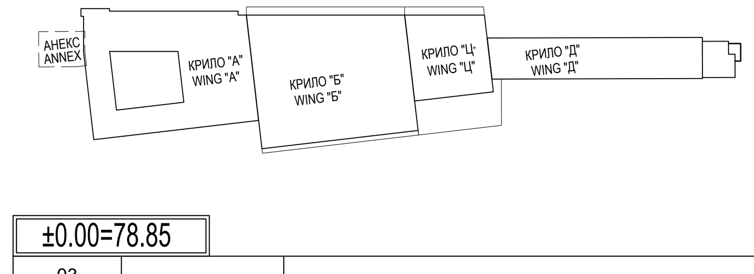

±0.00=78.85

Број/Number	Датум / Date	Опис / Description
03		
02		
01		

Ревизиони блок: / Revision block:

САОБРАЋАЈНИ ИНСТИТУТ ЦИП, д.о.о.
INSTITUTE OF TRANSPORTATION CIP ltd
Немањина 6; 11000 Београд; Србија
Тел: 011/3618-134; Факс: 011/3618-324; web site: www.sicip.co.rs

Организациона јединица: ЗАВОД ЗА АРХИТЕКТУРУ И УРБАНИЗАМ /Organization unit: DEPARTMENT OF ARCHITECTURE AND URBAN PLANNING

Одговорни пројектант за архитектуру: /Responsible designer for architecture:
Б.Лазовић, дипл.инж.арх.
лиценца број: 300 1205 03
/ license No.: 300 1205 03

Сарадници: / Associates:
Данијела Русић Николић, арх.тех.
Снежана Диковић, арх.тех.

Инвеститор пројекта: / Investor:
" ИНФРАСТРУКТУРА ЖЕЛЕЗНИЦЕ СРБИЈЕ " А.Д.
/ " INFRASTRUCTURE RAILWAYS OF SERBIA " JSC
Немањина 6/IV, Београд / Nemanjina Street 6/IV, Belgrade

Наручилац пројекта: / Employer: Joint Venture of
中国铁路国际有限公司 CHINA RAILWAY International Co., Ltd. — China Railway International Corporation Ltd. (CRIC) No.10 Fuxing Road,Haidian District,Beijing P.R China, 100844
CHINA COMMUNICATIONS CONSTRUCTION COMPANY LIMITED — China Communication Construction Company Ltd. (CCCC) No.85 Deshengmenwai Street,Xicheng District,Beijing P.R China, 100088

Објекат: /Structure:
ПРУГА БЕОГРАД - СУБОТИЦА - ДРЖАВНА ГРАНИЦА (КЕЛЕБИЈА)
ДЕОНИЦА ПРУГЕ НОВИ САД - СУБОТИЦА - ДРЖАВНА ГРАНИЦА (КЕЛЕБИЈА)
BELGRADE - SUBOTICA - STATE BORDER (KELEBIA) RAILWAY LINE
SECTION : NOVI SAD - SUBOTICA - STATE BORDER (KELEBIA)

Део пројекта: / Part of Design:
ПРОЈЕКАТ АРХИТЕКТУРЕ РЕКОНСТРУКЦИЈЕ, ДОГРАДЊЕ И АДАПТАЦИЈЕ СТАНИЧНЕ ЗГРАДЕ У ЖЕЛЕЗНИЧКОЈ СТАНИЦИ НОВИ САД
Architectural design of reconstruction, upgrade and adaptation of the station building, in Novi Sad railway station

Унутрашња контрола: / Internal control:
Светлана Карановић, дипл.инж.арх.

Главни пројектант: / Chief designer:
др Љиљана Милић Марковић, дипл. грађ. инж.

Руководилац организационе јединице: Manager of organization unit:
Светлана Карановић, дипл.инж.арх.

Цртеж: / Drawing:
КРИЛО Б-ОСНОВА ПРВОГ СПРАТА-постојеће
WING Б-FIRST FLOOR PLAN VIEW - EXISTING

Размера: Scale: 1:100

Врста тех. док.: Type of tech. docum.: **ПЗИ** / DFC
датум:/date: **01.2022.**
Цртеж бр./Drawing No.: 2020-250-АРХ-1/1.1-Ц15

ОСНОВА I СПРАТА /FIRST FLOOR PLAN VIEW
КРИЛО "Б" WING "Б"

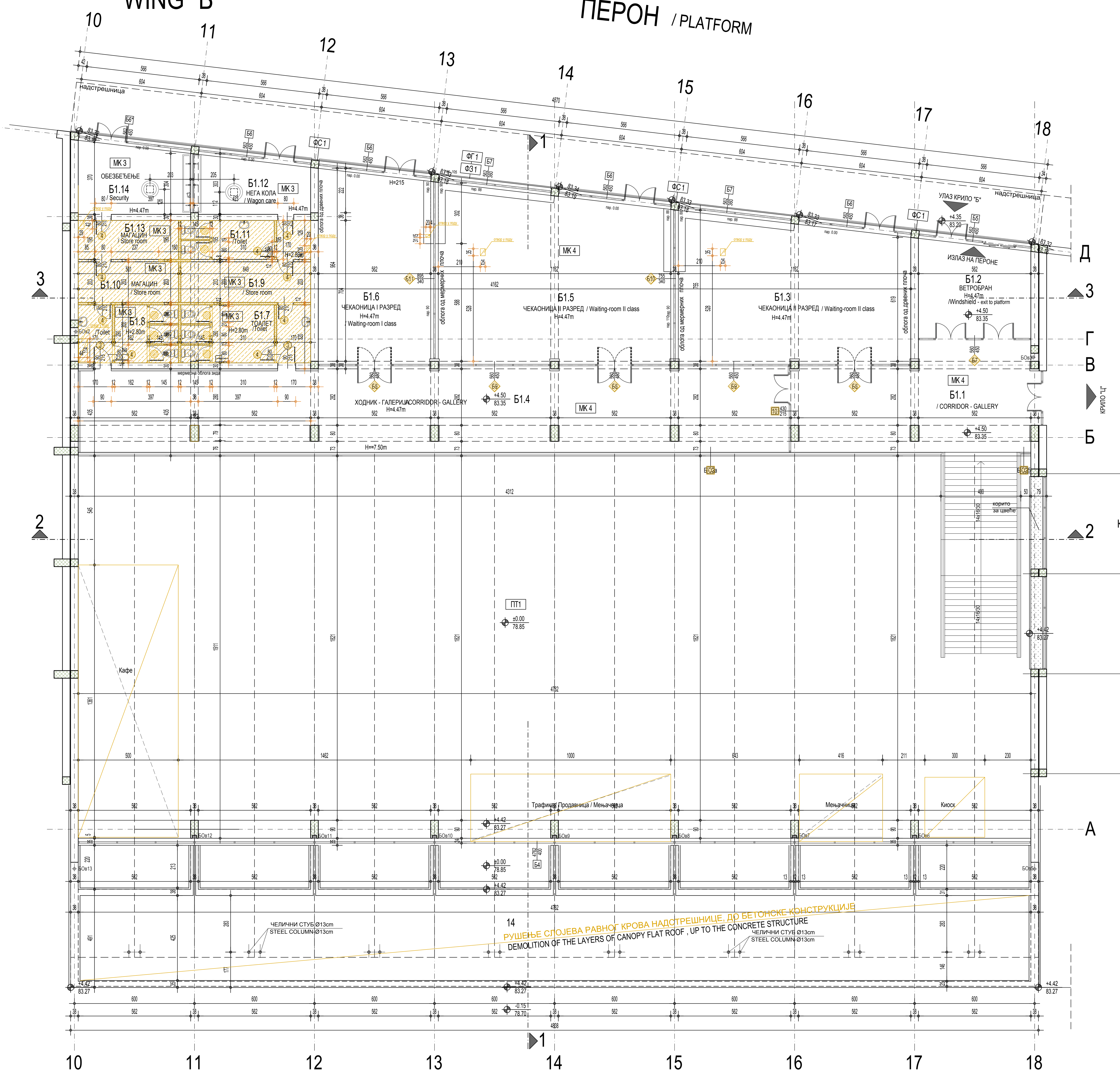

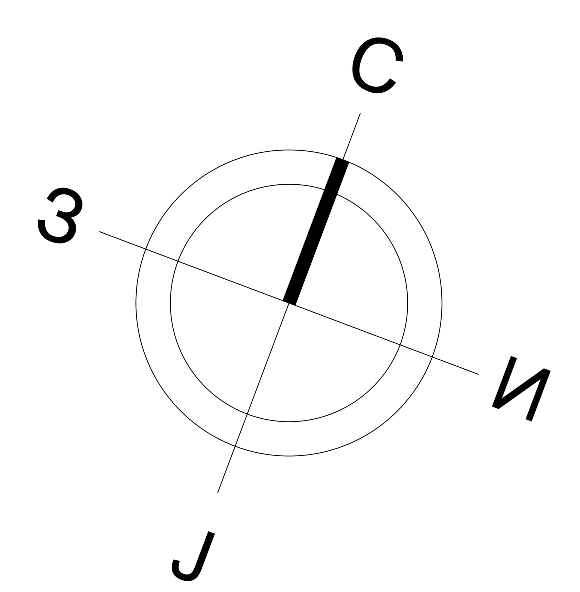

КРИЛО Б1 - ОСНОВА ПРВОГ СПРАТА

бр. пр. No	Намена просторије /Room allocation	Површина P (m²) / Area m2	Обим O (m) /Perimetar m1	Обрада / Finishing: Под / floor	Зид / wall	Плафон /ceiling
Б1.1	Ходник - галерија / Corridor - gallery	61.68	37.42	мермерне плоче /marble plates	мермерне плоче 40/60 /marble plates 40/60	сп. плафон /suspended ceiling
Б1.2	Ветробран - излаз на пероне /Windshield - exit to platform	26.23	20.61	мермерне плоче /marble plates	мермерне плоче /marble plates	сп. плафон /suspended ceiling
Б1.3	Чекаоница II разреда / Waiting-room II class	81.47	37.65	мермерне плоче /marble plates	мермерне плоче /marble plates	сп. плафон /suspended ceiling
Б1.4	Ходник - галерија / Corridor - gallery	156.44	80.98	мермерне плоче /marble plates	мермерне плоче /marble plates	сп. плафон /suspended ceiling
Б1.5	Чекаоница II разреда / Waiting-room II class	97.74	40.45	мермерне плоче /marble plates	мермерне плоче /marble plates	сп. плафон /suspended ceiling
Б1.6	Чекаоница I разреда / Waiting-room I class	53.21	30.21	мермерне плоче /marble plates	мермерне плоче /marble plates	сп. плафон /suspended ceiling
Б1.7	Тоалет /Toilet	18.27	30.13	ливени терацо /cast terrazzo	дисперзија /dispersion	сп. плафон /suspended ceiling
Б1.8	Тоалет /Toilet	14.02	27.03	ливени терацо /cast terrazzo	дисперзија /dispersion	сп. плафон /suspended ceiling
Б1.9	Магацин / Store room	13.17	17.04	ливени терацо /cast terrazzo	дисперзија /dispersion	дисперзија /dispersion
Б1.10	Магацин / Store room	10.18	14.09	ливени терацо /cast terrazzo	масна боја + дисперзија /oily paint + dispersion	дисперзија /dispersion
Б1.11	Тоалет /Toilet	12.37	22.88	керамичке плочице /ceramic tiles	дисперзија,к.пл.h=150cm /disp.+ceramic tiles h150cm	дисперзија /dispersion
Б1.12	Нега кола / Wagon care	15.80	17.17	ливени терацо /cast terrazzo	дисперзија /dispersion	дисперзија /dispersion
Б1.13	Магацин / Store room	9.77	13.92	ливени терацо /cast terrazzo	дисперзија /dispersion	дисперзија /dispersion
Б1.14	Обезбеђење / Security	18.95	18.02	ливени терацо /cast terrazzo	дисперзија /dispersion	дисперзија /dispersion
Укупна нето површина		589.29	/ Total first floor NET area			

НАДСТРЕШНИЦЕ / CANOPY

Бн.14	Надстрешница над улазом у објекат /Canopy - entrance to building	244.30	-	мермерне плоче 40/40 /marble plates, 40/40	мермерне плоче /marble plates	сп. плафон /suspended ceiling
Укупна отворена површина		244.30	/ Total area of open spaces			

ПОВРШИНА - ПРВИ СПРАТ / FIRST FLOOR AREA	Површина P(m²) / Area m2
Укупна нето површина КРИЛА Б1 / WING Б1 -Total first floor NET area	589.29
Укупна бруто површина КРИЛА Б1 / WING Б1 - Total first floor GROSS area	1588.61

ЛЕГЕНДА РУШЕЊА И ДЕМОНТАЖЕ
/ L E G E N D - DEMOLITION AND DISMANTLING

- постојећи зидови који се руше / existing wools - to be demolition
- рушење и демонтажа постојећих слојева пода до пост.бетонске конструкције / floor coverings- to be dismantling
- рушење и демонтажа постојећих слојева пода и пост. аб подне плоче / floor coverings and RC slab- to be dismantling
- уклањање постојећих монтажних дрвених преграда и монтажних објеката / removal existing prefabricated wooden partitions and objects.
- грађевински радови за уградњу новог лифта /construction works on the instalation new lift
- грађевински радови за уградњу новог лифта /construction works on the instalation new lift
- обијање малтера са зидова и плафона /peeling plaster from walls and ceilings
- санација таванице /remediation of the ceiling
- рушење постојећег степеништа / existing stairs- to be demolition
- 90/205 постојећа врата која се демонтирају /existing doors- to be dismantling

НАПОМЕНА: Предвиђена је демонтажа целокупне фасадне алуминарије, браварије и столарије
/NOTE: Dismantling existing facade joinery, aluminium, carpentery and locksmith

ЛЕГЕНДА МАТЕРИЈАЛА
/ LEGEND OF MATERIALS

- армирани бетон /reinforced concrete
- неармирани бетон /unreinforced concrete
- опека /brick

- 1 столарија /Carpentry
- 1 алуминарија /Aluminium joinery
- P бравариjа / Locksmith's works

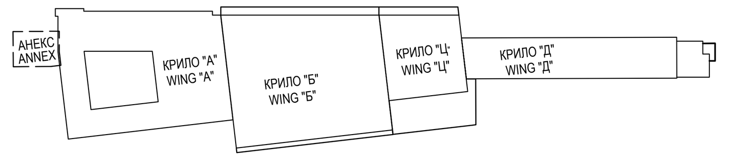

±0.00=78.85

Број/Number	Датум / Date	Опис / Description
03		
02		
01		

Ревизиони блок: / Revision block:

САОБРАЋАЈНИ ИНСТИТУТ ЦИП, д.о.о.
INSTITUTE OF TRANSPORTATION CIP ltd
Немањина 6; 11000 Београд; Србија
Тел: 011/3618-134; Факс: 011/3618-324; web site: www.sicip.co.rs

Организациона јединица: ЗАВОД ЗА АРХИТЕКТУРУ И УРБАНИЗАМ /Organization unit: DEPARTMENT OF ARCHITECTURE AND URBAN PLANNING

Одговорни пројектант за архитектуру: /Responsible designer for architecture:
Б.Лазовић, дипл.инж.арх.
лиценца број: 300 1205 03
/ license No.: 300 1205 03

Сарадници: / Associates:
Данијела Русић Николић, арх.тех.
Снежана Диковић, арх.тех.

Унутрашња контрола: / Internal control: **Светлана Карановић, дипл.инж.арх.**

Главни пројектант: / Chief designer: **др Љиљана Милић Марковић, дипл. грађ. инж.**

Руководилац организационе јединице: Manager of organization unit: **Светлана Карановић, дипл.инж.арх.**

Инвеститор пројекта: / Investor: **" ИНФРАСТРУКТУРА ЖЕЛЕЗНИЦЕ СРБИЈЕ " А.Д.** / " INFRASTRUCTURE RAILWAYS OF SERBIA " JSC, Немањина 6/IV, Београд / Nemanjina Street 6/IV, Belgrade

Наручилац пројекта: / Employer: Joint Venture of
China Railway International Corporation Ltd. (CRIC) No.10 Fuxing Road,Haidian District,Beijing P.R China, 100844
China Communication Construction Company Ltd. (CCCC) No.85 Deshengmenwai Street,Xicheng District,Beijing P.R China, 100088

Објекат: /Structure:
ПРУГА БЕОГРАД - СУБОТИЦА - ДРЖАВНА ГРАНИЦА (КЕЛЕБИЈА)
ДЕОНИЦА ПРУГЕ НОВИ САД - СУБОТИЦА - ДРЖАВНА ГРАНИЦА (КЕЛЕБИЈА)
BELGRADE - SUBOTICA - STATE BORDER (KELEBIA) RAILWAY LINE
SECTION : NOVI SAD - SUBOTICA - STATE BORDER (KELEBIA)

Део пројекта: / Part of Design:
ПРОЈЕКАТ АРХИТЕКТУРЕ РЕКОНСТРУКЦИЈЕ, ДОГРАДЊЕ И АДАПТАЦИЈЕ СТАНИЧНЕ ЗГРАДЕ У ЖЕЛЕЗНИЧКОЈ СТАНИЦИ НОВИ САД
Architectural design of reconstruction, upgrade and adaptation of the station building, in Novi Sad railway station

Цртеж: / Drawing: **КРИЛО Б-ОСНОВА ПРВОГ СПРАТА са планом рушења -постојеће-** WING Б-FIRST FLOOR PLAN VIEW - EXISTING

Размера: Scale: 1:100

Врста тех. док.: Type of tech. docum.: ПЗИ / DFC | датум:/date: 01.2022. | Цртеж бр./Drawing No.: 2020-250-АРХ-1/1.1-Ц15а

ОСНОВА II СПРАТА /SECOND FLOOR PLAN VIEW
КРИЛО "Б" WING "Б"

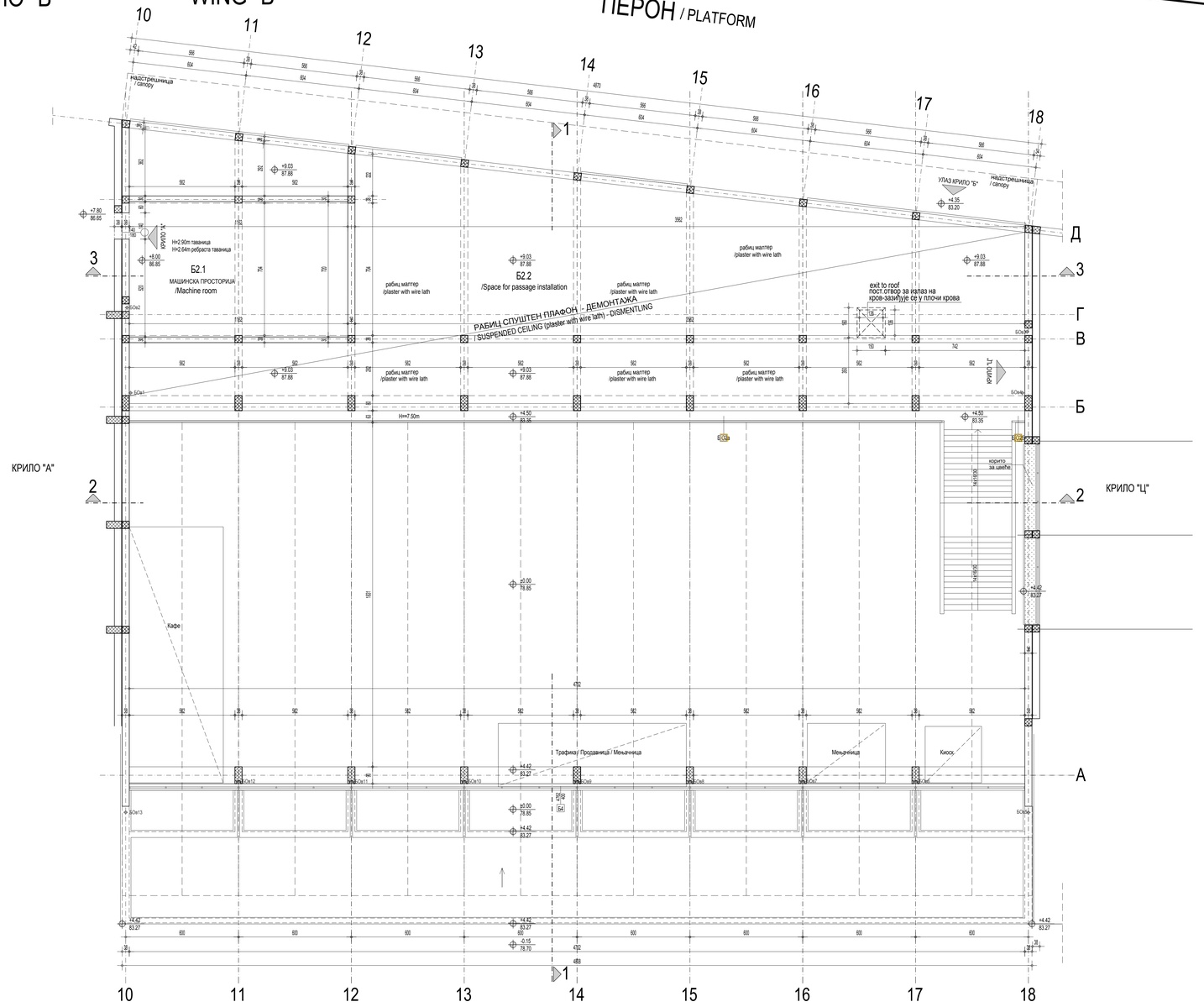

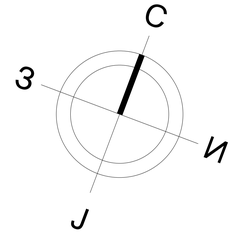

КРИЛО Б2 - ОСНОВА ДРУГОГ СПРАТА / WING Б2 - SECOND FLOOR					
бр. пр. No	Намена просторије /Room allocation	Површина P (m^2) / Area m2	Обим O (m) /Perimetar m1	Обрада / Finishing		
				Под / floor	Зид / wall	Плафон /ceiling
Б2.1	Машинска просторија /Machine room	83.62	37.96	цем кошуљица /cement screed	дисперзија /dispersion	ребраста таваница /ren.conc.slab with beams
Б2.2	Простор за пролаз инсталација /Space for passage installation			рабиц маллер /wire mesh reinf.cem.mortar	дисперзија /dispersion	ребраста таваница /ren.conc.slab with beams
Укупна нето површина		83.62	/ Total second floor NET area			

ПОВРШИНА - ДРУГИ СПРАТ / SECOND FLOOR AREA	Површина P(m^2) / Area m2
Укупна нето површина КРИЛА Б2 / WING Б2 -Total second floor NET area	83.62

Укупна бруто површина КРИЛА Б2 / WING Б2 - Total second floor GROSS area	96.56

ЛЕГЕНДА МАТЕРИЈАЛА
/ LEGEND OF MATERIALS

- армирани бетон /reinforced concrete
- неармирани бетон /unreinforced concrete
- опека /brick

1 — столарија /Carpentry

1 — алуминарија /Aluminium joinery

P — браварија / Locksmith's works

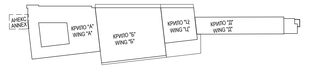

±0.00=78.85

Број/Number	Датум / Date	Опис / Description
03		
02		
01		

Ревизиони блок: / Revision block:

САОБРАЋАЈНИ ИНСТИТУТ ЦИП, д.о.о.
INSTITUTE OF TRANSPORTATION CIP ltd
Немањина 6; 11000 Београд; Србија
Тел: 011/3618-134; Факс: 011/3618-324; web site: www.sicip.co.rs

Организациона јединица:
ЗАВОД ЗА АРХИТЕКТУРУ И УРБАНИЗАМ

Organization unit:
DEPARTMENT OF ARCHITECTURE AND URBAN PLANNING

Одговорни пројектант за архитектуру:
/Responsible designer for architecture:
Б.Лазовић, дипл.инж.арх.
лиценца број: 300 1205 03
/ license No.: 300 1205 03

Инвеститор пројекта / Investor:
" ИНФРАСТРУКТУРА ЖЕЛЕЗНИЦЕ СРБИЈЕ " А.Д.
/ INFRASTRUCTURE RAILWAYS OF SERBIA " JSC
Немањина 6/IV, Београд , Немањина Street 6/IV, Belgrade

Надзорни пројекта / Employer: Joint venture of
Cross Railway International Corporation Ltd. (CRIC)
No.10 Cuiwa Road Haidian District,Beijing
P.R.China, 100044
China Communication Construction Company Ltd. (CCCC)
No.85 Dewaitoutiao Street,Aichang District,Beijing
P.R.China, 100088

Сарадници: / Associates:
Данијела Русић Николић, арх.тех.
Снежана Диковић, арх.тех.

Објекат: /Structure:
ПРУГА БЕОГРАД - СУБОТИЦА - ДРЖАВНА ГРАНИЦА (ЖЕЛЕЗНИЦА)
ДЕОНИЦА: ПРУГЕ НОВИ САД - СУБОТИЦА - ДРЖАВНА ГРАНИЦА (ЖЕЛЕЗНИЦА)
BELGRADE - SUBOTICA - STATE BORDER (KELEBIA) RAILWAY LINE
SECTION: NOVI SAD - SUBOTICA - STATE BORDER (KELEBIA)

Део пројекта / Part of Design:
ПРОЈЕКАТ АРХИТЕКТУРЕ РЕКОНСТРУКЦИЈЕ, ДОГРАДЊЕ И АДАПТАЦИЈЕ СТАНИЧНЕ ЗГРАДЕ У ЖЕЛЕЗНИЧКОЈ СТАНИЦИ НОВИ САД
Architectural design of reconstruction, upgrade and adaptation of the station building, in Novi Sad railway station

Унутрашња контрола: / Internal control:
Светлана Карановић, дипл.инж.арх.

Главни пројектант: / Chief designer:
др Лиљана Милић Марковић, дипл. грађ. инж.

Руководилац организационе јединице:
Manager of organization unit:
Светлана Карановић, дипл.инж.арх.

Цртеж: / Drawing:
КРИЛО Б-ОСНОВА ДРУГОГ СПРАТА-постојеће
WING Б-SECOND FLOOR PLAN VIEW - EXISTING

Размера: Scale: 1:100

Врста пројекта: Type of Project: ПЗИ / DFC

Датум / Date: 01.2022.

Цртеж бр. /Drawing No.: 2020-250-APX-1/1.1-Ц16

ОСНОВА II СПРАТА /SECOND FLOOR PLAN VIEW
КРИЛО "Б" WING "Б"

ПЕРОН / PLATFORM

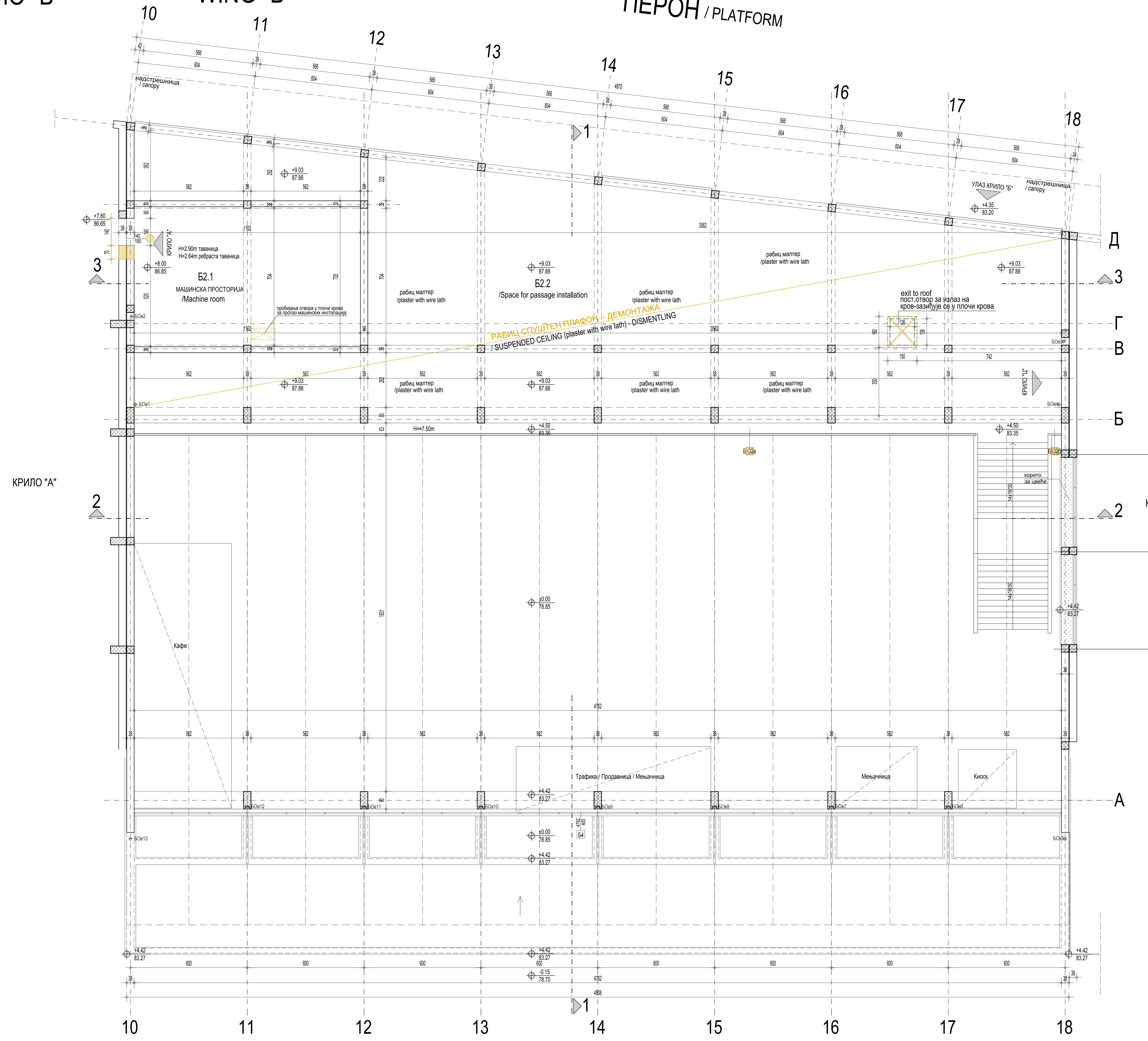

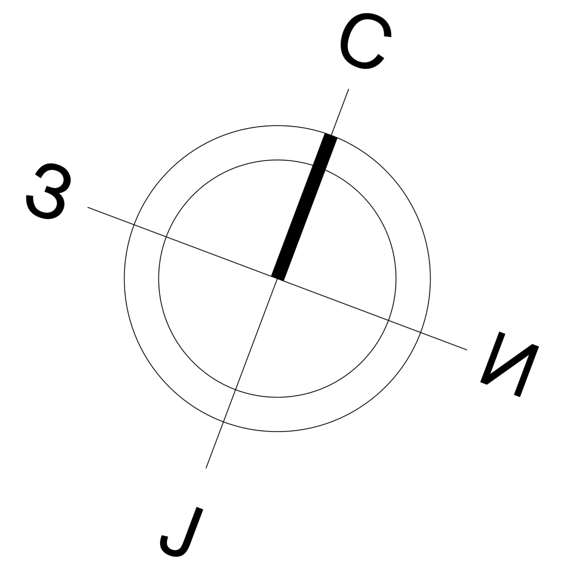

КРИЛО Б2 - ОСНОВА ДРУГОГ СПРАТА / WING Б2 - SECOND FLOOR						
бр. пр. No	Намена просторије /Room allocation	Површина P (m²) / Area m2	Обим O (m) /Perimetar m1	Обрада / Finishing: Под / floor	Зид / wall	Плафон /ceiling
Б2.1	Машинска просторија /Machine room	83.62	37.96	цем.кошуљица /cement screed	дисперзија /dispersion	ребраста таваница /rein.conc.slab with beams
Б2.2	Простор за пролаз инсталација /Space for passage installation			рабиц малтер /wire mesh reinf.cem.mortar	дисперзија /dispersion	ребраста таваница /rein.conc.slab with beams
Укупна нето површина		83.62	/ Total second floor NET area			

ПОВРШИНА - ДРУГИ СПРАТ / SECOND FLOOR AREA	Површина P(m²) / Area m2
Укупна нето површина КРИЛА Б2 / WING Б2 -Total second floor NET area	83.62
Укупна бруто површина КРИЛА Б2 / WING Б2 - Total second floor GROSS area	96.56

ЛЕГЕНДА РУШЕЊА И ДЕМОНТАЖЕ / L E G E N D - DEMOLITION AND DISMANTLING

- постојећи зидови који се руше / existing wools - to be demolition
- рушење и демонтажа постојећих слојева пода до пост.бетонске конструкције / floor coverings- to be dismantling
- рушење и демонтажа постојећих слојева пода и пост. аб подне плоче / floor coverings and RC slab- to be dismantling
- уклањање постојећих монтажних древних преграда и монтажних објеката / removal existing prefabricated wooden partitions and objects.
- грађевински радови за уградњу новог лифта /construction works on the instalation new lift
- грађевински радови за уградњу новог лифта /construction works on the instalation new lift
- обијање малтера са зидова и плафона /peeling plaster from walls and ceilings
- санација таванице /remediation of the ceiling
- рушење постојећег степеништа / existing stairs- to be demolition
- 90/205 постојећа врата која се демонтирају /existing doors- to be dismantling

НАПОМЕНА: Предвиђена је демонтажа целокупне фасадне алуминарије, браварије и столарије
/NOTE: Dismantling existing facade joinery, aluminium, carpentery and locksmith

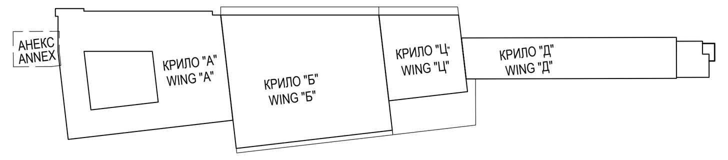

±0.00=78.85

Број/Number	Датум / Date	Опис / Description
03		
02		
01		

Ревизиони блок: / Revision block:

САОБРАЋАЈНИ ИНСТИТУТ ЦИП, д.о.о.
INSTITUTE OF TRANSPORTATION CIP ltd
Немањина 6; 11000 Београд; Србија
Тел: 011/3618-134; Факс: 011/3618-324; web site: www.sicip.co.rs

Организациона јединица: ЗАВОД ЗА АРХИТЕКТУРУ И УРБАНИЗАМ /Organization unit: DEPARTMENT OF ARCHITECTURE AND URBAN PLANNING

Одговорни пројектант за архитектуру: /Responsible designer for architecture:
Б.Лазовић, дипл.инж.арх.
лиценца број: 300 1205 03
/ license No.: 300 1205 03

Сарадници: / Associates:
Данијела Русић Николић, арх.тех.
Снежана Диковић, арх.тех.

Унутрашња контрола: / Internal control:
Светлана Карановић, дипл.инж.арх.

Главни пројектант: / Chief designer:
др Љиљана Милић Марковић, дипл. грађ. инж.

Руководилац организационе јединице: Manager of organization unit:
Светлана Карановић, дипл.инж.арх.

Инвеститор пројекта: / Investor:
" ИНФРАСТРУКТУРА ЖЕЛЕЗНИЦЕ СРБИЈЕ " А.Д.
/ " INFRASTRUCTURE RAILWAYS OF SERBIA " JSC
Немањина 6/IV, Београд / Nemanjina Street 6/IV, Belgrade

Наручилац пројекта: / Employer: Joint Venture of
China Railway International Corporation Ltd. (CRIC) No.10 Fuxing Road,Haidian District,Beijing P.R China, 100844
China Communication Construction Company Ltd. (CCCC) No.85 Deshengmenwai Street,Xicheng District,Beijing P.R China, 100088

Објекат: /Structure:
ПРУГА БЕОГРАД - СУБОТИЦА - ДРЖАВНА ГРАНИЦА (КЕЛЕБИЈА)
ДЕОНИЦА ПРУГЕ НОВИ САД - СУБОТИЦА - ДРЖАВНА ГРАНИЦА (КЕЛЕБИЈА)
BELGRADE - SUBOTICA - STATE BORDER (KELEBIA) RAILWAY LINE
SECTION : NOVI SAD - SUBOTICA - STATE BORDER (KELEBIA)

Део пројекта: / Part of Design:
ПРОЈЕКАТ АРХИТЕКТУРЕ РЕКОНСТРУКЦИЈЕ, ДОГРАДЊЕ И АДАПТАЦИЈЕ СТАНИЧНЕ ЗГРАДЕ У ЖЕЛЕЗНИЧКОЈ СТАНИЦИ НОВИ САД
Architectural design of reconstruction, upgrade and adaptation of the station building, in Novi Sad railway station

Цртеж: / Drawing:
КРИЛО Б-ОСНОВА ДРУГОГ СПРАТА са планом рушења -постојеће-
WING Б-SECOND FLOOR PLAN VIEW - EXISTING

Размера: Scale: 1:100

Врста тех. док.: Type of tech. docum.: **ПЗИ** / DFC
датум:/date: **01.2022.**
Цртеж бр./Drawing No.: 2020-250-АРХ-1/1.1-Ц16а

ОСНОВА КРОВА / ROOF PLAN VIEW
КРИЛО "Б" WING "Б"

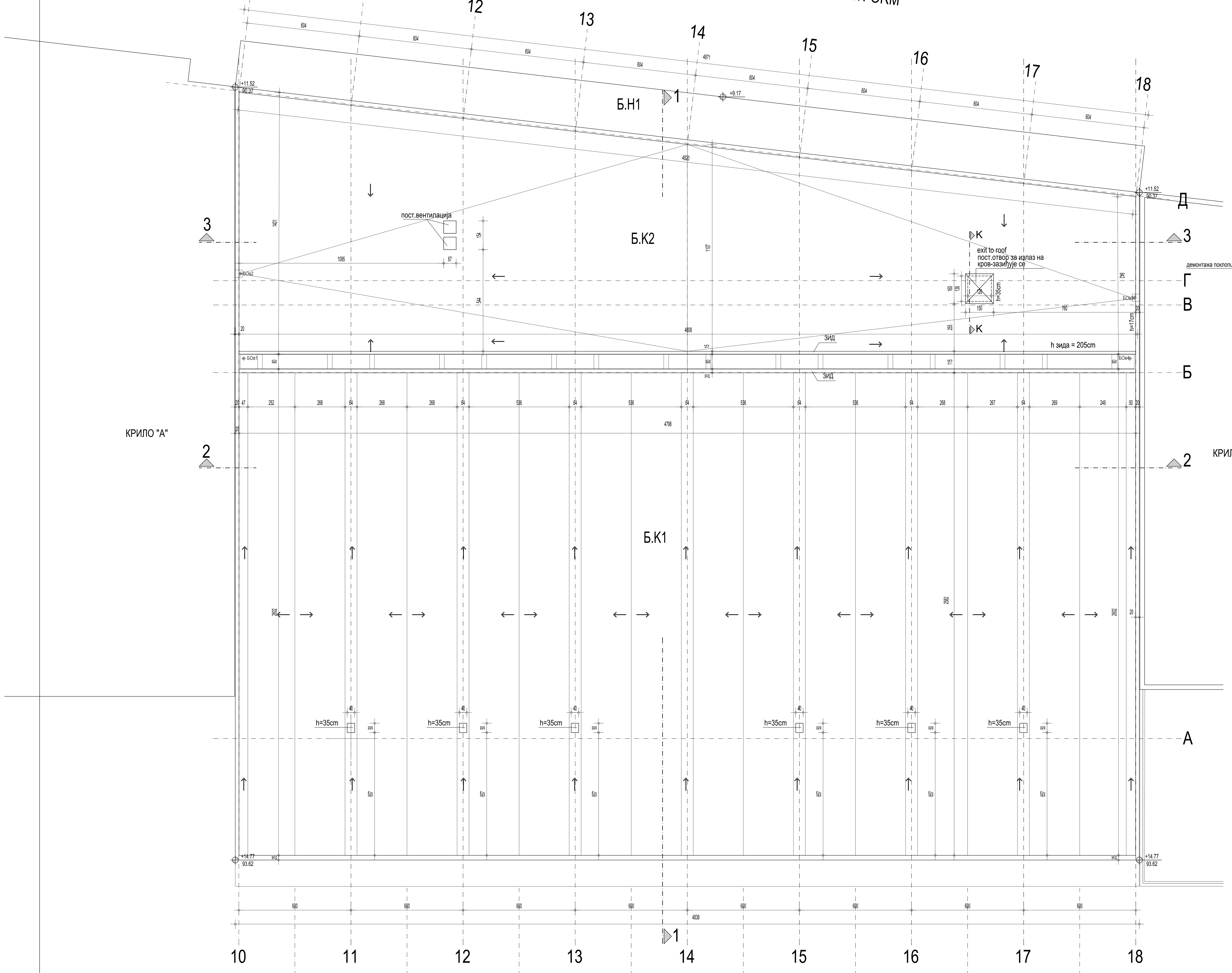

парцијални пресек К-К
(отвор за излаз на кров-постојећи)
section K-K (exit to roof - existing)

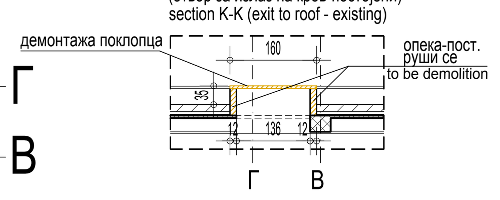

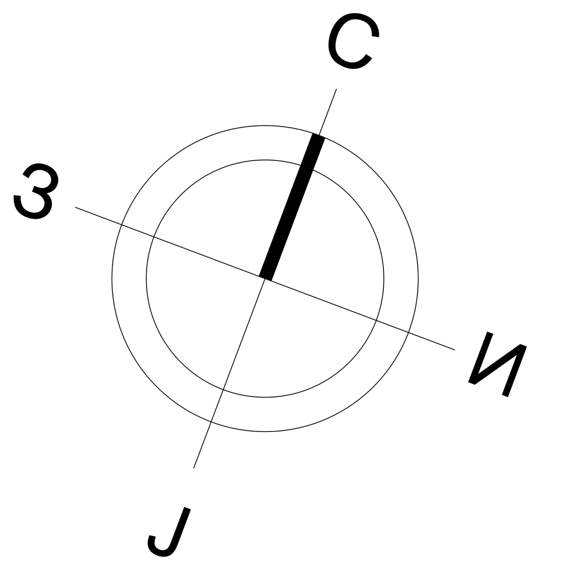

КРИЛО Б - ОСНОВА КРОВА / WING Б - ROOF PLAN VIEW			
Ознака крова No	Врста крова / Type of roof	Површина P (m²) / Area m2	Кровни покривач / Roof coverings
Б.К1	АБ љуска-тестерасти кров / RC shell roof - Saw-tooth roof	1270.96	Битуменска изолација на бет.подлози /bitumen insulation
Б.К2	Раван кров-непроходан / Unwalkable flat roof	593.50	Слој за пад (бетон) /unreinforced concrete in decline
Укупна површина крова		1864.47	/ Total roof area

КРИЛО Б - НАДСТРЕШНИЦЕ / WING Б - CANOPY			
Ознака крова No	Врста крова / Type of roof	Површина P (m²) / Area m2	Кровни покривач / Roof coverings
Б.Н1	Надстрешница / Canopy	121.76	ХИ - полиазбитол / Waterproofing
Укупна површина крова		121.76	/ Total roof area

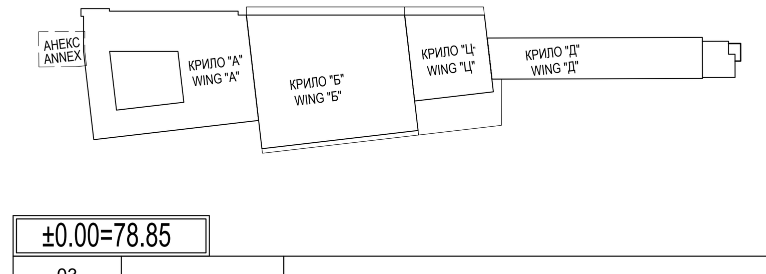

±0.00=78.85

Број/Number	Датум / Date	Опис / Description
03		
02		
01		

Ревизиони блок: / Revision block:

САОБРАЋАЈНИ ИНСТИТУТ ЦИП, д.о.о.
INSTITUTE OF TRANSPORTATION CIP ltd
Немањина 6; 11000 Београд; Србија
Тел: 011/3618-134; Факс: 011/3618-324; web site: www.sicip.co.rs

Организациона јединица: ЗАВОД ЗА АРХИТЕКТУРУ И УРБАНИЗАМ /Organization unit: DEPARTMENT OF ARCHITECTURE AND URBAN PLANNING

Одговорни пројектант за архитектуру: /Responsible designer for architecture:
Б.Лазовић, дипл.инж.арх.
лиценца број: 300 1205 03
/ license No.: 300 1205 03

Сарадници: / Associates:
Данијела Русић Николић, арх.тех.
Снежана Диковић, арх.тех.

Инвеститор пројекта: / Investor:
" ИНФРАСТРУКТУРА ЖЕЛЕЗНИЦЕ СРБИЈЕ " А.Д.
/ " INFRASTRUCTURE RAILWAYS OF SERBIA " JSC
Немањина 6/IV, Београд / Nemanjina Street 6/IV, Belgrade

Наручилац пројекта: / Employer: Joint Venture of
中国铁路国际有限公司 CHINA RAILWAY International Co., Ltd. — China Railway International Corporation Ltd. (CRIC) No.10 Fuxing Road,Haidian District,Beijing P.R China, 100844
CHINA COMMUNICATIONS CONSTRUCTION COMPANY LIMITED — China Communication Construction Company Ltd. (CCCC) No.85 Deshengmenwai Street,Xicheng District,Beijing P.R China, 100088

Објекат: /Structure:
ПРУГА БЕОГРАД - СУБОТИЦА - ДРЖАВНА ГРАНИЦА (КЕЛЕБИЈА)
ДЕОНИЦА ПРУГЕ НОВИ САД - СУБОТИЦА - ДРЖАВНА ГРАНИЦА (КЕЛЕБИЈА)
BELGRADE - SUBOTICA - STATE BORDER (KELEBIA) RAILWAY LINE
SECTION : NOVI SAD - SUBOTICA - STATE BORDER (KELEBIA)

Део пројекта: / Part of Design:
ПРОЈЕКАТ АРХИТЕКТУРЕ РЕКОНСТРУКЦИЈЕ, ДОГРАДЊЕ И АДАПТАЦИЈЕ СТАНИЧНЕ ЗГРАДЕ У ЖЕЛЕЗНИЧКОЈ СТАНИЦИ НОВИ САД
Architectural design of reconstruction, upgrade and adaptation of the station building, in Novi Sad railway station

Унутрашња контрола: / Internal control:
Светлана Карановић, дипл.инж.арх.

Главни пројектант: / Chief designer:
др Љиљана Милић Марковић, дипл. грађ. инж.

Руководилац организационе јединице: Manager of organization unit:
Светлана Карановић, дипл.инж.арх.

Цртеж: / Drawing:
КРИЛО Б-ОСНОВА КРОВА - постојеће
WING Б-ROOF PLAN VIEW- EXISTING

Размера: Scale: 1:100

Врста тех. док.: Type of tech. docum.:	датум:/date:	Цртеж бр./Drawing No.:
ПЗИ / DFC	**01.2022.**	2020-250-АРХ-1/1.1-Ц17

ПРЕСЕК 1-1 / SECTION 1-1
КРИЛО "Б" WING "Б"

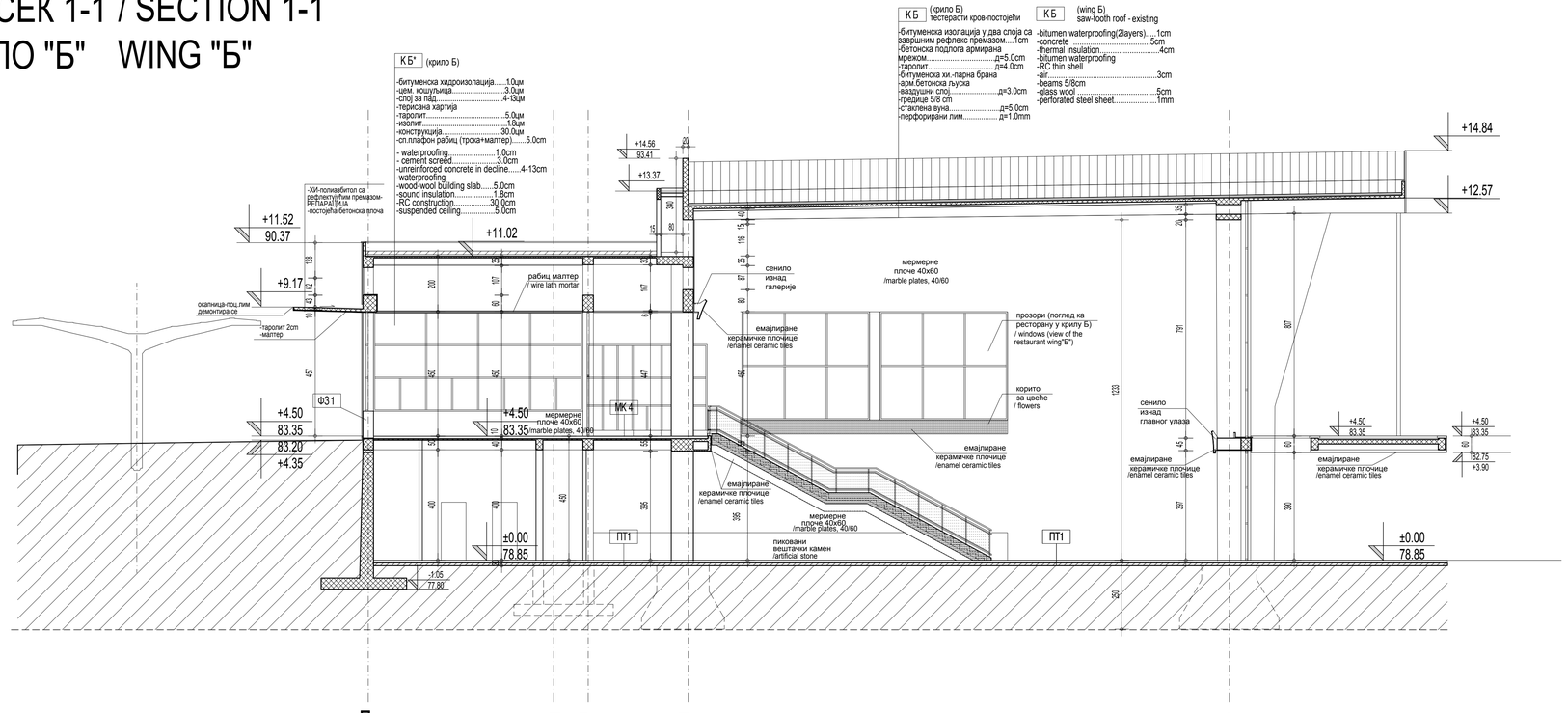

ЛЕГЕНДА МАТЕРИЈАЛА
/ LEGEND OF MATERIALS

- армирани бетон /reinforced concrete
- неармирани бетон /unreinforced concrete
- опека /brick

- 1 столарија /Carpentry
- 1 алуминарија /Aluminium joinery
- P бравaрија / Locksmith's works

±0.00=78.85

Број/Number	Датум / Date	Опис / Description
03		
02		
01		

Ревизиони блок: / Revision block:

САОБРАЋАЈНИ ИНСТИТУТ ЦИП, д.о.о.
INSTITUTE OF TRANSPORTATION CIP ltd
Немањина 6; 11000 Београд; Србија
Тел: 011/3618-134; Факс: 011/3618-324; web site: www.sicip.co.rs

Организациона јединица:
ЗАВОД ЗА АРХИТЕКТУРУ И УРБАНИЗАМ

/Organization unit:
DEPARTMENT OF ARCHITECTURE AND URBAN PLANNING

Одговорни пројектант за архитектуру:
/Responsible designer for architecture:
Б.Лазовић, дипл.инж.арх.
лиценца број: 300 1205 03
/ license No.: 300 1205 03

Инвеститор пројекта: / Investor:
" ИНФРАСТРУКТУРА ЖЕЛЕЗНИЦЕ СРБИЈЕ " А.Д.
/ " INFRASTRUCTURE RAILWAYS OF SERBIA " JSC
Немањина 6/IV, Београд / Nemanjina Street 6/IV, Belgrade

Наручилац пројекта: / Employer: Joint Venture of
China Railway International Corporation Ltd. (CRIC)
No.10 Fuxing Road,Haidian District,Beijing
P.R.China, 100844
China Communication Construction Company Ltd. (CCCC)
No.85 Dezhengmenwa Street,Xicheng District,Beijing
P.R.China, 100088

Сарадници: / Associates:
Данијела Русић Николић, арх.тех.
Снежана Диковић, арх.тех.

Објекат: /Structure:
ПРУГА БЕОГРАД - СУБОТИЦА - ДРЖАВНА ГРАНИЦА (КЕЛЕБИЈА)
ДЕОНИЦА ПРУГЕ НОВИ САД - СУБОТИЦА - ДРЖАВНА ГРАНИЦА (КЕЛЕБИЈА)
BELGRADE - SUBOTICA - STATE BORDER (KELEBIA) RAILWAY LINE
SECTION : NOVI SAD - SUBOTICA - STATE BORDER (KELEBIA)

Део пројекта: / Part of Design:
ПРОЈЕКАТ АРХИТЕКТУРЕ РЕКОНСТРУКЦИЈЕ, ДОГРАДЊЕ И АДАПТАЦИЈЕ СТАНИЧНЕ ЗГРАДЕ У ЖЕЛЕЗНИЧКОЈ СТАНИЦИ НОВИ САД
Architectural design of reconstruction, upgrade and adaptation of the station building, in Novi Sad railway station

Унутрашња контрола: / Internal control:
Светлана Карановић, дипл.инж.арх.

Главни пројектант: / Chief designer:
др Љиљана Милић Марковић, дипл. грађ. инж.

Руководилац организационе јединице:
Manager of organization unit:
Светлана Карановић, дипл.инж.арх.

Цртеж: / Drawing:
КРИЛО Б -ПРЕСЕК 1-1-постојеће
WING Б -SECTION 1-1-EXISTING

Размера: Scale: 1:100

Врста тех. док.: Type of tech. docum.	датум:/date:	Цртеж бр./Drawing No.:
ПЗИ / DFC	01.2022.	2020-250-АРХ-1/1.1-Ц18

ПРЕСЕК 2-2 / SECTION 2-2
КРИЛО "Б" WING "Б"

КБ (крило Б) тестерасти кров-постојећи

- -битуменска изолација у два слоја са завршним рефлекс премазом....1cm
- -бетонска подлога армирана мрежом................................д=5.0cm
- -таролит.............................. д=4.0cm
- -битуменска хи.-парна брана
- -арм.бетонска љуска
- -ваздушни слој.......................д=3.0cm
- -гредице 5/8 cm
- -стаклена вуна........................д=5.0cm
- -перфорирани лим................ д=1.0mm

КБ (wing Б) saw-tooth roof - existing

- -bitumen waterproofing(2layers).....1cm
- -concrete 5cm
- -thermal insulation...........................4cm
- -bitumen waterproofing
- -RC thin shell
- -air..3cm
- -beams 5/8cm
- -glass wool 5cm
- -perforated steel sheet....................1mm

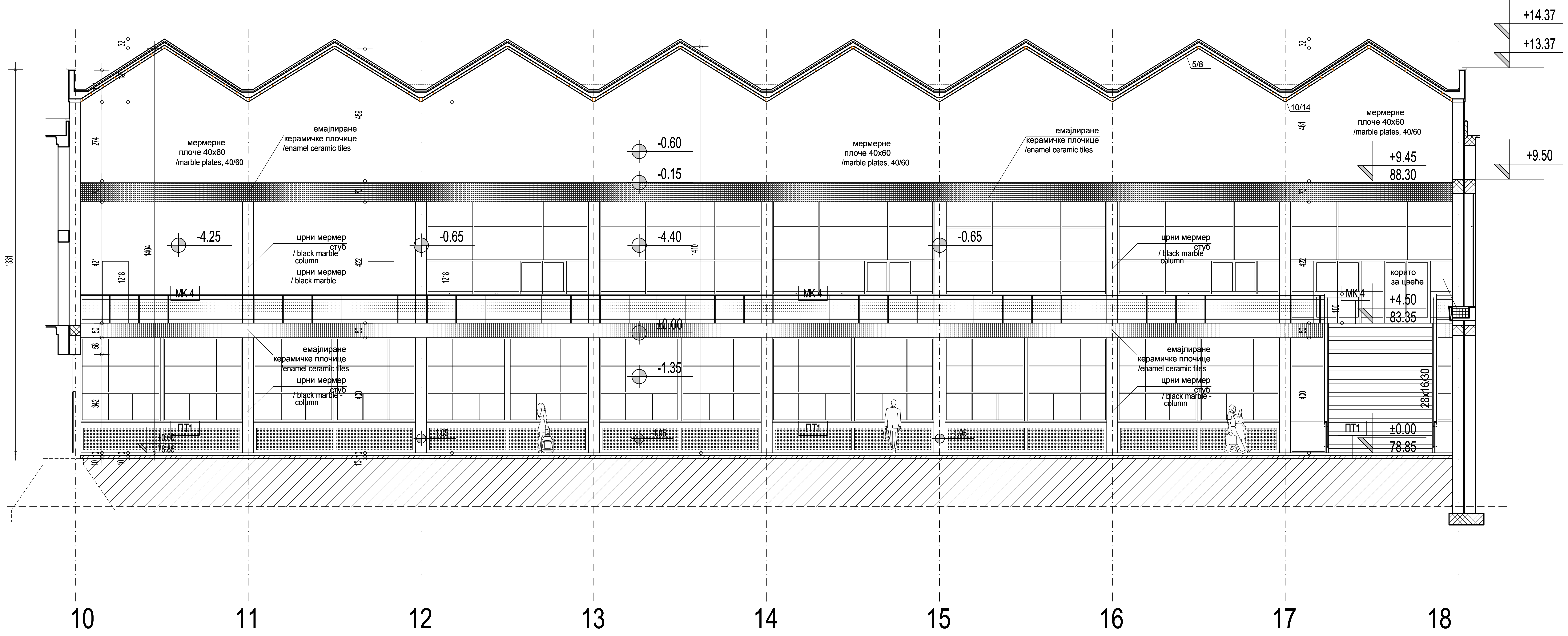

ЛЕГЕНДА МАТЕРИЈАЛА / LEGEND OF MATERIALS

- армирани бетон /reinforced concrete
- неармирани бетон /unreinforced concrete
- опека /brick

- (1) столарија /Carpentry
- [1] алуминарија /Aluminium joinery
- [P] браварија / Locksmith's works

±0.00=78.85

Број/Number	Датум / Date	Опис / Description
03		
02		
01		

Ревизиони блок: / Revision block:

САОБРАЋАЈНИ ИНСТИТУТ ЦИП, д.о.о.
INSTITUTE OF TRANSPORTATION CIP ltd
Немањина 6; 11000 Београд; Србија
Тел: 011/3618-134; Факс: 011/3618-324; web site: www.sicip.co.rs

Организациона јединица: ЗАВОД ЗА АРХИТЕКТУРУ И УРБАНИЗАМ /Organization unit: DEPARTMENT OF ARCHITECTURE AND URBAN PLANNING

Одговорни пројектант за архитектуру: /Responsible designer for architecture:
Б.Лазовић, дипл.инж.арх.
лиценца број: 300 1205 03
/ license No.: 300 1205 03

Сарадници: / Associates:
Данијела Русић Николић, арх.тех.
Снежана Диковић, арх.тех.

Унутрашња контрола: / Internal control:
Светлана Карановић, дипл.инж.арх.

Главни пројектант: / Chief designer:
др Љиљана Милић Марковић, дипл. грађ. инж.

Руководилац организационе јединице: Manager of organization unit:
Светлана Карановић, дипл.инж.арх.

Инвеститор пројекта: / Investor:
" ИНФРАСТРУКТУРА ЖЕЛЕЗНИЦЕ СРБИЈЕ " А.Д.
/ " INFRASTRUCTURE RAILWAYS OF SERBIA " JSC
Немањина 6/IV, Београд / Nemanjina Street 6/IV, Belgrade

Наручилац пројекта: / Employer: Joint Venture of
China Railway International Corporation Ltd. (CRIC) No.10 Fuxing Road,Haidian District,Beijing P.R China, 100844
China Communication Construction Company Ltd. (CCCC) No.85 Deshengmenwai Street,Xicheng District,Beijing P.R China, 100088

Објекат: /Structure:
ПРУГА БЕОГРАД - СУБОТИЦА - ДРЖАВНА ГРАНИЦА (КЕЛЕБИЈА)
ДЕОНИЦА ПРУГЕ НОВИ САД - СУБОТИЦА - ДРЖАВНА ГРАНИЦА (КЕЛЕБИЈА)
BELGRADE - SUBOTICA - STATE BORDER (KELEBIA) RAILWAY LINE
SECTION : NOVI SAD - SUBOTICA - STATE BORDER (KELEBIA)

Део пројекта: / Part of Design:
ПРОЈЕКАТ АРХИТЕКТУРЕ РЕКОНСТРУКЦИЈЕ, ДОГРАДЊЕ И АДАПТАЦИЈЕ СТАНИЧНЕ ЗГРАДЕ У ЖЕЛЕЗНИЧКОЈ СТАНИЦИ НОВИ САД
Architectural design of reconstruction, upgrade and adaptation of the station building, in Novi Sad railway station

Цртеж: / Drawing:
КРИЛО Б -ПРЕСЕК 2-2-постојеће
WING Б -SECTION 2-2-EXISTING

Размера: Scale: 1:100

Врста тех. док.: Type of tech. docum.: **ПЗИ** / DFC
датум:/date: **01.2022.**
Цртеж бр./Drawing No.: 2020-250-АРХ-1/1.1-Ц19

ПРЕСЕК 3-3
КРИЛО "Б"

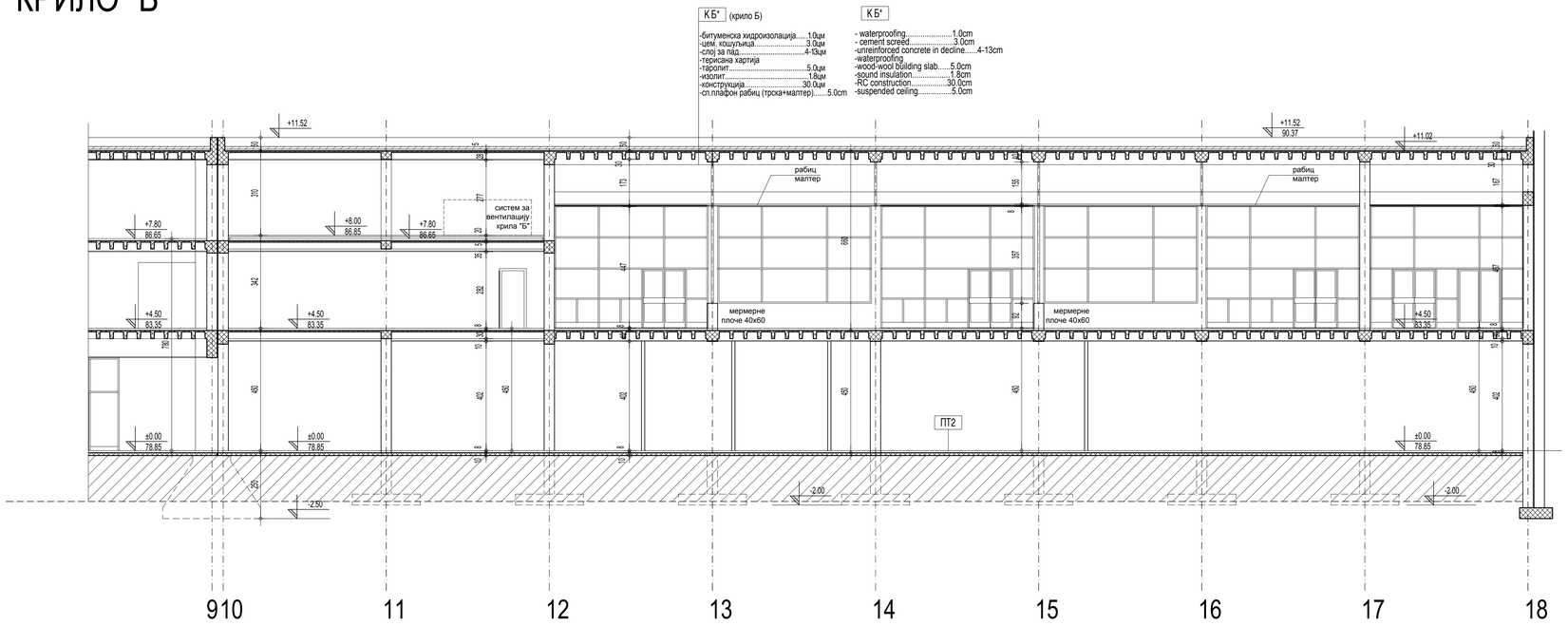

ЛЕГЕНДА МАТЕРИЈАЛА
/ LEGEND OF MATERIALS

- армирани бетон /reinforced concrete
- неармирани бетон /unreinforced concrete
- опека /brick

- 1 столарија /Carpentry
- 1 алуминарија /Aluminium joinery
- P браварија / Locksmith's works

±0.00=78.85

Број/Number	Датум / Date	Опис / Description
03		
02		
01		

Ревизиони блок: / Revision block:

САОБРАЋАЈНИ ИНСТИТУТ ЦИП, д.о.о.
INSTITUTE OF TRANSPORTATION CIP ltd
Немањина 6; 11000 Београд; Србија
Тел: 011/3618-134; Факс: 011/3618-324; web site: www.sicip.co.rs

Организациона јединица:
ЗАВОД ЗА АРХИТЕКТУРУ И УРБАНИЗАМ

/Organization unit:
DEPARTMENT OF ARCHITECTURE AND URBAN PLANNING

Одговорни пројектант за архитектуру:
/Responsible designer for architecture:
Б.Лазовић, дипл.инж.арх.
лиценца број: 300 1205 03
/ license No.: 300 1205 03

Инвеститор пројекта: / Investor:
" ИНФРАСТРУКТУРА ЖЕЛЕЗНИЦЕ СРБИЈЕ " А.Д.
/ " INFRASTRUCTURE RAILWAYS OF SERBIA " JSC
Немањина 6/IV, Београд / Nemanjina Street 6/IV, Belgrade

Наручилац пројекта: / Employer: Joint Venture of
China Railway International Corporation Ltd. (CRIC)
No.10 Fuxing Road,Haidian District,Beijing
P.R.China, 100044
China Communication Construction Company Ltd. (CCCC)
No.85 Deshengmenwai Street,Xicheng District,Beijing
P.R.China, 100088

Сарадници: / Associates:
Данијела Русић Николић, арх.тех.
Снежана Диковић, арх.тех.

Објекат: /Structure:
ПРУГА БЕОГРАД - СУБОТИЦА - ДРЖАВНА ГРАНИЦА (КЕЛЕБИЈА)
ДЕОНИЦА ПРУГЕ НОВИ САД - СУБОТИЦА - ДРЖАВНА ГРАНИЦА (КЕЛЕБИЈА)
BELGRADE - SUBOTICA - STATE BORDER (KELEBIA) RAILWAY LINE
SECTION : NOVI SAD - SUBOTICA - STATE BORDER (KELEBIA)

Део пројекта: / Part of Design:
ПРОЈЕКАТ АРХИТЕКТУРЕ РЕКОНСТРУКЦИЈЕ, ДОГРАДЊЕ И АДАПТАЦИЈЕ СТАНИЧНЕ ЗГРАДЕ У ЖЕЛЕЗНИЧКОЈ СТАНИЦИ НОВИ САД
Architectural design of reconstruction, upgrade and adaptation of the station building, in Novi Sad railway station

Унутрашња контрола: / Internal control:
Светлана Карановић, дипл.инж.арх.

Главни пројектант: / Chief designer:
др Љиљана Милић Марковић, дипл. грађ. инж.

Цртеж: / Drawing:
КРИЛО Б -ПРЕСЕК 3-3-постојеће
WING Б -SECTION 3-3-EXISTING

Размера: Scale: 1:100

Руководилац организационе јединице:
Manager of organization unit:
Светлана Карановић, дипл.инж.арх.

Врста тех. док.: Type of tech. docum.:	датум:/date:	Цртеж бр./Drawing No.:
ПЗИ / DFC	01.2022.	2020-250-АРХ-1/1.1-Ц20

ЈУЖНА ФАСАДА (НИВО УЛИЦЕ) / SOUTH VIEW (STREET LEVEL)
КРИЛО "Б" WING "Б"

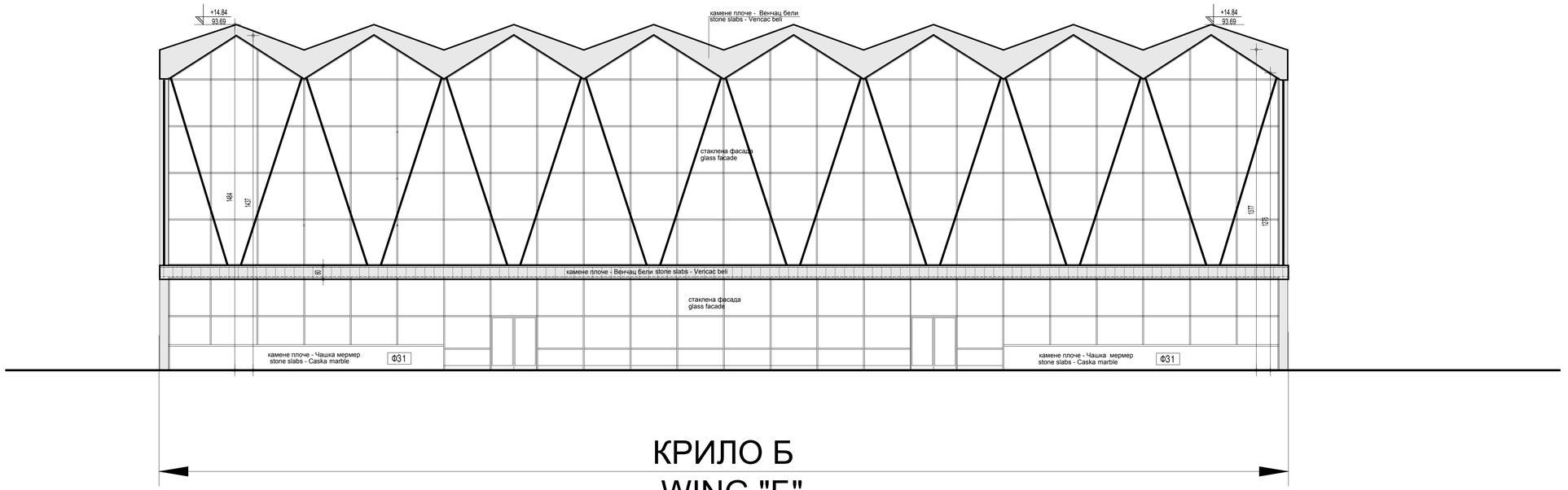

±0.00=78.85

Број/Number	Датум / Date	Опис / Description
03		
02		
01		

Ревизиони блок: / Revision block:

САОБРАЋАЈНИ ИНСТИТУТ ЦИП, д.о.о.
INSTITUTE OF TRANSPORTATION CIP ltd
Немањина 6; 11000 Београд; Србија
Тел: 011/3618-134; Факс: 011/3618-324; web site: www.sicip.co.rs

Организациона јединица:
ЗАВОД ЗА АРХИТЕКТУРУ И УРБАНИЗАМ

/Organization unit:
DEPARTMENT OF ARCHITECTURE AND URBAN PLANNING

Одговорни пројектант за архитектуру:
/Responsible designer for architecture:
Б.Лазовић, дипл.инж.арх.
лиценца број: 300 1205 03
/ license No.: 300 1205 03

Инвеститор пројекта: / Investor:
" ИНФРАСТРУКТУРА ЖЕЛЕЗНИЦЕ СРБИЈЕ " А.Д.
/ " INFRASTRUCTURE RAILWAYS OF SERBIA " JSC
Немањина 6/IV, Београд / Nemanjina Street 6/IV, Belgrade

Наручилац пројекта: / Employer: Joint Venture of
China Railway International Corporation Ltd. (CRIC)
No.10 Fuxing Road,Haidian District,Beijing
P.R.China, 100844
China Communication Construction Company Ltd. (CCCC)
No.85 Deshengmenwai Street,Xicheng District,Beijing
P.R.China, 100088

Сарадници: / Associates:
Данијела Русић Николић, арх.тех.
Снежана Диковић, арх.тех.

Објекат: /Structure:
ПРУГА БЕОГРАД - СУБОТИЦА - ДРЖАВНА ГРАНИЦА (КЕЛЕБИЈА)
ДЕОНИЦА ПРУГЕ НОВИ САД - СУБОТИЦА - ДРЖАВНА ГРАНИЦА (КЕЛЕБИЈА)
BELGRADE - SUBOTICA - STATE BORDER (KELEBIA) RAILWAY LINE
SECTION : NOVI SAD - SUBOTICA - STATE BORDER (KELEBIA)

Део пројекта: / Part of Design:
ПРОЈЕКАТ АРХИТЕКТУРЕ РЕКОНСТРУКЦИЈЕ, ДОГРАДЊЕ И АДАПТАЦИЈЕ СТАНИЧНЕ ЗГРАДЕ У ЖЕЛЕЗНИЧКОЈ СТАНИЦИ НОВИ САД
Architectural design of reconstruction, upgrade and adaptation of the station building, in Novi Sad railway station

Унутрашња контрола: / Internal control:
Светлана Карановић, дипл.инж.арх.

Главни пројектант: / Chief designer:
др Љиљана Милић Марковић, дипл. грађ. инж.

Цртеж:/ Drawing:
КРИЛО Б - ЈУЖНА ФАСАДА -постојеће
WING Б - SOUTH VIEW -EXISTING

Размера: Scale: 1:100

Руководилац организационе јединице:
Manager of organization unit:
Светлана Карановић, дипл.инж.арх.

Врста тех. док.: Type of tech. docum.: **ПЗИ** / DFC
датум:/date: **01.2022.**
Цртеж бр./Drawing No.: 2020-250-АРХ-1/1.1-Ц21

СЕВЕРНА ФАСАДА (НИВО ПЕРОНА) / NORTH VIEW (PLATFORM LEVEL)

КРИЛО "Б" WING "Б"

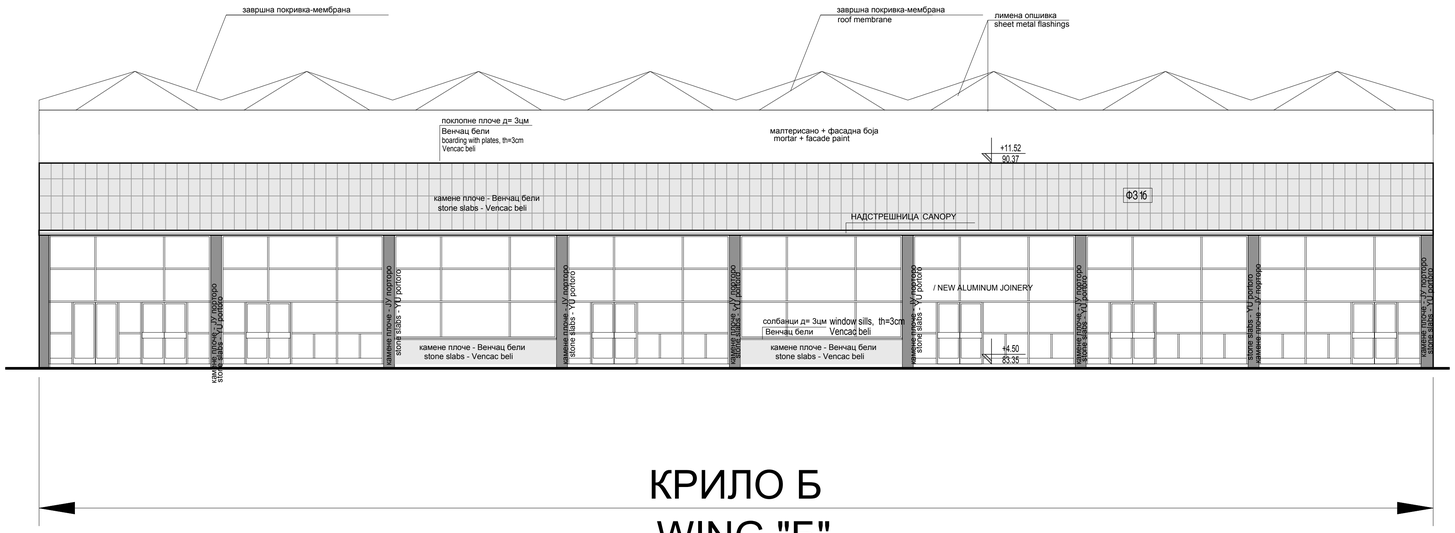

±0.00=78.85

Број/Number	Датум / Date	Опис / Description
03		
02		
01		

Ревизиони блок: / Revision block:

САОБРАЋАЈНИ ИНСТИТУТ ЦИП, д.о.о.
INSTITUTE OF TRANSPORTATION CIP ltd
Немањина 6; 11000 Београд; Србија
Тел: 011/3618-134; Факс: 011/3618-324; web site: www.sicip.co.rs

Организациона јединица:
ЗАВОД ЗА АРХИТЕКТУРУ И УРБАНИЗАМ

/Organization unit:
DEPARTMENT OF ARCHITECTURE AND URBAN PLANNING

Одговорни пројектант за архитектуру:
/Responsible designer for architecture:
Б.Лазовић, дипл.инж.арх.
лиценца број: 300 1205 03
/ license No.: 300 1205 03

Сарадници: / Associates:
Данијела Русић Николић, арх.тех.
Снежана Диковић, арх.тех.

Инвеститор пројекта: / Investor:
" ИНФРАСТРУКТУРА ЖЕЛЕЗНИЦЕ СРБИЈЕ " А.Д.
/ " INFRASTRUCTURE RAILWAYS OF SERBIA " JSC
Немањина 6/IV, Београд / Nemanjina Street 6/IV, Belgrade

Наручилац пројекта: / Employer: Joint Venture of
China Railway International Corporation Ltd. (CRIC)
No.10 Fuxing Road,Haidian District,Beijing
P.R.China, 100844
China Communication Construction Company Ltd. (CCCC)
No.85 Deshengmenwai Street,Xicheng District,Beijing
P.R.China, 100088

Објекат: /Structure:
ПРУГА БЕОГРАД - СУБОТИЦА - ДРЖАВНА ГРАНИЦА (КЕЛЕБИЈА)
ДЕОНИЦА ПРУГЕ НОВИ САД - СУБОТИЦА - ДРЖАВНА ГРАНИЦА (КЕЛЕБИЈА)
BELGRADE - SUBOTICA - STATE BORDER (KELEBIA) RAILWAY LINE
SECTION : NOVI SAD - SUBOTICA - STATE BORDER (KELEBIA)

Део пројекта: / Part of Design:
ПРОЈЕКАТ АРХИТЕКТУРЕ РЕКОНСТРУКЦИЈЕ, ДОГРАДЊЕ И АДАПТАЦИЈЕ СТАНИЧНЕ ЗГРАДЕ У ЖЕЛЕЗНИЧКОЈ СТАНИЦИ НОВИ САД
Architectural design of reconstruction, upgrade and adaptation of the station building, in Novi Sad railway station

Унутрашња контрола: / Internal control:
Светлана Карановић, дипл.инж.арх.

Главни пројектант: / Chief designer:
др Љиљана Милић Марковић, дипл. грађ. инж.

Руководилац организационе јединице:
Manager of organization unit:
Светлана Карановић, дипл.инж.арх.

Цртеж: / Drawing:
КРИЛО Б - СЕВЕРНА ФАСАДА -постојеће
WING Б - NORTH VIEW -EXISTING

Размера: Scale: 1:100

Врста тех. док.: Type of tech. docum.	датум:/date:	Цртеж бр./Drawing No.:
ПЗИ / DFC	01.2022.	2020-250-APX-1/1.1-Ц22

КРИЛО Ц

wing Ц

ОСНОВА ТЕМЕЉА / FOUNDATION PLAN VIEW
КРИЛО "Ц" WING "Ц"

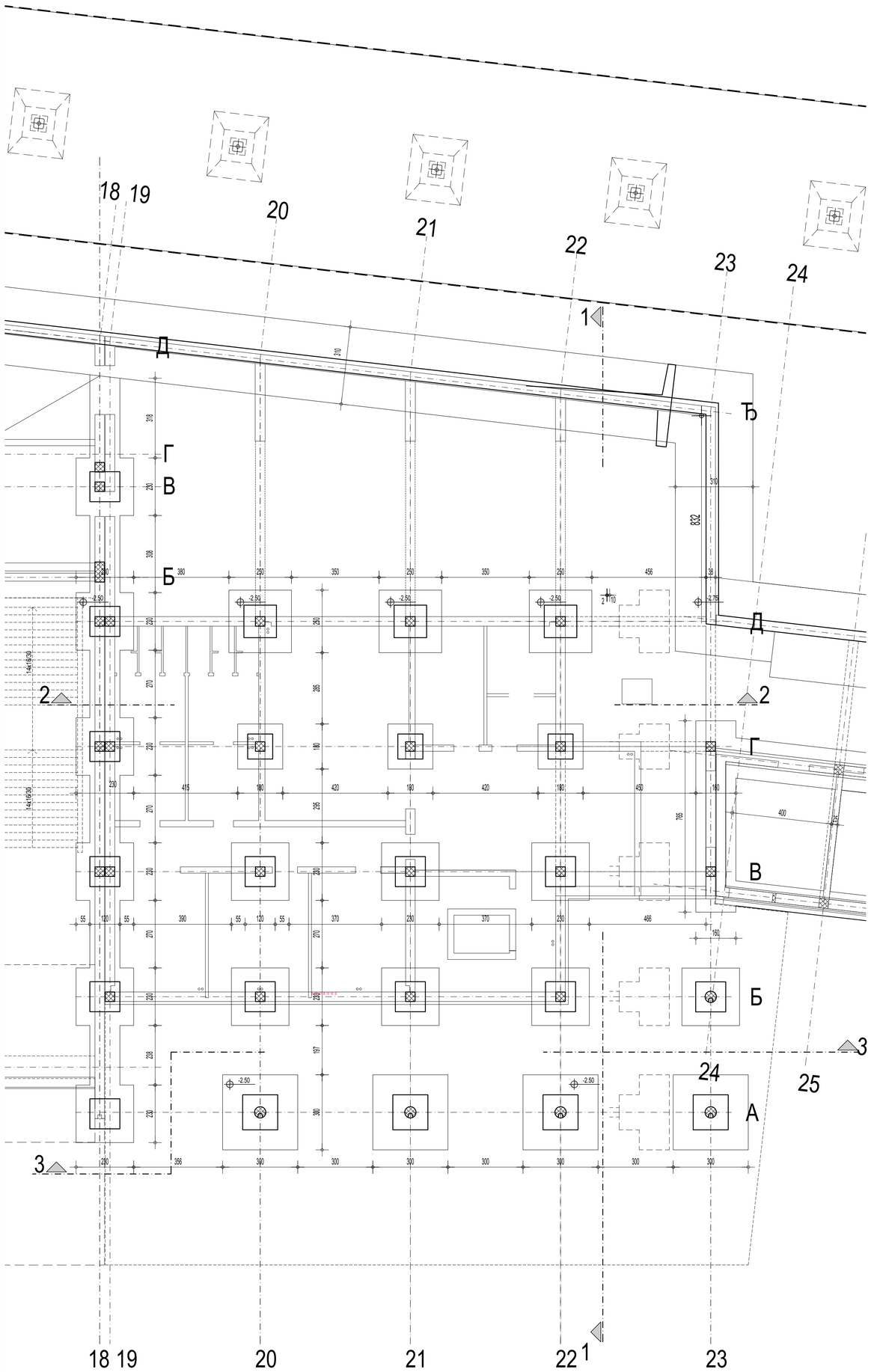

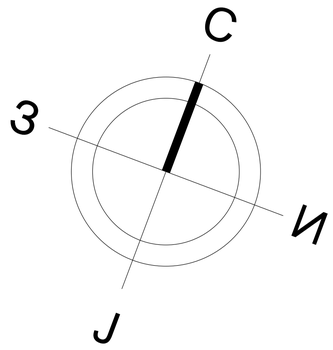

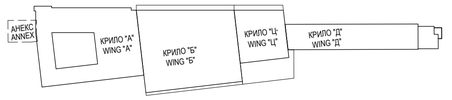

±0.00=78.85

Број/Number	Датум / Date	Опис / Description
03		
02		
01		

Ревизиони блок: / Revision block:

1:100

САОБРАЋАЈНИ ИНСТИТУТ ЦИП, д.о.о.
INSTITUTE OF TRANSPORTATION CIP ltd
Немањина 6; 11000 Београд; Србија
Тел: 011/3618-134; Факс: 011/3618-324; web site: www.sicip.co.rs

Организациона јединица: /Organization unit:
ЗАВОД ЗА АРХИТЕКТУРУ И УРБАНИЗАМ DEPARTMENT OF ARCHITECTURE AND URBAN PLANNING

Одговорни пројектант за архитектуру: /Responsible designer for architecture:
Б.Лазовић, дипл.инж.арх.
лиценца број: 300 1205 03
/ license No.: 300 1205 03

Сарадници: / Associates:
Данијела Русић Николић, арх.тех.
Снежана Диковић, арх.тех.

Инвеститор пројекта: / Investor:
" ИНФРАСТРУКТУРА ЖЕЛЕЗНИЦЕ СРБИЈЕ " А.Д.
/ " INFRASTRUCTURE RAILWAYS OF SERBIA " JSC
Немањина 6/IV, Београд / Nemanjina Street 6/IV, Belgrade

Наручилац пројекта: / Employer: Joint Venture of
China Railway International Corporation Ltd. (CRIC)
No.10 Fuxing Road Haidian District,Beijing P.R.China, 100044
China Communication Construction Company Ltd. (CCCC)
No.85 Deshengmenwai Street,Xicheng District,Beijing P.R.China, 100088

Објекат: /Structure:
ПРУГА БЕОГРАД - СУБОТИЦА - ДРЖАВНА ГРАНИЦА (КЕЛЕБИЈА)
ДЕОНИЦА ПРУГЕ НОВИ САД - СУБОТИЦА - ДРЖАВНА ГРАНИЦА (КЕЛЕБИЈА)
BELGRADE - SUBOTICA - STATE BORDER (KELEBIA) RAILWAY LINE
SECTION : NOVI SAD - SUBOTICA - STATE BORDER (KELEBIA)

Део пројекта: / Part of Design:
ПРОЈЕКАТ АРХИТЕКТУРЕ РЕКОНСТРУКЦИЈЕ, ДОГРАЂЊЕ И АДАПТАЦИЈЕ СТАНИЧНЕ ЗГРАДЕ У ЖЕЛЕЗНИЧКОЈ СТАНИЦИ НОВИ САД
Architectural design of reconstruction, upgrade and adaptation of the station building, in Novi Sad railway station

Унутрашња контрола: / Internal control:
Светлана Карановић, дипл.инж.арх.

Главни пројектант: / Chief designer:
др Љиљана Милић Марковић, дипл. грађ. инж.

Руководилац организационе јединице:
Manager of organization unit:
Светлана Карановић, дипл.инж.арх.

Цртеж: / Drawing: **КРИЛО Ц-ОСНОВА ТЕМЕЉА-постојеће** WING Ц-FOUNDATION PLAN VIEW-EXISTING

Размера: / Scale: 1:100

Врста тех. док.: / Type of tech. docum.: **ПЗИ** / DFC

датум/date: **01.2022.**

Цртеж бр./Drawing No.: 2020-250-АРХ-1/1.1-Ц23

ОСНОВА ПРИЗЕМЉА /GROUND FLOOR PLAN VIEW
КРИЛО "Ц" WING "Ц"

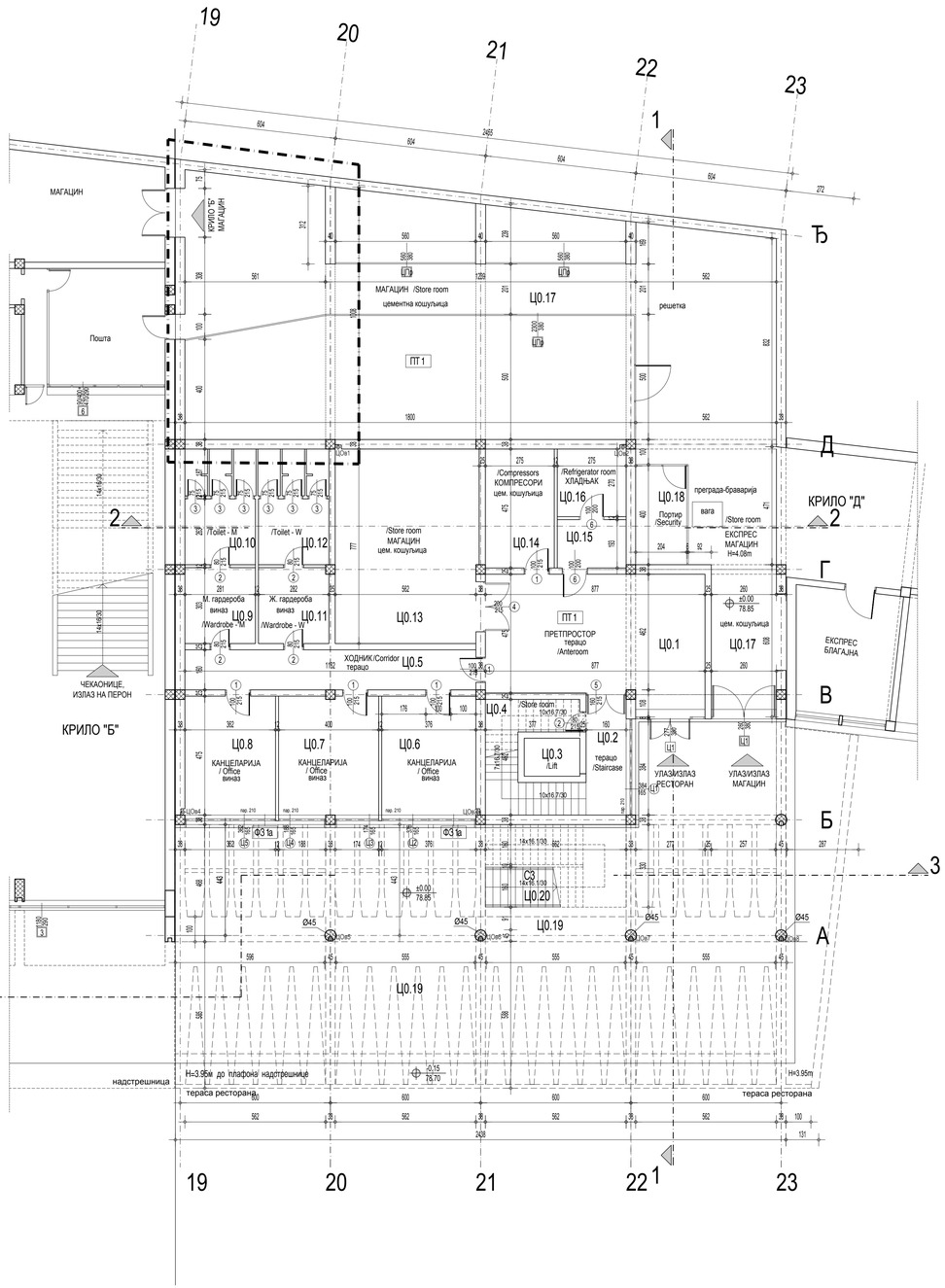

КРИЛО Ц0 - ОСНОВА ПРИЗЕМЉА / WING Ц0- GROUND FLOOR					
бр. пр. No	Намена просторије /Room allocation	Површина P (m²) / Area m2	Обим O (m) /Perimetar m1	Обрада / Finishing	
				Под/ floor	Зид/ wall	Плафон/ceiling
Ц0.1	Претпростор /Anteroom	44.24	29.20	терацо / terrazzo	масна боја + дисперзија /oily paint + dispersion	дисперзија /dispersion
Ц0.2	Степенишни простор /Staircase	7.66	12.78	терацо / terrazzo	масна боја + дисперзија /oily paint + dispersion	дисперзија /dispersion
Ц0.3	Лифт /Lift	-	-	-	-	-
Ц0.4	Оставa /Store room	7.53	14.18	терацо / terrazzo	масна боја + дисперзија /oily paint + dispersion	дисперзија /dispersion
Ц0.5	Ходник /Corridor	18.59	26.44	терацо / terrazzo	масна боја + дисперзија /oily paint + dispersion	дисперзија /dispersion
Ц0.6	Канцеларија / Office	17.86	17.02	винил /vinyl	дисперзија /dispersion	дисперзија /dispersion
Ц0.7	Канцеларија / Office	19.00	17.50	винил /vinyl	дисперзија /dispersion	дисперзија /dispersion
Ц0.8	Канцеларија / Office	17.20	16.74	винил /vinyl	дисперзија /dispersion	дисперзија /dispersion
Ц0.9	М. гардероба /Wardrobe - M	8.53	11.69	винил /vinyl	дисперзија /dispersion	дисперзија /dispersion
Ц0.10	М. тоалет /Toilet - M	13.12	14.92	кер.плочице /ceramic tiles	кер.плочице /ceramic tiles	дисперзија /dispersion
Ц0.11	Ж. гардероба /Wardrobe - W	8.53	11.69	винил /vinyl	дисперзија /dispersion	дисперзија /dispersion
Ц0.12	Ж. тоалет /Toilet - W	13.12	14.92	кер.плочице /ceramic tiles	кер.плочице /ceramic tiles	дисперзија /dispersion
Ц0.13	Магацин /Store room	44.68	27.04	цем.кошуљица /cement screed	дисперзија /dispersion	дисперзија /dispersion
Ц0.14	Компресори /Compressors	13.06	15.00	цем.кошуљица /cement screed	дисперзија /dispersion	дисперзија /dispersion
Ц0.15	Просторија /Room	19.24	17.76	цем.кошуљица /cement screed	дисперзија /dispersion	дисперзија /dispersion
Ц0.16	Хладњак /Refrigerator room	7.43	10.90	цем.кошуљица /cement screed	дисперзија /dispersion	дисперзија /dispersion
Ц0.17	Експрес магацин /Store room	254.79	102.72	цем.кошуљица /cement screed	дисперзија /dispersion	дисперзија /dispersion
Ц0.18	Портир /Security	8.04	11.96	цем.кошуљица /cement screed	дисперзија /dispersion	дисперзија /dispersion
Укупна нето површина		522.61	/ Total ground floor NET area			

ОТВОРЕНЕ ПОВРШИНЕ /OPEN SPACES						
Ц0.19	Трем - улаз у објекат КРИЛО Ц / Porch	262.80	76.96	камене плоче /stone plates	-	сп. плафон /suspended ceiling
Ц0.20	Спољно степениште /External staircase			мермерне плоче /marble plates	-	-
Укупна отворена површина		262.80	/ Total area of open spaces			

ПОВРШИНА - ПРИЗЕМЉЕ /GROUND FLOOR AREA	Површина P(m²) / Area m2
Укупна нето површина КРИЛА Ц0 / WING Ц0 -Total ground floor NET area	522.61

Укупна бруто површина КРИЛА Ц0 / WING Ц0 -Total ground floor GROSS area	588.26

ПОВРШИНА - НЕТО / NET AREA	Површина P(m²) / Area m2
Укупна површина КРИЛА Ц приземље /Total ground floor net area- WING Ц	522.61
Укупна површина КРИЛА Ц први спрат/Total first floor net area- WING Ц	561.68
Укупна нето површина КРИЛА Ц / Total net area - WING Ц	1084.30

ПОВРШИНА - БРУТО / GROSS AREA	Површина P(m²) / Area m2
Укупна површина КРИЛА Ц приземље /Total ground floor gross area-WING Ц	588.26
Укупна површина КРИЛА Ц први спрат /Total first floor gross area-WING Ц	613.56
Укупна бруто површина КРИЛА Ц / Total gross area - WING Ц	1201.82

ЛЕГЕНДА МАТЕРИЈАЛА
/ LEGEND OF MATERIALS

- армирани бетон /reinforced concrete
- неармирани бетон /unreinforced concrete
- опека /brick
- 1 столарија /Carpentry
- 1 алуминарија /Aluminium joinery
- P браварија / Locksmith's works

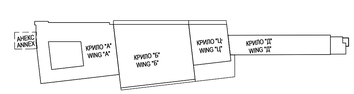

±0.00=78.85

Број/Number	Датум / Date	Опис / Description
03		
02		
01		

Ревизиони блок: / Revision block:

ЗАОБРАЋАЈНИ ИНСТИТУТ ЦИП, д.о.о.
INSTITUTE OF TRANSPORTATION CIP ltd
Немањина 6; 11000 Београд; Србија
Тел: 011/3618-134; Факс: 011/3618-324; web site: www.sicip.co.rs

Организациона јединица: ЗАВОД ЗА АРХИТЕКТУРУ И УРБАНИЗАМ
Organization unit: DEPARTMENT OF ARCHITECTURE AND URBAN PLANNING

Одговорни пројектант за архитектуру: /Responsible designer for architecture:
Б.Лазовић, дипл.инж.арх.
Лиценца број: 300 1205 03 / license No.: 300 1205 03

Инвеститор пројекта: / Investor:
ИНФРАСТРУКТУРА ЖЕЛЕЗНИЦЕ СРБИЈЕ " А.Д. / " INFRASTRUCTURE RAILWAYS OF SERBIA " JSC
Немањина 6/V, Београд, / Nemanjina 6/V, Belgrade

Научилац пројекта / Employer:

Сарадници: / Associates:
Данијела Русић Николић, арх.тех.
Снежана Диковић, арх.тех.

Објекат: /Structure:
ПРУГА БЕОГРАД - СУБОТИЦА - ДРЖАВНА ГРАНИЦА (КЕЛЕБИЈА)
ДЕОНИЦА ПРУГЕ НОВИ САД - СУБОТИЦА - ДРЖАВНА ГРАНИЦА (КЕЛЕБИЈА)
BELGRADE - SUBOTICA - STATE BORDER (KELEBIA) RAILWAY LINE
SECTION : NOVI SAD - SUBOTICA - STATE BORDER (KELEBIA)

Део пројекта / Part of Design:
ПРОЈЕКАТ АРХИТЕКТУРЕ РЕКОНСТРУКЦИЈЕ, ДОГРАДЊЕ И АДАПТАЦИЈЕ СТАНИЧНЕ ЗГРАДЕ У ЖЕЛЕЗНИЧКОЈ СТАНИЦИ НОВИ САД
Architectural design of reconstruction, upgrade and adaptation of the station building, in Novi Sad railway station

Унутрашња контрола: / Internal control:
Светлана Карановић, дипл.инж.арх.

Главни пројектант: / Chief designer:
др Љиљана Милић Марковић, дипл. грађ. инж.

Руководилац организационе јединице: / Manager of organization unit:
Светлана Карановић, дипл.инж.арх.

Цртеж:/ Drawing:	Размера: Scale:
КРИЛО Ц-ОСНОВА ПРИЗЕМЉА-постојеће WING Ц-GROUND FLOOR PLAN VIEW- EXISTING	1:100

Врста тех. док.: Type of tech. docum.	Датум /date	Цртеж бр./Drawing No.:
ПЗИ / DFC	01.2022.	2020-250-АРХ-1/1.1-Ц24

ОСНОВА ПРИЗЕМЉА /GROUND FLOOR PLAN VIEW
КРИЛО "Ц" WING "Ц"

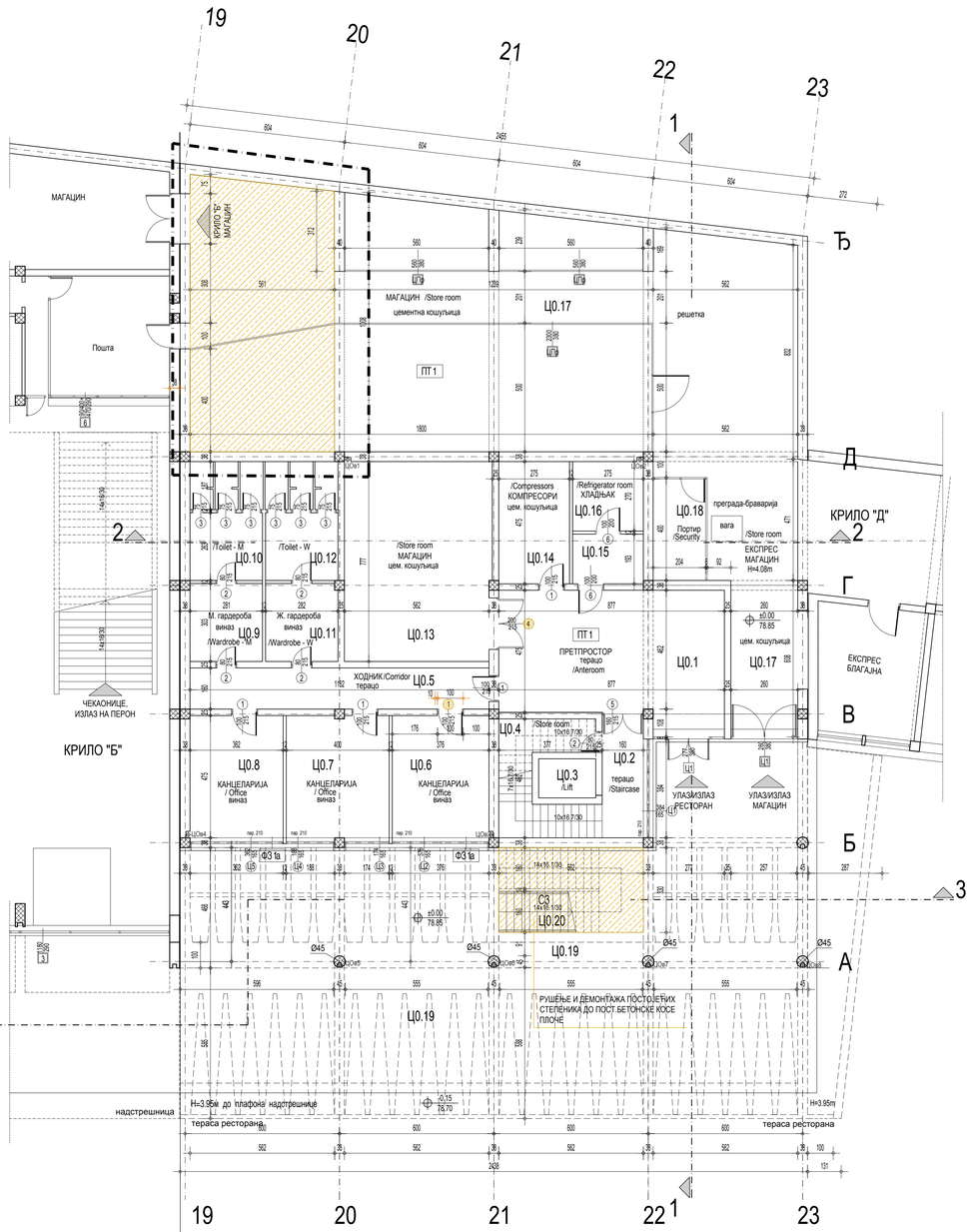

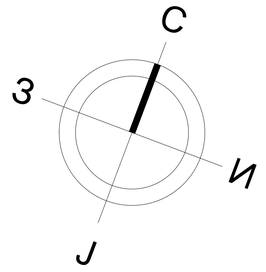

КРИЛО Ц0 - ОСНОВА ПРИЗЕМЉА / WING Ц0- GROUND FLOOR						
бр. ПР. NO	Намена просторије /Room allocation	Површина P (m²) / Area m2	Обим O (m) / Perimeter m1	Обрада / Finishing		
				Под/ floor	Зид/ wall	Плафон/ceiling
Ц0.1	Пријем намирница /Reception food	44.24	29.20	терацо / terrazzo	масна боја + дисперзија /oily paint + dispersion	дисперзија /dispersion
Ц0.2	Степенишни простор /Staircase	7.66	12.78	терацо / terrazzo	масна боја + дисперзија /oily paint + dispersion	дисперзија /dispersion
Ц0.3	Лифт /Lift	-	-	-	-	-
Ц0.4	Остава /Store room	7.53	14.18	терацо / terrazzo	масна боја + дисперзија /oily paint + dispersion	дисперзија /dispersion
Ц0.5	Ходник /Corridor	18.59	26.44	терацо / terrazzo	масна боја + дисперзија /oily paint + dispersion	дисперзија /dispersion
Ц0.6	Канцеларија / Office	17.86	17.02	виназ /vinyl	дисперзија /dispersion	дисперзија /dispersion
Ц0.7	Канцеларија / Office	19.00	17.50	виназ /vinyl	дисперзија /dispersion	дисперзија /dispersion
Ц0.8	Канцеларија / Office	17.20	16.74	виназ /vinyl	дисперзија /dispersion	дисперзија /dispersion
Ц0.9	М. гардероба /Wardrobe - M	8.53	11.69	виназ /vinyl	дисперзија /dispersion	дисперзија /dispersion
Ц0.10	М. тоалет /Toilet - M	13.12	14.92	кер.плочице /ceramic tiles	кер.плочице /ceramic tiles	дисперзија /dispersion
Ц0.11	Ж. гардероба /Wardrobe - W	8.53	11.69	виназ /vinyl	дисперзија /dispersion	дисперзија /dispersion
Ц0.12	Ж. тоалет /Toilet - W	13.12	14.92	кер.плочице /ceramic tiles	кер.плочице /ceramic tiles	дисперзија /dispersion
Ц0.13	Магацин /Store room	44.68	27.04	цем.кошуљица /cement screed	дисперзија /dispersion	дисперзија /dispersion
Ц0.14	Компресори /Compressors	13.06	15.00	цем.кошуљица /cement screed	дисперзија /dispersion	дисперзија /dispersion
Ц0.15	Просторија /Room	19.24	17.76	цем.кошуљица /cement screed	дисперзија /dispersion	дисперзија /dispersion
Ц0.16	Хладњак /Refrigerator room	7.43	10.90	цем.кошуљица /cement screed	дисперзија /dispersion	дисперзија /dispersion
Ц0.17	Експрес магацин /Store room	254.79	102.72	цем.кошуљица /cement screed	дисперзија /dispersion	дисперзија /dispersion
Ц0.18	Портир /Security	8.04	11.96	цем.кошуљица /cement screed	дисперзија /dispersion	дисперзија /dispersion
Укупна нето површина		522.61	/ Total ground floor NET area			

ОТВОРЕНЕ ПОВРШИНЕ /OPEN SPACES						
Ц0.19	Трем - улаз у објекат КРИЛО Ц / Porch	262.80	76.96	камене плоче /stone plates	-	сп. плафон /suspended ceiling
Ц0.20	Спољно степениште /External staircase			мермерне плоче /marble plates	-	-
Укупна отворена површина		262.80	/ Total area of open spaces			

ПОВРШИНА - ПРИЗЕМЉЕ /GROUND FLOOR AREA	Површина P(m²) / Area m2
Укупна нето површина КРИЛА Ц0 / WING Ц0 -Total ground floor NET area	522.61
Укупна бруто површина КРИЛА Ц0 / WING Ц0 -Total ground floor GROSS area	588.26

ПОВРШИНА - НЕТО / NET AREA	Површина P(m²) / Area m2
Укупна површина КРИЛА Ц приземље /Total ground floor net area- WING Ц	522.61
Укупна површина КРИЛА Ц први спрат/Total first floor net area- WING Ц	561.68
Укупна нето површина КРИЛА Ц / Total net area - WING Ц	1084.30

ПОВРШИНА - БРУТО / GROSS AREA	Површина P(m²) / Area m2
Укупна површина КРИЛА Ц приземље /Total ground floor gross area-WING Ц	588.26
Укупна површина КРИЛА Ц први спрат /Total first floor gross area-WING Ц	613.56
Укупна бруто површина КРИЛА Ц / Total gross area - WING Ц	1201.82

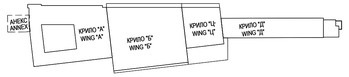

ЛЕГЕНДА РУШЕЊА И ДЕМОНТАЖЕ
/ L E G E N D - DEMOLITION AND DISMANTLING

- постојећи зидови који се руше / existing wools - to be demolition
- рушење и демонтажа постојећих слојева пода до пост.бетонске конструкције / floor coverings- to be dismantling
- рушење и демонтажа постојећих слојева пода и пост. аб подне плоче / floor coverings and RC slab- to be dismantling
- уклањање постојећих монтажних дрвених преграда и монтажних објеката / removal existing prefabricated wooden partitions and objects.
- грађевински радови за уградњу новог лифта /construction works on the installation new lift
- грађевински радови за уградњу новог лифта /construction works on the installation new lift
- обијање малтера са зидова и плафона /peeling plaster from walls and ceilings
- санација таванице /remediation of the ceiling
- рушење постојећег степеништа / existing stairs- to be demolition
- 90 / 225 постојећа врата која се демонтирају /existing doors- to be dismantling

НАПОМЕНА: Предвиђена је демонтажа целокупне фасадне алуминарије, браварије и столарије
/NOTE: Dismantling existing facade joinery, aluminium, carpentery and locksmith

ЛЕГЕНДА МАТЕРИЈАЛА
/ LEGEND OF MATERIALS

- армирани бетон /reinforced concrete
- неармирани бетон /unreinforced concrete
- опека /brick

- столарија /Carpentry
- алуминарија /Aluminium joinery
- браварија / Locksmith's works

±0.00=78.85

Број/Number	Датум / Date	Опис / Description
03		
02		
01		

Ревизиони блок: / Revision block:

САОБРАЋАЈНИ ИНСТИТУТ ЦИП, д.о.о.
INSTITUTE OF TRANSPORTATION CIP ltd
Немањина 6; 11000 Београд; Србија
Тел: 011/3618-134; Факс: 011/3618-324; web site: www.sicip.co.rs

Организациона јединица:
ЗАВОД ЗА АРХИТЕКТУРУ И УРБАНИЗАМ

Organization unit:
DEPARTMENT OF ARCHITECTURE AND URBAN PLANNING

Одговорни пројектант за архитектуру:
/Responsible designer for architecture:
Б.Лазовић, дипл.инж.арх.
лиценца број: 300 1205 03
/ license No.: 300 1205 03

Инвеститор пројекта: / Investor:
"ИНФРАСТРУКТУРА ЖЕЛЕЗНИЦЕ СРБИЈЕ " А.Д.
/ " INFRASTRUCTURE RAILWAYS OF SERBIA " JSC
Немањина 6/V, Београд - Немањина Street 6/V, Belgrade

Наручилац пројекта: / Employer: Joint Venture of
China Railway International Corporation Ltd. (CRIC)
No.10 Fuxing Road Haidian District,Beijing
P.R.China, 100844
China Communication Construction Company Ltd. (CCCC)
No.85 Dashingqiaoyuan Street,Xicheng District,Beijing
P.R.China, 100088

Сарадници: / Associates:
Данијела Русић Николић, арх.тех.
Снежана Диковић, арх.тех.

Објекат: /Structure:
ПРУГА БЕОГРАД - СУБОТИЦА - ДРЖАВНА ГРАНИЦА (КЕЛЕБИЈА)
ДЕОНИЦА ПРУГЕ НОВИ САД - СУБОТИЦА - ДРЖАВНА ГРАНИЦА (КЕЛЕБИЈА)
BELGRADE - SUBOTICA - STATE BORDER (KELEBIA) RAILWAY LINE
SECTION : NOVI SAD - SUBOTICA - STATE BORDER (KELEBIA)

Део пројекта: / Part of Design:
ПРОЈЕКАТ АРХИТЕКТУРЕ РЕКОНСТРУКЦИЈЕ, ДОГРАДЊЕ И АДАПТАЦИЈЕ СТАНИЧНЕ ЗГРАДЕ У ЖЕЛЕЗНИЧКОЈ СТАНИЦИ НОВИ САД
Architectural design of reconstruction, upgrade and adaptation of the station building, in Novi Sad railway station

Унутрашња контрола: / Internal control:
Светлана Карановић, дипл.инж.арх.

Главни пројектант: / Chief designer:
др Љиљана Милић Марковић, дипл. грађ. инж.

Руководилац организационе јединице:
Manager of organization unit:
Светлана Карановић, дипл.инж.арх.

Цртеж: / Drawing:
КРИЛО Ц-ОСНОВА ПРИЗЕМЉА са планом рушења -постојеће-
WING Ц-GROUND FLOOR PLAN VIEW- EXISTING

Размера: Scale: 1:100

Врста тех. док.: / Type of tech. docum.: **ПЗИ** / DFC
Датум: / date: **01.2022.**
Цртеж бр. /Drawing No.: 2020-250-APX-1/1.1-Ц24а

ОСНОВА I СПРАТА /FIRST FLOOR PLAN VIEW
КРИЛО "Ц" WING "Ц"

ПЕРОН / PLATFORM

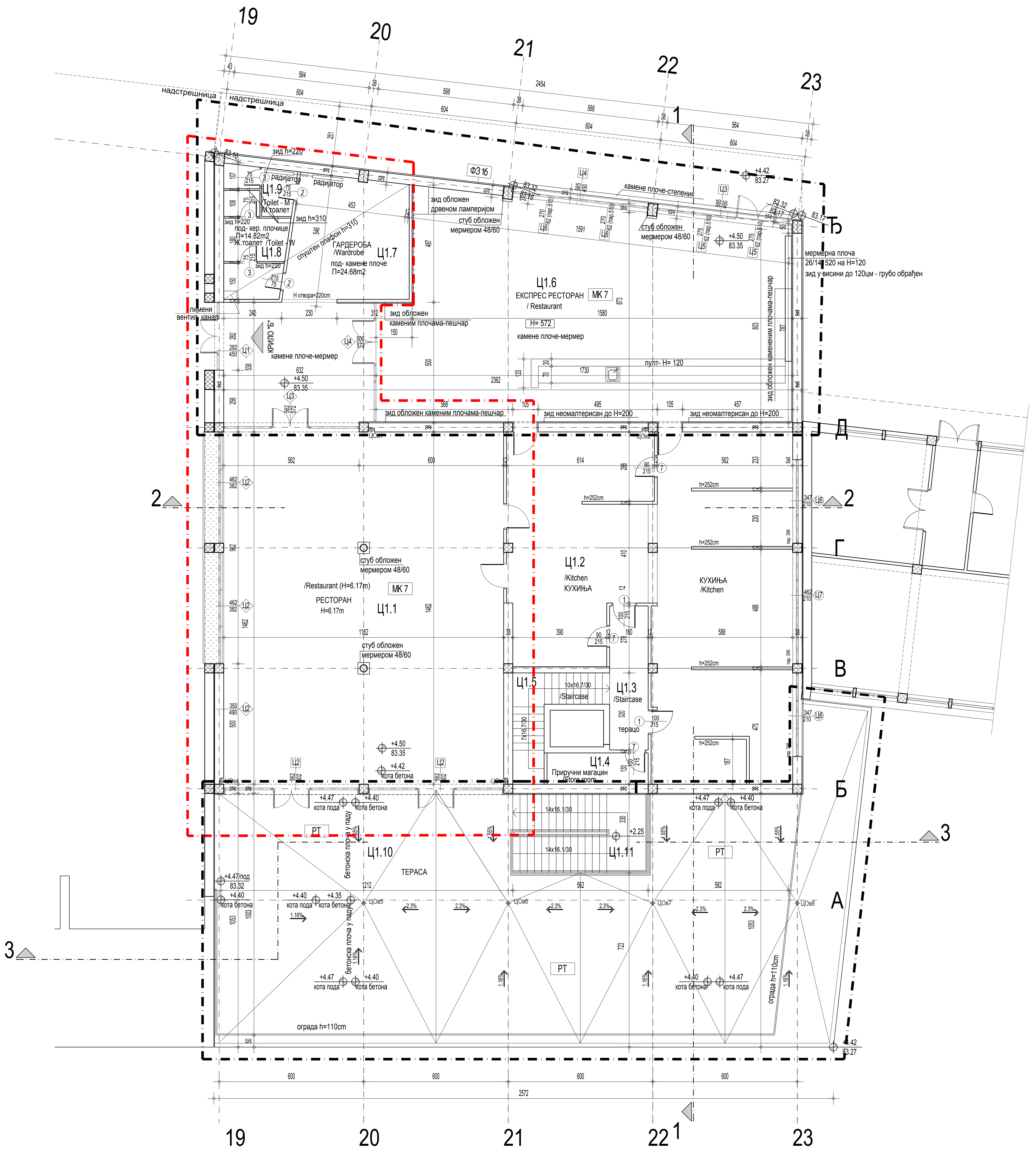

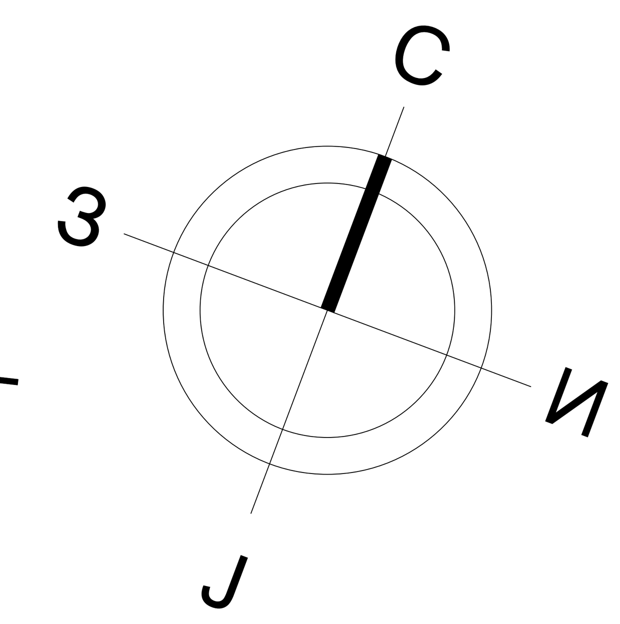

КРИЛО Ц1 - ОСНОВА ПРВОГ СПРАТА (НИВО ПЕРОНА) / WING Ц1 - FIRST FLOOR						
бр. пр. No	Намена просторије /Room allocation	Површина P (m²) / Area m2	Обим O (m) /Perimetar m1	Обрада / Finishing: Под / floor	Зид / wall	Плафон /ceiling
Ц1.1	Ресторан (H=6.17m) /Restaurant (H=6.17m)	171.66	52.79	мермер /marble	мермер + дисперзија /marble+dispersion	дисперзија /dispersion
Ц1.2	Кухиња /Kitchen	135.92	105.88	виназ / кер.плочице vinyl / ceramic tiles	кер.плочице /ceramic tiles	дисперзија /dispersion
Ц1.3	Степенишни простор /Staircase	9.57	15.16	терацо /terrazzo	масна боја + дисперзија /oily paint + dispersion	дисперзија /dispersion
Ц1.4	Магацин /Store room	5.46	11.00	терацо /terrazzo	масна боја + дисперзија /oily paint + dispersion	дисперзија /dispersion
Ц1.5	Степениште /Staircase	18.59	26.44	терацо /terrazzo	масна боја + дисперзија /oily paint + dispersion	дисперзија /dispersion
Ц1.6	Експрес ресторан / Restaurant	181.35	65.54	мермер /marble	мермер + дисперзија /marble+dispersion	дисперзија /dispersion
Ц1.7	Гардероба /Wardrobe	24.96	20.18	мермер /marble	дисперзија /dispersion	дисперзија /dispersion
Ц1.8	Ж. Тоалет /Toilet - W	10.03	19.23557762	кер.плочице /ceramic tiles	кер.плочице+дисп. /ceramic tiles+dispersion	дисперзија /dispersion
Ц1.9	М. Тоалет /Toilet - M	4.15	5.92	кер.плочице /ceramic tiles	кер.плочице+дисп. /ceramic tiles+dispersion	дисперзија /dispersion
Укупна нето површина		561.68	/ Total first floor NET area			

ОТВОРЕНЕ ПОВРШИНЕ /OPEN SPACES						
Ц1.10	Тераса ресторана /Terrace of restaurant	268.31	88.19	терацо плоче /terrazzo plates	-	-
Ц1.11	Степениште /Stairs	18.55	17.84	терацо плоче /terrazzo plates	-	-
Укупна отворена површина		286.85	/ Total area of open spaces			

ПОВРШИНА - ПРВИ СПРАТ / FIRST FLOOR AREA	Површина P(m²) / Area m2
Укупна нето површина КРИЛА Ц1 / WING Ц1 -Total first floor NET area	561.68
Укупна бруто површина КРИЛА Ц1 / WING Ц1 - Total first floor GROSS area	613.56

ЛЕГЕНДА МАТЕРИЈАЛА / LEGEND OF MATERIALS

- армирани бетон /reinforced concrete
- неармирани бетон /unreinforced concrete
- опека /brick

- (1) столарија /Carpentry
- [1] алуминарија /Aluminium joinery
- [P] браварија / Locksmith's works

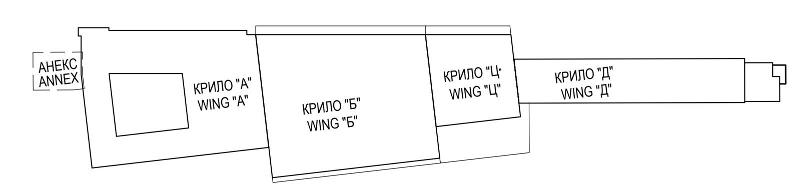

±0.00=78.85

Број/Number	Датум / Date	Опис / Description
03		
02		
01		

Ревизиони блок: / Revision block:

САОБРАЋАЈНИ ИНСТИТУТ ЦИП, д.о.о.
INSTITUTE OF TRANSPORTATION CIP ltd
Немањина 6; 11000 Београд; Србија
Тел: 011/3618-134; Факс: 011/3618-324; web site: www.sicip.co.rs

Организациона јединица: ЗАВОД ЗА АРХИТЕКТУРУ И УРБАНИЗАМ /Organization unit: DEPARTMENT OF ARCHITECTURE AND URBAN PLANNING

Одговорни пројектант за архитектуру: /Responsible designer for architecture:
Б.Лазовић, дипл.инж.арх.
лиценца број: 300 1205 03
/ license No.: 300 1205 03

Сарадници: / Associates:
Данијела Русић Николић, арх.тех.
Снежана Диковић, арх.тех.

Унутрашња контрола: / Internal control:
Светлана Карановић, дипл.инж.арх.

Главни пројектант: / Chief designer:
др Љиљана Милић Марковић, дипл. грађ. инж.

Руководилац организационе јединице: Manager of organization unit:
Светлана Карановић, дипл.инж.арх.

Инвеститор пројекта: / Investor:
" ИНФРАСТРУКТУРА ЖЕЛЕЗНИЦЕ СРБИЈЕ " А.Д.
/ " INFRASTRUCTURE RAILWAYS OF SERBIA " JSC
Немањина 6/IV, Београд / Nemanjina Street 6/IV, Belgrade

Наручилац пројекта: / Employer: Joint Venture of
China Railway International Corporation Ltd. (CRIC) No.10 Fuxing Road,Haidian District,Beijing P.R China, 100844
China Communication Construction Company Ltd. (CCCC) No.85 Deshengmenwai Street,Xicheng District,Beijing P.R China, 100088

Објекат: /Structure:
ПРУГА БЕОГРАД - СУБОТИЦА - ДРЖАВНА ГРАНИЦА (КЕЛЕБИЈА)
ДЕОНИЦА ПРУГЕ НОВИ САД - СУБОТИЦА - ДРЖАВНА ГРАНИЦА (КЕЛЕБИЈА)
BELGRADE - SUBOTICA - STATE BORDER (KELEBIA) RAILWAY LINE
SECTION : NOVI SAD - SUBOTICA - STATE BORDER (KELEBIA)

Део пројекта: / Part of Design:
ПРОЈЕКАТ АРХИТЕКТУРЕ РЕКОНСТРУКЦИЈЕ, ДОГРАДЊЕ И АДАПТАЦИЈЕ СТАНИЧНЕ ЗГРАДЕ У ЖЕЛЕЗНИЧКОЈ СТАНИЦИ НОВИ САД
Architectural design of reconstruction, upgrade and adaptation of the station building, in Novi Sad railway station

Цртеж: / Drawing:
КРИЛО Ц-ОСНОВА ПРВОГ СПРАТА-постојеће
WING Ц-FIRST FLOOR PLAN VIEW - EXISTING

Размера: Scale: 1:100

Врста тех. док.: Type of tech. docum.: **ПЗИ** / DFC
датум:/date: **01.2022.**
Цртеж бр./Drawing No.: 2020-250-АРХ-1/1.1-Ц25

ОСНОВА I СПРАТА /FIRST FLOOR PLAN VIEW
КРИЛО "Ц" WING "Ц"

ПЕРОН / PLATFORM

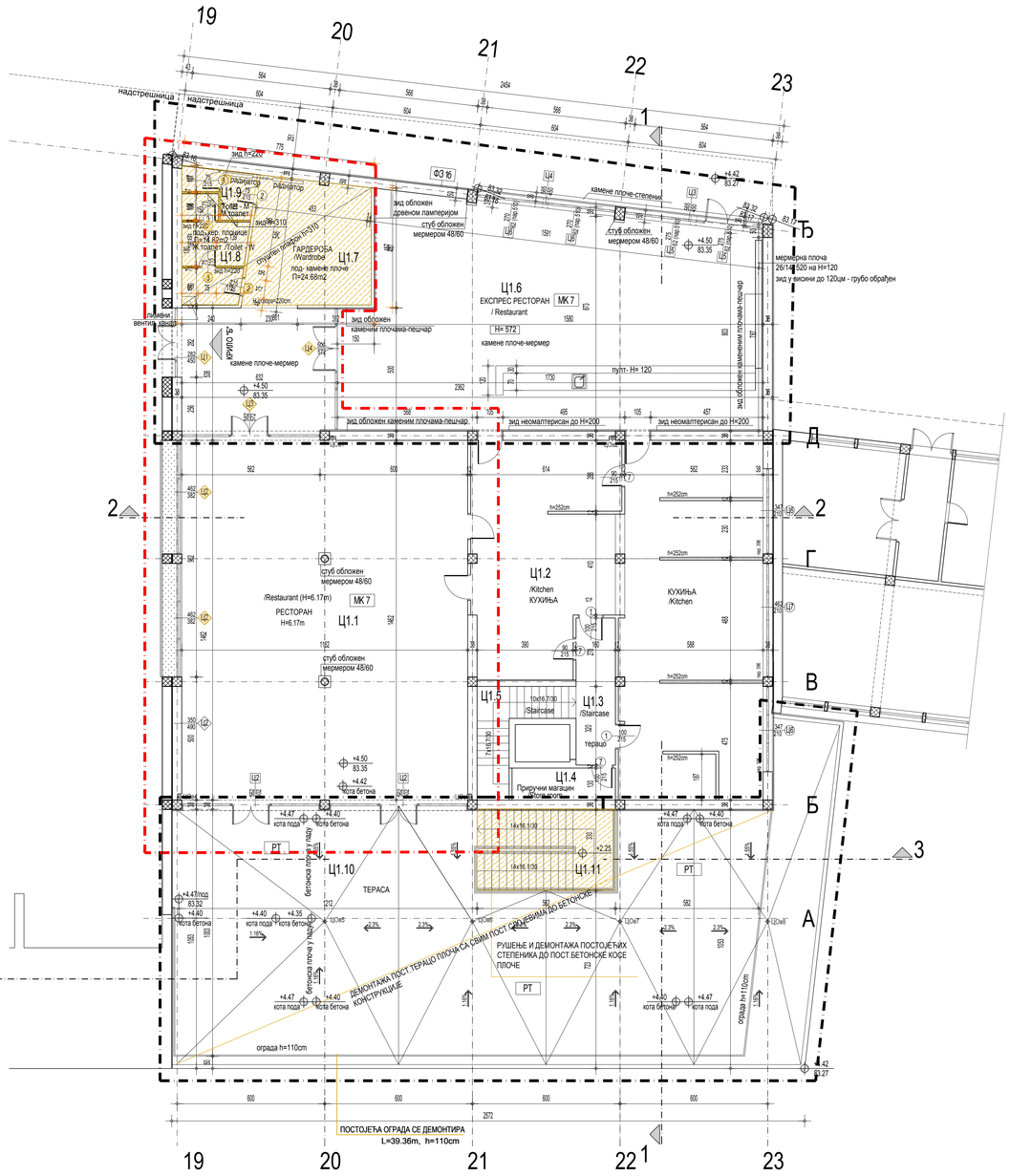

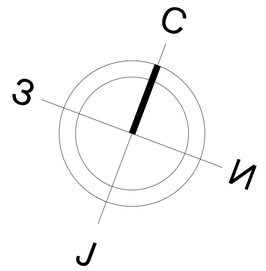

КРИЛО Ц1 - ОСНОВА ПРВОГ СПРАТА (НИВО ПЕРОНА) / WING Ц1 - FIRST FLOOR						
бр. пр. No	Намена просторије /Room allocation	Површина P (m²) / Area m2	Обим O (m) /Perimetar m1	Обрада / Finishing		
				Под / floor	Зид / wall	Плафон /ceiling
Ц1.1	Ресторан (H=6.17m) /Restaurant (H=6.17m)	171.66	52.79	мермер /marble	мермер + дисперзија /marble+dispersion	дисперзија /dispersion
Ц1.2	Кухиња /Kitchen	135.92	105.88	виназ / кер.плочице vinyl / ceramic tiles	кер.плочице /ceramic tiles	дисперзија /dispersion
Ц1.3	Степенишни простор /Staircase	9.57	15.16	терацо /terrazzo	масна боја + дисперзија /oily paint + dispersion	дисперзија /dispersion
Ц1.4	Магацин /Store room	5.46	11.00	терацо /terrazzo	масна боја + дисперзија /oily paint + dispersion	дисперзија /dispersion
Ц1.5	Степениште /Staircase	18.59	26.44	терацо /terrazzo	масна боја + дисперзија /oily paint + dispersion	дисперзија /dispersion
Ц1.6	Експрес ресторан / Restaurant	181.35	65.54	мермер /marble	мермер + дисперзија /marble+dispersion	дисперзија /dispersion
Ц1.7	Гардероба /Wardrobe	24.96	20.18	мермер /marble	дисперзија /dispersion	дисперзија /dispersion
Ц1.8	Ж. Тоалет /Toilet - W	10.03	19.23557762	кер.плочице /ceramic tiles	кер.плочице+дисп. /ceramic tiles+dispersion	дисперзија /dispersion
Ц1.9	М. Тоалет /Toilet - M	4.15	5.92	кер.плочице /ceramic tiles	кер.плочице+дисп. /ceramic tiles+dispersion	дисперзија /dispersion
Укупна нето површина		561.68	/ Total first floor NET area			

ОТВОРЕНЕ ПОВРШИНЕ /OPEN SPACES						
Ц1.10	Тераса ресторана /Terrace of restaurant	268.31	88.19	терацо плоче /terrazzo plates	-	-
Ц1.11	Степениште /Stairs	18.55	17.84	терацо плоче /terrazzo plates	-	-
Укупна отворена површина		286.85	/ Total area of open spaces			

ПОВРШИНА - ПРВИ СПРАТ / FIRST FLOOR AREA	Површина P(m²) / Area m2
Укупна нето површина КРИЛА Ц1 / WING Ц1 -Total first floor NET area	561.68

Укупна бруто површина КРИЛА Ц1 / WING Ц1 - Total first floor GROSS area	613.56

ЛЕГЕНДА РУШЕЊА И ДЕМОНТАЖЕ / LEGEND - DEMOLITION AND DISMANTLING

- постојећи зидови који се руше / existing woods - to be demolition
- рушење и демонтажа постојећих слојева пода до пост.бетонске конструкције / floor coverings- to be dismantling
- рушење и демонтажа постојећих слојева пода и пост. аб подне плоче / floor coverings and RC slab- to be dismantling
- уклањање постојећих монтажних дрвених преграда и монтажних објеката / removal existing prefabricated wooden partitions and objects.
- грађевински радови за уградњу новог лифта /construction works on the installation new lift
- грађевински радови за уградњу новог лифта /construction works on the installation new lift
- обијање малтера са зидова и плафона /peeling plaster from walls and ceilings
- санација таванице /remediation of the ceiling
- рушење постојећег степеништа / existing stairs- to be demolition
- постојећа врата која се демонтирају /existing doors- to be dismantling

НАПОМЕНА: Предвиђена је демонтажа целокупне фасадне алуминарије, браварије и столарије
/NOTE: Dismantling existing facade joinery, aluminium, carpentery and locksmith

ЛЕГЕНДА МАТЕРИЈАЛА / LEGEND OF MATERIALS

- армирани бетон /reinforced concrete
- неармирани бетон /unreinforced concrete
- опека /brick

- столарија /Carpentry
- алуминарија /Aluminium joinery
- браварија / Locksmith's works

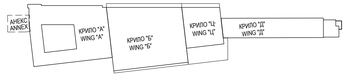

±0.00=78.85		
03		
02		
01		
Број/Number	Датум / Date	Опис / Description

Ревизиони блок: / Revision block:

САОБРАЋАЈНИ ИНСТИТУТ ЦИП, д.о.о.
INSTITUTE OF TRANSPORTATION CIP ltd
Немањина 6; 11000 Београд; Србија
Тел: 011/3618-134; Факс: 011/3618-324; web site: www.sicip.co.rs

Организациона јединица: / Organization unit:
ЗАВОД ЗА АРХИТЕКТУРУ И УРБАНИЗАМ / DEPARTMENT OF ARCHITECTURE AND URBAN PLANNING

Одговорни пројектант за архитектуру: / Responsible designer for architecture:
Б.Лазовић, дипл.инж.арх.
лиценца број: 300 1205 03
/ license No.: 300 1205 03

Сарадници: / Associates:
Данијела Русић Николић, арх.тех.
Снежана Диковић, арх.тех.

Инвеститор: / Investor:
" ИНФРАСТРУКТУРА ЖЕЛЕЗНИЦЕ СРБИЈЕ " А.Д.
/ " INFRASTRUCTURE RAILWAYS OF SERBIA " JSC
Немањина 6/IV, Београд / Nemanjina Street 6/IV, Belgrade

Наручилац пројекта: / Employer: Joint Venture of
China Railway International Corporation Ltd. (CRIC)
No.10 Fuxing Road Haidian District,Beijing
P.R.China, 100844
China Communication Construction Company Ltd. (CCCC)
No.85 Dashiwanjiaoyuan Street,Xicheng District,Beijing
P.R.China, 100088

Објекат: /Structure:
ПРУГА БЕОГРАД - СУБОТИЦА - ДРЖАВНА ГРАНИЦА (КЕЛЕБИЈА)
ДЕОНИЦА ПРУГЕ НОВИ САД - СУБОТИЦА - ДРЖАВНА ГРАНИЦА (КЕЛЕБИЈА)
BELGRADE - SUBOTICA - STATE BORDER (KELEBIA) RAILWAY LINE
SECTION : NOVI SAD - SUBOTICA - STATE BORDER (KELEBIA)

Део пројекта / Part of Design:
ПРОЈЕКАТ АРХИТЕКТУРЕ РЕКОНСТРУКЦИЈЕ, ДОГРАДЊЕ И АДАПТАЦИЈЕ СТАНИЧНЕ ЗГРАДЕ У ЖЕЛЕЗНИЧКОЈ СТАНИЦИ НОВИ САД
Architectural design of reconstruction, upgrade and adaptation of the station building, in Novi Sad railway station

Унутрашња контрола: / Internal control:
Светлана Карановић, дипл.инж.арх.

Главни пројектант: / Chief designer:
др Љиљана Милић Марковић, дипл. грађ. инж.

Руководилац организационе јединице: / Manager of organization unit:
Светлана Карановић, дипл.инж.арх.

Цртеж: / Drawing:
КРИЛО Ц-ОСНОВА ПРВОГ СПРАТА са планом рушења -постојеће-
WING Ц-FIRST FLOOR PLAN VIEW - EXISTING

Размера: / Scale: 1:100

Врста тех. док.: / Type of tech. docum.: **ПЗИ** / DFC
датум: / date: **01.2022.**
Цртеж бр. /Drawing No.: 2020-250-АРХ-1/1.1-Ц25а

ОСНОВА КРОВА /FLAT ROOF PLAN VIEW
КРИЛО "Ц" WING "Ц"

ПЕРОН /PLATFORM

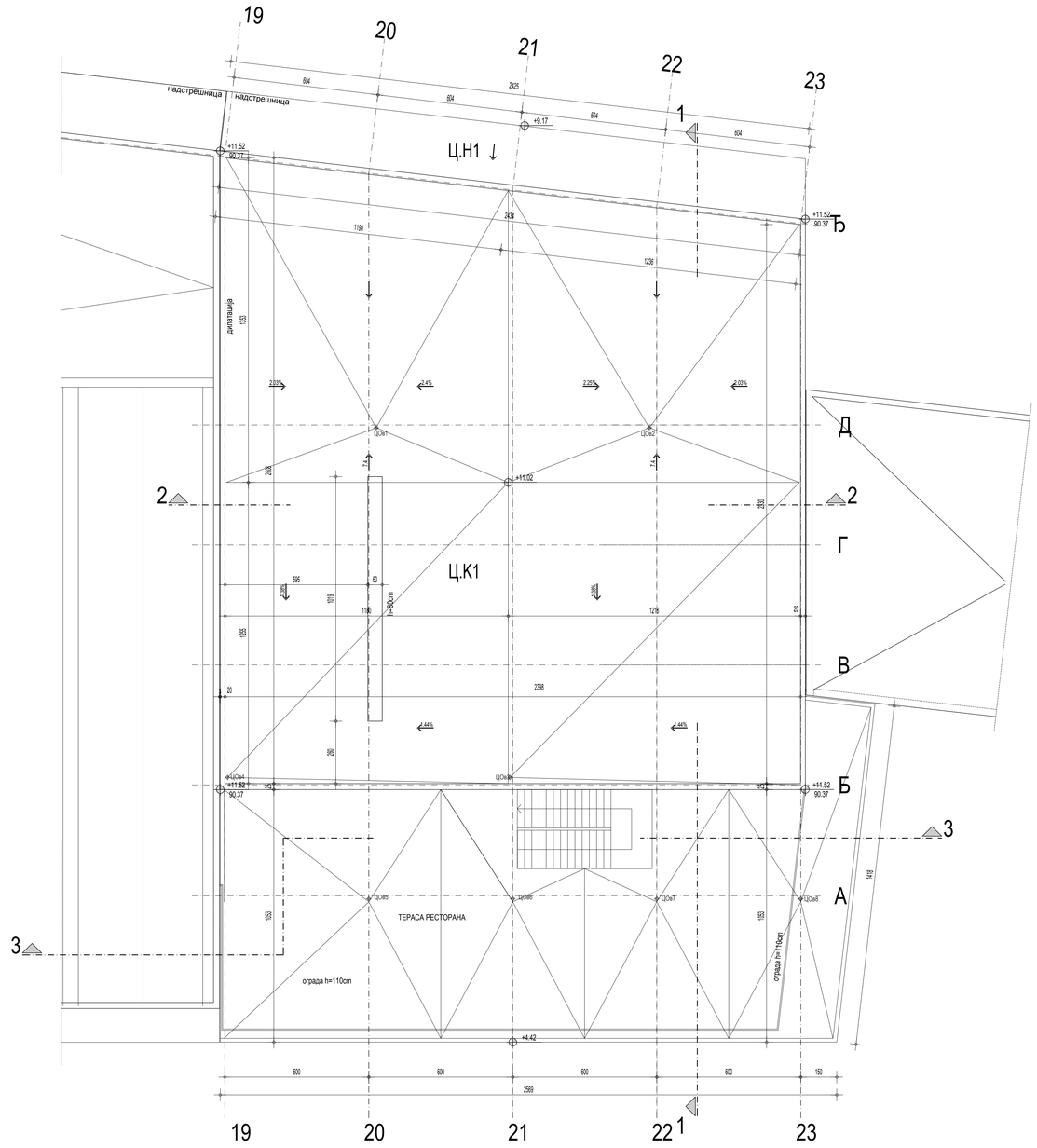

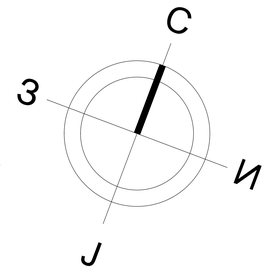

КРИЛО Ц - ОСНОВА КРОВА / WING Ц - ROOF PLAN VIEW			
Ознака крова No	Врста крова / Type of roof	Површина P (m²) / Area m2	Кровни покривач / Roof coverings
Ц.К1	Раван кров-непроходан / Unwalkable flat roof	614.13	Терацо плоче / terrazzo plates
Укупна површина крова		614.13	/ Total roof area

КРИЛО Ц - НАДСТРЕШНИЦЕ / WING Ц - CANOPY			
Ознака крова No	Врста крова / Type of roof	Површина P (m²) / Area m2	Кровни покривач / Roof coverings
Ц.Н1	Надстрешница / Canopy	61.00	ХИ - полиазбитол / Waterproofing
Укупна површина крова		61.00	/ Total roof area

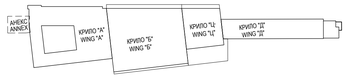

±0.00=78.85

Број/Number	Датум / Date	Опис / Description
03		
02		
01		

Ревизиони блок: / Revision block:

САОБРАЋАЈНИ ИНСТИТУТ ЦИП, д.о.о.
INSTITUTE OF TRANSPORTATION CIP ltd
Немањина 6; 11000 Београд; Србија
Тел: 011/3618-134; Факс: 011/3618-324; web site: www.sicip.co.rs

Организациона јединица:
ЗАВОД ЗА АРХИТЕКТУРУ И УРБАНИЗАМ

/Organization unit:
DEPARTMENT OF ARCHITECTURE AND URBAN PLANNING

Одговорни пројектант за архитектуру:
/Responsible designer for architecture:
Б.Лазовић, дипл.инж.арх.
лиценца број: 300 1205 03
/ license No.: 300 1205 03

Инвеститор пројекта: / Investor:
" ИНФРАСТРУКТУРА ЖЕЛЕЗНИЦЕ СРБИЈЕ " А.Д.
/ " INFRASTRUCTURE RAILWAYS OF SERBIA " JSC
Немањина 6/IV, Београд / Nemanjina Street 6/IV, Belgrade

Наручилац пројекта: / Employer:
Joint Venture of
China Railway International Corporation Ltd. (CRIC)
No.10 Fuxing Road,Haidian District,Beijing
P.R.China, 100844
China Communication Construction Company Ltd. (CCCC)
No.85 Deshengmenwai Street,Xicheng District,Beijing
P.R.China, 100088

Сарадници: / Associates:
Данијела Русић Николић, арх.тех.
Снежана Диковић, арх.тех.

Објекат: /Structure:
ПРУГА БЕОГРАД - СУБОТИЦА - ДРЖАВНА ГРАНИЦА (КЕЛЕБИЈА)
ДЕОНИЦА ПРУТЕ НОВИ САД - СУБОТИЦА - ДРЖАВНА ГРАНИЦА (КЕЛЕБИЈА)
BELGRADE - SUBOTICA - STATE BORDER (KELEBIA) RAILWAY LINE
SECTION : NOVI SAD - SUBOTICA - STATE BORDER (KELEBIA)

Део пројекта / Part of Design:
ПРОЈЕКАТ АРХИТЕКТУРЕ РЕКОНСТРУКЦИЈЕ, ДОГРАДЊЕ И АДАПТАЦИЈЕ СТАНИЧНЕ ЗГРАДЕ У ЖЕЛЕЗНИЧКОЈ СТАНИЦИ НОВИ САД
Architectural design of reconstruction, upgrade and adaptation of the station building, in Novi Sad railway station

Унутрашња контрола: / Internal control:
Светлана Карановић, дипл.инж.арх.

Главни пројектант: / Chief designer:
др Љиљана Милић Марковић, дипл. грађ. инж.

Руководилац организационе јединице:
Manager of organization unit:
Светлана Карановић, дипл.инж.арх.

Цртеж: / Drawing:
КРИЛО Ц-ОСНОВА КРОВА - постојеће
WING Ц-ROOF PLAN VIEW- EXISTING

Размера: Scale: 1:100

Врста тех. док.: Type of tech. docum.: **ПЗИ** / DFC
Датум: /date: **01.2022.**
Цртеж бр. /Drawing No.: 2020-250-АРХ-1/1.1-Ц26

ПРЕСЕК 1-1 / SECTION 1-1
КРИЛО "Ц" WING "Ц"

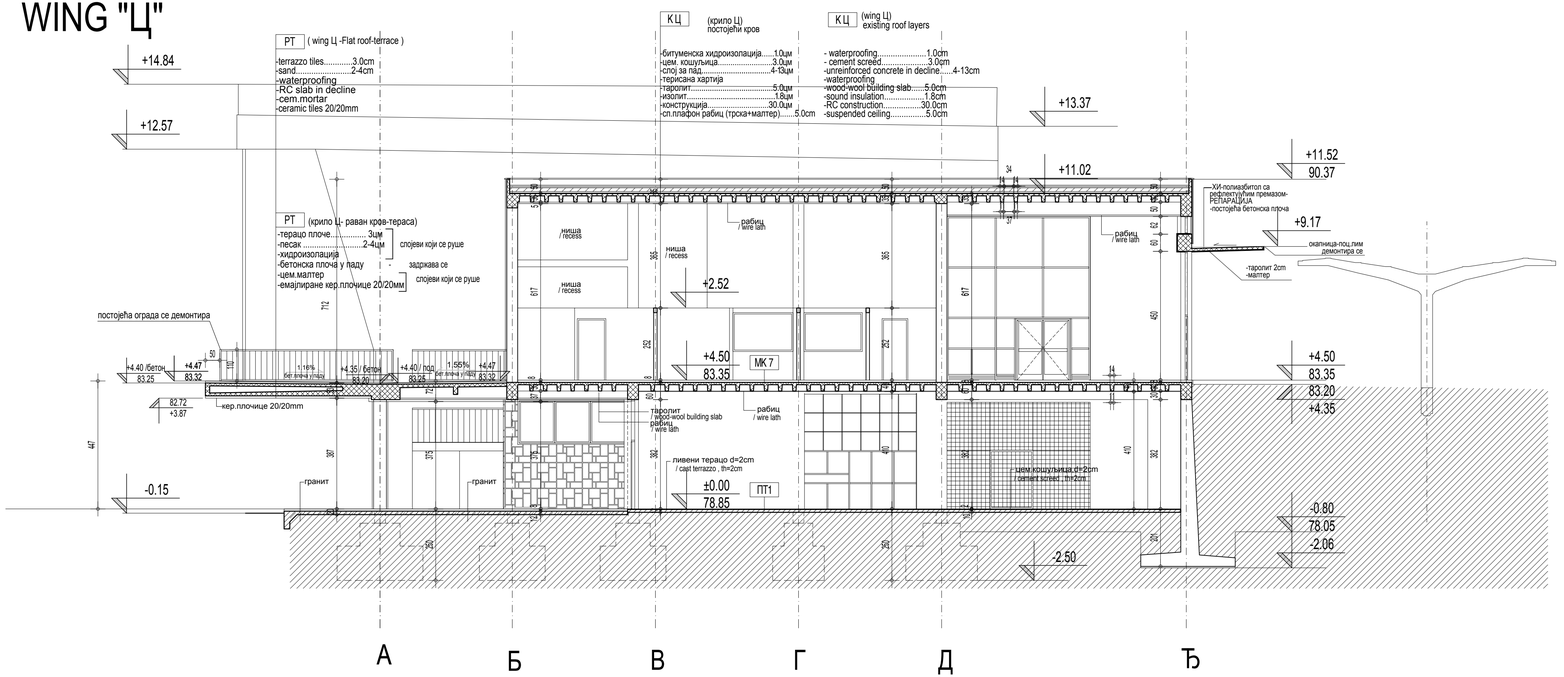

ЛЕГЕНДА МАТЕРИЈАЛА
/ LEGEND OF MATERIALS

- армирани бетон /reinforced concrete
- неармирани бетон /unreinforced concrete
- опека /brick

1 столарија /Carpentry

1 алуминарија /Aluminium joinery

P браварија / Locksmith's works

±0.00=78.85

Број/Number	Датум / Date	Опис / Description
03		
02		
01		

Ревизиони блок: / Revision block:

САОБРАЋАЈНИ ИНСТИТУТ ЦИП, д.о.о.
INSTITUTE OF TRANSPORTATION CIP ltd
Немањина 6; 11000 Београд; Србија
Тел: 011/3618-134; Факс: 011/3618-324; web site: www.sicip.co.rs

Организациона јединица:
ЗАВОД ЗА АРХИТЕКТУРУ И УРБАНИЗАМ
/Organization unit:
DEPARTMENT OF ARCHITECTURE AND URBAN PLANNING

Одговорни пројектант за архитектуру:
/Responsible designer for architecture:
Б.Лазовић, дипл.инж.арх.
лиценца број: 300 1205 03
/ license No.: 300 1205 03

Сарадници: / Associates:
Данијела Русић Николић, арх.тех.
Снежана Диковић, арх.тех.

Инвеститор пројекта: / Investor:
" ИНФРАСТРУКТУРА ЖЕЛЕЗНИЦЕ СРБИЈЕ " А.Д.
/ " INFRASTRUCTURE RAILWAYS OF SERBIA ", JSC
Немањина 6/IV, Београд / Nemanjina Street 6/IV, Belgrade

Радну-чинац пројекта: / Employer: joint venture of
China Railway International Corporation Ltd. (CRIC)
No.69 Fuxingmennei Street,Xicheng District,Beijing
P.R China, 100044
China Communication Construction Company Ltd. (CCCC)
No.85 Dashingmenwai Street,Xicheng District,Beijing
P.R China, 100088

Објекат: /Structure:
ПРУГА БЕОГРАД - СУБОТИЦА - ДРЖАВНА ГРАНИЦА (КЕЛЕБИЈА)
ДЕОНИЦА ПРУГЕ НОВИ САД - СУБОТИЦА - ДРЖАВНА ГРАНИЦА (КЕЛЕБИЈА)
BELGRADE - SUBOTICA - STATE BORDER (KELEBIA) RAILWAY LINE
SECTION : NOVI SAD - SUBOTICA - STATE BORDER (KELEBIA)

Део пројекта: / Part of Design:
ПРОЈЕКАТ АРХИТЕКТУРЕ РЕКОНСТРУКЦИЈЕ, ДОГРАЂЕЊЕ И АДАПТАЦИЈЕ СТАНИЧНЕ ЗГРАДЕ
У ЖЕЛЕЗНИЧКОЈ СТАНИЦИ НОВИ САД
Architectural design of reconstruction, upgrade and adaptation of the station building, in Novi Sad railway station

Унутрашња контрола: / Internal control:
Светлана Карановић, дипл.инж.арх.

Главни пројектант: / Chief designer:
др Љиљана Милић Марковић, дипл. грађ. инж.

Руководилац организационе јединице:
Manager of organization unit:
Светлана Карановић, дипл.инж.арх.

Цртеж: / Drawing:
КРИЛО Ц -ПРЕСЕК 1-1-постојеће
WING Ц -SECTION 1-1-EXISTING

Размера: Scale: 1:100

Врста тех. док.: Type of tech. docum.: **ПЗИ** / DFC
датум:/date: **01.2022.**
Цртеж бр./Drawing No.: 2020-250-АРХ-1/1.1-Ц27

ПРЕСЕК 2-2 / SECTION 2-2
КРИЛО "Ц" WING "Ц"

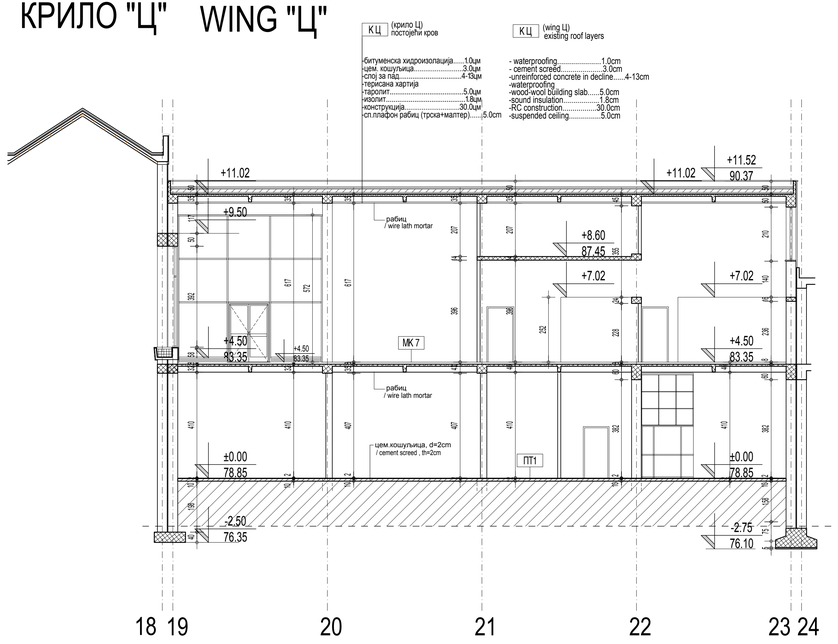

ПРЕСЕК 3-3 / SECTION 3-3
КРИЛО "Ц" WING "Ц"

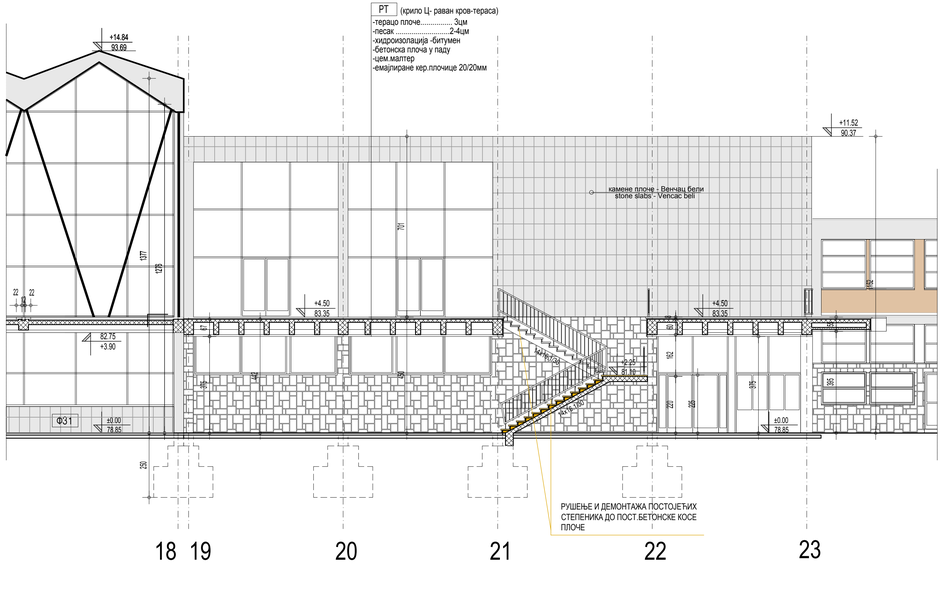

ЛЕГЕНДА МАТЕРИЈАЛА
/ LEGEND OF MATERIALS

- армирани бетон /reinforced concrete
- неармирани бетон /unreinforced concrete
- опека /brick

- 1 столарија /Carpentry
- 1 алуминарија /Aluminium joinery
- P браварија / Locksmith's works

±0.00=78.85

Број/Number	Датум / Date	Опис / Description
03		
02		
01		

Ревизиони блок: / Revision block:

САОБРАЋАЈНИ ИНСТИТУТ ЦИП, д.о.о.
INSTITUTE OF TRANSPORTATION CIP ltd
Немањина 6; 11000 Београд; Србија
Тел: 011/3618-134; Факс: 011/3618-324; web site: www.sicip.co.rs

Организациона јединица:
ЗАВОД ЗА АРХИТЕКТУРУ И УРБАНИЗАМ
/Organization unit:
DEPARTMENT OF ARCHITECTURE AND URBAN PLANNING

Одговорни пројектант за архитектуру:
/Responsible designer for architecture:
Б.Лазовић, дипл.инж.арх.
лиценца број: 300 1205 03
/ license No.: 300 1205 03

Инвеститор пројекта / Investor:
"ИНФРАСТРУКТУРА ЖЕЛЕЗНИЦЕ СРБИЈЕ " А.Д.
/ " INFRASTRUCTURE RAILWAYS OF SERBIA " JSC
Немањина 6/IV, Београд / Nemanjina Street 6/IV, Belgrade

Наручилац пројекта / Employer: Joint Venture of
Cirus Railway International Corporation Ltd. (CRIC)
No.10 Fuxing Road Haidian District,Beijing
P.R.China, 100844
Cirus Communication Construction Company Ltd. (CCCC)
No.10 Dashengmenwai Street,Xicheng District,Beijing
P.R.China, 100088

Сарадници: / Associates:
Данијела Русић Николић, арх.тех.
Снежана Диковић, арх.тех.

Објекат: /Structure:
ПРУГА БЕОГРАД - СУБОТИЦА - ДРЖАВНА ГРАНИЦА (КЕЛЕБИЈА)
ДЕОНИЦА ПРУГЕ НОВИ САД - СУБОТИЦА - ДРЖАВНА ГРАНИЦА (КЕЛЕБИЈА)
BELGRADE - SUBOTICA - STATE BORDER (KELEBIA) RAILWAY LINE
SECTION - NOVI SAD - SUBOTICA - STATE BORDER (KELEBIA)

Део пројекта / Part of Design:
ПРОЈЕКАТ АРХИТЕКТУРЕ РЕКОНСТРУКЦИЈЕ, ДОГРАДЊЕ И АДАПТАЦИЈЕ СТАНИЧНЕ ЗГРАДЕ У ЖЕЛЕЗНИЧКОЈ СТАНИЦИ НОВИ САД
Architectural design of reconstruction, upgrade and adaptation of the station building, in Novi Sad railway station

Унутрашња контрола: / Internal control:
Светлана Карановић, дипл.инж.арх.

Главни пројектант: / Chief designer:
др Лиљана Милић Марковић, дипл. грађ. инж.

Руководилац организационе јединице:
Manager of organization unit:
Светлана Карановић, дипл.инж.арх.

Цртеж: / Drawing:
КРИЛО Ц -ПРЕСЕЦИ 2-2 и 3-3-постојеће
WING Ц -SECTIONS 2-2, 3-3-EXISTING

Размера: Scale: 1:100

Врста тех. док.: Type of tech. docum.: ПЗИ / DFC
датум /date: 01.2022.
Цртеж бр./Drawing No.: 2020-250-APX-1/1.1-Ц28

ЈУЖНА ФАСАДА (НИВО УЛИЦЕ) / SOUTH VIEW (STREET LEVEL)
КРИЛО "Ц" WING "Ц"

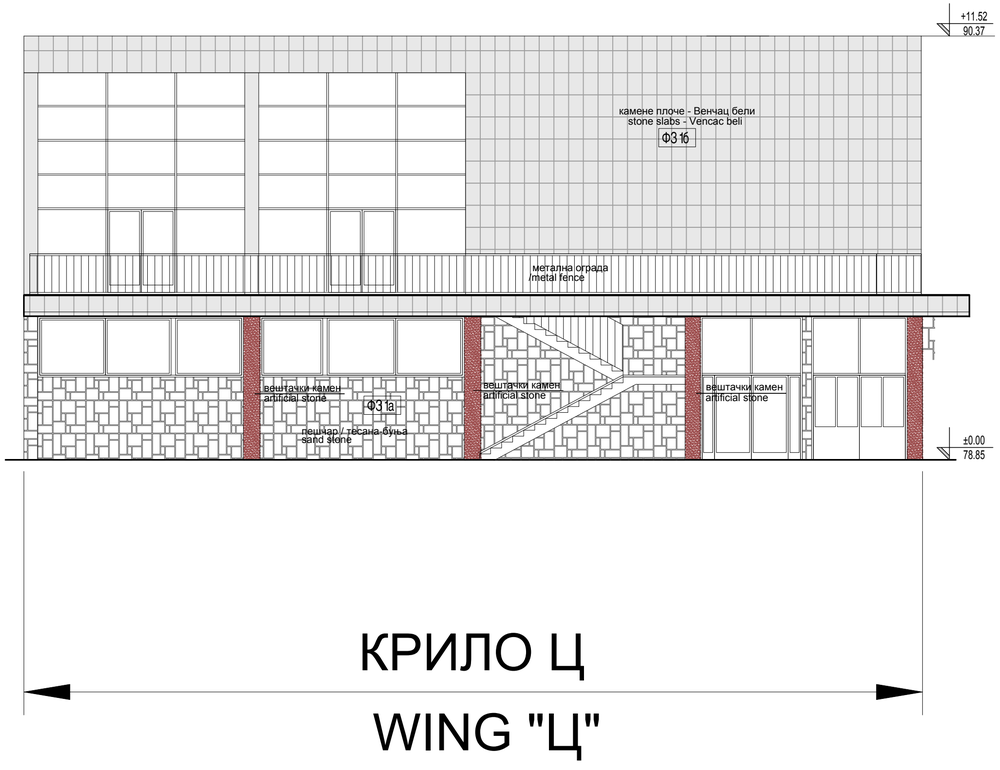

±0.00=78.85

Број/Number	Датум / Date	Опис / Description
03		
02		
01		

Ревизиони блок: / Revision block:

САОБРАЋАЈНИ ИНСТИТУТ ЦИП, д.о.о.
INSTITUTE OF TRANSPORTATION CIP ltd
Немањина 6; 11000 Београд; Србија
Тел: 011/3618-134; Факс: 011/3618-324; web site: www.sicip.co.rs

Организациона јединица: /Organization unit:
ЗАВОД ЗА АРХИТЕКТУРУ И УРБАНИЗАМ DEPARTMENT OF ARCHITECTURE AND URBAN PLANNING

Одговорни пројектант за архитектуру: /Responsible designer for architecture:
Б.Лазовић, дипл.инж.арх.
лиценца број: 300 1205 03
/ license No.: 300 1205 03

Сарадници: / Associates:
Даниjела Русић Николић, арх.тех.
Снежана Диковић, арх.тех.

Унутрашња контрола: / Internal control:
Светлана Карановић, дипл.инж.арх.

Главни пројектант: / Chief designer:
др Љиљана Милић Марковић, дипл. грађ. инж.

Руководилац организационе јединице:
Manager of organization unit:
Светлана Карановић, дипл.инж.арх.

Инвеститор пројекта: / Investor:
" ИНФРАСТРУКТУРА ЖЕЛЕЗНИЦЕ СРБИЈЕ " А.Д.
/ " INFRASTRUCTURE RAILWAYS OF SERBIA " JSC
Немањина 6/IV, Београд / Nemanjina Street 6/IV, Belgrade

Наручилац пројекта: / Employer: Joint Venture of
中国铁路国际有限公司 CHINA RAILWAY International Co, Ltd. China Railway International Corporation Ltd. (CRIC) No.10 Fuxing Road Haidian District,Beijing P.R China, 100844
CCCC COMMUNICATIONS CONSTRUCTION COMPANY LIMITED China Communication Construction Company Ltd. (CCCC) No.85 Deshengmenwai Street,Xicheng District,Beijing P.R China, 100088

Објекат: /Structure:
ПРУГА БЕОГРАД - СУБОТИЦА - ДРЖАВНА ГРАНИЦА (КЕЛЕБИЈА)
ДЕОНИЦА ПРУГЕ НОВИ САД - СУБОТИЦА - ДРЖАВНА ГРАНИЦА (КЕЛЕБИЈА)
BELGRADE - SUBOTICA - STATE BORDER (KELEBIA) RAILWAY LINE
SECTION : NOVI SAD - SUBOTICA - STATE BORDER (KELEBIA)

Део пројекта: / Part of Design:
ПРОЈЕКАТ АРХИТЕКТУРЕ РЕКОНСТРУКЦИЈЕ, ДОГРАЂЕ
И АДАПТАЦИЈЕ СТАНИЧНЕ ЗГРАДЕ
У ЖЕЛЕЗНИЧКОЈ СТАНИЦИ НОВИ САД
Architectural design of reconstruction, upgrade and adaptation
of the station building, in Novi Sad railway station

Цртеж: / Drawing:
КРИЛО Ц - ЈУЖНА ФАСАДА -постојеће
WING Ц - SOUTH VIEW -EXISTING

Размера: Scale: 1:100

Врста тех. док.: Type of tech. docum.:	датум/date	Цртеж бр./Drawing No.:
ПЗИ / DFC	**01.2022.**	2020-250-АРХ-1/1.1-Ц29

СЕВЕРНА ФАСАДА (НИВО ПЕРОНА) / NORTH VIEW (PLATFORM LEVEL)
КРИЛО "Ц" WING "Ц"

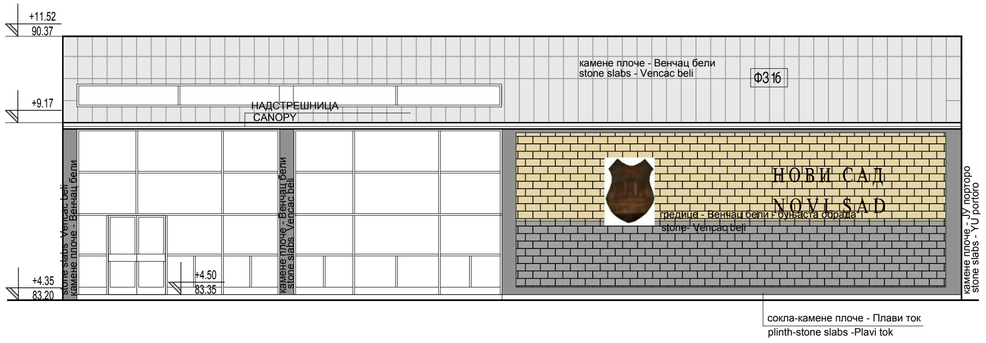

КРИЛО Ц
WING "Ц"

±0.00=78.85		
03		
02		
01		
Број/Number	Датум / Date	Опис / Description

Ревизиони блок: / Revision block:

САОБРАЋАЈНИ ИНСТИТУТ ЦИП, д.о.о.
INSTITUTE OF TRANSPORTATION CIP ltd
Немањина 6; 11000 Београд; Србија
Тел: 011/3618-134; Факс: 011/3618-324; web site: www.sicip.co.rs

Организациона јединица: /Organization unit:
ЗАВОД ЗА АРХИТЕКТУРУ И УРБАНИЗАМ DEPARTMENT OF ARCHITECTURE AND URBAN PLANNING

Одговорни пројектант за архитектуру: /Responsible designer for architecture:
Б.Лазовић, дипл.инж.арх.
лиценца број: 300 1205 03
/ license No.: 300 1205 03

Сарадници: / Associates:
Даниjела Русић Николић, арх.тех.
Снежана Диковић, арх.тех.

Унутрашња контрола: / Internal control:
Светлана Карановић, дипл.инж.арх.

Главни пројектант: / Chief designer:
др Љиљана Милић Марковић, дипл. грађ. инж.

Руководилац организационе јединице:
Manager of organization unit:
Светлана Карановић, дипл.инж.арх.

Инвеститор пројекта: / Investor:
" ИНФРАСТРУКТУРА ЖЕЛЕЗНИЦЕ СРБИЈЕ " А.Д.
/ " INFRASTRUCTURE RAILWAYS OF SERBIA " JSC
Немањина 6/IV, Београд / Nemanjina Street 6/IV, Belgrade

Наручилац пројекта: / Employer: Joint Venture of
中国铁路国际有限公司 CHINA RAILWAY International Co, Ltd. China Railway International Corporation Ltd. (CRIC) No.10 Fuxing Road Haidian District,Beijing P.R China, 100844
CHINA COMMUNICATIONS CONSTRUCTION COMPANY LIMITED China Communication Construction Company Ltd. (CCCC) No.85 Deshengmenwai Street,Xicheng District,Beijing P.R China, 100088

Објекат: /Structure:
ПРУГА БЕОГРАД - СУБОТИЦА - ДРЖАВНА ГРАНИЦА (КЕЛЕБИЈА)
ДЕОНИЦА ПРУГЕ НОВИ САД - СУБОТИЦА - ДРЖАВНА ГРАНИЦА (КЕЛЕБИЈА)
BELGRADE - SUBOTICA - STATE BORDER (KELEBIA) RAILWAY LINE
SECTION : NOVI SAD - SUBOTICA - STATE BORDER (KELEBIA)

Део пројекта: / Part of Design:
ПРОЈЕКАТ АРХИТЕКТУРЕ РЕКОНСТРУКЦИЈЕ, ДОГРАЂЕ
И АДАПТАЦИЈЕ СТАНИЧНЕ ЗГРАДЕ
У ЖЕЛЕЗНИЧКОЈ СТАНИЦИ НОВИ САД
Architectural design of reconstruction, upgrade and adaptation
of the station building, in Novi Sad railway station

Цртеж: / Drawing:
КРИЛО Ц - СЕВЕРНА ФАСАДА -постојеће
WING Ц - NORTH VIEW -EXISTING

Размера: / Scale: 1:100

Врста тех. док.: / Type of tech. docum.:	датум/date	Цртеж бр./Drawing No.:
ПЗИ / DFC	**01.2022.**	2020-250-АРХ-1/1.1-Ц30

ИСТОЧНА ФАСАДА / EAST VIEW
КРИЛО "Ц" WING "Ц"

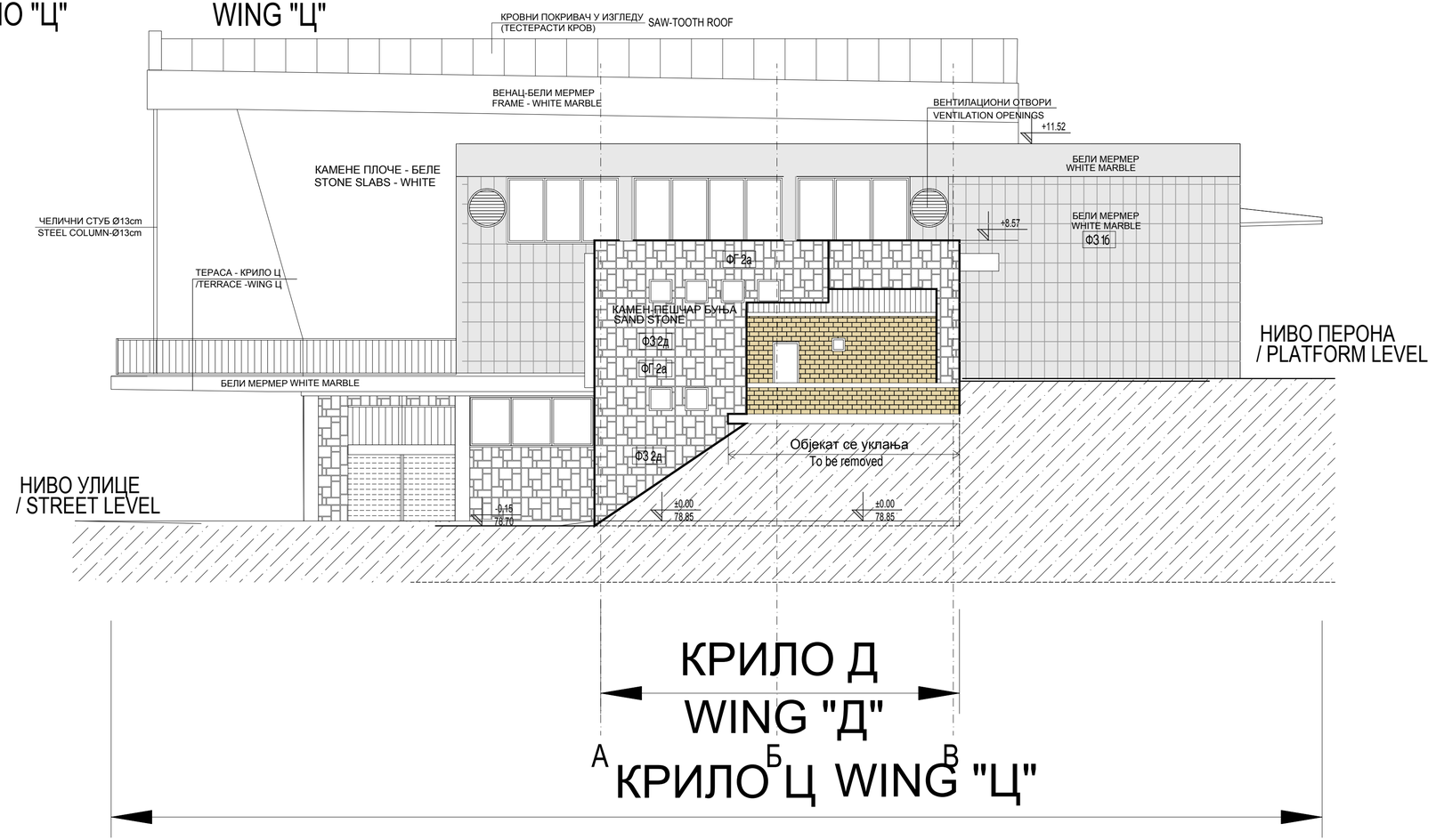

±0.00=78.85		
03		
02		
01		
Број/Number	Датум / Date	Опис / Description

Ревизиони блок: / Revision block:

САОБРАЋАЈНИ ИНСТИТУТ ЦИП, д.о.о.
INSTITUTE OF TRANSPORTATION CIP ltd
Немањина 6; 11000 Београд; Србија
Тел: 011/3618-134; Факс: 011/3618-324; web site: www.sicip.co.rs

Организациона јединица: /Organization unit:
ЗАВОД ЗА АРХИТЕКТУРУ И УРБАНИЗАМ DEPARTMENT OF ARCHITECTURE AND URBAN PLANNING

Одговорни пројектант за архитектуру: /Responsible designer for architecture:
Б.Лазовић, дипл.инж.арх.
лиценца број: 300 1205 03
/ license No.: 300 1205 03

Сарадници: / Associates:
Даниjела Русић Николић, арх.тех.
Снежана Диковић, арх.тех.

Унутрашња контрола: / Internal control:
Светлана Карановић, дипл.инж.арх.

Главни пројектант: / Chief designer:
др Љиљана Милић Марковић, дипл. грађ. инж.

Руководилац организационе јединице: Manager of organization unit:
Светлана Карановић, дипл.инж.арх.

Инвеститор пројекта: / Investor:
" ИНФРАСТРУКТУРА ЖЕЛЕЗНИЦЕ СРБИЈЕ " А.Д.
/ " INFRASTRUCTURE RAILWAYS OF SERBIA " JSC
Немањина 6/IV, Београд / Nemanjina Street 6/IV, Belgrade

Наручилац пројекта: / Employer: Joint Venture of
China Railway International Corporation Ltd. (CRIC) No.10 Fuxing Road Haidian District,Beijing P.R China, 100844
China Communication Construction Company Ltd. (CCCC) No.85 Deshengmenwai Street,Xicheng District,Beijing P.R China, 100088

Објекат: /Structure:
ПРУГА БЕОГРАД - СУБОТИЦА - ДРЖАВНА ГРАНИЦА (КЕЛЕБИЈА)
ДЕОНИЦА ПРУГЕ НОВИ САД - СУБОТИЦА - ДРЖАВНА ГРАНИЦА (КЕЛЕБИЈА)

BELGRADE - SUBOTICA - STATE BORDER (KELEBIA) RAILWAY LINE
SECTION : NOVI SAD - SUBOTICA - STATE BORDER (KELEBIA)

Део пројекта: / Part of Design:
ПРОЈЕКАТ АРХИТЕКТУРЕ РЕКОНСТРУКЦИЈЕ, ДОГРАЂЕ И АДАПТАЦИЈЕ СТАНИЧНЕ ЗГРАДЕ У ЖЕЛЕЗНИЧКОЈ СТАНИЦИ НОВИ САД
Architectural design of reconstruction, upgrade and adaptation of the station building, in Novi Sad railway station

Цртеж: / Drawing:
КРИЛО Ц - ИСТОЧНА ФАСАДА -постојеће
WING Ц - EAST VIEW - EXISTING

Размера: Scale: 1:100

Врста тех. док.: Type of tech. docum.:	датум/date	Цртеж бр./Drawing No.:
ПЗИ / DFC	**01.2022.**	2020-250-АРХ-1/1.1-Ц31

КРИЛО Д

wing Д

ОСНОВА ТЕМЕЉА / FOUNDATION PLAN VIEW
КРИЛО "Д" WING "Д"

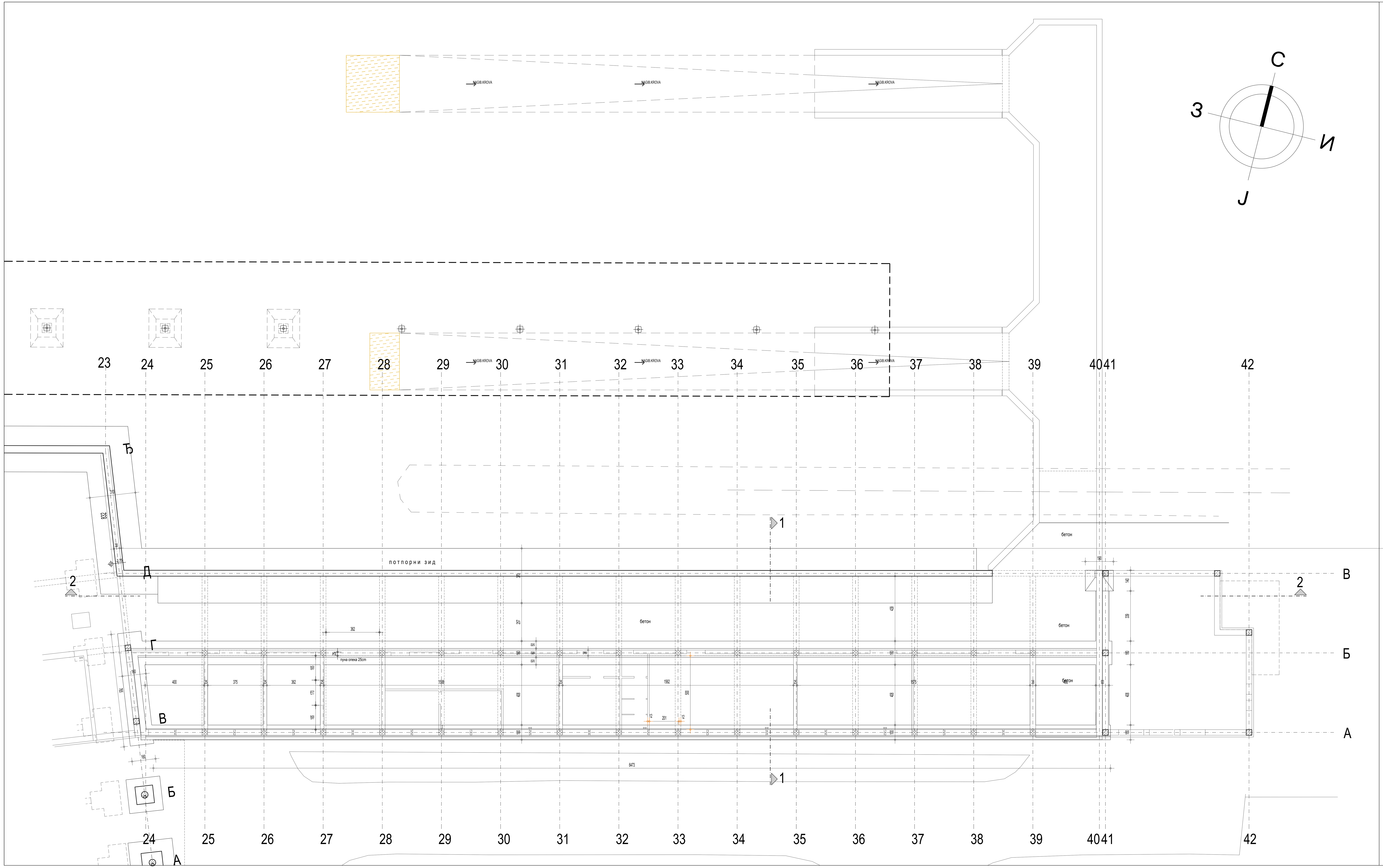

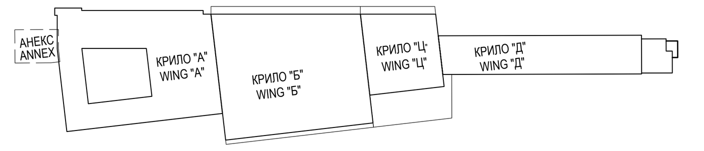

±0.00=78.85

Број/Number	Датум / Date	Опис / Description
03		
02		
01		

Ревизиони блок: / Revision block: 1:100

САОБРАЋАЈНИ ИНСТИТУТ ЦИП, д.о.о.
INSTITUTE OF TRANSPORTATION CIP ltd
Немањина 6; 11000 Београд; Србија
Тел: 011/3618-134; Факс: 011/3618-324; web site: www.sicip.co.rs

Организациона јединица: ЗАВОД ЗА АРХИТЕКТУРУ И УРБАНИЗАМ /Organization unit: DEPARTMENT OF ARCHITECTURE AND URBAN PLANNING

Одговорни пројектант за архитектуру: /Responsible designer for architecture:
Б.Лазовић, дипл.инж.арх.
лиценца број: 300 1205 03
/ license No.: 300 1205 03

Сарадници: / Associates:
Данијела Русић Николић, арх.тех.
Снежана Диковић, арх.тех.

Унутрашња контрола: / Internal control:
Светлана Карановић, дипл.инж.арх.

Главни пројектант: / Chief designer:
др Љиљана Милић Марковић, дипл. грађ. инж.

Руководилац организационе јединице: Manager of organization unit:
Светлана Карановић, дипл.инж.арх.

Инвеститор пројекта: / Investor:
" ИНФРАСТРУКТУРА ЖЕЛЕЗНИЦЕ СРБИЈЕ " А.Д.
/ " INFRASTRUCTURE RAILWAYS OF SERBIA " JSC
Немањина 6/IV, Београд / Nemanjina Street 6/IV, Belgrade

Наручилац пројекта: / Employer: Joint Venture of
China Railway International Corporation Ltd. (CRIC) No.10 Fuxing Road,Haidian District,Beijing P.R China, 100844
China Communication Construction Company Ltd. (CCCC) No.85 Deshengmenwai Street,Xicheng District,Beijing P.R China, 100088

Објекат: /Structure:
ПРУГА БЕОГРАД - СУБОТИЦА - ДРЖАВНА ГРАНИЦА (КЕЛЕБИЈА)
ДЕОНИЦА ПРУГЕ НОВИ САД - СУБОТИЦА - ДРЖАВНА ГРАНИЦА (КЕЛЕБИЈА)
BELGRADE - SUBOTICA - STATE BORDER (KELEBIA) RAILWAY LINE
SECTION : NOVI SAD - SUBOTICA - STATE BORDER (KELEBIA)

Део пројекта: / Part of Design:
ПРОЈЕКАТ АРХИТЕКТУРЕ РЕКОНСТРУКЦИЈЕ, ДОГРАДЊЕ И АДАПТАЦИЈЕ СТАНИЧНЕ ЗГРАДЕ У ЖЕЛЕЗНИЧКОЈ СТАНИЦИ НОВИ САД
Architectural design of reconstruction, upgrade and adaptation of the station building, in Novi Sad railway station

Цртеж: / Drawing:
КРИЛО Д-ОСНОВА ТЕМЕЉА-постојеће
WING Д-FOUNDATION PLAN VIEW-EXISTING

Размера: Scale: 1:100

Врста тех. док.: Type of tech. docum.:	датум:/date:	Цртеж бр./Drawing No.:
ПЗИ / DFC	**01.2022.**	2020-250-APX-1/1.1-Ц32

ОСНОВА ПРИЗЕМЉА
КРИЛО "Д"
/GROUND FLOOR PLAN VIEW
WING "Д"

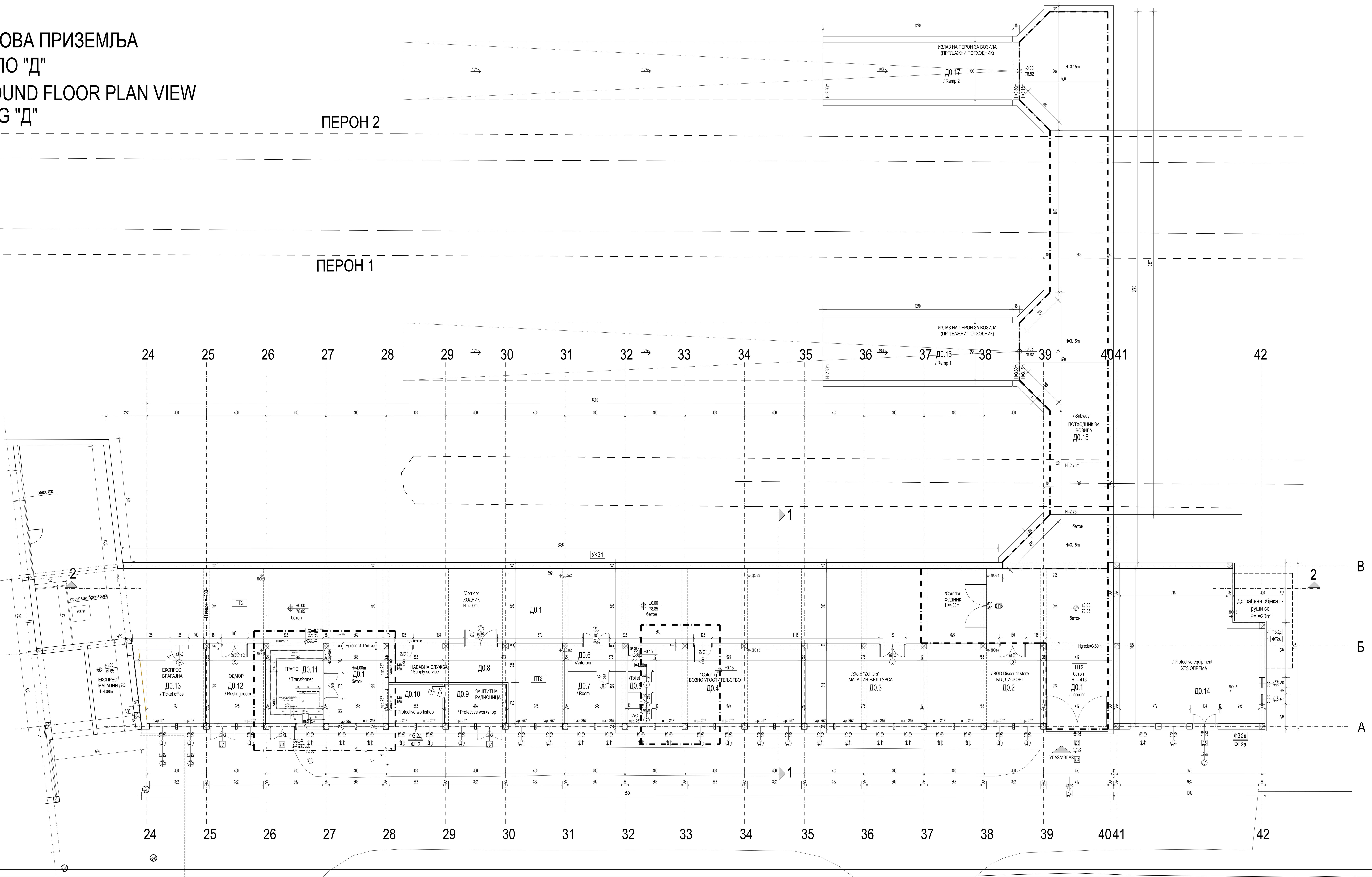

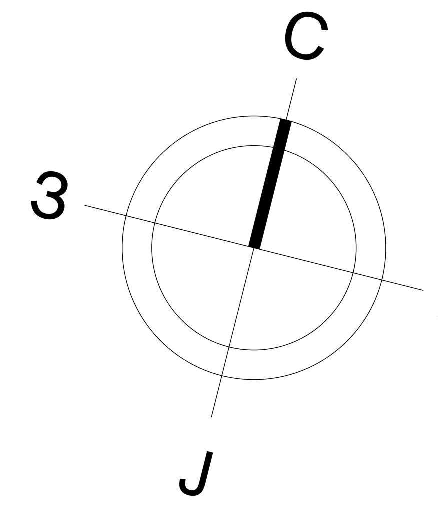

КРИЛО Д0 - ОСНОВА ПРИЗЕМЉА / WING Д0- GROUND FLOOR						
бр. пр. No	Намена просторије /Room allocation	Површина P (m²) / Area m2	Обим O (m) /Perimetar m1	Обрада / Finishing Под / floor	Зид / wall	Плафон/ceiling
Д0.1	Ходник /Corridor	373.06	164.31	бетонске плоче /concrete plates	масна боја + дисперзија /oily paint + dispersion	малтер /mortar
Д0.2	БГД дисконт / BGD Discount store	40.34	26.28	бетонске плоче /concrete plates	дисперзија /dispersion	малтер /mortar
Д0.3	Магацин Жел турса /Store "Zel turs"	39.69	26.02	бетонске плоче /concrete plates	дисперзија /dispersion	малтер /mortar
Д0.4	Возно угоститељство / Catering	49.92	30.28	бетонске плоче /concrete plates	дисперзија /dispersion	малтер /mortar
Д0.5	Тоалет /Toilet	8.87	19.72	керамичке плочице /ceramic tiles	кер. плочице + дисперзија /ceramic tiles+dispersion	малтер /mortar
Д0.6	Просторија - предпростор /Anteroom	5.94	10.82	бетонске плоче /concrete plates	дисперзија /dispersion	малтер /mortar
Д0.7	Просторија / Room	13.50	14.72	бетонске плоче /concrete plates	дисперзија /dispersion	малтер /mortar
Д0.8	Набавна служба / Supply service	37.69	34.02	бетонске плоче /concrete plates	дисперзија /dispersion	малтер /mortar
Д0.9	Заштитина радионица / Protective workshop	10.89	13.54	бетонске плоче /concrete plates	масна боја + дисперзија /oily paint + dispersion	малтер /mortar
Д0.10	Остава заштитина радионица / Protective workshop	9.52	12.50	бетонске плоче /concrete plates	дисперзија /dispersion	малтер /mortar
Д0.11	Трафо / Transformer	18.10	17.24	бетонске плоче /concrete plates	дисперзија /dispersion	малтер /mortar
Д0.12	Одмор / Resting room	19.24	17.76	виназ /vinyl	дисперзија /dispersion	малтер /mortar
Д0.13	Експрес благајна / Ticket office	20.96	18.42	виназ /vinyl	дисперзија /dispersion	малтер /mortar
Д0.14	ХТЗ опрема / Protective equipment	88.25	39.42	бетонске плоче /concrete plates	дисперзија /dispersion	малтер /mortar
Укупна нето површина		735.97	/ Total ground floor NET area			

КРИЛО Д - Потходник за излаз / улаз возила на пероне / WING Д - SUBWAY						
Д0.15	Потходник / Subway	179.03	92.35	бетон /concrete	дисперзија /dispersion	малтер /mortar
Д0.16	Рампа 1 / Ramp 1	48.89	33.10	бетон /concrete	дисперзија /dispersion	малтер /mortar
Д0.17	Рампа 2 / Ramp 2	48.90	33.10	бетон /concrete	дисперзија /dispersion	малтер /mortar
Укупна отворена површина		276.82	/ Total area of open spaces			

ПОВРШИНА - ПРИЗЕМЉЕ /GROUND FLOOR AREA	Површина P(m²) / Area m2
Укупна нето површина КРИЛО Д0 / WING Д0 -Total ground floor NET area	735.97
Укупна нето површина ПОТХОДНИК ЗА ВОЗИЛА / SUBWAY FOR VEHICLES - Total ground floor NET area	276.82

Укупна бруто површина КРИЛО Д0 / WING Д0 -Total ground floor GROSS area	835.93
Укупна бруто површина ПОТХОДНИК ЗА ВОЗИЛА / SUBWAY FOR VEHICLES - Total ground floor GROSS area	324.02

ПОВРШИНА - НЕТО / NET AREA	Површина P(m²) / Area m2
Укупна површина КРИЛА Д приземље /Total ground floor net area- WING Д	735.97
Укупна површина ПОТХОДНИК ЗА ВОЗИЛА /Total ground floor net area - SUBWAY FOR VEHICLES	276.82
Укупна површина КРИЛА Д први спрат /Total first floor net area- WING Д	722.55
Укупна нето површина КРИЛА Д / Total net area - WING Д	1735.33

ПОВРШИНА - БРУТО / GROSS AREA	Површина P(m²) / Area m2
Укупна површина КРИЛА Д приземље/Total ground floor gross area-WING Д	835.93
Укупна површина ПОТХОДНИК ЗА ВОЗИЛА /Total ground floor gross area - SUBWAY FOR VEHICLES	324.02
Укупна површина КРИЛА Д први спрат /Total first floor gross area- WING Д	854.46
Укупна бруто површина КРИЛА Д / Total gross area - WING Д	2014.41

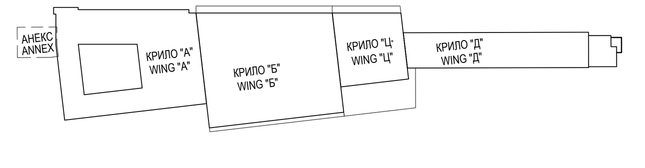

ЛЕГЕНДА МАТЕРИЈАЛА
/ LEGEND OF MATERIALS

- армирани бетон /reinforced concrete
- неармирани бетон /unreinforced concrete
- опека /brick

- (1) столарија /Carpentry
- [1] алуминарија /Aluminium joinery
- [P] браварија / Locksmith's works

±0.00=78.85

Број/Number	Датум / Date	Опис / Description
03		
02		
01		

Ревизиони блок: / Revision block:

САОБРАЋАЈНИ ИНСТИТУТ ЦИП, д.о.о.
INSTITUTE OF TRANSPORTATION CIP ltd
Немањина 6; 11000 Београд; Србија
Тел: 011/3618-134; Факс: 011/3618-324; web site: www.sicip.co.rs

Организациона јединица: ЗАВОД ЗА АРХИТЕКТУРУ И УРБАНИЗАМ /Organization unit: DEPARTMENT OF ARCHITECTURE AND URBAN PLANNING

Одговорни пројектант за архитектуру: /Responsible designer for architecture:
Б.Лазовић, дипл.инж.арх.
лиценца број: 300 1205 03
/ license No.: 300 1205 03

Сарадници: / Associates:
Данијела Русић Николић, арх.тех.
Снежана Диковић, арх.тех.

Инвеститор пројекта: / Investor: **" ИНФРАСТРУКТУРА ЖЕЛЕЗНИЦЕ СРБИЈЕ " А.Д.** / " INFRASTRUCTURE RAILWAYS OF SERBIA " JSC Немањина 6/IV, Београд / Nemanjina Street 6/IV, Belgrade

Наручилац пројекта: / Employer: Joint Venture of
China Railway International Corporation Ltd. (CRIC) No.10 Fuxing Road,Haidian District,Beijing P.R China, 100844
China Communication Construction Company Ltd. (CCCC) No.85 Deshengmenwai Street,Xicheng District,Beijing P.R China, 100088

Објекат: /Structure:
ПРУГА БЕОГРАД - СУБОТИЦА - ДРЖАВНА ГРАНИЦА (КЕЛЕБИЈА)
ДЕОНИЦА ПРУГЕ НОВИ САД - СУБОТИЦА - ДРЖАВНА ГРАНИЦА (КЕЛЕБИЈА)
BELGRADE - SUBOTICA - STATE BORDER (KELEBIA) RAILWAY LINE
SECTION : NOVI SAD - SUBOTICA - STATE BORDER (KELEBIA)

Део пројекта: / Part of Design:
ПРОЈЕКАТ АРХИТЕКТУРЕ РЕКОНСТРУКЦИЈЕ, ДОГРАДЊЕ И АДАПТАЦИЈЕ СТАНИЧНЕ ЗГРАДЕ У ЖЕЛЕЗНИЧКОЈ СТАНИЦИ НОВИ САД
Architectural design of reconstruction, upgrade and adaptation of the station building, in Novi Sad railway station

Унутрашња контрола: / Internal control:
Светлана Карановић, дипл.инж.арх.

Главни пројектант: / Chief designer:
др Љиљана Милић Марковић, дипл. грађ. инж.

Руководилац организационе јединице: Manager of organization unit:
Светлана Карановић, дипл.инж.арх.

Цртеж:/ Drawing:
КРИЛО Д-ОСНОВА ПРИЗЕМЉА-постојеће
WING Д-GROUND FLOOR PLAN VIEW- EXISTING

Размера: Scale: 1:100

Врста тех. док.: Type of tech. docum.: **ПЗИ** / DFC
датум:/date: **01.2022.**
Цртеж бр./Drawing No.: 2020-250-АРХ-1/1.1-Ц33

ОСНОВА ПРИЗЕМЉА
КРИЛО "Д"
/GROUND FLOOR PLAN VIEW
WING "Д"

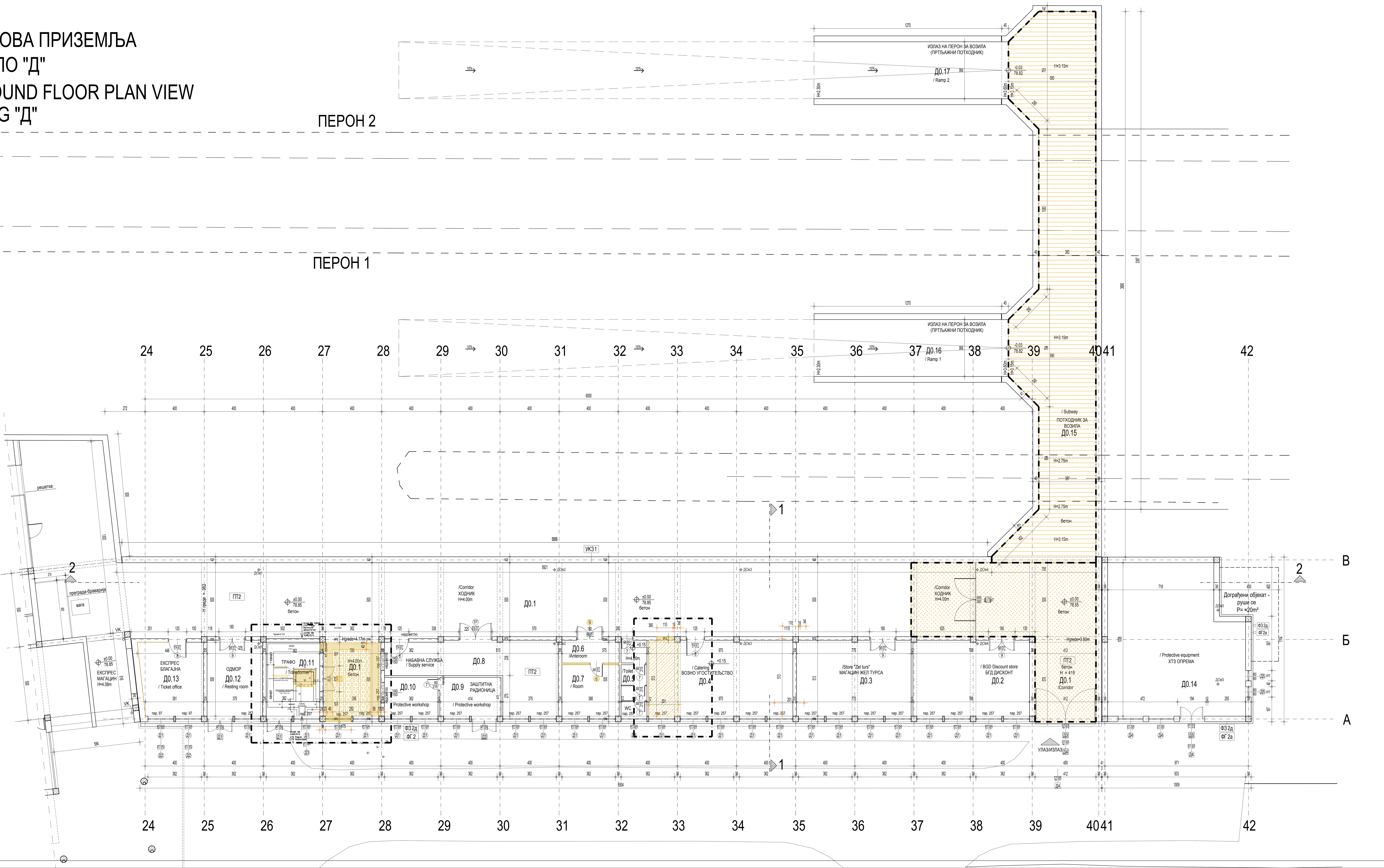

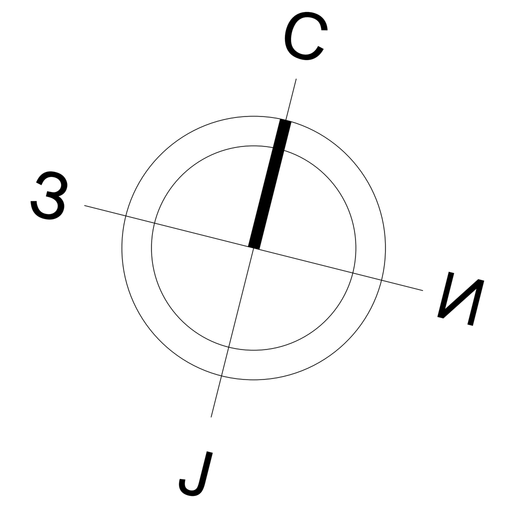

КРИЛО Д0 - ОСНОВА ПРИЗЕМЉА / WING Д0- GROUND FLOOR

бр. пр. No	Намена просторије /Room allocation	Површина P (m²) / Area m2	Обим O (m) /Perimetar m1	Обрада / Finishing: Под / floor	Зид / wall	Плафон/ceiling
Д0.1	Ходник /Corridor	373.06	164.31	бетонске плоче /concrete plates	масна боја + дисперзија /oily paint + dispersion	малтер /mortar
Д0.2	БГД дисконт / BGD Discount store	40.34	26.28	бетонске плоче /concrete plates	дисперзија /dispersion	малтер /mortar
Д0.3	Магацин Жел турса /Store "Zel turs"	39.69	26.02	бетонске плоче /concrete plates	дисперзија /dispersion	малтер /mortar
Д0.4	Возно угоститељство / Catering	49.92	30.28	бетонске плоче /concrete plates	дисперзија /dispersion	малтер /mortar
Д0.5	Тоалет /Toilet	8.87	19.72	керамичке плочице /ceramic tiles	кер. плочице + дисперзија /ceramic tiles+dispersion	малтер /mortar
Д0.6	Просторија - предпростор /Anteroom	5.94	10.82	бетонске плоче /concrete plates	дисперзија /dispersion	малтер /mortar
Д0.7	Просторија / Room	13.50	14.72	бетонске плоче /concrete plates	дисперзија /dispersion	малтер /mortar
Д0.8	Набавна служба / Supply service	37.69	34.02	бетонске плоче /concrete plates	дисперзија /dispersion	малтер /mortar
Д0.9	Заштитина радионица / Protective workshop	10.89	13.54	бетонске плоче /concrete plates	масна боја + дисперзија /oily paint + dispersion	малтер /mortar
Д0.10	Остава заштитина радионица / Protective workshop	9.52	12.50	бетонске плоче /concrete plates	дисперзија /dispersion	малтер /mortar
Д0.11	Трафо / Transformer	18.10	17.24	бетонске плоче /concrete plates	дисперзија /dispersion	малтер /mortar
Д0.12	Одмор / Resting room	19.24	17.76	виназ /vinyl	дисперзија /dispersion	малтер /mortar
Д0.13	Експрес благајна / Ticket office	20.96	18.42	виназ /vinyl	дисперзија /dispersion	малтер /mortar
Д0.14	ХТЗ опрема / Protective equipment	88.25	39.42	бетонске плоче /concrete plates	дисперзија /dispersion	малтер /mortar
	Укупна нето површина	735.97	/ Total ground floor NET area			

КРИЛО Д - Потходник за излаз / улаз возила на пероне / WING Д - SUBWAY

Д0.15	Потходник / Subway	179.03	92.35	бетон /concrete	дисперзија /dispersion	малтер /mortar
Д0.16	Рампа 1 / Ramp 1	48.89	33.10	бетон /concrete	дисперзија /dispersion	малтер /mortar
Д0.17	Рампа 2 / Ramp 2	48.90	33.10	бетон /concrete	дисперзија /dispersion	малтер /mortar
	Укупна отворена површина	276.82	/ Total area of open spaces			

ПОВРШИНА - ПРИЗЕМЉЕ /GROUND FLOOR AREA	Површина P(m²) / Area m2
Укупна нето површина КРИЛО Д0 / WING Д0 -Total ground floor NET area	735.97
Укупна нето површина ПОТХОДНИК ЗА ВОЗИЛА / SUBWAY FOR VEHICLES - Total ground floor NET area	276.82

Укупна бруто површина КРИЛО Д0 / WING Д0 -Total ground floor GROSS area	835.93
Укупна бруто површина ПОТХОДНИК ЗА ВОЗИЛА / SUBWAY FOR VEHICLES - Total ground floor GROSS area	324.02

ПОВРШИНА - НЕТО / NET AREA	Површина P(m²) / Area m2
Укупна површина КРИЛА Д приземље /Total ground floor net area- WING Д	735.97
Укупна површина ПОТХОДНИК ЗА ВОЗИЛА /Total ground floor net area - SUBWAY FOR VEHICLES	276.82
Укупна површина КРИЛА Д први спрат /Total first floor net area- WING Д	722.55
Укупна нето површина КРИЛА Д / Total net area - WING Д	1735.33

ПОВРШИНА - БРУТО / GROSS AREA	Површина P(m²) / Area m2
Укупна површина КРИЛА Д приземље/Total ground floor gross area-WING Д	835.93
Укупна површина ПОТХОДНИК ЗА ВОЗИЛА /Total ground floor gross area - SUBWAY FOR VEHICLES	324.02
Укупна површина КРИЛА Д први спрат /Total first floor gross area- WING Д	854.46
Укупна бруто површина КРИЛА Д / Total gross area - WING Д	2014.41

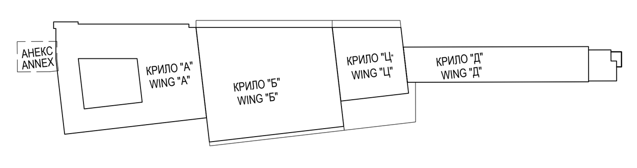

ЛЕГЕНДА РУШЕЊА И ДЕМОНТАЖЕ / L E G E N D - DEMOLITION AND DISMANTLING

- постојећи зидови који се руше / existing wools - to be demolition
- рушење и демонтажа постојећих слојева пода до пост.бетонске конструкције / floor coverings- to be dismantling
- рушење и демонтажа постојећих слојева пода и пост. аб подне плоче / floor coverings and RC slab- to be dismantling
- уклањање постојећих монтажних дрвених преграда и монтажних објеката / removal existing prefabricated wooden partitions and objects.
- грађевински радови за уградњу новог лифта /construction works on the instalation new lift
- грађевински радови за уградњу новог лифта /construction works on the instalation new lift
- обијање малтера са зидова и плафона /peeling plaster from walls and ceilings
- санација таванице /remediation of the ceiling
- рушење постојећег степеништа / existing stairs- to be demolition
- 90/205 постојећа врата која се демонтирају /existing doors- to be dismantling

НАПОМЕНА: Предвиђена је демонтажа целокупне фасадне алуминарије, браварије и столарије
/NOTE: Dismantling existing facade joinery, aluminium, carpentery and locksmith

ЛЕГЕНДА МАТЕРИЈАЛА / LEGEND OF MATERIALS

- армирани бетон /reinforced concrete
- неармирани бетон /unreinforced concrete
- опека /brick

- (1) столарија /Carpentry
- [1] алуминарија /Aluminium joinery
- [P] браварија / Locksmith's works

±0.00=78.85		
03		
02		
01		
Број/Number	Датум / Date	Опис / Description

Ревизиони блок: / Revision block:

САОБРАЋАЈНИ ИНСТИТУТ ЦИП, д.о.о.
INSTITUTE OF TRANSPORTATION CIP ltd
Немањина 6; 11000 Београд; Србија
Тел: 011/3618-134; Факс: 011/3618-324; web site: www.sicip.co.rs

Организациона јединица: ЗАВОД ЗА АРХИТЕКТУРУ И УРБАНИЗАМ
/Organization unit: DEPARTMENT OF ARCHITECTURE AND URBAN PLANNING

Одговорни пројектант за архитектуру: /Responsible designer for architecture:
Б.Лазовић, дипл.инж.арх.
лиценца број: 300 1205 03
/ license No.: 300 1205 03

Сарадници:/ Associates:
Данијела Русић Николић, арх.тех.
Снежана Диковић, арх.тех.

Унутрашња контрола: / Internal control:
Светлана Карановић, дипл.инж.арх.

Главни пројектант: / Chief designer:
др Љиљана Милић Марковић, дипл. грађ. инж.

Руководилац организационе јединице: Manager of organization unit:
Светлана Карановић, дипл.инж.арх.

Инвеститор пројекта: / Investor:
" ИНФРАСТРУКТУРА ЖЕЛЕЗНИЦЕ СРБИЈЕ " А.Д.
/ " INFRASTRUCTURE RAILWAYS OF SERBIA " JSC
Немањина 6/IV, Београд / Nemanjina Street 6/IV, Belgrade

Наручилац пројекта: / Employer: Joint Venture of
China Railway International Corporation Ltd. (CRIC) No.10 Fuxing Road,Haidian District,Beijing P.R.China, 100844
China Communication Construction Company Ltd. (CCCC) No.85 Deshengmenwai Street,Xicheng District,Beijing P.R.China, 100088

Објекат: /Structure:
ПРУГА БЕОГРАД - СУБОТИЦА - ДРЖАВНА ГРАНИЦА (КЕЛЕБИЈА)
ДЕОНИЦА ПРУГЕ НОВИ САД - СУБОТИЦА - ДРЖАВНА ГРАНИЦА (КЕЛЕБИЈА)
BELGRADE - SUBOTICA - STATE BORDER (KELEBIA) RAILWAY LINE
SECTION : NOVI SAD - SUBOTICA - STATE BORDER (KELEBIA)

Део пројекта: / Part of Design:
ПРОЈЕКАТ АРХИТЕКТУРЕ РЕКОНСТРУКЦИЈЕ, ДОГРАДЊЕ И АДАПТАЦИЈЕ СТАНИЧНЕ ЗГРАДЕ У ЖЕЛЕЗНИЧКОЈ СТАНИЦИ НОВИ САД
Architectural design of reconstruction, upgrade and adaptation of the station building, in Novi Sad railway station

Цртеж: / Drawing:
КРИЛО Д- ОСНОВА ПРИЗЕМЉА са планом рушења -постојеће-
WING Д- GROUND FLOOR BASE WITH DEMOLITION PLAN– EXISTING

Размера: Scale: 1:100

Врста тех. док.: Type of tech. docum.:	датум:/date:	Цртеж бр./Drawing No.:
ПЗИ / DFC	01.2022.	2020-250-АРХ-1/1.1-Ц33а

ОСНОВА ПРВОГ СПРАТА
КРИЛО "Д"
/FIRST FLOOR PLAN VIEW
WING "Д"

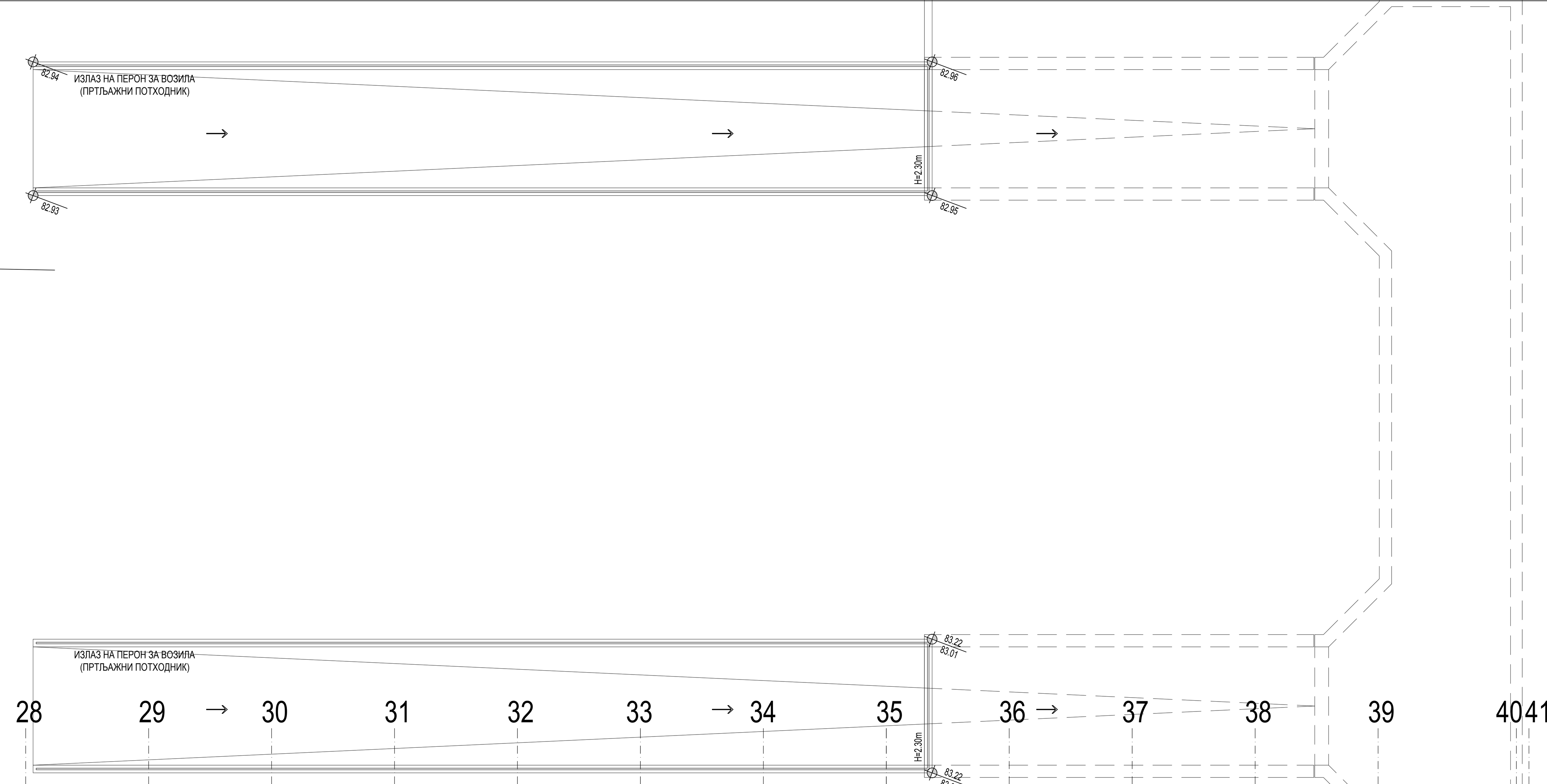

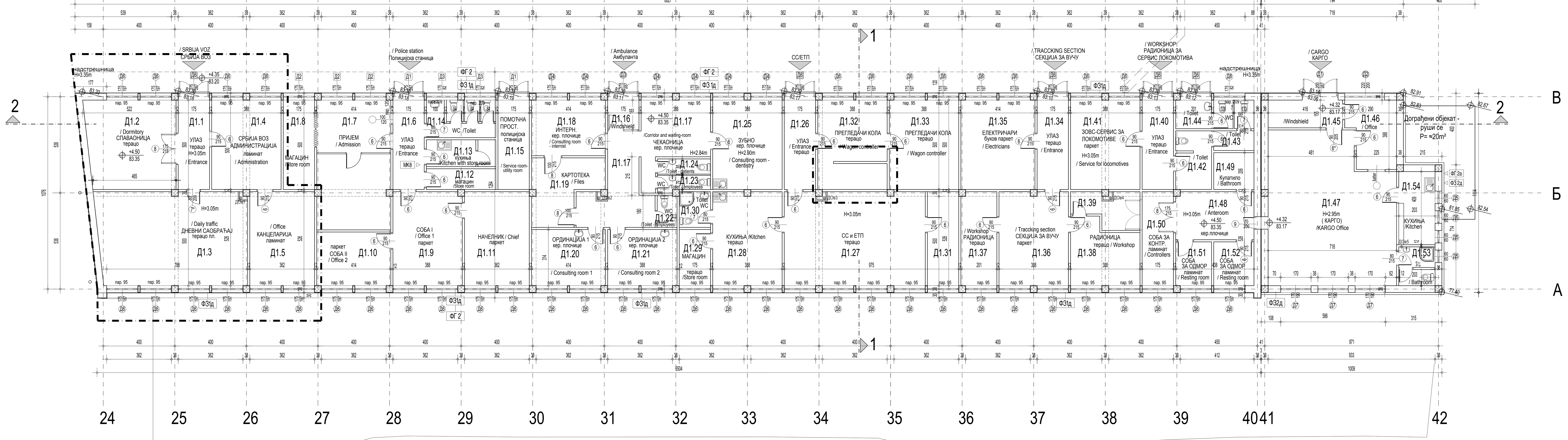

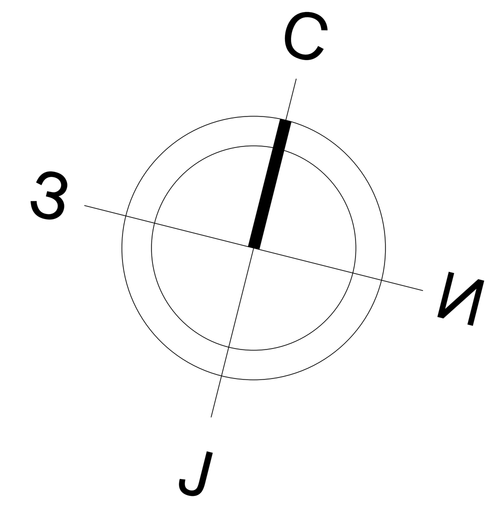

	бр. пр. №.	Намена просторије /Room allocation	Површина P (m²) / Area m2	Обим O (m) /Perimetar m1	Обрада / Finishing: Под / floor	Зид / wall	Плафон /ceiling
КРИЛО Д1- ОСНОВА ПРВОГ СПРАТА (НИВО ПЕРОНА) / WING Д1 - FIRST FLOOR							
СРБИЈА ВОЗ / SRBIJA VOZ	Д1.1	Улаз / Entrance	8.75000000	13.50	терацо /terrazzo	-	дисперзија /dispersion
	Д1.2	Спаваоница / Dormitory	24.68	19.91	терацо /terrazzo	-	дисперзија /dispersion
	Д1.3	Дневни саобраћај / Daily traffic	43.70	27.75	терацо плоче /terrazzo tiles	-	дисперзија /dispersion
	Д1.4	Администрација / Administration	19.40	17.76	ламинат /laminate	-	дисперзија /dispersion
	Д1.5	Канцеларија / Office	19.04	17.76	терацо /terrazzo	-	дисперзија /dispersion
ПОЛИЦИЈСКА СТАНИЦА / POLICE STATION	Д1.6	Улаз / Entrance	8.75	13.50	терацо /terrazzo	дисперзија /dispersion	дисперзија /dispersion
	Д1.7	Пријем / Admission	29.86	23.84	паркет /parquet	дисперзија /dispersion	дисперзија /dispersion
	Д1.8	Магацин /Store room	8.75	13.50	терацо /terrazzo	дисперзија /dispersion	дисперзија /dispersion
	Д1.9	Канцеларија 1 / Office 1	20.34	18.28	паркет /parquet	дисперзија /dispersion	дисперзија /dispersion
	Д1.10	Канцеларија 2 / Office 2	12.42	14.28	паркет /parquet	дисперзија /dispersion	дисперзија /dispersion
	Д1.11	Начелник / Chief	19.05	17.76	паркет /parquet	дисперзија /dispersion	дисперзија /dispersion
	Д1.12	Магацин /Store room	4.50	10.08	терацо /terrazzo	дисперзија /dispersion	дисперзија /dispersion
	Д1.13	Кухиња са оставом /Kitchen with store room	5.74	12.16	кер.плочице /ceramic tiles	дисперзија /dispersion	дисперзија /dispersion
	Д1.14	Тоалет /Toilet	7.76	20.80	кер.плочице /ceramic tiles	кер.плочице+дисп. /ceramic tiles + dispersion	дисперзија /dispersion
	Д1.15	Помоћна просторија /Service room-utility room	8.75	13.50	терацо /terrazzo	дисперзија /dispersion	дисперзија /dispersion
АМБУЛАНТА / AMBULANCE	Д1.16	Ветробран /Windshield	2.89	6.80	кер.плочице /ceramic tiles	дисперзија /dispersion	дисперзија /dispersion
	Д1.17	Ходник и чекаоница /Corridor and waiting-room	28.51	35.64	кер.плочице /ceramic tiles	дисперзија /dispersion	дисперзија /dispersion
	Д1.18	Ординација - интерниста / Consulting room - internist	12.88	14.50	кер.плочице /ceramic tiles	дисперзија /dispersion	дисперзија /dispersion
	Д1.19	Картотека / Files	12.27	16.58	кер.плочице /ceramic tiles	дисперзија /dispersion	дисперзија /dispersion
	Д1.20	Ординација 1 / Consulting room 1	13.00	14.56	кер.плочице /ceramic tiles	дисперзија /dispersion	дисперзија /dispersion
	Д1.21	Ординација 2 / Consulting room 2	12.18	14.04	кер.плочице /ceramic tiles	дисперзија /dispersion	дисперзија /dispersion
	Д1.22	Тоалет за запослене /Toilet - employees	1.98	5.82	кер.плочице /ceramic tiles	кер.плочице+дисп. /ceramic tiles + dispersion	дисперзија /dispersion
	Д1.23	Тоалет за запослене /Toilet - employees	2.50	7.90	кер.плочице /ceramic tiles	кер.плочице+дисп. /ceramic tiles + dispersion	дисперзија /dispersion
	Д1.24	Тоалет за пацијенте /Toilet - patients	2.52	7.62	кер.плочице /ceramic tiles	кер.плочице+дисп. /ceramic tiles + dispersion	дисперзија /dispersion
	Д1.25	Ординација - стоматологија / Consulting room - dentistry	19.40	17.76	кер.плочице /ceramic tiles	дисперзија /dispersion	дисперзија /dispersion
СС/ЕТП	Д1.26	Улаз / Entrance	8.75	13.50	терацо /terrazzo	дисперзија /dispersion	дисперзија /dispersion
	Д1.27	СС и ЕТП	41.25	27.32	терацо /terrazzo	дисперзија /dispersion	дисперзија /dispersion
	Д1.28	Кухиња /Kitchen	20.41	18.28	терацо /terrazzo	кер.плочице+дисп. /ceramic tiles + dispersion	дисперзија /dispersion
	Д1.29	Магацин /Store room	5.49	9.78	терацо /terrazzo	дисперзија /dispersion	дисперзија /dispersion
	Д1.30	Тоалет / Toilet	3.50	7.50	кер.плочице /ceramic tiles	кер.плочице+дисп. /ceramic tiles + dispersion	дисперзија /dispersion
	Д1.31	Просторија / Room	9.20	14.02	терацо /terrazzo	дисперзија /dispersion	дисперзија /dispersion
	Д1.32	Прегледачи кола / Wagon controller	19.04	23.76	терацо /terrazzo	дисперзија /dispersion	дисперзија /dispersion
	Д1.33	Прегледачи кола / Wagon controller	19.40	17.76	терацо /terrazzo	дисперзија /dispersion	дисперзија /dispersion
СЕКЦИЈА ЗА ВУЧУ / TRACKING SECTION	Д1.34	Улаз / Entrance	8.75	13.50	терацо /terrazzo	дисперзија /dispersion	дисперзија /dispersion
	Д1.35	Електричари / Electricians	20.70	18.28	буков паркет /parquet	дисперзија /dispersion	дисперзија /dispersion
	Д1.36	Секција за вучу / Traccking section	20.31	18.80	паркет /parquet	дисперзија /dispersion	дисперзија /dispersion
	Д1.37	Радионица / Workshop	10.50	14.54	терацо /terrazzo	дисперзија /dispersion	дисперзија /dispersion
	Д1.38	Радионица / Workshop	13.02	15.54	терацо /terrazzo	дисперзија /dispersion	дисперзија /dispersion
	Д1.39	Просторија / Room	6.71	12.62	терацо /terrazzo	дисперзија /dispersion	дисперзија /dispersion
РАДИОНИЦА/ СЕРВИС ЛОКОМОТИВА	Д1.40	Улаз / Entrance	8.75	13.50	терацо /terrazzo	дисперзија /dispersion	дисперзија /dispersion
	Д1.41	ЗОВС сервис за локомотиве / Service for locomotives	19.40	17.76	паркет /parquet	дисперзија /dispersion	дисперзија /dispersion
	Д1.42	Тоалет / Toilet	6.59	10.58	терацо /terrazzo	кер.плочице+дисп. /ceramic tiles + dispersion	дисперзија /dispersion
	Д1.43	Тоалет / Toilet	4.33	10.74	терацо /terrazzo	кер.плочице+дисп. /ceramic tiles + dispersion	дисперзија /dispersion
	Д1.44	Тоалет - секција за вучу / Toilet	5.05	10.90	терацо /terrazzo	кер.плочице+дисп. /ceramic tiles + dispersion	дисперзија /dispersion
КАРГО / CARGO	Д1.45	Ветробран /Windshield	6.45	11.42	терацо /terrazzo	дисперзија /dispersion	сп.плафон /suspended ceiling
	Д1.46	Канцеларија / Office	9.74	13.56	терацо /terrazzo	дисперзија /dispersion	сп.плафон /suspended ceiling
	Д1.47	КАРГО канцеларија /KARGO Office	57.02	31.78	кер.плочице /ceramic tiles	дисперзија /dispersion	сп.плафон /suspended ceiling
	Д1.48	Предпростор / Anteroom	11.71	14.14	кер.плочице /ceramic tiles	кер.плочице+дисп. /ceramic tiles + dispersion	дисперзија /dispersion
	Д1.49	Купатило / Bathroom	4.63	8.62	кер.плочице /ceramic tiles	кер.плочице+дисп. /ceramic tiles + dispersion	дисперзија /dispersion
	Д1.50	Соба за контролора / Room Controllers	9.20	14.02	ламинат /laminate	дисперзија /dispersion	дисперзија /dispersion
	Д1.51	Соба за одмор / Resting room	4.92	8.92	ламинат /laminate	дисперзија /dispersion	дисперзија /dispersion
	Д1.52	Соба за одмор / Resting room	5.51	9.40	ламинат /laminate	дисперзија /dispersion	дисперзија /dispersion
	Д1.53	Купатило / Bathroom	4.26	10.86	кер.плочице /ceramic tiles	кер.плочице+дисп. /ceramic tiles + dispersion	дисперзија /dispersion
	Д1.54	Кухиња /Kitchen	8.30	12.24	кер.плочице /ceramic tiles	кер.плочице+дисп. /ceramic tiles + dispersion	дисперзија /dispersion
		Укупна нето површина	722.55	/ Total first floor NET area			

ПОВРШИНА - ПРВИ СПРАТ / FIRST FLOOR AREA	Површина P(m²) / Area m2
Укупна нето површина КРИЛО Д1 / WING Д1 -Total first floor NET area	722.55
Укупна бруто површина КРИЛО Д1 / WING Д1 - Total first floor GROSS area	854.46

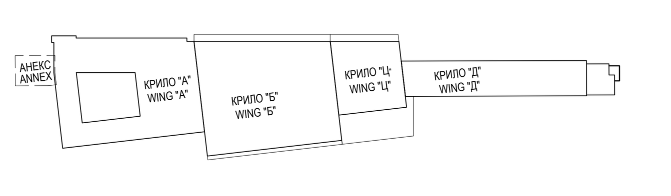

ЛЕГЕНДА МАТЕРИЈАЛА
/ LEGEND OF MATERIALS

- армирани бетон /reinforced concrete
- неармирани бетон /unreinforced concrete
- опека /brick

- (1) столарија /Carpentry
- [1] алуминарија /Aluminium joinery
- [P] браварија / Locksmith's works

±0.00=78.85

Број/Number	Датум / Date	Опис / Description
03		
02		
01		

Ревизиони блок: / Revision block:

САОБРАЋАЈНИ ИНСТИТУТ ЦИП, д.о.о.
INSTITUTE OF TRANSPORTATION CIP ltd
Немањина 6; 11000 Београд; Србија
Тел: 011/3618-134; Факс: 011/3618-324; web site: www.sicip.co.rs

Организациона јединица: ЗАВОД ЗА АРХИТЕКТУРУ И УРБАНИЗАМ /Organization unit: DEPARTMENT OF ARCHITECTURE AND URBAN PLANNING

Одговорни пројектант за архитектуру: /Responsible designer for architecture:
Б.Лазовић, дипл.инж.арх.
лиценца број: 300 1205 03
/ license No.: 300 1205 03

Сарадници: / Associates:
Данијела Русић Николић, арх.тех.
Снежана Диковић, арх.тех.

Инвеститор пројекта: / Investor:
" ИНФРАСТРУКТУРА ЖЕЛЕЗНИЦЕ СРБИЈЕ " А.Д.
/ " INFRASTRUCTURE RAILWAYS OF SERBIA " JSC
Немањина 6/IV, Београд / Nemanjina Street 6/IV, Belgrade

Наручилац пројекта: / Employer: Joint Venture of
China Railway International Corporation Ltd. (CRIC) No.10 Fuxing Road,Haidian District,Beijing P.R China, 100844
China Communication Construction Company Ltd. (CCCC) No.85 Deshengmenwai Street,Xicheng District,Beijing P.R China, 100088

Објекат: /Structure:
ПРУГА БЕОГРАД - СУБОТИЦА - ДРЖАВНА ГРАНИЦА (КЕЛЕБИЈА)
ДЕОНИЦА ПРУГЕ НОВИ САД - СУБОТИЦА - ДРЖАВНА ГРАНИЦА (КЕЛЕБИЈА)
BELGRADE - SUBOTICA - STATE BORDER (KELEBIA) RAILWAY LINE
SECTION : NOVI SAD - SUBOTICA - STATE BORDER (KELEBIA)

Део пројекта: / Part of Design:
ПРОЈЕКАТ АРХИТЕКТУРЕ РЕКОНСТРУКЦИЈЕ, ДОГРАДЊЕ И АДАПТАЦИЈЕ СТАНИЧНЕ ЗГРАДЕ У ЖЕЛЕЗНИЧКОЈ СТАНИЦИ НОВИ САД
Architectural design of reconstruction, upgrade and adaptation of the station building, in Novi Sad railway station

Унутрашња контрола: / Internal control:
Светлана Карановић, дипл.инж.арх.

Главни пројектант: / Chief designer:
др Љиљана Милић Марковић, дипл. грађ. инж.

Руководилац организационе јединице: Manager of organization unit:
Светлана Карановић, дипл.инж.арх.

Цртеж: / Drawing:
КРИЛО Д-ОСНОВА ПРВОГ СПРАТА-постојеће
WING Д-FIRST FLOOR PLAN VIEW - EXISTING

Размера: Scale: 1:100

Врста тех. док.: Type of tech. docum.: **ПЗИ** / DFC
датум:/date: **01.2022.**
Цртеж бр./Drawing No.: 2020-250-АРХ-1/1.1-Ц34

ОСНОВА ПРВОГ СПРАТА
КРИЛО "Д"
/FIRST FLOOR PLAN VIEW
WING "Д"

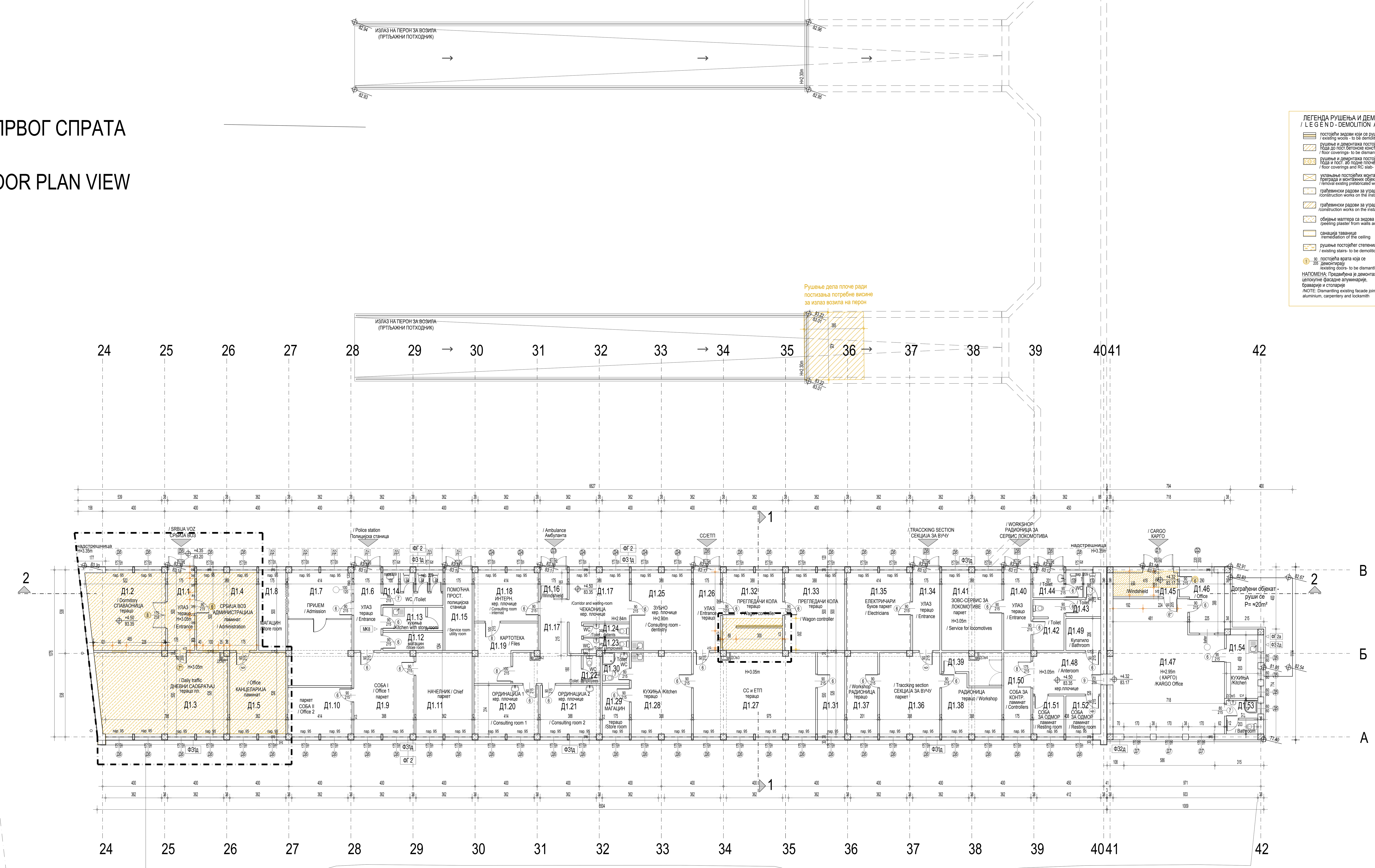

ЛЕГЕНДА РУШЕЊА И ДЕМОНТАЖЕ / L E G E N D - DEMOLITION AND DISMANTLING

- постојећи зидови који се руше / existing wools - to be demolition
- рушење и демонтажа постојећих слојева пода до пост.бетонске конструкције / floor coverings- to be dismantling
- рушење и демонтажа постојећих слојева пода и пост. аб подне плоче / floor coverings and RC slab- to be dismantling
- уклањање постојећих монтажних дрвених преграда и монтажних објеката / removal existing prefabricated wooden partitions and objects.
- грађевински радови за уградњу новог лифта /construction works on the instalation new lift
- грађевински радови за уградњу новог лифта /construction works on the instalation new lift
- обијање малтера са зидова и плафона /peeling plaster from walls and ceilings
- санација таванице /remediation of the ceiling
- рушење постојећег степеништа / existing stairs- to be demolition
- 90/205 постојећа врата која се демонтирају /existing doors- to be dismantling

НАПОМЕНА: Предвиђена је демонтажа целокупне фасадне алуминарије, браварије и столарије
/NOTE: Dismantling existing facade joinery, aluminium, carpentery and locksmith

КРИЛО Д1- ОСНОВА ПРВОГ СПРАТА (НИВО ПЕРОНА) / WING Д1 - FIRST FLOOR

	бр. пр. / No	Намена просторије /Room allocation	Површина P (m²) / Area m2	Обим O (m) /Perimetar m1	Обрада / Finishing: Под / floor	Зид / wall	Плафон /ceiling
СРБИЈА ВОЗ / SRBIJA VOZ	Д1.1	Улаз / Entrance	8.75000000	13.50	терацо /terrazzo	-	дисперзија /dispersion
	Д1.2	Спаваоница / Dormitory	24.68	19.91	терацо /terrazzo	-	дисперзија /dispersion
	Д1.3	Дневни саобраћај / Daily traffic	43.70	27.75	терацо плоче /terrazzo tiles	-	дисперзија /dispersion
	Д1.4	Администрација / Administration	19.40	17.76	ламинат /laminate	-	дисперзија /dispersion
	Д1.5	Канцеларија / Office	19.04	17.76	терацо /terrazzo	-	дисперзија /dispersion
ПОЛИЦИЈСКА СТАНИЦА / POLICE STATION	Д1.6	Улаз / Entrance	8.75	13.50	терацо /terrazzo	дисперзија /dispersion	дисперзија /dispersion
	Д1.7	Пријем / Admission	29.86	23.84	паркет /parquet	дисперзија /dispersion	дисперзија /dispersion
	Д1.8	Магацин /Store room	8.75	13.50	терацо /terrazzo	дисперзија /dispersion	дисперзија /dispersion
	Д1.9	Канцеларија 1 / Office 1	20.34	18.28	паркет /parquet	дисперзија /dispersion	дисперзија /dispersion
	Д1.10	Канцеларија 2 / Office 2	12.42	14.28	паркет /parquet	дисперзија /dispersion	дисперзија /dispersion
	Д1.11	Начелник / Chief	19.05	17.76	паркет /parquet	дисперзија /dispersion	дисперзија /dispersion
	Д1.12	Магацин /Store room	4.50	10.08	терацо /terrazzo	дисперзија /dispersion	дисперзија /dispersion
	Д1.13	Кухиња са оставом /Kitchen with store room	5.74	12.16	кер.плочице /ceramic tiles	дисперзија /dispersion	дисперзија /dispersion
	Д1.14	Тоалет /Toilet	7.76	20.80	кер.плочице /ceramic tiles	кер.плочице+дисп. /ceramic tiles + dispersion	дисперзија /dispersion
	Д1.15	Помоћна просторија /Service room-utility room	8.75	13.50	терацо /terrazzo	дисперзија /dispersion	дисперзија /dispersion
АМБУЛАНТА / AMBULANCE	Д1.16	Ветробран /Windshield	2.89	6.80	кер.плочице /ceramic tiles	дисперзија /dispersion	дисперзија /dispersion
	Д1.17	Ходник и чекаоница /Corridor and waiting-room	28.51	35.64	кер.плочице /ceramic tiles	дисперзија /dispersion	дисперзија /dispersion
	Д1.18	Ординација - интерниста / Consulting room - internist	12.88	14.50	кер.плочице /ceramic tiles	дисперзија /dispersion	дисперзија /dispersion
	Д1.19	Картотека / Files	12.27	16.58	кер.плочице /ceramic tiles	дисперзија /dispersion	дисперзија /dispersion
	Д1.20	Ординација 1 / Consulting room 1	13.00	14.56	кер.плочице /ceramic tiles	дисперзија /dispersion	дисперзија /dispersion
	Д1.21	Ординација 2 / Consulting room 2	12.18	14.04	кер.плочице /ceramic tiles	дисперзија /dispersion	дисперзија /dispersion
	Д1.22	Тоалет за запослене /Toilet - employees	1.98	5.82	кер.плочице /ceramic tiles	кер.плочице+дисп. /ceramic tiles + dispersion	дисперзија /dispersion
	Д1.23	Тоалет за запослене /Toilet - employees	2.50	7.90	кер.плочице /ceramic tiles	кер.плочице+дисп. /ceramic tiles + dispersion	дисперзија /dispersion
	Д1.24	Тоалет за пацијенте /Toilet - patients	2.52	7.62	кер.плочице /ceramic tiles	кер.плочице+дисп. /ceramic tiles + dispersion	дисперзија /dispersion
	Д1.25	Ординација - стоматологија / Consulting room - dentistry	19.40	17.76	кер.плочице /ceramic tiles	дисперзија /dispersion	дисперзија /dispersion
СС/ЕТП	Д1.26	Улаз / Entrance	8.75	13.50	терацо /terrazzo	дисперзија /dispersion	дисперзија /dispersion
	Д1.27	СС и ЕТП	41.25	27.32	терацо /terrazzo	дисперзија /dispersion	дисперзија /dispersion
	Д1.28	Кухиња /Kitchen	20.41	18.28	терацо /terrazzo	кер.плочице+дисп. /ceramic tiles + dispersion	дисперзија /dispersion
	Д1.29	Магацин /Store room	5.49	9.78	терацо /terrazzo	дисперзија /dispersion	дисперзија /dispersion
	Д1.30	Тоалет / Toilet	3.50	7.50	кер.плочице /ceramic tiles	кер.плочице+дисп. /ceramic tiles + dispersion	дисперзија /dispersion
	Д1.31	Просторија / Room	9.20	14.02	терацо /terrazzo	дисперзија /dispersion	дисперзија /dispersion
	Д1.32	Прегледачи кола / Wagon controller	19.04	23.76	терацо /terrazzo	дисперзија /dispersion	дисперзија /dispersion
	Д1.33	Прегледачи кола / Wagon controller	19.40	17.76	терацо /terrazzo	дисперзија /dispersion	дисперзија /dispersion
СЕКЦИЈА ЗА ВУЧУ / TRACCKING SECTION	Д1.34	Улаз / Entrance	8.75	13.50	терацо /terrazzo	дисперзија /dispersion	дисперзија /dispersion
	Д1.35	Електричари / Electricians	20.70	18.28	буков паркет /parquet	дисперзија /dispersion	дисперзија /dispersion
	Д1.36	Секција за вучу / Traccking section	20.31	18.80	паркет /parquet	дисперзија /dispersion	дисперзија /dispersion
	Д1.37	Радионица / Workshop	10.50	14.54	терацо /terrazzo	дисперзија /dispersion	дисперзија /dispersion
	Д1.38	Радионица / Workshop	13.02	15.54	терацо /terrazzo	дисперзија /dispersion	дисперзија /dispersion
	Д1.39	Просторија / Room	6.71	12.62	терацо /terrazzo	дисперзија /dispersion	дисперзија /dispersion
РАДИОНИЦА/ СЕРВИС ЛОКОМОТИВА	Д1.40	Улаз / Entrance	8.75	13.50	терацо /terrazzo	дисперзија /dispersion	дисперзија /dispersion
	Д1.41	ЗОВС сервис за локомотиве / Service for locomotives	19.40	17.76	паркет /parquet	дисперзија /dispersion	дисперзија /dispersion
	Д1.42	Тоалет / Toilet	6.59	10.58	терацо /terrazzo	кер.плочице+дисп. /ceramic tiles + dispersion	дисперзија /dispersion
	Д1.43	Тоалет / Toilet	4.33	10.74	терацо /terrazzo	кер.плочице+дисп. /ceramic tiles + dispersion	дисперзија /dispersion
	Д1.44	Тоалет - секција за вучу / Toilet	5.05	10.90	терацо /terrazzo	кер.плочице+дисп. /ceramic tiles + dispersion	дисперзија /dispersion
КАРГО / CARGO	Д1.45	Ветробран /Windshield	6.45	11.42	терацо /terrazzo	дисперзија /dispersion	сп.плафон /suspended ceiling
	Д1.46	Канцеларија / Office	9.74	13.56	терацо /terrazzo	дисперзија /dispersion	сп.плафон /suspended ceiling
	Д1.47	КАРГО канцеларија /KARGO Office	57.02	31.78	кер.плочице /ceramic tiles	дисперзија /dispersion	сп.плафон /suspended ceiling
	Д1.48	Предпростор / Anteroom	11.71	14.14	кер.плочице /ceramic tiles	кер.плочице+дисп. /ceramic tiles + dispersion	дисперзија /dispersion
	Д1.49	Купатило / Bathroom	4.63	8.62	кер.плочице /ceramic tiles	кер.плочице+дисп. /ceramic tiles + dispersion	дисперзија /dispersion
	Д1.50	Соба за контролора / Room Controllers	9.20	14.02	ламинат /laminate	дисперзија /dispersion	дисперзија /dispersion
	Д1.51	Соба за одмор / Resting room	4.92	8.92	ламинат /laminate	дисперзија /dispersion	дисперзија /dispersion
	Д1.52	Соба за одмор / Resting room	5.51	9.40	ламинат /laminate	дисперзија /dispersion	дисперзија /dispersion
	Д1.53	Купатило / Bathroom	4.26	10.86	кер.плочице /ceramic tiles	кер.плочице+дисп. /ceramic tiles + dispersion	дисперзија /dispersion
	Д1.54	Кухиња /Kitchen	8.30	12.24	кер.плочице /ceramic tiles	кер.плочице+дисп. /ceramic tiles + dispersion	дисперзија /dispersion
		Укупна нето површина	722.55	/ Total first floor NET area			

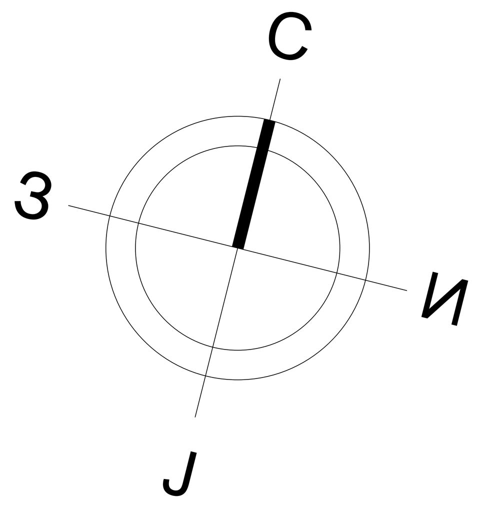

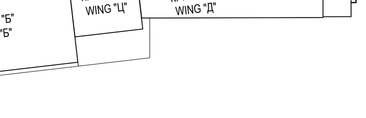

ПОВРШИНА - ПРВИ СПРАТ / FIRST FLOOR AREA	Површина P(m²) / Area m2
Укупна нето површина КРИЛО Д1 / WING Д1 -Total first floor NET area	722.55

Укупна бруто површина КРИЛО Д1 / WING Д1 - Total first floor GROSS area	854.46

ЛЕГЕНДА МАТЕРИЈАЛА / LEGEND OF MATERIALS

- армирани бетон /reinforced concrete
- неармирани бетон /unreinforced concrete
- опека /brick
- (1) столарија /Carpentry
- [1] алуминарија /Aluminium joinery
- [P] браварија / Locksmith's works

±0.00=78.85

Број/Number	Датум / Date	Опис / Description
03		
02		
01		

Ревизиони блок: / Revision block:

САОБРАЋАЈНИ ИНСТИТУТ ЦИП, д.о.о.
INSTITUTE OF TRANSPORTATION CIP ltd
Немањина 6; 11000 Београд; Србија
Тел: 011/3618-134; Факс: 011/3618-324; web site: www.sicip.co.rs

Организациона јединица: ЗАВОД ЗА АРХИТЕКТУРУ И УРБАНИЗАМ /Organization unit: DEPARTMENT OF ARCHITECTURE AND URBAN PLANNING

Одговорни пројектант за архитектуру: /Responsible designer for architecture:
Б.Лазовић, дипл.инж.арх.
лиценца број: 300 1205 03
/ license No.: 300 1205 03

Сарадници: / Associates:
Данијела Русић Николић, арх.тех.
Снежана Диковић, арх.тех.

Унутрашња контрола: / Internal control:
Светлана Карановић, дипл.инж.арх.

Главни пројектант: / Chief designer:
др Љиљана Милић Марковић, дипл. грађ. инж.

Руководилац организационе јединице: Manager of organization unit:
Светлана Карановић, дипл.инж.арх.

Инвеститор пројекта: / Investor: " ИНФРАСТРУКТУРА ЖЕЛЕЗНИЦЕ СРБИЈЕ " А.Д. / " INFRASTRUCTURE RAILWAYS OF SERBIA " JSC
Немањина 6/IV, Београд / Nemanjina Street 6/IV, Belgrade

Наручилац пројекта: / Employer: Joint Venture of
China Railway International Corporation Ltd. (CRIC) No.10 Fuxing Road,Haidian District,Beijing P.R China, 100844
China Communication Construction Company Ltd. (CCCC) No.85 Deshengmenwai Street,Xicheng District,Beijing P.R China, 100088

Објекат: /Structure:
ПРУГА БЕОГРАД - СУБОТИЦА - ДРЖАВНА ГРАНИЦА (КЕЛЕБИЈА)
ДЕОНИЦА ПРУГЕ НОВИ САД - СУБОТИЦА - ДРЖАВНА ГРАНИЦА (КЕЛЕБИЈА)
BELGRADE - SUBOTICA - STATE BORDER (KELEBIA) RAILWAY LINE SECTION : NOVI SAD - SUBOTICA - STATE BORDER (KELEBIA)

Део пројекта: / Part of Design:
ПРОЈЕКАТ АРХИТЕКТУРЕ РЕКОНСТРУКЦИЈЕ, ДОГРАДЊЕ И АДАПТАЦИЈЕ СТАНИЧНЕ ЗГРАДЕ У ЖЕЛЕЗНИЧКОЈ СТАНИЦИ НОВИ САД
Architectural design of reconstruction, upgrade and adaptation of the station building, in Novi Sad railway station

Цртеж: / Drawing:
КРИЛО Д-ОСНОВА ПРВОГ СПРАТА са планом рушења -постојеће-
WING Д-FIRST FLOOR PLAN VIEW - EXISTING

Размера: Scale: 1:100

Врста тех. док.: Type of tech. docum.: ПЗИ / DFC | датум:/date: 01.2022. | Цртеж бр./Drawing No.: 2020-250-АРХ-1/1.1-Ц34а

ОСНОВА РАВНОГ КРОВА /FLAT ROOF PLAN VIEW
КРИЛО "Д" WING "Д"

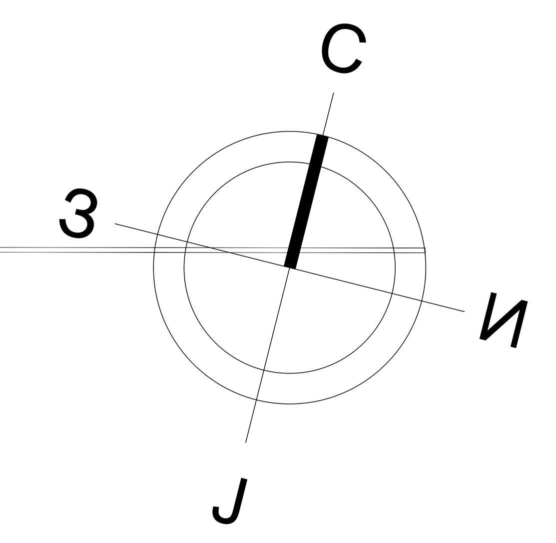

КРИЛО "Д"

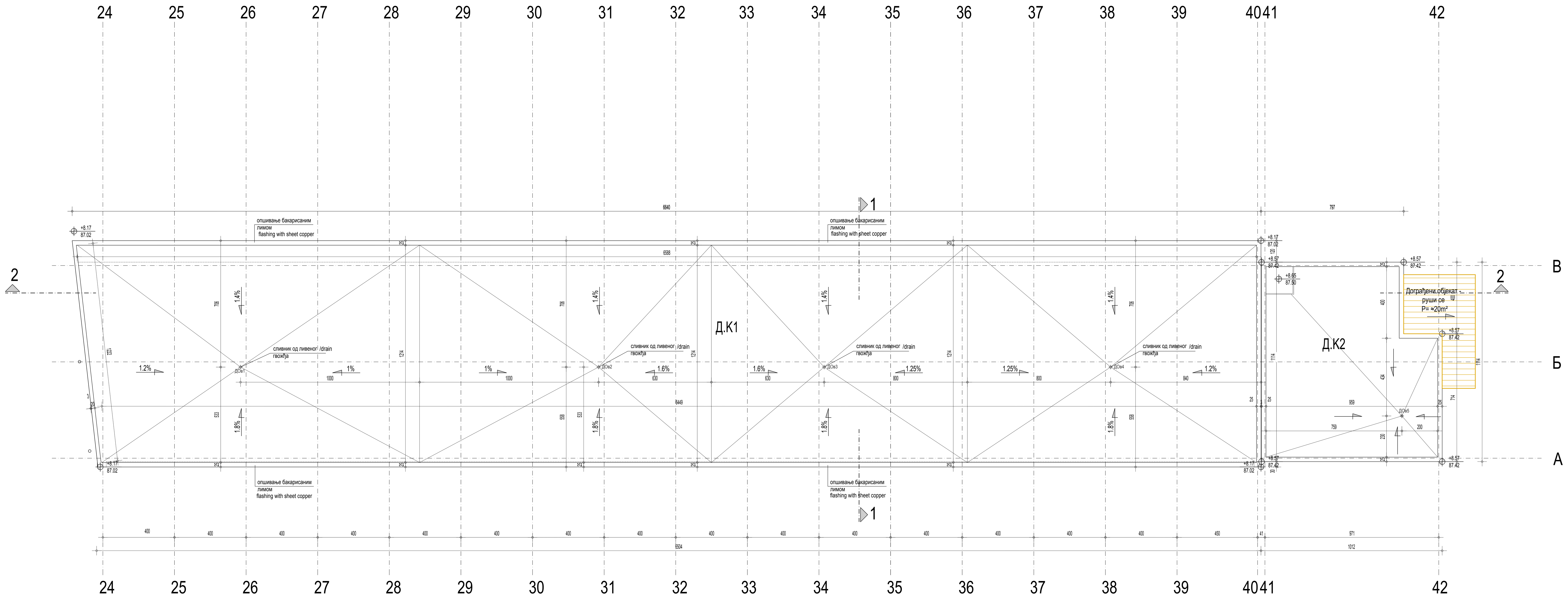

КРИЛО Д - ОСНОВА КРОВА / WING Д - ROOF PLAN VIEW			
Ознака крова No	Врста крова / Type of roof	Површина P (m²) / Area m2	Кровни покривач / Roof coverings
Д.К1	Раван кров-непроходан / Unwalkable flat roof	829.39	Хидроизолација (2 слоја бит.хи.) -waterproofing (2 layers bitumen waterproofing)
Д.К2	Раван кров-непроходан / Unwalkable flat roof	104.14	Хидроизолација (2 слоја бит.хи.) -waterproofing (2 layers bitumen waterproofing)
Укупна површина крова		933.53	/ Total roof area

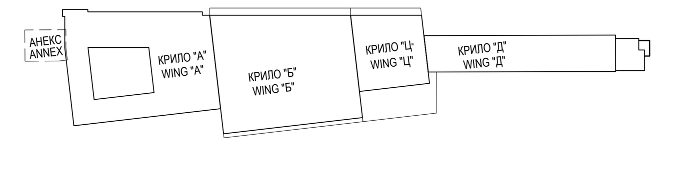

±0.00=78.85

Број/Number	Датум / Date	Опис / Description
03		
02		
01		

Ревизиони блок: / Revision block:

САОБРАЋАЈНИ ИНСТИТУТ ЦИП, д.о.о.
INSTITUTE OF TRANSPORTATION CIP ltd
Немањина 6; 11000 Београд; Србија
Тел: 011/3618-134; Факс: 011/3618-324; web site: www.sicip.co.rs

Организациона јединица: ЗАВОД ЗА АРХИТЕКТУРУ И УРБАНИЗАМ /Organization unit: DEPARTMENT OF ARCHITECTURE AND URBAN PLANNING

Одговорни пројектант за архитектуру: /Responsible designer for architecture:
Б.Лазовић, дипл.инж.арх.
лиценца број: 300 1205 03
/ license No.: 300 1205 03

Сарадници: / Associates:
Данијела Русић Николић, арх.тех.
Снежана Диковић, арх.тех.

Унутрашња контрола: / Internal control:
Светлана Карановић, дипл.инж.арх.

Главни пројектант: / Chief designer:
др Љиљана Милић Марковић, дипл. грађ. инж.

Руководилац организационе јединице: Manager of organization unit:
Светлана Карановић, дипл.инж.арх.

Инвеститор пројекта: / Investor:
" ИНФРАСТРУКТУРА ЖЕЛЕЗНИЦЕ СРБИЈЕ " А.Д.
/ " INFRASTRUCTURE RAILWAYS OF SERBIA " JSC
Немањина 6/IV, Београд / Nemanjina Street 6/IV, Belgrade

Наручилац пројекта: / Employer: Joint Venture of
China Railway International Corporation Ltd. (CRIC) No.10 Fuxing Road,Haidian District,Beijing P.R China, 100844
China Communication Construction Company Ltd. (CCCC) No.85 Deshengmenwai Street,Xicheng District,Beijing P.R China, 100088

Објекат: /Structure:
ПРУГА БЕОГРАД - СУБОТИЦА - ДРЖАВНА ГРАНИЦА (КЕЛЕБИЈА)
ДЕОНИЦА ПРУГЕ НОВИ САД - СУБОТИЦА - ДРЖАВНА ГРАНИЦА (КЕЛЕБИЈА)
BELGRADE - SUBOTICA - STATE BORDER (KELEBIA) RAILWAY LINE
SECTION : NOVI SAD - SUBOTICA - STATE BORDER (KELEBIA)

Део пројекта: / Part of Design:
ПРОЈЕКАТ АРХИТЕКТУРЕ РЕКОНСТРУКЦИЈЕ, ДОГРАДЊЕ И АДАПТАЦИЈЕ СТАНИЧНЕ ЗГРАДЕ У ЖЕЛЕЗНИЧКОЈ СТАНИЦИ НОВИ САД
Architectural design of reconstruction, upgrade and adaptation of the station building, in Novi Sad railway station

Цртеж: / Drawing:
КРИЛО Д-ОСНОВА КРОВА - постојеће
WING Д-ROOF PLAN VIEW- EXISTING

Размера: Scale: 1:100

Врста тех. док.: Type of tech. docum.: **ПЗИ** / DFC
датум:/date: **01.2022.**
Цртеж бр./Drawing No.: 2020-250-АРХ-1/1.1-Ц35

ПРЕСЕК 1-1 / SECTION 1-1
КРИЛО "Д" WING "Д"

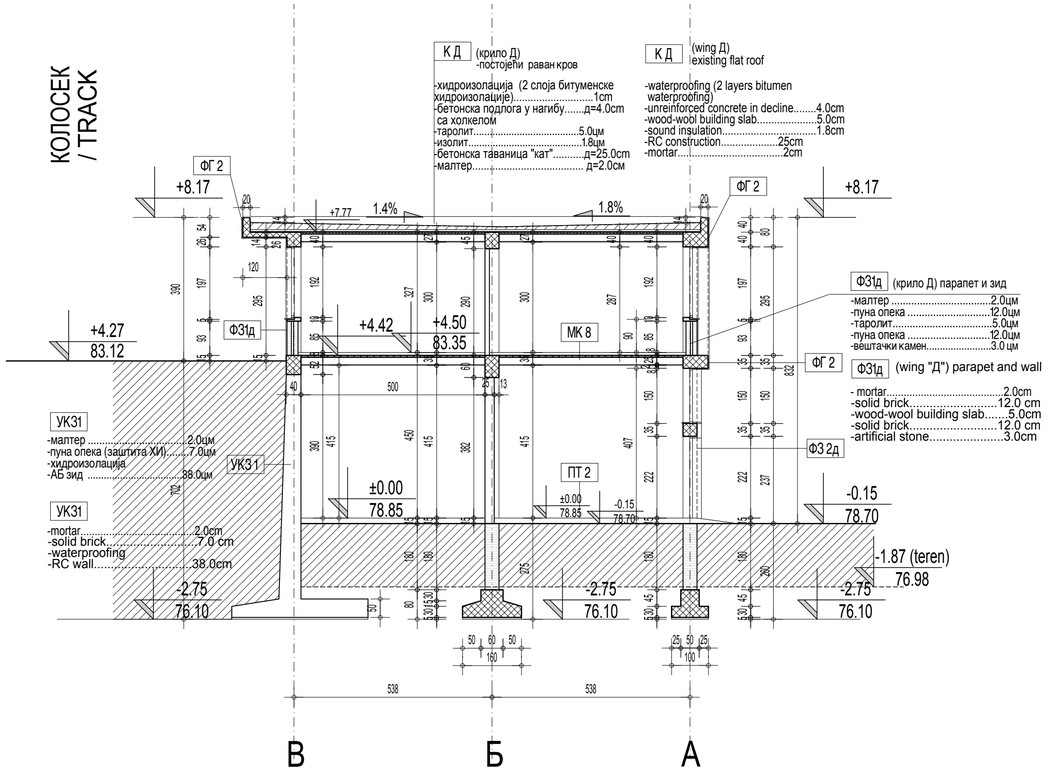

ЛЕГЕНДА МАТЕРИЈАЛА
/ LEGEND OF MATERIALS

- армирани бетон /reinforced concrete
- неармирани бетон /unreinforced concrete
- опека /brick

- 1 — столарија /Carpentry
- 1 — алуминарија /Aluminium joinery
- P — браварија / Locksmith's works

±0.00=78.85

Број/Number	Датум / Date	Опис / Description
03		
02		
01		

Ревизиони блок: / Revision block:

САОБРАЋАЈНИ ИНСТИТУТ ЦИП, д.о.о.
INSTITUTE OF TRANSPORTATION CIP ltd
Немањина 6; 11000 Београд; Србија
Тел: 011/3618-134; Факс: 011/3618-324; web site: www.sicip.co.rs

Организациона јединица: /Organization unit:
ЗАВОД ЗА АРХИТЕКТУРУ И УРБАНИЗАМ DEPARTMENT OF ARCHITECTURE AND URBAN PLANNING

Одговорни пројектант за архитектуру: /Responsible designer for architecture:
Б.Лазовић, дипл.инж.арх.
лиценца број: 300 1205 03
/ license No.: 300 1205 03

Инвеститор пројекта: / Investor:
" ИНФРАСТРУКТУРА ЖЕЛЕЗНИЦЕ СРБИЈЕ " А.Д.
/ " INFRASTRUCTURE RAILWAYS OF SERBIA " JSC
Немањина 6/IV, Београд / Nemanjina Street 6/IV, Belgrade

Наручилац пројекта: / Employer: Joint Venture of
China Railway International Corporation Ltd. (CRIC)
No.10 Fuxing Road Haidian District,Beijing
P.R China, 100844
China Communication Construction Company Ltd. (CCCC)
No.85 Deshengmenwai Street,Xicheng District,Beijing
P.R China, 100088

Сарадници: / Associates:
Данијела Русић Николић, арх.тех.
Снежана Диковић, арх.тех.

Објекат: /Structure:
ПРУГА БЕОГРАД - СУБОТИЦА - ДРЖАВНА ГРАНИЦА (КЕЛЕБИЈА)
ДЕОНИЦА ПРУГЕ НОВИ САД - СУБОТИЦА - ДРЖАВНА ГРАНИЦА (КЕЛЕБИЈА)
BELGRADE - SUBOTICA - STATE BORDER (KELEBIA) RAILWAY LINE
SECTION : NOVI SAD - SUBOTICA - STATE BORDER (KELEBIA)

Део пројекта: / Part of Design:
ПРОЈЕКАТ АРХИТЕКТУРЕ РЕКОНСТРУКЦИЈЕ, ДОГРАДЊЕ И АДАПТАЦИЈЕ СТАНИЧНЕ ЗГРАДЕ У ЖЕЛЕЗНИЧКОЈ СТАНИЦИ НОВИ САД
Architectural design of reconstruction, upgrade and adaptation of the station building, in Novi Sad railway station

Унутрашња контрола: / Internal control:
Светлана Карановић, дипл.инж.арх.

Главни пројектант: / Chief designer:
др Љиљана Милић Марковић, дипл. грађ. инж.

Руководилац организационе јединице:
Manager of organization unit:
Светлана Карановић, дипл.инж.арх.

Цртеж:/ Drawing:
КРИЛО Д -ПРЕСЕК 1-1-постојеће
WING Д -SECTION 1-1-EXISTING

Размера: Scale: 1:100

Врста тех. док.: Type of tech. docum.: **ПЗИ** / DFC

датум/date: **01.2022.**

Цртеж бр./Drawing No.: 2020-250-АРХ-1/1.1-Ц36

ПРЕСЕК 2-2 / SECTION 2-2
КРИЛО "Д" WING "Д"

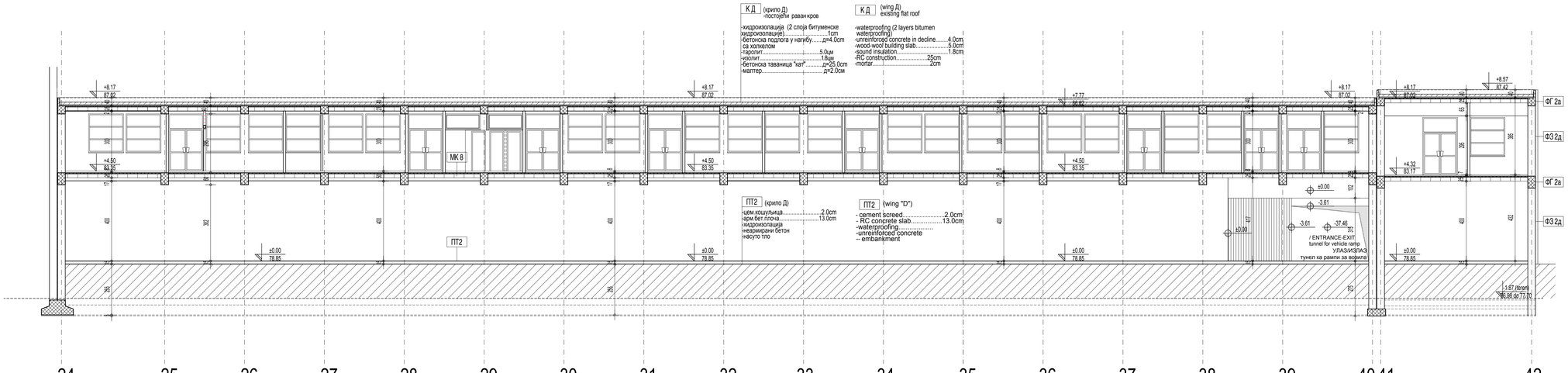

ЛЕГЕНДА МАТЕРИЈАЛА
/ LEGEND OF MATERIALS

- армирани бетон /reinforced concrete
- неармирани бетон /unreinforced concrete
- опека /brick

- 1 столарија /Carpentry
- 1 алуминарија /Aluminium joinery
- P браварија / Locksmith's works

±0.00=78.85

Број/Number	Датум / Date	Опис / Description
03		
02		
01		

Ревизиони блок: / Revision block:

САОБРАЋАЈНИ ИНСТИТУТ ЦИП, д.о.о.
INSTITUTE OF TRANSPORTATION CIP ltd
Немањина 6; 11000 Београд; Србија
Тел: 011/3618-134; Факс: 011/3618-324; web site: www.sicip.co.rs

Организациона јединица:
ЗАВОД ЗА АРХИТЕКТУРУ И УРБАНИЗАМ

/Organization unit:
DEPARTMENT OF ARCHITECTURE AND URBAN PLANNING

Одговорни пројектант за архитектуру:
/Responsible designer for architecture:
Б.Лазовић, дипл.инж.арх.
лиценца број: 300 1205 03
/ license No.: 300 1205 03

Инвеститор пројекта / Investor:
" ИНФРАСТРУКТУРА ЖЕЛЕЗНИЦЕ СРБИЈЕ " А.Д.
" INFRASTRUCTURE RAILWAYS OF SERBIA " JSC
Немањина 6/IV, Београд / Nemanjina Street 6/IV, Belgrade

Наручилац пројекта / Employer: Joint Venture of
China Railway International Corporation Ltd. (CRIC)
No.10 Fuxing Road Haidian District,Beijing
P.R.China, 100844
China Communication Construction Company Ltd. (CCCC)
No.85 Dashengmenwai Street,Xicheng District,Beijing
P.R.China, 100088

Сарадници: / Associates:
Данијела Русић Николић, арх.тех.
Снежана Диковић, арх.тех.

Објекат: /Structure:
ПРУГА БЕОГРАД - СУБОТИЦА - ДРЖАВНА ГРАНИЦА (КЕЛЕБИЈА)
ДЕОНИЦА ПРУГЕ НОВИ САД - СУБОТИЦА - ДРЖАВНА ГРАНИЦА (КЕЛЕБИЈА)
BELGRADE - SUBOTICA - STATE BORDER (KELEBIA) RAILWAY LINE
SECTION - NOVI SAD - SUBOTICA - STATE BORDER (KELEBIA)

Део пројекта / Part of Design:
ПРОЈЕКАТ АРХИТЕКТУРЕ РЕКОНСТРУКЦИЈЕ, ДОГРАДЊЕ И АДАПТАЦИЈЕ СТАНИЧНЕ ЗГРАДЕ У ЖЕЛЕЗНИЧКОЈ СТАНИЦИ НОВИ САД
Architectural design of reconstruction, upgrade and adaptation of the station building, in Novi Sad railway station

Унутрашња контрола: / Internal control:
Светлана Карановић, дипл.инж.арх.

Цртеж: / Drawing:
КРИЛО Д -ПРЕСЕК 2-2 -постојеће
WING Д -SECTION 2-2 -EXISTING

Размера: / Scale: 1:100

Главни пројектант: / Chief designer:
др Лиљана Милић Марковић, дипл. грађ, инж.

Руководилац организационе јединице:
Manager of organization unit:
Светлана Карановић, дипл.инж.арх.

Врста тех. док.: / Type of tech. docum.: **ПЗИ** / DFC
датум /date: **01.2022.**
Цртеж бр./Drawing No.: 2020-250-APX-1/1.1-Ц37

ЈУЖНА ФАСАДА (НИВО УЛИЦЕ) / SOUTH VIEW (STREET LEVEL)
КРИЛО "Д"   WING "Д"

±0.00=78.85

Број/Number	Датум / Date	Опис / Description
03		
02		
01		

Ревизиони блок: / Revision block:

САОБРАЋАЈНИ ИНСТИТУТ ЦИП, д.о.о.
INSTITUTE OF TRANSPORTATION CIP ltd
Немањина 6; 11000 Београд; Србија
Тел: 011/3618-134; Факс: 011/3618-324; web site: www.sicip.co.rs

Организациона јединица: ЗАВОД ЗА АРХИТЕКТУРУ И УРБАНИЗАМ
/Organization unit: DEPARTMENT OF ARCHITECTURE AND URBAN PLANNING

Одговорни пројектант за архитектуру:
/Responsible designer for architecture:
Б.Лазовић, дипл.инж.арх.
лиценца број: 300 1205 03
/ license No.: 300 1205 03

Сарадници: / Associates:
Данијела Русић Николић, арх.тех.
Снежана Диковић, арх.тех.

Инвеститор пројекта: / Investor:
" ИНФРАСТРУКТУРА ЖЕЛЕЗНИЦЕ СРБИЈЕ " А.Д.
/ " INFRASTRUCTURE RAILWAYS OF SERBIA " JSC
Немањина 6/IV, Београд / Nemanjina Street 6/IV, Belgrade

Наручилац пројекта: / Employer: Joint Venture of
China Railway International Corporation Ltd. (CRIC)
No.10 Fuxing Road,Haidian District,Beijing
P.R China, 100844
China Communication Construction Company Ltd. (CCCC)
No.85 Deshengmenwai Street,Xicheng District,Beijing
P.R China, 100088

Објекат: /Structure:
ПРУГА БЕОГРАД - СУБОТИЦА - ДРЖАВНА ГРАНИЦА (КЕЛЕБИЈА)
ДЕОНИЦА ПРУГЕ НОВИ САД - СУБОТИЦА - ДРЖАВНА ГРАНИЦА (КЕЛЕБИЈА)
BELGRADE - SUBOTICA - STATE BORDER (KELEBIA) RAILWAY LINE
SECTION : NOVI SAD - SUBOTICA - STATE BORDER (KELEBIA)

Део пројекта: / Part of Design:
ПРОЈЕКАТ АРХИТЕКТУРЕ РЕКОНСТРУКЦИЈЕ, ДОГРАДЊЕ И АДАПТАЦИЈЕ СТАНИЧНЕ ЗГРАДЕ У ЖЕЛЕЗНИЧКОЈ СТАНИЦИ НОВИ САД
Architectural design of reconstruction, upgrade and adaptation of the station building, in Novi Sad railway station

Унутрашња контрола: / Internal control:
Светлана Карановић, дипл.инж.арх.

Главни пројектант: / Chief designer:
др Љиљана Милић Марковић, дипл. грађ. инж.

Руководилац организационе јединице:
Manager of organization unit:
Светлана Карановић, дипл.инж.арх.

Цртеж: / Drawing:
КРИЛО Д - ЈУЖНА ФАСАДА -постојеће
WING Д - SOUTH VIEW -EXISTING

Размера: Scale: 1:100

Врста тех. док.: Type of tech. docum.:	датум:/date:	Цртеж бр./Drawing No.:
ПЗИ / DFC	**01.2022.**	2020-250-АРХ-1/1.1-Ц38

СЕВЕРНА ФАСАДА (НИВО ПЕРОНА) / NORTH VIEW (PLATFORM LEVEL)

КРИЛО "Д" WING "Д"

±0.00=78.85

Број/Number	Датум / Date	Опис / Description
03		
02		
01		

Ревизиони блок: / Revision block:

САОБРАЋАЈНИ ИНСТИТУТ ЦИП, д.о.о.
INSTITUTE OF TRANSPORTATION CIP ltd
Немањина 6; 11000 Београд; Србија
Тел: 011/3618-134; Факс: 011/3618-324; web site: www.sicip.co.rs

Организациона јединица:
ЗАВОД ЗА АРХИТЕКТУРУ И УРБАНИЗАМ
Organization unit:
DEPARTMENT OF ARCHITECTURE AND URBAN PLANNING

Одговорни пројектант за архитектуру:
/Responsible designer for architecture:
Б.Лазовић, дипл.инж.арх.
лиценца бр.: 300 1205 03
/ license No.: 300 1205 03

Инвеститор пројекта: / Investor:
" ИНФРАСТРУКТУРА ЖЕЛЕЗНИЦЕ СРБИЈЕ " А.Д.
" INFRASTRUCTURE RAILWAYS OF SERBIA " JSC
Немањина 6; 11000 Београд; Србија

Извођач пројекта: / Employer: - joint venture of:
China Railway International Corporation Ltd. (CRIC)
China Railway Fourth Group Co. Ltd.
P.R.China; Beijing

China Communication Construction Company Ltd. (CCCC)
No.85 Dashengguanwai Street Xicheng District,Beijing
P.R.China, 100088

Сарадници: / Associates:
Данијела Русић Николић, арх.тех.
Снежана Диковић, арх.тех.

Објекат: /Structure:
ПРУГА БЕОГРАД - СУБОТИЦА - ДРЖАВНА ГРАНИЦА (ЖЕЛЕЗНАЦ)
ДЕОНИЦА ПРУГЕ НОВИ САД - СУБОТИЦА - ДРЖАВНА ГРАНИЦА (ЖЕЛЕЗНАЦ)
BELGRADE - SUBOTICA - STATE BORDER (KELEBIA) RAILWAY LINE
SECTION : NOVI SAD - SUBOTICA - STATE BORDER (KELEBIA)

Део пројекта: / Part of Design:
ПРОЈЕКАТ АРХИТЕКТУРЕ РЕКОНСТРУКЦИЈЕ, ДОГРАДЊЕ И АДАПТАЦИЈЕ СТАНИЧНЕ ЗГРАДЕ У ЖЕЛЕЗНИЧКОЈ СТАНИЦИ НОВИ САД
Architectural design of reconstruction, upgrade and adaptation of the station building, in Novi Sad railway station

Унутрашња контрола: / Internal control:
Светлана Карановић, дипл.инж.арх.

Главни пројектант: / Chief designer:
др Љиљана Мелић Марковић, дипл. грађ. инж.

Руководилац организационе јединице:
Manager of organization unit:
Светлана Карановић, дипл.инж.арх.

Цртеж: / Drawing:
КРИЛО Д - СЕВЕРНА ФАСАДА -постојеће
WING Д - NORTH VIEW -EXISTING

Размера: Scale: **1:100**

Врста тех. док. / Type of tech. docum.: **ПЗИ** / DFC

Датум: /date: **01.2022.**

Цртеж бр. /Drawing No.: 2020-250-АРХ-1/1.1.ЦЗ

ИСТОЧНА ФАСАДА / EAST VIEW
КРИЛО "Д" WING "Д"

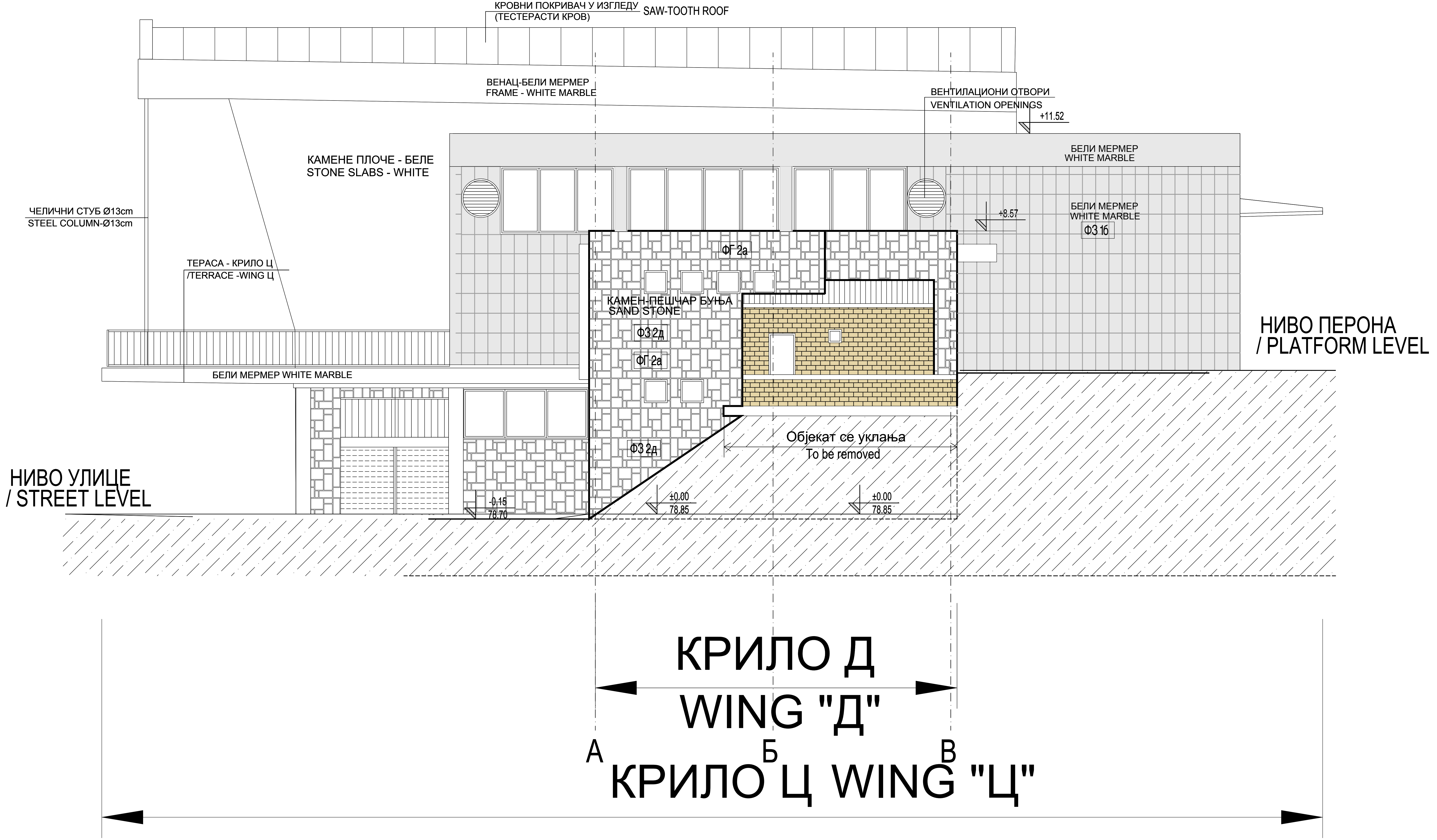

±0.00=78.85		
03		
02		
01		
Број/Number	Датум / Date	Опис / Description

Ревизиони блок: / Revision block:

САОБРАЋАЈНИ ИНСТИТУТ ЦИП, д.о.о.
INSTITUTE OF TRANSPORTATION CIP ltd
Немањина 6; 11000 Београд; Србија
Тел: 011/3618-134; Факс: 011/3618-324; web site: www.sicip.co.rs

Организациона јединица: ЗАВОД ЗА АРХИТЕКТУРУ И УРБАНИЗАМ /Organization unit: DEPARTMENT OF ARCHITECTURE AND URBAN PLANNING

Одговорни пројектант за архитектуру: /Responsible designer for architecture:
Б.Лазовић, дипл.инж.арх.
лиценца број: 300 1205 03
/ license No.: 300 1205 03

Сарадници: / Associates:
Данијела Русић Николић, арх.тех.
Снежана Диковић, арх.тех.

Унутрашња контрола: / Internal control:
Светлана Карановић, дипл.инж.арх.

Главни пројектант: / Chief designer:
др Љиљана Милић Марковић, дипл. грађ. инж.

Руководилац организационе јединице: Manager of organization unit:
Светлана Карановић, дипл.инж.арх.

Инвеститор пројекта: / Investor:
" ИНФРАСТРУКТУРА ЖЕЛЕЗНИЦЕ СРБИЈЕ " А.Д.
/ " INFRASTRUCTURE RAILWAYS OF SERBIA " JSC
Немањина 6/IV, Београд / Nemanjina Street 6/IV, Belgrade

Наручилац пројекта: / Employer: Joint Venture of
China Railway International Corporation Ltd. (CRIC) No.10 Fuxing Road,Haidian District,Beijing P.R China, 100844
China Communication Construction Company Ltd. (CCCC) No.85 Deshengmenwai Street,Xicheng District,Beijing P.R China, 100088

Објекат: /Structure:
ПРУГА БЕОГРАД - СУБОТИЦА - ДРЖАВНА ГРАНИЦА (КЕЛЕБИЈА)
ДЕОНИЦА ПРУГЕ НОВИ САД - СУБОТИЦА - ДРЖАВНА ГРАНИЦА (КЕЛЕБИЈА)
BELGRADE - SUBOTICA - STATE BORDER (KELEBIA) RAILWAY LINE
SECTION : NOVI SAD - SUBOTICA - STATE BORDER (KELEBIA)

Део пројекта: / Part of Design:
ПРОЈЕКАТ АРХИТЕКТУРЕ РЕКОНСТРУКЦИЈЕ, ДОГРАДЊЕ И АДАПТАЦИЈЕ СТАНИЧНЕ ЗГРАДЕ У ЖЕЛЕЗНИЧКОЈ СТАНИЦИ НОВИ САД
Architectural design of reconstruction, upgrade and adaptation of the station building, in Novi Sad railway station

Цртеж: / Drawing:
КРИЛО Д - ИСТОЧНА ФАСАДА -постојеће
WING Д - EAST VIEW - EXISTING

Размера: Scale: 1:100

Врста тех. док.: Type of tech. docum.:	датум:/date:	Цртеж бр./Drawing No.:
ПЗИ / DFC	**01.2022.**	2020-250-АРХ-1/1.1-Ц40

новопројектовано стање

NEWLY DESIGNED CONDITION

ЛЕГЕНДА ШРАФУРА / LEGEND

Површина	Опис	/ Description
1286,87 m2	новопројектоване вибро-пресоване бетонске плоче	/ concrete slabs
30,59 m2	нови бетон	/ new concrete
940,27 m2	нови асфалт	/ new asphalt
252,78 m2	постојећи бели мермер	/ existing white marble
546,11 m2	постојеће камене плоче од пешчара	/ existing sandstone slabs
975,50 m2	зелене површине	/ lawn

канта за смеће: 14 ком. / dust bin

Број паркинг места : 31 / number of parking spaces

жичана ограда / wire fence

граница железничког земљишта / граница интервенције / railway property / border of intervention

двострано оријентисана клупа: 9 ком. / double bench

сталак за бицикле: 15 ком. / bicycle rack

стубићи: 100 ком. / sidewalk pillars

кружна клупа око стабла: 3 ком. / round bench

тактилне површине за слепе / tactile stripes for blind people

обухват партерног уређења / the realm of landscape design

метални поклопац шахта Ø600: 29 ком.

И З Ј С

НАПОМЕНА:
Спољна расвета није била предмет пројекта јер је иста у надлежности Града Новог Сада.
/NOTE:
External lighting was not the subject of the project because the same is under the jurisdiction of the City of Novi Sad.

НАПОМЕНА:
Одводњавање предметног партера извршено је пројектовањем нагиба поплочања од зграде ка постојећој уличној канализацији трга (детаљније приказано у пресецима).
/NOTE:
Drainage of the parterre in question was carried out by design slope of paving from the building to the existing street sewerage of the square (shown in more detail in sections).

Број/Number	Датум / Date	Опис / Description
03		
02		
01		

Ревизиони блок: / Revision block:

САОБРАЋАЈНИ ИНСТИТУТ ЦИП, д.о.о.
INSTITUTE OF TRANSPORTATION CIP ltd
Немањина 6; 11000 Београд; Србија
Тел: 011/3618-134; Факс: 011/3618-324; web site: www.sicip.co.rs

Организациона јединица: ЗАВОД ЗА АРХИТЕКТУРУ И УРБАНИЗАМ /Organization unit: DEPARTMENT OF ARCHITECTURE AND URBAN PLANNING

Одговорни пројектант за архитектуру: /Responsible designer for architecture:
Др Урош Весић, дипл.инж.арх.
лиценца број: 300 G008 08 / license No.: 300 G008 08

Сарадници: / Associates:
Др Урош Весић, дипл.инж.арх.

Инвеститор пројекта: / Investor: " ИНФРАСТРУКТУРА ЖЕЛЕЗНИЦЕ СРБИЈЕ " А.Д. / " INFRASTRUCTURE RAILWAYS OF SERBIA " JSC Немањина 6/IV, Београд / Nemanjina Street 6/IV, Belgrade

Наручилац пројекта: / Employer: Joint Venture of China Railway International Corporation Ltd. (CRIC) No.10 Fuxing Road,Haidian District,Beijing P.R China, 100844; China Communication Construction Company Ltd. (CCCC) No.85 Deshengmenwai Street,Xicheng District,Beijing P.R China, 100088

Објекат: /Structure: ПРУГА БЕОГРАД - СУБОТИЦА - ДРЖАВНА ГРАНИЦА (КЕЛЕБИЈА) ДЕОНИЦА ПРУГЕ НОВИ САД - СУБОТИЦА - ДРЖАВНА ГРАНИЦА (КЕЛЕБИЈА)
BELGRADE - SUBOTICA - STATE BORDER (KELEBIA) RAILWAY LINE SECTION : NOVI SAD - SUBOTICA - STATE BORDER (KELEBIA)

Део пројекта: / Part of Design: ПРОЈЕКАТ АРХИТЕКТУРЕ РЕКОНСТРУКЦИЈЕ, ДОГРАДЊЕ И АДАПТАЦИЈЕ СТАНИЧНЕ ЗГРАДЕ У ЖЕЛЕЗНИЧКОЈ СТАНИЦИ НОВИ САД
Architectural design of reconstruction, upgrade and adaptation of the station building, in Novi Sad railway station

Унутрашња контрола: / Internal control: Светлана Карановић, дипл.инж.арх.

Главни пројектант: / Chief designer: др Љиљана Милић Марковић, дипл. грађ. инж.

Руководилац организационе јединице: Manager of organization unit: Светлана Карановић, дипл.инж.арх.

Цртеж: / Drawing: СИТУАЦИЈА - ПРИЗЕМЉЕ- НИВО УЛИЦЕ- НОВОПРОЈЕКТОВАНО СТАЊЕ / LAYOUT - STREET LEVEL- NEWLY DESIGNED

Размера: Scale: 1:250

Врста тех. док.: Type of tech. docum.: ПЗИ / DFC | датум:/date: 01.2022. | Цртеж бр./Drawing No.: 2020-250-АРХ-1/1.1-Ц41

НОВОПРОЈЕКТОВАНО СТАЊЕ - ПОВРШИНЕ ЗА ЦЕО ОБЈЕКАТ / NEWLY DESIGNED - TOTAL AREA

ПОВРШИНА - НЕТО / NET AREA	Површина / Area P(m^2) (m2)
Укупна нето површина АНЕКСА / Total net area - ANNEX	117.95
Укупна нето површина КРИЛА А / Total net area - WING A	3404.48
Укупна нето површина КРИЛА Б / Total net area - WING Б	2487.50
Укупна нето површина КРИЛА Ц / Total net area - WING Ц	1057.39
Укупна нето површина КРИЛА Д / Total net area - WING Д	1731.15
Укупна нето површина ОБЈЕКТА / TOTAL NET AREA	8798.47

ПОВРШИНА - БРУТО / GROSS AREA	Површина / Area P(m^2) (m2)
Укупна бруто површина АНЕКСА / Total gross area - ANNEX	141.64
Укупна бруто површина КРИЛА А / Total gross area - WING A	4438.28
Укупна бруто површина КРИЛА Б / Total gross area - WING Б	3268.10
Укупна бруто површина КРИЛА Ц / Total gross area - WING Ц	1201.82
Укупна бруто површина КРИЛА Д / Total gross area - WING Д	2014.41
Укупна бруто површина ОБЈЕКТА / TOTAL GROSS AREA	11064.25

БРГП заузетости	4950.25m2

ТЕРМИЧКЕ ПОЗИЦИЈЕ

ФАСАДНИ ЗИДОВИ

УКЗЛ (лифт- А)
-аб зид 20cm
-бентонитна хидроизолација
-бетонски блок 14cm
-насута земља
ново

УКЗЛ1
-дисперзивна боја
-аб зид 20cm
-бентонитна хидроизолација
-пуна опека 12cm
-насута земља
ново

УКЗ2* (Aneks)
-боја
-малтер за изравнавање
-термомалтер
-watstop
-безцементни малтер(rinzaffo)
ново 4cm
- АБ зид 45.0цм
- ХИ
-заштита ХИ
пост.

Ф3 (анекс)
-термомалтер.................4.0цм
-пуна опека 30.0цм
-пешчар-буња (20цм) у цем.малтеру (4цм)............. 24.0цм

Ф31
-малтер 2.0цм
-пуна опека 12.0цм
-стиропор....2.0цм
-пуна опека 12.0цм
-камене мермерне плоче (3цм) у цем.малтеру (2цм).....5.0цм

Ф31*
-мермерне плоче 3.0цм
-малтер 2.0цм
-пуна опека 12.0цм
-стиропор....2.0цм
-пуна опека 12.0цм
-камене мермерне плоче (3цм) у цем.малтеру (2цм).....5.0цм

Ф31а
-малтер 2.0цм
-пуна опека 12.0цм
-стиропор....2.0цм
-пуна опека 12.0цм
-пешчар-буња (10цм) у цем.малтеру (2цм).....12.0цм

Ф31б
-малтер 2.0цм
-пуна опека 38.0цм
-камене(мермер) плоче (3цм) у цем.малтеру (2цм).....5.0цм

Ф31б*
-камене плоче....3.0цм
-малтер....2.0цм
-пуна опека 38.0цм
-камене(мермерне) плоче (3цм) у цем.малтеру (2цм).....5.0цм

Ф31д (крило Д) парапет и зид
-малтер 2.0цм
-пуна опека 12.0цм
-таролит....5.0цм
-пуна опека 12.0цм
-вештачки камен....5.0 цм ново

Ф31ц (крило А-атријум)
-малтер 2.0цм
- опека 12.0цм
-стиропор....2.0цм
- опека 12.0цм
-вештачки камен....5.0цм ново

Ф32д (крило Д) забатни зид
-малтер 2.0цм
-пуна опека 38.0цм
-пешчар-буња (10цм) у цем.малтеру (2цм).....12.0цм

Ф3 3д (крило Д) дилатација
-термомалтер....4.0цм ново
-опека 38.0цм
-ваздух....3.0цм
-опека....38.0цм
-термомалтер....4.0цм ново

Ф3 4д (крило Д)
-малтер 2.0цм
- опека 12.0цм
-камена вуна.... 6.0цм
- опека 12.0цм
-вештачки камен....5.0цм
ново

ФГ1
-малтер 2.0цм
-арм.бетон ....26.0(38)цм
-мермерне плоче (2.5-3цм) у цем.малтеру (2цм)....5.0цм

ФГ2 (крило А-атријум) греда(венац)
-малтер 2.0цм
-арм.бетон 26.0цм
-вештачки камен....5.0цм ново

ФГ2а
-малтер 2.0цм
-арм.бетон ....26.0(38)цм
-пешчар-буња (10цм) у цем.малтеру (2цм)....12.0цм

ФС1 (крило А-трем) стуб
-мермер 3.0цм
-цем.малтер 2.0цм
-арм.бетон....38.0цм
-цем.малтер....2.0цм
-мермерне плоче....3.0цм

ФС1* (крило А-трем) стуб
-малтер 2.0цм
-арм.бетон....38.0цм
-цем.малтер....2.0цм
-мермерне плоче....3.0цм

ФЗЛ А ЛИФТ-застакљена фасадна облога-ВЕТРЕНИ ЗИД
-стакло....0.6 cm
-ваздушни простор....8.0 cm (носач зид завесе)
-камена вуна....8.0 cm
-армирани бетон....20.0 cm
ново

ФЗЛ* А ЛИФТ-фасадни зид са облогом од композитног ал.панела
-ал.композитни панел....0.4 cm
-ваздушни простор....8.0 cm
-камена вуна....8.0 cm
-армирани бетон....20.0 cm
ново

ПОДОВИ

ПТЛ1 (лифт- Б)
-аб плоча 30cm
-неармирани бетон 5см
-бентонитна хидроизолација
-неармирани бетон 15см
-шљунак 15см
ново

ПТЛ (лифт- А)
-аб плоча 40cm
-неармирани бетон 5см
-бентонитна хидроизолација
-неармирани бетон 10см
-шљунак 15см
ново

ПТ1
-камене плоче....3.0cm
-цем.малтер....2.0cm
-неармирани бетон....5.0cm
-хидроизолација....1.0cm
-бетон....10.0cm
-шљунак....10.0cm
пост.

ПТ2
-цем.кошуљица....3.0cm
-watstop
-репаратурни малтер....1.0-4.0cm
ново
-арм.бет.плоча....10.0-13.0cm
-хидроизолација....1.0cm
-неармирани бетон....10.0cm
-насуто тло
пост.

ПТ2*
-терацо....2.0cm
-арм.бет.плоча....13.0cm
-хидроизолација
-неармирани бетон
-насуто тло
пост.

ПТ3 (дупли под)
-дупли под 50.0cm
-кер.плочице на лепку....1.2cm
-хидроизолација....1.0cm
ново
-цем.кошуљица+бет.подлога.....10.0cm
-хидроизолација
-бетонска плоча....10.0cm
-шљунак 10.0cm
пост.

ПТ3* (дупли под)
-дупли под 30.0cm
-кер.плочице на лепку....1.2cm
-watstop
-цем.кошуљица.....4.0cm
-арм.бетонска плоча....15.0cm
-термоизолација(стиродур)....8.0цм
-хидроизолација
-неармирани бетон....10.0cm
-шљунак 10.0cm
ново

ПТ3а
-кер.плочице на лепку....1.2cm
-watstop
-цем.кошуљица....4.0cm
-арм.бетонска плоча....15.0cm
-термоизолација....8.0cm
-хидроизолација
-бетонска подлога....10.0cm
-шљунак 10.0cm
ново

ПТ4 (санитарни чвор,приземље)
-кер.противклизне пло.на лепку.....1.2cm
-полимер цем. ХИ....0.2cm
-рабиц цем.кош. у паду....5.8cm
-ПВЦ фолија
-ХПС стиродур....3.0cm
-хидроизолација
ново
-бетонска плоча....10.0cm
-шљунак 10.0cm
пост.

ПТ4* (НОВА АБ плоча)
-кер.противклизне пло.на лепку.....1.2cm
-полимер цем. ХИ....0.2cm
-рабиц цем.кош. у паду....4-5cm
-ПВЦ фолија
-ХПС стиродур....3.0cm
-АБ плоча 12.0cm
-цем.малтер....3.0cm
-хидроизолација....1.0cm
-бобичаста фолија
-неармирани бетон....10.0cm
-шљунак 10.0cm
ново

ПТ4а
-антистатик под....0.3cm
-равнајући слој....1.2cm
-рабиц.цем кошуљица....3.5cm
-HPS стиродур....5.0cm
-хидроизолација
ново
-бетонска плоча....10.0cm
-шљунак....10.0cm
пост.

ПТ4б (гардероба,приземље)
-кер.противклизне пло.на лепку.....1.2cm
-полимер цем. ХИ....0.2cm
-рабиц цем.кошуљица....5.8cm
-ПВЦ фолија
-ХПС стиродур....3.0cm
-хидроизолација
ново
-бетонска плоча....10.0cm
-шљунак 10.0cm
пост.

ПТ5
-винил под на лепку....0.3cm
-равнајући слој....1.2cm
-рабиц.цем кошуљица....3.5cm
-HPS стиродур....5.0cm
-хидроизолација
ново
-бетонска плоча....10.0cm
-шљунак....10.0cm
пост.

ПТ6 (степениште,ходник-приземље)
-индустријски под-Marmorino unico.....2mm са свим слојевима — ново
-ливени терацо....2.0cm
-бетонска подлога
-хидроизолација
-бетонска плоча....10.0cm
-шљунак....10.0cm
пост.

ПТ6*
-индустријски под....2mm са свим слојевима — ново
-бетонске плоче
-бетонска подлога
-хидроизолација
-бетонска плоча....10.0cm
-шљунак....10.0cm
пост.

ПТ7 (ЕЕ инсталације, нова АБ плоча)
-индустријски под....0.5cm
-рабиц цем.кошуљица....4.5cm
-АБ плоча 20.0cm
-цем.малтер....3.0cm
-хидроизолација....1.0cm
-бобичаста фолија
-неармирани бетон....10.0cm
-шљунак 10.0cm
ново

ПТ7а (нова АБ плоча)
-индустријски под....0.5cm
-рабиц цем.кошуљица....3.5cm
-АБ плоча 15.0cm
-цем.малтер....3.0cm
-хидроизолација....1.0cm
-бобичаста фолија
-неармирани бетон....10.0cm
ново

ПТ8
-керамика на лепку....1.2cm
-watstop
-репаратурни малтер
ново
-АБ плоча 10.0cm
-хидроизолација....1.0cm
-неармирани бетон....10.0cm
-насуто тло
пост.

МЕЂУСПРАТНЕ ТАВАНИЦЕ

МК1
-винил под на лепку....0.2cm
-равнајући слој....2.2cm
-CH веза
ново
-бет.подлога....3.5cm
-минерална вуна....2.0cm
-бетонска таваница 20.0-30.0cm
пост.
-сп.плафон-гипс карт.плоче.... cm — ново

МК1* (под-отправник)
-каучук....0.2cm
-равнајући слој....2.2cm
-CH веза
ново
-бет.подлога....3.5cm
-минерална вуна....2.0cm
-бетонска таваница 30.0cm
пост.
-сп.плафон- гипс карт.пл.ватроотпорне....cm — ново

МК1А (еркер на перону-крило А)
-винил под на лепку....0.3cm
-равнајући слој....2.2cm
-CH веза
ново
-бет.подлога....3.5cm
-минерална вуна....2.0cm
-бетонска таваница 20.0-30.0cm
пост.
-термоизолација....12.0cm
-ваздушни простор
- спуштени плафон на подконструкцији аквапанел- Sky lite....1.0cm
ново

МК2
-паркет у битумену....2.5cm
-бетонска подлога....3.5cm
-минерална вуна....2.0cm
-бет.таваница(ситноребраста).....20.0-30.0cm
пост.
-сп.плафон- гипс карт.пл.ватроотпорне....cm — ново

МК2ц
-паркет у битумену....2.5cm
-бетонска подлога....3.5cm
-минерална вуна....2.0cm
-бет.таваница(ситноребраста).....30.0cm
пост.
-сп.плафон-малтер ....cm — ново

МК2ц*
-паркет у битумену....2.5cm
-бетонска подлога....3.5cm
-минерална вуна....2.0cm
-бет.таваница(ситноребраста).....30.0cm
пост.
-сп.плафон- гипс плоче ватроотпорне EI90.....3x15mm — ново

МК2А (еркер-крило А, сала извођачи)
-паркет у битумену....2.5cm
-бетонска подлога....3.5cm
-минерална вуна....2.0cm
-бет.таваница(ситноребраста).....30.0cm
пост.
-термоизолација....12.0cm
-ваздушни простор....
-сп.плафон-aquapanel
ново

МК2Б (дупли под)
-дупли под....50.0cm
-олмо маса....2mm
ново
-бетонска подлога....3.5cm
-минерална вуна....2.0cm
-бет.таваница(ситноребраста).....30.0cm
пост.
- сп.плафон F60 гипс плоче....2x15мм — ново

МК2Е
-каучук....2mm
-олмо маса 2mm
-равнајући слој......10mm
ново
-бетонска подлога....3.5cm
-минерална вуна....2.0cm
-бет.таваница"кат"(ситноребраста).....30.0cm
-плафон 5.0cm
пост.

МК2Д (дупли под)
-дупли под....42.0cm
-олмо маса....2mm
ново
-бетонска подлога....3.5cm
-минерална вуна....2.0cm
-бет.таваница"кат"(ситноребраста).....30.0cm
-сп.плафон рабиц.......5.0cm
пост.

МК2Д* (дупли под)
-дупли под....20.0cm
-ојачање таванице....22.0cm
-олмо маса....2mm
ново
-бетонска подлога....3.5cm
-минерална вуна....2.0cm
-бет.таваница"кат"(ситноребраста).....30.0cm
-сп.плафон рабиц.......5.0cm
пост.

МК3 (ходник + степениште)
-индустријски под-marmorino unico......cm — ново
-ливени терацо
-бетонска подлога....4.0cm
-минерална вуна....2.0cm
-бет.таваница (ситноребраста).....30.0cm
пост.
-сп.плафон-гипс карт.пл.ватроотпорне....... — ново

МК4
-мермерне плоче....2.5cm
-цем.малтер....3.5cm
-минерална вуна....2.0cm
-бет.таваница(ситноребраста).....30.0cm
пост.
-сп.плафон-гипс карт.пл. — ново

МК4*
-мермерне плоче....2.5cm
-цем.малтер....3.5cm
-минерална вуна....2.0cm
-бет.таваница(ситноребраста).....30.0cm
пост.
-сп.плафон-гипс карт.пл.ватроотпорне... — ново

МК4А (еркер-крило А, ходник)
-мермерне плоче....2.5cm
-цем.малтер....3.5cm
-минерална вуна....2.0cm
-бет.таваница(ситноребраста).....30.0cm
пост.
-термоизолација....12.0cm
-ваздушни простор....52.0 cm
-спуштен плафон-aquapanel Sky lite..1.0cm
ново

МК5 (санитарни чвор-спрат)
-противклизне кер.плочице на лепку....1.2cm
-полимер цем.ХИ....0.2cm
-рабиц цем.кош. у паду....4.6cm
-ПВЦ фолија
-екструдирани полистирен....2.0cm
ново
-ситноребраста таваница ....25.0cm пост.
- спуштени плафон - гипс плоче (влагоотпорне) ....1.25cm — ново

МК5А (еркер)
-противклизне кер.плочице на лепку....1.2cm
-полимер цем.ХИ....0.2cm
-рабиц цем.кош. у паду....4.6cm
-ПВЦ фолија
-екструдирани полистирен....2.0cm
ново
-ситноребраста таваница ....25.0cm пост.
-термоизолација....12.0cm
-ваздушни простор
- спуштени плафон на подконструкцији аквапанел- Sky lite....1.0cm
ново

МК5*
-кер.плочице на лепку....1.2cm
-хидроизолација
-равнајући слој....1.3cm
ново
-бет.подлога....3.5cm
-минерална вуна....2.0cm
-ситноребраста таваница 25.0cm
пост.
-сп.плафон-гипс карт.плоче.... cm — ново

МК6
-боја за бетон
-равнајући слој
ново
-цем.кошуљица....3.0cm
-бет.подлога....3.0cm
-минерална вуна....2.0cm
-бет.таваница(ситноребраста).....30.0cm
пост.
-сп.плафон-гипс карт.пл.ватроотпорне..... — ново

МК7А (ЕЕ инсталације)
-епоксид....0.5cm
-равнајући слој....2.0cm
-CH веза
ново
-бет.подлога....3.5cm
-минерална вуна 2.0cm
-бет.таваница(ситноребраста).....30.0cm
пост.
-сп.плафон-гипс карт.пл.ватроотпорне... — ново

МК8А
-антистатик под на лепку....0.5cm
-равнајући слој....2.5cm
-CH веза
ново
-бет.подлога....3.5cm
-минерална вуна 2.0cm
-бет.таваница(ситноребраста).....30.0cm
пост.
-сп.плафон-гипс карт.пл.ватроотпорне... — ново

МК8А*
-антистатик под на лепку....0.5cm — ново
-мермерне плоче....2.5cm
-цем.малтер....3.5cm
-минерална вуна....2.0cm
-бет.таваница(ситноребраста).....30.0cm
пост.
-сп.плафон-гипс карт.пл.ватроотпорне... — ново

МК7 (крило Ц) ресторан
-мермерне плоче....2.5cm
-цем.малтер....3.5cm
-слој за изравнавање....2.0cm
-бет.таваница(ситноребраста).....30.0cm
-сп.плафон - рабиц....5.0cm
пост.

МК8 (крило Д)
-винил под на лепку....1.0cm
-равнајући слој....2.5cm
-CH веза
ново
-бет.подлога....4.5-5.0cm
-ситноребраста таваница 25.0cm
- малтер 2.0cm
пост.
- термоизолација 8.0cm
- спуштени плафон на подконструкцији аквапанел- Sky lite....1.0cm
ново

МК8΄ (санитарни чвор)
-кер.плочице на лепку....1.0cm
-полимер цем.ХИ....
-равнајући слој....2.5cm
-CH веза
ново
-бет.подлога....4.5-5.0cm
-ситноребраста таваница 25.0cm
- малтер 2.0cm
пост.
- термоизолација 8.0cm
- спуштени плафон на подконструкцији аквапанел- Sky lite.... 1.0cm
ново

МК8б (ходник-крило Д)
-кер.плочице на лепку....1.0cm
-равнајући слој....2.5cm
-CH веза
ново
-бет.подлога....4.5-5.0cm
-ситноребраста таваница 25.0cm
- малтер 2.0cm
пост.
- термоизолација 8.0cm
- спуштени плафон на подконструкцији аквапанел- Sky lite.... 1.0cm
ново

МК8*
-антистатик под....0.3cm
-равнајући слој....2.5cm
-CH веза
ново
-бет.подлога....4.5-5.0cm
-ситноребраста таваница 25.0cm
- малтер 2.0cm
пост.
- термоизолација 8.0cm
- спуштени плафон на подконструкцији аквапанел- Sky lite.... 1.0cm
ново

МК г
ГАЛЕРИЈА - НОВА (крило Б) ПОД ПАСАРЕЛЕ
-гранитна керамика на лепку 0,8+0,5cm
-естрих д=6cm
-звучна изолација д=2cm,термосајлант
-бетонска плоча д=12cm
-ребрасти челични лим
-челични профил HOP 120x60x4
-челични профил 2U240
-челични профил 2U260
-плафон-плоче 600/1200, д=4цм (модуларни апсорберски плафон типа Ecophone matrix)
ново

КРОВОВИ - ново

РТ (крило Ц- раван кров-тераса)
-гранитне камене плоче........3цм
-цементни лепак 0.5
-нивелациони слој....1.5-4цм
-хидроизолација-течна мембрана на бази полиуреe (Sikalastic 835)
ново
-бетонска плоча у паду — постојеће
- Керамичке плочице на цементном лепку 2.5x2.5...... 2.0цм — ново

РКа* (анекс)
- вибропресоване бетонске пл... ..6.0цм
- цем.малтер ....4.0цм — обрађено у пројекту 9/5.1
- ХИ(полиуреа) Sikalastic 385
-прајмер Sikafloor 151
-цем.кош.арм.мрежом....д=4.0cm
(анекс А) ново
- АБ таваница .... 20.0цм — постојеће
- камена вуна 17.0cm
- парна брана
- сп.плафон F60 гипс плоче....2x15мм — ново

ШП -преграда за шахтове EI 60...10.5cm
-противпожарна DF плоча..........2x1.5цм
-CW профил 7.5цм
између профила изолација класе негоривости А 7.0цм

КРОВОВИ - ново

РКа (анекс)
- вибропресоване бетонске пл... ..6.0цм
- песак 4.0цм
- геотекстил 300gr
-ХИ(полиуреа) Sikalastic 385
-прајмер Sikafloor 151
-цем.кош.арм.мрежом....д=4.0cm
- полистирол бетон у паду........3.0-12.0цм
(анекс А) ново
- АБ таваница .... 20.0цм — постојеће
- камена вуна....17.0cm
- парна брана
- сп.плафон F60 гипс плоче....2x15мм — ново

К А (крило А) **К Б*** (крило Б)
-ФПО мембрана Sarnafil TS77-20......2mm
-геотекстил фолија 300gr/m2
-слој за пад-двофракцијски бетон......6-12cm
-ПЕ фолија
-стиропор EPS A150....(12+5) 17cm
-бит.хидроизолација са паротпаривачима
(крило А) ново
-таролит....5.0цм
-изолит....1.8цм
-конструкција....30.0цм
-гипс плоче ....
(крило А) постојеће

РКЛ А (лифт- крило А)
-ФПО мембрана Sarnafil TS77-20......2mm
-слој за пад-неармирани бетон......6-10cm
-камена вуна....8cm
-парна брана
-арм.бет. плоча....20cm
ново

К Б (крило Б) тестерасти кров
-ФПО мембрана Sarnafil TS77-20......2mm
-ТП камене вуне..............10.0cm (притисна чврстоћа 50kPa)
(крило Б) ново
-битуменска изолација у два слоја са завршним рефлекс премазом....1cm
-бетонска подлога армирана мрежом....д=5.0cm
-таролит....д=4.0cm
-битуменска хи.-парна брана
-арм.бетонска љуска
-ваздушни слој....д=3.0cm
-гредице 5/8 cm
-стаклена вуна....д=5.0cm
(крило Б) постојеће
-сп.плафон (метални).... (крило Б) ново

К Ц (крило Ц)
-ФПО мембрана Sarnafil TS77-20......2mm
-геотекстил фолија 300gr/m2
-слој за пад-двофракцијски бетон......6-12cm
-ПЕ фолија
-стиропор EPS A150....(12+5) 17cm
-бит.хидроизолација са паротпаривачима
(крило Ц) ново
-таролит....5.0цм
-изолит....1.8цм
-конструкција....30.0цм
-сп.плафон 5.0cm
(крило Ц) постојеће

К Д (крило Д)
-ФПО мембрана Sarnafil TS77-20......2mm
-тврдо пресоване плоче камене вуне, класе нег.А1, 50kPa притисна чврстоћа...10cm
-пароотпаривачи
(крило Д) ново
-хидроизолација (2 слоја битуменске хидроизолације)....1cm
-бетонска подлога у нагибу.......д=4.0cm са холкелом
-таролит....5.0цм
-изолит....1.8цм
-бетонска таваница "кат"..........д=25.0cm
-малтер.... д=2.0cм
(крило Д) постојеће

К Д* (крило Д)
-ФПО мембрана Sarnafil TS77-20......2mm
-тврдо пресоване плоче камене вуне, класе нег.А1, 50kPa притисна чврстоћа...10cm
-пароотпаривачи
(крило Д) ново
-хидроизолација (2 слоја битуменске хидроизолације)....1cm
-бетонска подлога у нагибу.......д=4.0cm са холкелом
-таролит....5.0цм
-изолит....1.8цм
-бетонска таваница "кат"..........д=25.0cm
-малтер.... д=2.0cм
(крило Д) постојеће
-сп.плафон на потконструкцији — ново

ЗИДОВИ

УК31
-пуна опека (заштита ХИ)........7.0цм
-хидроизолација
-АБ зид 40.0цм
-термомалтер....4.0цм ново

УЗА
- термомалтер ....4.0цм ново
- пуна опека ....30.0(45.0)цм
- термомалтер ....4.0цм ново

УЗН
- термомалтер 4.0цм
- АБ зид 25.0цм
- термомалтер 4.0цм
ново

УЗ1 F 120min
- малтер 1.0цм
- YTONG,преградни блок 12.0цм
- малтер 1.0цм

УЗ2
- малтер 2.0цм
- пуна опека 12.0цм
- малтер 2.0цм

УЗ2*
- малтер 2.0цм
- пуна опека 25.0цм
- малтер 2.0цм

УЗ2а
- кер.плочице на лепку....1.2цм
- малтер 2.0цм
- пуна опека 12.0цм
- малтер 2.0цм
- кер.плочице на лепку....1.2цм

УЗ2б
- кер.плочице на лепку....1.2цм
- малтер 2.0цм
- пуна опека 12.0цм
- малтер 2.0цм

УЗ3 F 30min
-гипс картонска плоча 2x1.25цм
-потконструкција....10.0цм
-гипс картонска плоча 2x1.25цм
15cm

УЗ п F 120min
-гипс картонска плоча 2x1.50цм
-потконструкција....10.0цм
-гипс картонска плоча 2x1.50цм
16cm

УЗ 4 (крило Б-Ц) дилатација
-камене плоче....2.5цм на цем.малтеру
-опека 38.0цм
-ваздух....3.0цм
-опека....38.0цм
-камене плоче....2.5цм на цем.малтеру

УК32*
- боја
-малтер за изравнавање
-термомалтер
-watstop
-безцементни малтер(rinzaffo)
ново 4cm
- АБ зид 40.0цм
- ХИ
- заштита ХИ
пост.

ЗК (крило Б - зид на крову)
-силикатна боја — ново
-репаратурни малтер 2cm
-зид 15cm — пост.
-хидроизолација
-ФПО мембрана — ново

THERMAL POSITIONS

LAYERS OF FACADE WALLS

УКЗЛ1
-dispersion paint
- rc wall....20.0cm
- waterproofing
- solid brick.......... 12cm
- ground-embankment
new

УКЗЛ (лифт- А)
- rc wall....20.0cm
- waterproofing
- concrete block.......... 14cm
- ground-embankment
new

УК32* (annex)
- paint
- leveling mortar
- thermomortar
- watstop
- mortar(rinzaffo)
new 4cm
- RC wall....45.0 cm
- waterproofing
- waterproofing protection
existing

Ф3 (annex)
- thermomortar....4.0cm
- solid brick....30.0 cm
- stone marble slabs (20cm) on cement mortar (4.0cm)...24.0cm

Ф31
- mortar....2.0cm
- solid brick....12.0 cm
- styrofoam.... 2.0 cm
- solid brick....12.0 cm
- stone marble slabs (3cm) on cement mortar (2.0cm)...5.0cm

Ф31*
-marble slabs....3.0cm
- mortar....2.0cm
- solid brick....12.0 cm
- styrofoam.... 2.0 cm
- solid brick....12.0 cm
- stone marble slabs (3cm) on cement mortar (2.0cm)...5.0cm

Ф31а
- mortar....2.0cm
- solid brick....38.0 cm
- sandstone (10cm) on cement mortar (2.0cm)...12.0cm

Ф31б
- mortar....2.0cm
- solid brick....38.0 cm
- stone marble slabs (3cm) on cement mortar (2.0cm)...5.0cm

Ф31б*
-stone slabs....3.0cm
- mortar....2.0cm
- solid brick....38.0 cm
- stone marble slabs (3cm) on cement mortar (2.0cm)...5.0cm

Ф31д (wing "Д") parapet and wall
- mortar....2.0cm
- solid brick....12.0 cm
-tarolite....5.0cm
- solid brick....12.0 cm
-artificial stone....5.0cm new

Ф31ц (wing "A") Atrium
- mortar....2.0cm
- brick....12.0 cm
- styrofoam....2.0 cm
- brick....12.0 cm
- artificial stone....5.0cm new

Ф32д (wing "Д") gable wall
- mortar....2.0cm
- solid brick....38.0 cm
- sandstone (10cm) on cement mortar (2.0cm)...12.0cm

Ф3 3д (wing "Д") dilatation
- thermomortar....4.0cm new
- brick....38.0 cm
- air....3.0cm
- brick....38.0cm
- thermomortar....4.0cm new

Ф3 4д (wing "Д")
- mortar....2.0cm
- brick....12.0 cm
- mineral wool....6.0cm
- brick....12.0cm
- artificial stone....5.0cm
new

ФГ1
- mortar....2.0cm
- RC concrete....26.0(38.0)cm
- stone marble slabs (2.5-3cm) on cement mortar (2.0cm)....5.0cm

ФГ2 (wing "A"- Atrium) beam-cornice
- mortar....2.0cm
- RC concrete....26.0cm
- artificial stone....5.0cm new

ФГ2а
- mortar....2.0cm
- RC concrete....26.0(38.0)cm
- sandstone (10cm) on cement mortar (2.0cm)...12.0cm

ФС1 (wing "A"- Porch) column
- marble....3.0cm
- cem.mortar....2.0cm
- RC concrete....38.0cm
- cem.mortar....2.0cm
- marble slabs....3.0cm

ФС1* (wing "A"- Porch) column
- mortar....2.0cm
- RC concrete....38.0cm
- cem.mortar....2.0cm
- marble slabs....3.0cm

ФЗЛ А LIFT(elevator)- glazed facade covering - WIND WALL
-glass....0.6cm
-air space(bearer)....8.0cm
-rock wool....8.0cm
-RC concrete....20.0cm
new

ФЗЛ* А LIFT(elevator) - facade wall with al.panel covering
-al.panel....0.4cm
-air space....8.0cm
-rock wool....8.0cm
-RC concrete....20.0cm
new

LAYERS OF FLOORS

ПТЛ1 (lift- Б)
- RC concrete slab....30.0cm
- unreinforced concrete....5.0cm
- waterproofing.... 1.0cm
- unreinforced concrete..... 15.0cm
- gravel....15.0cm
new

ПТЛ (lift- A)
- RC concrete slab....40.0cm
- unreinforced concrete....5.0cm
- waterproofing.... 1.0cm
- unreinforced concrete..... 10.0cm
- gravel....15.0cm
new

ПТ1
- stone slabs....3.0cm
- cement mortar 2.0cm
- unreinforced concrete....5.0cm
- waterproofing....1.0cm
- concrete....10.0cm
- gravel....10.0cm

ПТ2
- cement screed....3.0cm
-watstop
-reparatour mortar....1-4cm
- RC concrete slab....13.0cm
- waterproofing....
- unreinforced concrete....10.0cm
- embankment

ПТ2*
- terrazzo....2.0cm
- RC concrete slab....13.0cm
- waterproofing....
- unreinforced concrete
- embankment

ПТ3 (raised floor)
- raised floor....50.0cm
- ceramic tiles on adhesive.........1.2cm
new
- waterproofing....
-cement screed+concrete.......10.0cM
- waterproofing....
- concrete slab....10.0cm
- gravel....10.0cm
existing

ПТ3* (raised floor)
- raised floor....30.0cm
-ceramic tiles on adhesive.........1.2cm
-watstop
-cement screed.......4.0cm
- reinforced concrete slab.......15.0cm
- thermal insulation....8.0cm
- waterproofing....
-concrete....10.0cm
- gravel....10.0cm
new

ПТ3а
-ceramic tiles on adhesive.........1.2cm
- watstop
-cement screed.......4.0cm
- reinforced concrete slab.......15.0cm
- thermal insulation....8.0cm
- waterproofing....
-concrete....10.0cm
- gravel....10.0cm
new

ПТ4 (toilets, ground floor)
- granite ceramics on adhesive...1.2cm
- waterproofing....0.2cm
-cement screed in fall....5.8cm
-PVC foil
-extruded polystyrene....3.0cm
- waterproofing....
new
- concrete slab....10.0cm
- gravel....10.0cm
existing

ПТ4* (new RC slab)
- granite ceramics on adhesive...1.2cm
- waterproofing....0.2cm
-cement screed in fall....4-5cm
-PVC foil
-extruded polystyrene....3.0cm
-RC slab....12.0cm
-cement mortar....3.0cm
- waterproofing....1.0cm
- foil
- unreinforced concrete....10.0cm
- gravel....10.0cm
new

ПТ4а
-antistatic flooring....0.3cm
-leveling compound.... 1.2cm
-cement screed....3.5cm
-extruded polystyrene....5.0cm
-waterproofing
new
-concrete slab....10.0cm
- gravel....10.0cm
existing

ПТ4б (wardrobe, ground floor)
- granite ceramics on adhesive...1.2cm
-waterproofing....0.2cm
-cement screed....5.8cm
-PVC foil
-extruded polystyrene....3.0cm
-waterproofing....
new
- concrete slab....10.0cm
- gravel....10.0cm
existing

ПТ5
- vinyl on adhesive....0.3cm
- leveling compound.... 1.2cm
-cement screed....3.5cm
-extruded polystyrene....5.0cm
-waterproofing
new
-concrete slab....10.0cm
- gravel....10.0cm
existing

ПТ6
- industrial floor-Marmorino unico..2mm with all layers — new
- terrazzo.... 2.0cm
-concrete layer
-waterproofing
-concrete slab....10.0cm
- gravel....10.0cm
existing

ПТ6*
- industrial floor-Marmorino unico..2mm with all layers — new
- concrete slabs
-concrete layer
-waterproofing
-concrete slab....10.0cm
- gravel....10.0cm
existing

ПТ7 new RC slab
- industrial floor....0.5cm
-cement screed....4.5cm
-RC slab....20.0cm
-cem.mortar....3.0cm
-waterproofing....1.0cm
-foil
-unreinforced concrete 10.0cm
- gravel....10.0cm
new

ПТ7а new RC slab
- industrial floor....0.5cm
-cement screed....3.5cm
-RC slab....15.0cm
-cem.mortar....3.0cm
-waterproofing....1.0cm
-foil
-unreinforced concrete 10.0cm
new

ПТ8
-ceramics on adhesive....1.2cm
-watstop
-repair mortar
new
-RC slab....10.0cm
-waterproofing....1.0cm
-unreinforced concrete 10.0cm
-embankment
existing

LAYERS OF FLOOR CONSTRUCTION

МК1
- vinyl on adhesive....0.2cm
- leveling compound.... 2.2cm
- SN connection
new
- concrete layer....3.5cm
- thermal insulation....2.0cm
- RC construction....30.0cm
existing
- suspended ceiling-gypsum boards — new

МК1* (Train dispatcher)
- caoutchouc....0.2cm
- leveling compound.... 2.2cm
- SN connection
new
- concrete layer....3.5cm
- thermal insulation....2.0cm
- RC construction....30.0cm
existing
- suspended ceiling-gypsum boards fire resistance — new

МК1А (Bay window - wing A)
- vinyl on adhesive....0.3cm
- leveling compound.... 2.2cm
- SN connection
new
- concrete layer....3.5cm
- thermal insulation....2.0cm
- RC construction....30.0cm
existing
- thermal insulation....12.0cm
- air
- suspended ceiling aquapanel Sky lite...1.0cm
new

МК2
- parquet....2.5cm
- concrete....3.5cm
- thermal insulation....2.0cm
- RC construction....30.0cm
existing
- suspended ceiling-gypsum boards fire resistance....
new

МК2ц
- parquet....2.5cm
- concrete....3.5cm
- thermal insulation....2.0cm
- RC construction....30.0cm
existing
- suspended ceiling-mortar....
new

МК2ц*
- parquet....2.5cm
- concrete....3.5cm
- thermal insulation....2.0cm
- RC construction....30.0cm
existing
- suspended ceiling-gypsum boards fire resistance....
new

МК2А (Bay window -Performer room-wing A)
- parquet....2.5cm
- concrete....3.5cm
- thermal insulation....2.0cm
- RC construction....30.0cm
existing
- thermal insulation....12.0cm
- air
- suspended ceiling-aquapanel....
new

МК2Б (raised floor)
- raised floor....50.0cm
- olmo compound type.........2mm
new
- concrete layer....3.5cm
- thermal insulation....2.0cm
- RC construction.......30.0cm
existing
- suspended ceiling-gypsum boards fire resistance....
new

МК2Е
- caoutchouc.... 2mm
- olmo compound type.......... 2mm
- leveling compound....10mm
new
- concrete layer....3.5cm
- thermal insulation....2.0cm
- RC construction.......30.0cm
- suspended ceiling- wire lath mortar....5.0cm
existing

МК2Д (raised floor)
- raised floor....42.0cm
- olmo compound type.........2mm
new
- concrete layer....3.5cm
- thermal insulation....2.0cm
- RC construction.......30.0cm
- suspended ceiling- wire lath mortar....5.0cm
existing

МК2Д* (raised floor)
- raised floor....20.0cm
-ceiling reinforcement.........22.0cm
- olmo compound type.........2mm
new
- concrete layer....3.5cm
- thermal insulation....2.0cm
- RC construction.......30.0cm
- suspended ceiling- wire lath mortar....5.0cm
existing

МК3 (corridor+stairs)
- industrial floor-Marmorino unico..2mm — new
-terrazzo
-concrete layer....4.0cm
-thermal insulation....2.0cm
-RC construction....30.0cm
existing
- suspended ceiling-gypsum boards fire resistance....
new

МК4
- marble slabs....2.5cm
-cement mortar....3.5cm
-thermal insulation....2.0cm
-RC construction....30.0cm
existing
- suspended ceiling-gypsum boards — new

МК4*
- marble slabs....2.5cm
-cement mortar....3.5cm
-thermal insulation....2.0cm
-RC construction....30.0cm
existing
- suspended ceiling-gypsum boards fire-resistance....
new

МК4А (Bay window - wing A, corridor)
- marble slabs....2.5cm
-cement mortar....3.5cm
-thermal insulation....2.0cm
-RC construction....30.0cm
existing
-thermal insulation....12.0cm
-air....52.0cm
- suspended ceiling-aquapanel Sky lite....1.0cm
new

МК5 (toilets, floor)
- granite ceramics on adhesive...1.2cm
- waterproofing....0.2cm
-cement screed....4.6cm
-PVC foil
-extruded polystyrene....2.0cm
new
-RC construction....25.0cm — existing
- suspended ceiling-gypsum boards water-resistance.... 1.25cm — new

МК5А (Bay window - wing A, corridor)
- granite ceramics on adhesive...1.2cm
- waterproofing....0.2cm
-cement screed....4.6cm
-PVC foil
-extruded polystyrene....2.0cm
new
-RC construction....25.0cm — existing
-thermal insulation....12.0cm
-air
- suspended ceiling-aquapanel Sky lite....1.0cm
new

МК5*
- ceramics on adhesive.........1.2cm
- waterproofing
--leveling compound....1.3cm
new
-concrete layer....3.5cm
- thermal insulation....2.0cm
- RC construction....25.0cm
existing
- suspended ceiling-gypsum boards — new

МК6
- paint
-leveling compound
new
-cement screed....3.0cm
-concrete layer....3.0cm
-thermal insulation....2.0cm
-RC construction....30.0cm
existing
-suspended ceiling-gypsum boards fire resistante
new

МК7А /EE installations
-epoxide....0.5cm
-leveling compound.... 2.0cm
-SN connection
new
-concrete layer....3.5cm
-thermal insulation....2.0cm
-RC construction....30.0cm
existing
-suspended ceiling-gypsum boards fire resistante
new

МК8А
-antistatic floor on adhesive.......0.5cm
-leveling compound.... 2.5cm
-SN connection
new
-concrete layer....3.5cm
-thermal insulation....2.0cm
-RC construction....30.0cm
existing
-suspended ceiling-gypsum cardboards fire resistant
new

МК7 (Restaurant - wing Ц)
- marble slabs....2.5cm
-cement mortar....3.5cm
-leveling compound....2.0cm
-RC construction....30.0cm
- suspended ceiling-. wire lath mortar....5.0cm

МК8 (wing Д)
- vinyl on adhesive....1.0cm
- leveling compound.... 2.5cm
- SN connection
new
- concrete layer....4.5-5.0cm
- RC construction....25.0cm
- mortar....2.0cm
existing
- thermal insulation....8.0cm
- suspended ceiling aquapanel Sky lite...1.0cm
new

МК8А*
-antistatic floor on adhesive...0.5cm — new
-marble slabs....2.5cm
-cement mortar....3.5cm
-thermal insulation....2.0cm
-RC construction....30.0cm
existing
- suspended ceiling-gypsum boards fire-resistance....
new

МК8΄ (toilets)
- ceramics on adhesive.........1.0cm
- waterproofing.
- leveling compound.... 2.5cm
- SN connection
new
- concrete layer....4.5-5.0cm
- RC construction....25.0cm
- mortar.... 2.0cm
existing
- thermal insulation....8.0cm
- suspended ceiling aquapanel Sky lite...1.0cm
new

МК8б (corridor-wing Д)
- ceramics on adhesive.........1.0cm
- leveling compound.... 2.5cm
- SN connection
new
- concrete layer....4.5-5.0cm
- RC construction....25.0cm
- mortar.... 2.0cm
existing
- thermal insulation....8.0cm
- suspended ceiling aquapanel Sky lite...1.0cm
new

МК8*
- antistatic flooring....1.0cm
- leveling compound.... 2.5cm
- SN connection
new
- concrete layer....4.5-5.0cm
- RC construction....25.0cm
- mortar.... 2.0cm
existing
- thermal insulation....8.0cm
- suspended ceiling aquapanel Sky lite...1.0cm
new

МК г
/ GALLERY - NEW (wing Б)
/ Crossing footbridge - floor construction
- granit ceramics on adhesive 0.8+0.5cm
- screed....6cm
- sound insulation.... 2cm
- concrete slab 12cm....12cm
- ribbed steel sheet
- steel section HOP 120x60x4
- steel section 2U240
steel section 2U260
- suspended ceiling type Ecophone matrix, 600/1200, th=4cm
new

LAYERS OF ROOF CONSTRUCTION

РТ (wing Ц -Flat roof-terrace)
-granite stone tiles....3.0cm
-cement glue....0.5cm
-leveling compound....1.5-4.0cm
-waterproofing (Sikalastic 835)
new
-RC slab in decline — existing
-ceramic tiles on cem.adhesive 2.5x2.5....2.0cm — new

РКа* (Annex)
-vibration pressed concrete plates......6.0cm — in project 9/5.1
-cem.mortar....4.0cm
-waterproofing poliurea Sikalastic 385
-primer Sikafloor 151
-cement screed....d=4.0cm
new
-RC construction....20.0cm — existing
-rock wool....17.0cm
-vapor barrier
-suspended ceiling F60 gypsum cardboard plates....2x15mm
new

ШП Manhole cover-class of resistant EI60
-fire resistant gypsum board....2x1.5cm
-metal skeleton-CW profile....7.5cm
-between profiles insulation- class of resistant A....7.0cm

LAYERS OF ROOF CONSTRUCTION

РКа (Annex)
-vibration pressed concrete plates......6.0cm
-sand....4.0cm
-geotextile foil 300gr/m2
-waterproofing poliurea Sikalastic 385
-primer Sikafloor 151
-cement screed....d=4.0cm
-polystyrene concrete in decline....3.0-12.0cm
new
-RC construction....20.0cm
-rock wool....17.0cm
existing
-vapor barrier
-suspended ceiling F60 gypsum cardboard plates....2x15mm
new

К А (wing A) **К Б*** (wing Б)
-roof membrane-FPO Sarnafil TS77-20...2mm
-geotextile foil 300gr/m2
-concrete layer in decline....6-12cm
-PE foil
-styrofoam EPS A150....(12+5) 17cm
-waterproofing with vapour evaporator
(wing A) NEW
-wood-wool building slab....5.0cm
-sound insulation....1.8cm
-RC construction....30.0cm
-gypsum boards
(wing A) EXISTING

РКЛ А (Passenger lift - NEW)
-roof membrane-FPO Sarnafil TS77-20...2mm
-concrete layer in decline....6-10cm
-stone wool....8cm
-vapor barrier
-RC concrete slab....20cm
new

К Б (wing Б) saw-tooth roof
-roof membrane-FPO Sarnafil TS77-20...2mm
-stone wool....10.0cm (50kPa)
(wing Б) NEW
-bitumen waterproofing(2layers).....1cm
-concrete 5cm
-thermal insulation....4cm
-bitumen waterproofing
-RC thin shell
-air....3cm
-beams 5/8cm
-glass wool 5cm
(wing Б) existing
-suspended ceiling(metal).... (wing Б) NEW

К Ц (wing Ц)
-roof membrane-FPO Sarnafil TS77-20......2mm
-geotextile foil 300gr/m2
-concrete layer in decline....6-12cm
-PVC foil
-styrofoam....(12+5) 17cm
-waterproofing with vapour evaporator
(wing Ц) NEW
-wood-wool building slab....5.0cm
-sound insulation....1.8cm
-RC construction....30.0cm
-suspended ceiling....5.0cm
(wing Ц) EXISTING

К Д (wing Д)
-roof membrane-FPO Sarnafil TS77-20...2mm
-stone wool slabs 10.0cm
fire resistant class A1, 50kPa
-vapour evaporators
(wing Д) NEW
-waterproofing (2 layers bitumen waterproofing)
-unreinforced concrete in decline........4.0cm
-wood-wool building slab....5.0cm
-sound insulation....1.8cm
-RC construction....25cm
-mortar....2cm
(wing Д) EXISTING

К Д* (wing Д)
-roof membrane-FPO Sarnafil TS77-20......2mm
-stone wool slabs 10.0cm
fire resistant class A1, 50kPa
-vapour evaporators
(wing Д) NEW
-waterproofing (2 layers bitumen waterproofing)
-unreinforced concrete in decline........4.0cm
-wood-wool building slab....5.0cm
-sound insulation....1.8cm
-RC construction....25cm
-mortar....2cm
(wing Д) EXISTING
-suspended ceiling.... — new

WALLS

УК31
- solid brick....7.0 cm
- waterproofing
- RC wall....40.0 cm
- thermomortar....4.0cm new

УЗА
- thermomortar....4.0 cm new
- solid brick....30(45.0) cm
- thermomortar....4.0cm new

УЗН
- thermomortar....4.0 cm
- RC wall....25.0 cm
- thermomortar....4.0cm
new

УЗ1 F 120min
- mortar....1.0 cm
- YTONG....12.0cm
- mortar....1.0cm

УЗ2
- mortar....2.0 cm
- solid brick....12.0 cm
- mortar....2.0cm

УЗ2*
- mortar....2.0 cm
- solid brick....25.0 cm
- mortar....2.0cm

УЗ2а
- ceramics on adhesive.........1.2cm
-mortar....2.0cm
- solid brick....12.0 cm
-mortar....2.0cm
- ceramics on adhesive.........1.2cm

УЗ2б
- ceramics on adhesive.........1.2cm
-mortar....2.0cm
- solid brick....12.0 cm
-mortar....2.0cm

УЗ3 F 30min
-gypsum board....2x1.25cm
-metal skeleton....10.0cm
-gypsum board....2x1.25cm
15cm

УЗ п F 120min
-gypsum board....2x1.50cm
-metal skeleton....10.0cm
-gypsum board....2x1.50cm
16cm

УЗ4
-stone slabs on cement mortar....2.5cm
-brick....38.0cm
-air....3.0cm
-brick....38.0cm
stone slabs on cement mortar....2.5cm

УК32*
-color
-leveling mortar
-thermomortar
-watstop
-mortar(rinzaffo)
new 4cm
-RC wall....40.0 cm
-waterproofing
-waterproofing protect
existing

ЗК (wing Б - wall on the roof)
-silicate paint — new
-repair mortar 2cm
-wall 15cm — existing
-waterproofing
-FPO roof membrane — new

±0.00=78.85

Број/Number	Датум / Date	Опис / Description
03		
02		
01		

Ревизиони блок: / Revision block:

САОБРАЋАЈНИ ИНСТИТУТ ЦИП, д.о.о.
INSTITUTE OF TRANSPORTATION CIP ltd
Немањина 6; 11000 Београд; Србија
Тел: 011/3618-134; Факс: 011/3618-324; web site: www.sicip.co.rs
Организациона јединица: /Organization unit:
ЗАВОД ЗА АРХИТЕКТУРУ И УРБАНИЗАМ DEPARTMENT OF ARCHITECTURE AND URBAN PLANNING
Одговорни пројектант за архитектуру: /Responsible designer for architecture:
Б.Лазовић, дипл.инж.арх.
лиценца број: 300 1205 03
/ license No.: 300 1205 03
Сарадници: / Associates:
Данијела Русић Николић, арх.тех.
Снежана Диковић, арх.тех.
Унутрашња контрола: / Internal control:
Светлана Карановић, дипл.инж.арх.
Главни пројектант: / Chief designer:
др Љиљана Милић Марковић, дипл. грађ. инж.
Руководилац организационе јединице: Manager of organization unit:
Светлана Карановић, дипл.инж.арх.

Инвеститор пројекта: / Investor:
" ИНФРАСТРУКТУРА ЖЕЛЕЗНИЦЕ СРБИЈЕ " А.Д.
/ " INFRASTRUCTURE RAILWAYS OF SERBIA " JSC
Немањина 6/IV, Београд / Nemanjina Street 6/IV, Belgrade
Наручилац пројекта: / Employer: Joint Venture of
中国铁路国际有限公司 CHINA RAILWAY International Co., Ltd. — China Railway International Corporation Ltd. (CRIC) No.10 Fuxing Road,Haidian District,Beijing P.R China, 100844
CHINA COMMUNICATIONS CONSTRUCTION COMPANY LIMITED — China Communication Construction Company Ltd. (CCCC) No.85 Deshengmenwai Street,Xicheng District,Beijing P.R China, 100088
Објекат: /Structure:
ПРУГА БЕОГРАД - СУБОТИЦА - ДРЖАВНА ГРАНИЦА (КЕЛЕБИЈА)
ДЕОНИЦА ПРУГЕ НОВИ САД - СУБОТИЦА - ДРЖАВНА ГРАНИЦА (КЕЛЕБИЈА)
BELGRADE - SUBOTICA - STATE BORDER (KELEBIA) RAILWAY LINE
SECTION : NOVI SAD - SUBOTICA - STATE BORDER (KELEBIA)
Део пројекта: / Part of Design:
ПРОЈЕКАТ АРХИТЕКТУРЕ РЕКОНСТРУКЦИЈЕ, ДОГРАДЊЕ И АДАПТАЦИЈЕ СТАНИЧНЕ ЗГРАДЕ У ЖЕЛЕЗНИЧКОЈ СТАНИЦИ НОВИ САД
Architectural design of reconstruction, upgrade and adaptation of the station building, in Novi Sad railway station
Цртеж: / Drawing:
ПОЗИЦИЈЕ ГРАЂЕВИНСКЕ ФИЗИКЕ
- новопројектовано
THERMAL POSITIONS - NEWLY DESIGNED
Размера: Scale: 1:100
Врста тех. док.: Type of tech. docum.: ПЗИ / DFC
датум:/date: 01.2022.
Цртеж бр./Drawing No.: 2020-250-АРХ-1/1.1-Ц42

КРИЛО А

wing A

ОСНОВА ТЕМЕЉА / FOUNDATION PLAN VIEW
КРИЛО "А" WING "A"

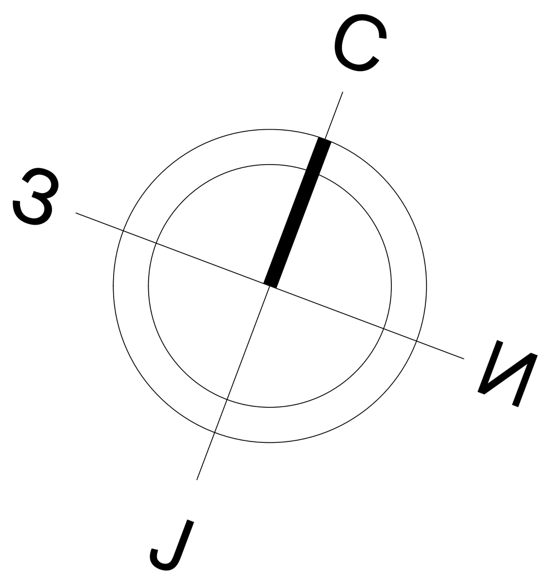

ЛЕГЕНДА МАТЕРИЈАЛА
/ LEGEND OF MATERIALS

- АРМИРАНИ БЕТОН /REINFORCED CONCRETE
- НЕАРМИРАНИ БЕТОН /PLAIN CONCRETE
- ОПЕКА /BRICK
- ЗЕЛЕНЕ ПОВРШИНЕ /GREEN AREAS
- НОВИ ЗИДОВИ ОД ОПЕКЕ /NEW WALL - BRICK
- НОВИ ГИПСАНИ ЗИДОВИ /NEW PLASTER WALL
- НОВИ "YTONG" ЗИДОВИ /NEW WALL - YTONG
- ГРАНИЦА ИНТЕРВЕНЦИЈЕ УНУТАР ОБЈЕКТА /THE BOUNDARY OF INTERVENTION WITHIN BUILDING

ГРАЂ.РАДОВИ ПОТРЕБНИ ЗА ИЗГРАДЊУ НОВИХ ТЕМЕЉА - степениште на анексу / CONSTRUCTION WORKS FOR NEW FOUNDATION stairs - annex

ГРАЂ.РАДОВИ ПОТРЕБНИ ЗА ИЗГРАДЊУ ТЕМЕЉА ЗА НОВИ ЛИФТ / CONSTRUCTION WORKS ON THE INSTALATION NEW LIFT

лифт-кота фундирања -2.00
/ lift foundation level -2.00

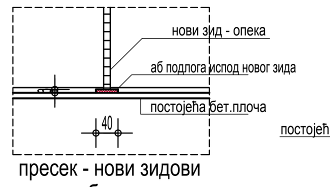

пресек - нови зидови
на пост.бет.плочи

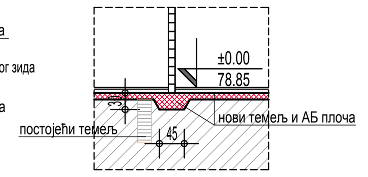

пресек - нови зидови
на новој АБ плочи

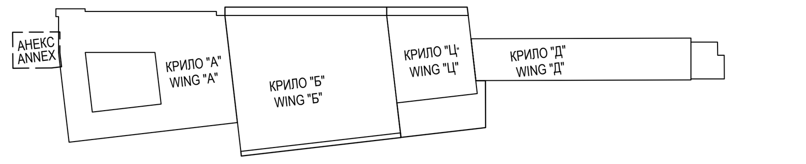

±0.00=78.85

Број/Number	Датум / Date	Опис / Description
03		
02		
01		

Ревизиони блок: / Revision block: 1:100

САОБРАЋАЈНИ ИНСТИТУТ ЦИП, д.о.о.
INSTITUTE OF TRANSPORTATION CIP ltd
Немањина 6; 11000 Београд; Србија
Тел: 011/3618-134; Факс: 011/3618-324; web site: www.sicip.co.rs

Организациона јединица: ЗАВОД ЗА АРХИТЕКТУРУ И УРБАНИЗАМ /Organization unit: DEPARTMENT OF ARCHITECTURE AND URBAN PLANNING

Одговорни пројектант за архитектуру: /Responsible designer for architecture:
Б.Лазовић, дипл.инж.арх.
лиценца број: 300 1205 03
/ license No.: 300 1205 03

Сарадници: / Associates:
Данијела Русић Николић, арх.тех.
Снежана Диковић, арх.тех.

Унутрашња контрола: / Internal control: **Светлана Карановић, дипл.инж.арх.**

Главни пројектант: / Chief designer: **др Љиљана Милић Марковић, дипл. грађ. инж.**

Руководилац организационе јединице: Manager of organization unit: **Светлана Карановић, дипл.инж.арх.**

Инвеститор пројекта: / Investor:
" ИНФРАСТРУКТУРА ЖЕЛЕЗНИЦЕ СРБИЈЕ " А.Д.
/ " INFRASTRUCTURE RAILWAYS OF SERBIA " JSC
Немањина 6/IV, Београд / Nemanjina Street 6/IV, Belgrade

Наручилац пројекта: / Employer: Joint Venture of
China Railway International Corporation Ltd. (CRIC) No.10 Fuxing Road,Haidian District,Beijing P.R China, 100844
China Communication Construction Company Ltd. (CCCC) No.85 Deshengmenwai Street,Xicheng District,Beijing P.R China, 100088

Објекат: /Structure:
ПРУГА БЕОГРАД - СУБОТИЦА - ДРЖАВНА ГРАНИЦА (КЕЛЕБИЈА)
ДЕОНИЦА ПРУГЕ НОВИ САД - СУБОТИЦА - ДРЖАВНА ГРАНИЦА (КЕЛЕБИЈА)
BELGRADE - SUBOTICA - STATE BORDER (KELEBIA) RAILWAY LINE
SECTION : NOVI SAD - SUBOTICA - STATE BORDER (KELEBIA)

Део пројекта: / Part of Design:
ПРОЈЕКАТ АРХИТЕКТУРЕ РЕКОНСТРУКЦИЈЕ, ДОГРАДЊЕ И АДАПТАЦИЈЕ СТАНИЧНЕ ЗГРАДЕ У ЖЕЛЕЗНИЧКОЈ СТАНИЦИ НОВИ САД
Architectural design of reconstruction, upgrade and adaptation of the station building, in Novi Sad railway station

Цртеж: / Drawing:
КРИЛО А-ОСНОВА ТЕМЕЉА са планом зидања -новопројектовано
WING A-FOUNDATION PLAN VIEW-NEWLY DESIGNED

Размера: Scale: 1:100

Врста тех. док.: Type of tech. docum.:	датум:/date:	Цртеж бр./Drawing No.:
ПЗИ / DFC	01.2022.	2020-250-АРХ-1/1.1-Ц43

ОСНОВА ПРИЗЕМЉА /GROUND FLOOR PLAN VIEW
КРИЛО "А" И АНЕКС WING "A" and ANNEX

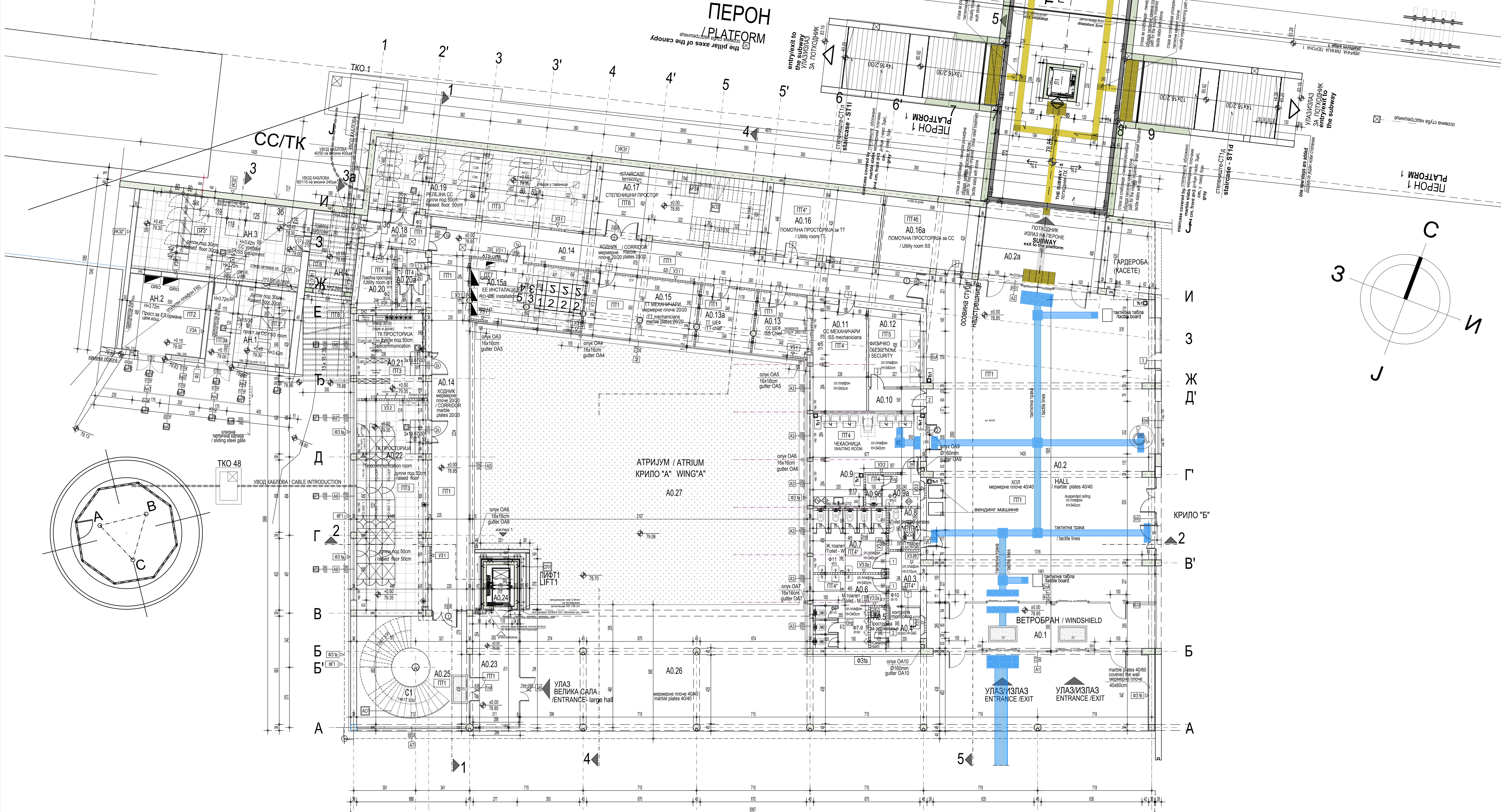

бр. пр. No	Намена просторије /Room allocation	Површина P (m²) / Area m2	Обим O (m) /Perimetar m1	Обрада / Finishing: Под / floor	Зид / wall	Плафон/ceiling
АНЕКС АН - ОСНОВА ПРИЗЕМЉА / ANNEX AN - GROUND FLOOR						
AH.1	СС просторија / SS room	25.71	20.30	дупли под /raised floor	дисперзија /dispersion	сп. плафон F60 /suspended ceiling F60
AH.2	Прост.за ел.ормане / El. room	24.25	19.70	цем.кошуљица /cement screed	дисперзија /dispersion	сп. плафон F60 /suspended ceiling F60
AH.3	СС уређаји /SS Equipment	53.00	31.20	дупли под /raised floor	дисперзија /dispersion	сп. плафон F60 /suspended ceiling F60
AH.4	Веза анекса са крилом А - каблови /Connection to wing A - Cables	15.00	16.00	кер.плочице /ceramic tiles	дисперзија /dispersion	дисперзија /dispersion
Укупна нето површина		117.95	/ Total ground floor NET area			

бр. пр. No	Намена просторије /Room allocation	Површина P (m²) / Area m2	Обим O (m) /Perimetar m1	Обрада / Finishing: Под / floor	Зид / wall	Плафон/ceiling
КРИЛО А0 - ОСНОВА ПРИЗЕМЉА / WING A0- GROUND FLOOR						
A0.1	Ветробран /Windshield	42.95	34.75	мермерне плоче /marble plates	мермерне плоче /marble plates	сп. плафон /suspended ceiling
A0.2	Хол / Hall	283.94	76.41	мермерне плоче /marble plates	мермерне плоче /marble plates	сп. плафон /suspended ceiling
A0.2a	Потходник-излаз на пероне / Subway - exit to platform	37.09	24.96	мермерне плоче /marble plates	мермерне плоче /marble plates	сп. плафон /suspended ceiling
A0.3	Претпростор тоалета /Toilet anteroom	6.88	10.88	керамичке плочице /ceramic tiles	керамичке плочице /ceramic tiles	сп. плафон /suspended ceiling
A0.4	Контрола /Monitoring	5.20	9.20	керамичке плочице /ceramic tiles	керамичке плочице /ceramic tiles	сп. плафон /suspended ceiling
A0.5	Просторија за одржавање / Cleaning room	2.68	7.26	керамичке плочице /ceramic tiles	керамичке плочице /ceramic tiles	сп. плафон /suspended ceiling
A0.6	Тоалет - М /Toilet - M	18.18	30.14	керамичке плочице /ceramic tiles	керамичке плочице /ceramic tiles	сп. плафон /suspended ceiling
A0.7	Тоалет - Ж /Toilet - W	18.43	32.36	керамичке плочице /ceramic tiles	керамичке плочице /ceramic tiles	сп. плафон /suspended ceiling
A0.8	Тоалет за ЛПП /Toilet - disabled persons	5.20	9.20	керамичке плочице /ceramic tiles	керамичке плочице /ceramic tiles	сп. плафон /suspended ceiling
A0.9	Чекаоница /Waiting room	32.24	25.30	керамичке плочице /ceramic tiles	керамичке плочице /ceramic tiles	сп. плафон /suspended ceiling
A0.9a	Просторија за пресвлачење беба / Room for changing baby	4.80	8.80	керамичке плочице /ceramic tiles	керамичке плочице /ceramic tiles	сп. плафон /suspended ceiling
A0.9б	Тоалет /Toilet	2.00	6.00	керамичке плочице /ceramic tiles	керамичке плочице /ceramic tiles	сп. плафон /suspended ceiling
A0.10	Ходник /Corridor	4.58	9.34	пвц-винил под /vinyl	керамичке плочице /ceramic tiles	сп. плафон /suspended ceiling
A0.11	СС механичари /SS mechanicians	22.63	20.17	керамичке плочице /ceramic tiles	дисперзија /dispersion	сп. плафон /suspended ceiling
A0.12	Физичко обезбеђење /Security	15.61	16.11	пвц-винил под /vinyl	дисперзија /dispersion	сп. плафон /suspended ceiling
A0.13	СС шеф /SS chief	12.70	14.40	мермерне плоче 20/20 /marble plates 20/20	дисперзија /dispersion	сп. плафон F60 /suspended ceiling F60
A0.13a	ТТ шеф /TT chief	13.67	14.82	мермерне плоче 20/20 /marble plates 20/20	дисперзија /dispersion	сп. плафон /suspended ceiling
A0.14	Ходник /Corridor	122.57	112.85	мермерне плоче 20/20 /marble plates 20/20	дисперзија /aluminium joinery	сп. плафон F60 /suspended ceiling F60
A0.15	ТТ механичари /TT mechanicians	27.81	22.01	мермерне плоче 20/20 /marble plates 20/20	алуминарија /dispersion	сп. плафон /suspended ceiling
A0.15a	ЕЕ инсталације /EE installations	28.02	22.15	индустријски под /industrial floor	дисперзија /dispersion	сп. плафон F90 /suspended ceiling F90
A0.16	Помоћна просторија за ТТ /Utility room TT	30.20	22.90	керамичке плочице /ceramic tiles	дисперзија /dispersion	дисперзија /dispersion
A0.16a	Помоћна просторија за СС /Utility room CC	25.12	20.36	керамичке плочице /ceramic tiles	дисперзија /dispersion	дисперзија /dispersion
A0.17	Степенишни простор /Staircase	46.40	30.88	индустријски под /industrial floor	дисперзија /dispersion	дисперзија /dispersion
A0.18	Претпростор - веза са анексом /Anteroom - connection with annex	8.74	12.34	мермерне плоче 20/20 /marble plates 20/20	дисперзија /dispersion	сп. плафон F60 /suspended ceiling F60
A0.19	Релејна СС /Relay SS	62.23	38.51	дупли под /raised floor	дисперзија /dispersion	дисперзија /dispersion
A0.20	Помоћна просторија /Utility room	8.79	12.36	керамичке плочице /ceramic tiles	дисперзија /dispersion	сп. плафон /suspended ceiling
A0.20a	Тоалет /Toilet	7.30	11.53	керамичке плочице /ceramic tiles	керамичке плочице /ceramic tiles	сп. плафон /suspended ceiling
A0.21	ТК просторија /Telecommunication room	23.52	19.68	дупли под /raised floor	дисперзија /dispersion	сп. плафон F60 /suspended ceiling F60
A0.22	ТК просторија /Telecommunication room	58.98	35.90	дупли под /raised floor	дисперзија /dispersion	сп. плафон F60 /suspended ceiling F60
A0.23	Ветробран /Windshield	21.45	20.30	мермерне плоче,40/40 /marble plates, 40/40	мермерне плоче /marble plates	сп. плафон /suspended ceiling
A0.24	Лифт /Passenger lift (elevator)	4.42	8.60			
A0.25	Степенишни простор /Staircase	49.03	28.03	мермерне плоче,40/40 /marble plates, 40/40	мермерне плоче /marble plates	дисперзија /dispersion
Укупна нето површина		1053.36	/ Total ground floor NET area			

ОТВОРЕНЕ ПОВРШИНЕ /OPEN SPACES						
A0.26	Трем - улаз у објекат КРИЛО А /Porch - Entrance to WING A	265.13	-	мермерне плоче,40/40 /marble plates, 40/40	мермерне плоче /marble plates	сп. плафон /suspended ceiling
A0.27	Атријум /Atrium	348.60	-	-	-	-
Укупна отворена површина		613.73	/ Total area of open spaces			

ПОВРШИНА - ПРИЗЕМЉЕ /GROUND FLOOR AREA		Површина / Area m2 P(m²)
Укупна нето површина АНЕКСА	/ ANNEX-Total ground floor NET area	117.95
Укупна нето површина КРИЛА А0	/ WING A0 -Total ground floor NET area	1053.36

Укупна бруто површина АНЕКСА	/ ANNEX-Total ground floor GROSS area	141.64
Укупна бруто површина КРИЛА А0	/ WING A0 - Total ground floor GROSS area	1459.47

ПОВРШИНА - НЕТО / NET AREA	Површина / Area m2 P(m²)
Укупна површина КРИЛА А приземље /Total ground floor net area- WING A	1053.36
Укупна површина КРИЛА А први спрат /Total first floor net area- WING A	1302.72
Укупна површина КРИЛА А други спрат /Total second floor net area- WING A	1048.40
Укупна нето површина КРИЛА А / Total net area - WING A	3404.48
Укупна нето површина АНЕКСА / Total net area - ANNEX	117.95

ПОВРШИНА - БРУТО / GROSS AREA	Површина / Area m2 P(m²)
Укупна површина КРИЛА А приземље /Total ground floor gross area-WING A	1459.47
Укупна површина КРИЛА А први спрат /Total first floor gross area-WING A	1456.70
Укупна површина КРИЛА А други спрат /Total second floor gross area-WING A	1522.10
Укупна бруто површина КРИЛА А / Total gross area - WING A	4438.28
Укупна бруто површина АНЕКСА / Total gross area - ANNEX	141.64

НОВОПРОЈЕКТОВАНО СТАЊЕ - ПОВРШИНЕ ЗА ЦЕО ОБЈЕКАТ / NEWLY DESIGNED - TOTAL AREA

ПОВРШИНА - НЕТО / NET AREA	Површина / Area P(m²) (m2)
Укупна нето површина АНЕКСА / Total net area - ANNEX	117.95
Укупна нето површина КРИЛА А / Total net area - WING A	3404.48
Укупна нето површина КРИЛА Б / Total net area - WING Б	2487.50
Укупна нето површина КРИЛА Ц / Total net area - WING Ц	1057.39
Укупна нето површина КРИЛА Д / Total net area - WING Д	1731.15
Укупна нето површина ОБЈЕКТА / TOTAL NET AREA	8798.47

ПОВРШИНА - БРУТО / GROSS AREA	Површина / Area P(m²) (m2)
Укупна бруто површина АНЕКСА / Total gross area - ANNEX	141.64
Укупна бруто површина КРИЛА А / Total gross area - WING A	4438.28
Укупна бруто површина КРИЛА Б / Total gross area - WING Б	3268.10
Укупна бруто површина КРИЛА Ц / Total gross area - WING Ц	1201.82
Укупна бруто површина КРИЛА Д / Total gross area - WING Д	2014.41
Укупна бруто површина ОБЈЕКТА / TOTAL GROSS AREA	11064.25

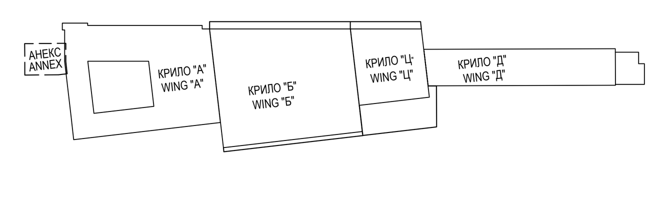

ЛЕГЕНДА МАТЕРИЈАЛА / LEGEND OF MATERIALS
- АРМИРАНИ БЕТОН /REINFORCED CONCRETE
- НЕАРМИРАНИ БЕТОН /PLAIN CONCRETE
- ОПЕКА /BRICK
- ЗЕЛЕНЕ ПОВРШИНЕ /GREEN AREAS
- НОВИ ЗИДОВИ ОД ОПЕКЕ /NEW WALL - BRICK
- НОВИ ГИПСАНИ ЗИДОВИ /NEW PLASTER WALL
- НОВИ "YTONG" ЗИДОВИ /NEW WALL - YTONG
- ТЕРМОИЗОЛАЦИЈА /thermal insulation
- ХИДРОИЗОЛАЦИЈА waterproofing
- ГРАНИЦА ИНТЕРВЕНЦИЈЕ УНУТАР ОБЈЕКТА /THE BOUNDARY OF INTERVENTION WITHIN BUILDING

ЛЕГЕНДА СПЕЦИФИКАЦИЈА / Legend of specifications
- УЛАЗ/ИЗЛАЗ У ОБЈЕКАТ / Entrance / exit
- СТОЛАРИЈА /Carpentery
- ПВЦ СТОЛАРИЈА /PVC Carpentery
- ПП БРАВАРИЈА /Fire resistant joinery
- ПД БРАВАРИЈА /Smoke resistant joinery
- АЛУМИНАРИЈА /Aluminium joinery
- БРАВАРИЈА / Locksmith's works
- ОГРАДЕ, РУКОХВАТИ / Fences, handrails
- РЕПАРАЦИЈА / to repair

Ф1 Ø110 — напомена: све вертикале обзидати гипс картон плочама -влагоотпорним
/* Note: All uprights are to be encased by gypsum cardboards- which are moisture resistant

±0.00=78.85

Број/Number	Датум / Date	Опис / Description
03		
02		
01		

Ревизиони блок: / Revision block:

САОБРАЋАЈНИ ИНСТИТУТ ЦИП, д.о.о.
INSTITUTE OF TRANSPORTATION CIP ltd
Немањина 6; 11000 Београд; Србија
Тел: 011/3618-134; Факс: 011/3618-324; web site: www.sicip.co.rs

Организациона јединица: ЗАВОД ЗА АРХИТЕКТУРУ И УРБАНИЗАМ /Organization unit: DEPARTMENT OF ARCHITECTURE AND URBAN PLANNING

Одговорни пројектант за архитектуру: /Responsible designer for architecture:
Б.Лазовић, дипл.инж.арх.
лиценца број: / license No.: 300 1205 03

Сарадници: / Associates:
Данијела Русић Николић, арх.тех.
Снежана Диковић, арх.тех.

Инвеститор пројекта: / Investor: " ИНФРАСТРУКТУРА ЖЕЛЕЗНИЦЕ СРБИЈЕ " А.Д. / " INFRASTRUCTURE RAILWAYS OF SERBIA " JSC Немањина 6/IV, Београд / Nemanjina Street 6/IV, Belgrade

Наручилац пројекта: / Employer: Joint Venture of China Railway International Corporation Ltd. (CRIC) No.10 Fuxing Road,Haidian District,Beijing P.R China, 100844; China Communication Construction Company Ltd. (CCCC) No.85 Deshengmenwai Street,Xicheng District,Beijing P.R China, 100088

Објекат: /Structure: ПРУГА БЕОГРАД - СУБОТИЦА - ДРЖАВНА ГРАНИЦА (КЕЛЕБИЈА) ДЕОНИЦА ПРУГЕ НОВИ САД - СУБОТИЦА - ДРЖАВНА ГРАНИЦА (КЕЛЕБИЈА)
BELGRADE - SUBOTICA - STATE BORDER (KELEBIA) RAILWAY LINE SECTION : NOVI SAD - SUBOTICA - STATE BORDER (KELEBIA)

Део пројекта: / Part of Design: ПРОЈЕКАТ АРХИТЕКТУРЕ РЕКОНСТРУКЦИЈЕ, ДОГРАДЊЕ И АДАПТАЦИЈЕ СТАНИЧНЕ ЗГРАДЕ У ЖЕЛЕЗНИЧКОЈ СТАНИЦИ НОВИ САД
Architectural design of reconstruction, upgrade and adaptation of the station building, in Novi Sad railway station

Унутрашња контрола: / Internal control: Светлана Карановић, дипл.инж.арх.
Главни пројектант: / Chief designer: др Љиљана Милић Марковић, дипл. грађ. инж.
Руководилац организационе јединице: Manager of organization unit: Светлана Карановић, дипл.инж.арх.

Цртеж: / Drawing: КРИЛО А-ОСНОВА ПРИЗЕМЉА-новопројектовано WING A-GROUND FLOOR PLAN VIEW-NEWLY DESIGNED

Размера: Scale: 1:100

Врста тех. док.: Type of tech. docum.: ПЗИ / DFC | датум:/date: 01.2022. | Цртеж бр./Drawing No.: 2020-250-АРХ-1/1.1-Ц44

ОСНОВА ПРИЗЕМЉА /GROUND FLOOR PLAN VIEW
КРИЛО "А" И АНЕКС WING "A" and ANNEX

бр. пр. No	Намена просторије /Room allocation	Површина P (m²) / Area m2	Обим O (m) /Perimetar m1	Обрада / Finishing: Под / floor	Зид / wall	Плафон/ceiling
	АНЕКС АН - ОСНОВА ПРИЗЕМЉА / ANNEX AN - GROUND FLOOR					
AH.1	CC просторија / SS room	25.71	20.30	дупли под /raised floor	дисперзија /dispersion	сп. плафон F60 /suspended ceiling F60
AH.2	Прост.за ел.ормане / El. room	24.25	19.70	цем.кошуљица /cement screed	дисперзија /dispersion	сп. плафон F60 /suspended ceiling F60
AH.3	CC уређаји /SS Equipment	53.00	31.20	дупли под /raised floor	дисперзија /dispersion	сп. плафон F60 /suspended ceiling F60
AH.4	Веза анекса са крилом А - каблови /Connection to wing A - Cables	15.00	16.00	кер.плочице /ceramic tiles	дисперзија /dispersion	дисперзија /dispersion
	Укупна нето површина	117.95	/ Total ground floor NET area			

бр. пр. No	Намена просторије /Room allocation	Површина P (m²) / Area m2	Обим O (m) /Perimetar m1	Обрада / Finishing: Под / floor	Зид / wall	Плафон/ceiling
	КРИЛО А0 - ОСНОВА ПРИЗЕМЉА / WING A0- GROUND FLOOR					
A0.1	Ветробран /Windshield	42.95	34.75	мермерне плоче /marble plates	мермерне плоче /marble plates	сп. плафон /suspended ceiling
A0.2	Хол / Hall	283.94	76.41	мермерне плоче /marble plates	мермерне плоче /marble plates	сп. плафон /suspended ceiling
A0.2a	Потходник-излаз на пероне / Subway - exit to platform	37.09	24.96	мермерне плоче /marble plates	мермерне плоче /marble plates	сп. плафон /suspended ceiling
A0.3	Претпростор тоалета /Toilet anteroom	6.88	10.88	керамичке плочице /ceramic tiles	керамичке плочице /ceramic tiles	сп. плафон /suspended ceiling
A0.4	Контрола /Monitoring	5.20	9.20	керамичке плочице /ceramic tiles	керамичке плочице /ceramic tiles	сп. плафон /suspended ceiling
A0.5	Просторија за одржавање / Cleaning room	2.68	7.26	керамичке плочице /ceramic tiles	керамичке плочице /ceramic tiles	сп. плафон /suspended ceiling
A0.6	Тоалет - М /Toilet - M	18.18	30.14	керамичке плочице /ceramic tiles	керамичке плочице /ceramic tiles	сп. плафон /suspended ceiling
A0.7	Тоалет - Ж /Toilet - W	18.43	32.36	керамичке плочице /ceramic tiles	керамичке плочице /ceramic tiles	сп. плафон /suspended ceiling
A0.8	Тоалет за ЛПП /Toilet - disabled persons	5.20	9.20	керамичке плочице /ceramic tiles	керамичке плочице /ceramic tiles	сп. плафон /suspended ceiling
A0.9	Чекаоница /Waiting room	32.24	25.30	керамичке плочице /ceramic tiles	керамичке плочице /ceramic tiles	сп. плафон /suspended ceiling
A0.9a	Просторија за пресвлачење беба / Room for changing baby	4.80	8.80	керамичке плочице /ceramic tiles	керамичке плочице /ceramic tiles	сп. плафон /suspended ceiling
A0.9б	Тоалет /Toilet	2.00	6.00	керамичке плочице /ceramic tiles	керамичке плочице /ceramic tiles	сп. плафон /suspended ceiling
A0.10	Ходник /Corridor	4.58	9.34	пвц-винил под /vinyl	керамичке плочице /ceramic tiles	сп. плафон /suspended ceiling
A0.11	CC механичари /SS mechanicians	22.63	20.17	керамичке плочице /ceramic tiles	дисперзија /dispersion	сп. плафон /suspended ceiling
A0.12	Физичко обезбеђење /Security	15.61	16.11	пвц-винил под /vinyl	дисперзија /dispersion	сп. плафон /suspended ceiling
A0.13	CC шеф /SS chief	12.70	14.40	мермерне плоче 20/20 /marble plates 20/20	дисперзија /dispersion	сп. плафон F60 /suspended ceiling F60
A0.13a	TT шеф /TT chief	13.67	14.82	мермерне плоче 20/20 /marble plates 20/20	дисперзија /dispersion	сп. плафон /suspended ceiling
A0.14	Ходник /Corridor	122.57	112.85	мермерне плоче 20/20 /marble plates 20/20	дисперзија /aluminium joinery	сп. плафон F60 /suspended ceiling F60
A0.15	TT механичари /TT mechanicians	27.81	22.01	мермерне плоче 20/20 /marble plates 20/20	алуминарија /dispersion	сп. плафон /suspended ceiling
A0.15a	EE инсталације /EE installations	28.02	22.15	индустријски под /industrial floor	дисперзија /dispersion	сп. плафон F90 /suspended ceiling F90
A0.16	Помоћна просторија за TT /Utility room TT	30.20	22.90	керамичке плочице /ceramic tiles	дисперзија /dispersion	дисперзија /dispersion
A0.16a	Помоћна просторија за CC /Utility room CC	25.12	20.36	керамичке плочице /ceramic tiles	дисперзија /dispersion	дисперзија /dispersion
A0.17	Степенишни простор /Staircase	46.40	30.88	индустријски под /industrial floor	дисперзија /dispersion	дисперзија /dispersion
A0.18	Претпростор - веза са анексом /Anteroom - connection with annex	8.74	12.34	мермерне плоче 20/20 /marble plates 20/20	дисперзија /dispersion	сп. плафон F60 /suspended ceiling F60
A0.19	Релејна CC /Relay SS	62.23	38.51	дупли под /raised floor	дисперзија /dispersion	дисперзија /dispersion
A0.20	Помоћна просторија /Utility room	8.79	12.36	керамичке плочице /ceramic tiles	дисперзија /dispersion	сп. плафон /suspended ceiling
A0.20a	Тоалет /Toilet	7.30	11.53	керамичке плочице /ceramic tiles	керамичке плочице /ceramic tiles	сп. плафон /suspended ceiling
A0.21	TK просторија /Telecommunication room	23.52	19.68	дупли под /raised floor	дисперзија /dispersion	сп. плафон F60 /suspended ceiling F60
A0.22	TK просторија /Telecommunication room	58.98	35.90	дупли под /raised floor	дисперзија /dispersion	сп. плафон F60 /suspended ceiling F60
A0.23	Ветробран /Windshield	21.45	20.30	мермерне плоче,40/40 /marble plates, 40/40	мермерне плоче /marble plates	сп. плафон /suspended ceiling
A0.24	Лифт /Passenger lift (elevator)	4.42	8.60			
A0.25	Степенишни простор /Staircase	49.03	28.03	мермерне плоче,40/40 /marble plates, 40/40	мермерне плоче /marble plates	дисперзија /dispersion
	Укупна нето површина	1053.36	/ Total ground floor NET area			

	ОТВОРЕНЕ ПОВРШИНЕ /OPEN SPACES					
A0.26	Трем - улаз у објекат КРИЛО А /Porch - Entrance to WING A	265.13	-	мермерне плоче,40/40 /marble plates, 40/40	мермерне плоче /marble plates	сп. плафон /suspended ceiling
A0.27	Атријум /Atrium	348.60	-	-	-	-
	Укупна отворена површина	613.73	/ Total area of open spaces			

ПОВРШИНА - ПРИЗЕМЉЕ /GROUND FLOOR AREA		Површина / Area m2 P(m²)
Укупна нето површина АНЕКСА	/ ANNEX-Total ground floor NET area	117.95
Укупна нето површина КРИЛА А0	/ WING A0 -Total ground floor NET area	1053.36

Укупна бруто површина АНЕКСА	/ ANNEX-Total ground floor GROSS area	141.64
Укупна бруто површина КРИЛА А0	/ WING A0 - Total ground floor GROSS area	1459.47

ПОВРШИНА - НЕТО / NET AREA	Површина / Area m2 P(m²)
Укупна површина КРИЛА А приземље /Total ground floor net area- WING A	1053.36
Укупна површина КРИЛА А први спрат /Total first floor net area- WING A	1302.72
Укупна површина КРИЛА А други спрат /Total second floor net area- WING A	1048.40
Укупна нето површина КРИЛА А / Total net area - WING A	3404.48
Укупна нето површина АНЕКСА / Total net area - ANNEX	117.95

ПОВРШИНА - БРУТО / GROSS AREA	Површина / Area m2 P(m²)
Укупна површина КРИЛА А приземље /Total ground floor gross area-WING A	1459.47
Укупна површина КРИЛА А први спрат /Total first floor gross area-WING A	1456.70
Укупна површина КРИЛА А други спрат /Total second floor gross area-WING A	1522.10
Укупна бруто површина КРИЛА А / Total gross area - WING A	4438.28
Укупна бруто површина АНЕКСА / Total gross area - ANNEX	141.64

ЛЕГЕНДА ЗИДАЊА И МОНТАЖЕ / L E G E N D - MASONRY AND ASSEMBLY

- нови зидови од опеке /new solid brick wall
- нови монтажни зидови /new prefabricated wall
- нови "YTONG" зидови /new Ytong wall
- нови слојеви пода (до постојеће бетонске конструкције) /new layers of floors
- нова АБ плоча са новим слојевима пода /new RC slab with new layers of floors
- нови АБ зидови и плоча лифта /reinforced concrete (walls, slab)
- нова челична конструкција лифта /steel construction
- нови дупли под /raised floor
- ново степениште / new stairs
- 90/205 нова унутрашња врата /new internal doors

НАПОМЕНА: Предвиђена је уградња целокупне нове фасадне алуминарије, браварије и столарије и због тога није посебно означено црвеном бојом /NOTE: Installation new facade joinery, aluminium, carpentery and locksmith

- алуминарија /Aluminium joinery
- браварија /Locksmith works
- ограде, рукохвати /Fence, handrails

ЛЕГЕНДА МАТЕРИЈАЛА / LEGEND OF MATERIALS

- АРМИРАНИ БЕТОН /REINFORCED CONCRETE
- НЕАРМИРАНИ БЕТОН /PLAIN CONCRETE
- ОПЕКА /BRICK
- ЗЕЛЕНЕ ПОВРШИНЕ /GREEN AREAS
- НОВИ ЗИДОВИ ОД ОПЕКЕ /NEW WALL - BRICK
- НОВИ ГИПСАНИ ЗИДОВИ /NEW PLASTER WALL
- НОВИ "YTONG" ЗИДОВИ /NEW WALL - YTONG
- ТЕРМОИЗОЛАЦИЈА /thermal insulation
- ХИДРОИЗОЛАЦИЈА waterproofing
- ГРАНИЦА ИНТЕРВЕНЦИЈЕ УНУТАР ОБЈЕКТА /THE BOUNDARY OF INTERVENTION WITHIN BUILDING

ЛЕГЕНДА СПЕЦИФИКАЦИЈА / Legend of specifications

- УЛАЗ/ИЗЛАЗ У ОБЈЕКАТ / Entrance / exit
- СТОЛАРИЈА /Carpentery
- ПВЦ СТОЛАРИЈА /PVC Carpentery
- ПП БРАВАРИЈА /Fire resistant joinery
- ПД БРАВАРИЈА /Smoke resistant joinery
- АЛУМИНАРИЈА /Aluminium joinery
- БРАВАРИЈА / Locksmith's works
- ОГРАДЕ, РУКОХВАТИ / Fences, handrails
- РЕПАРАЦИЈА / to repair

Ф1 Ø110 — напомена: све вертикале обзидати гипс картон плочама -влагоотпорним /* Note: All uprights are to be encased by gypsum cardboards- which are moisture resistant

±0.00=78.85

Број/Number	Датум / Date	Опис / Description
03		
02		
01		

Ревизиони блок: / Revision block:

САОБРАЋАЈНИ ИНСТИТУТ ЦИП, д.о.о.
INSTITUTE OF TRANSPORTATION CIP ltd
Немањина 6; 11000 Београд; Србија
Тел: 011/3618-134; Факс: 011/3618-324; web site: www.sicip.co.rs
Организациона јединица: ЗАВОД ЗА АРХИТЕКТУРУ И УРБАНИЗАМ /Organization unit: DEPARTMENT OF ARCHITECTURE AND URBAN PLANNING
Одговорни пројектант за архитектуру: /Responsible designer for architecture: Б.Лазовић, дипл.инж.арх. лиценца број: 300 1205 03 / license No.: 300 1205 03
Сарадници: / Associates: Данијела Русић Николић, арх.тех. Снежана Диковић, арх.тех.
Унутрашња контрола: / Internal control: Светлана Карановић, дипл.инж.арх.
Главни пројектант: / Chief designer: др Љиљана Милић Марковић, дипл. грађ. инж.
Руководилац организационе јединице: Manager of organization unit: Светлана Карановић, дипл.инж.арх.

Инвеститор пројекта: / Investor: " ИНФРАСТРУКТУРА ЖЕЛЕЗНИЦЕ СРБИЈЕ " А.Д. / " INFRASTRUCTURE RAILWAYS OF SERBIA " JSC Немањина 6/IV, Београд / Nemanjina Street 6/IV, Belgrade

Наручилац пројекта: / Employer: Joint Venture of China Railway International Corporation Ltd. (CRIC) No.10 Fuxing Road,Haidian District,Beijing P.R China, 100844; China Communication Construction Company Ltd. (CCCC) No.85 Deshengmenwai Street,Xicheng District,Beijing P.R China, 100088

Објекат: /Structure: ПРУГА БЕОГРАД - СУБОТИЦА - ДРЖАВНА ГРАНИЦА (КЕЛЕБИЈА) ДЕОНИЦА ПРУГЕ НОВИ САД - СУБОТИЦА - ДРЖАВНА ГРАНИЦА (КЕЛЕБИЈА) BELGRADE - SUBOTICA - STATE BORDER (KELEBIA) RAILWAY LINE SECTION : NOVI SAD - SUBOTICA - STATE BORDER (KELEBIA)

Део пројекта: / Part of Design: ПРОЈЕКАТ АРХИТЕКТУРЕ РЕКОНСТРУКЦИЈЕ, ДОГРАДЊЕ И АДАПТАЦИЈЕ СТАНИЧНЕ ЗГРАДЕ У ЖЕЛЕЗНИЧКОЈ СТАНИЦИ НОВИ САД Architectural design of reconstruction, upgrade and adaptation of the station building, in Novi Sad railway station

Цртеж: / Drawing: КРИЛО А -ОСНОВА ПРИЗЕМЉА СА ПЛАНОМ ЗИДАЊА WING A - GROUND FLOOR - PLAN OF NEW BUILDING | Размера: Scale: 1:100

Врста тех. док.: Type of tech. docum.: ПЗИ / DFC | датум:/date: 01.2022. | Цртеж бр./Drawing No.: 2020-250-APX-1/1.1-Ц44а

ОСНОВА ПРВОГ СПРАТА /FIRST FLOOR PLAN VIEW
КРИЛО "А" WING "A"

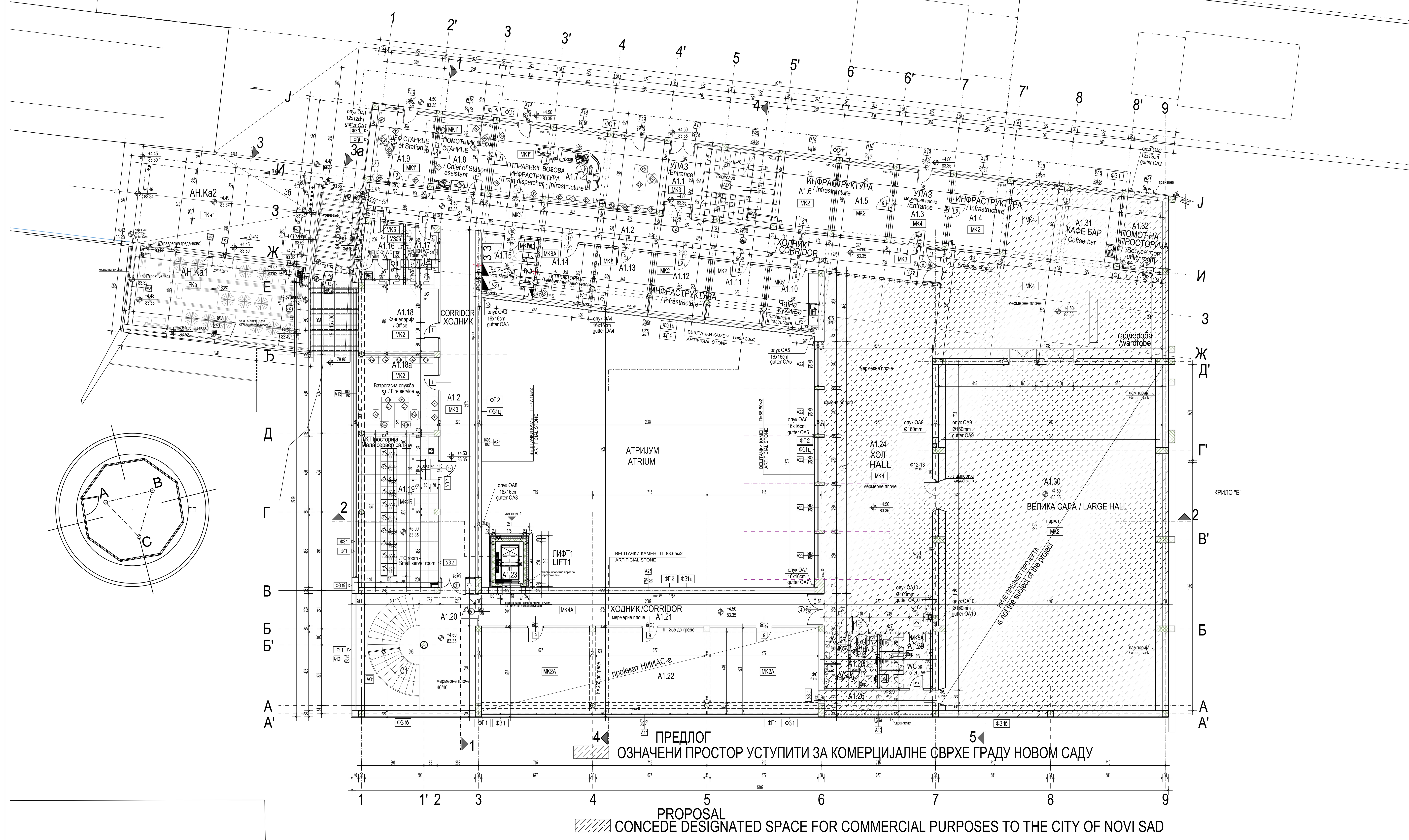

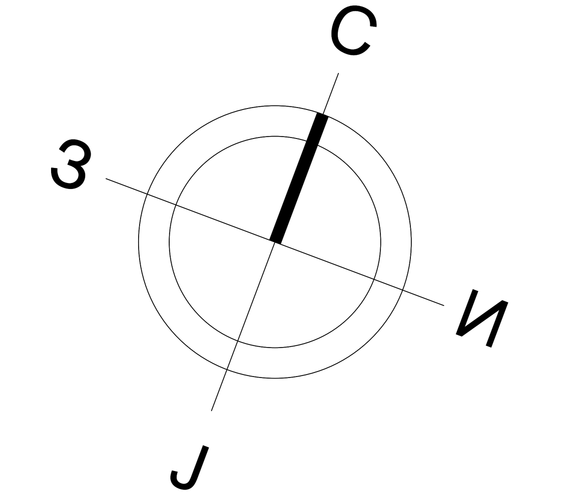

КРИЛО А1 - ОСНОВА ПРВОГ СПРАТА (НИВО ПЕРОНА) / WING A1 - FIRST FLOOR (PLATFORM LEVEL)

бр. пр. No	Намена просторије /Room allocation	Површина P (m²) / Area m2	Обим O (m) /Perimetar m1	Обрада / Finishing: Под / floor	Зид / wall	Плафон/ceiling
A1.1	Степенишни простор /Staircase	30.58	23.24	индустријски под /industrial floor	дисперзија /dispersion	дисперзија /dispersion
A1.2	Ходник /Corridor	129.64	122.08	индустријски под /industrial floor	дисперзија /dispersion	сп. плафон F60 /suspended ceiling F60
A1.3	Улаз /Entrance	15.45	15.88	мермерне плоче 20/20 /marble plates 20/20	дисперзија /dispersion	дисперзија /dispersion
A1.4	Канцеларија - Инфраструктура / Office - Infrastructure	16.00	16.14	паркет /parquet	дисперзија /dispersion	дисперзија /dispersion
A1.5	Канцеларија - Инфраструктура / Office - Infrastructure	15.45	15.88	паркет /parquet	дисперзија /dispersion	дисперзија /dispersion
A1.6	Канцеларија - Инфраструктура / Office - Infrastructure	14.91	15.62	паркет /parquet	дисперзија /dispersion	дисперзија /dispersion
A1.7	Отправник возова- Инфраструктура / Train dispatcher - Infrastructure	46.82	31.06	каучук /caoutchouc	дисперзија /dispersion	сп. плафон /suspended ceiling
A1.8	Помоћник шефа станице /Chief of Station assistant	15.45	15.88	каучук /caoutchouc	дисперзија /dispersion	сп. плафон /suspended ceiling
A1.9	Шеф станице /Chief of Station	16.69	16.42	каучук /caoutchouc	дисперзија /dispersion	сп. плафон /suspended ceiling
A1.10	Чајна кухиња- Инфраструктура / Kitchenette - Infrastructure	11.82	13.77	керамичке плочице /ceramic tiles	дисп+кер.пл.h=220cm /disp.+ceramic tiles h220cm	дисперзија /dispersion
A1.11	Канцеларија - Инфраструктура / Office - Infrastructure	12.65	12.65	паркет /parquet	дисперзија /dispersion	дисперзија /dispersion
A1.12	Канцеларија - Инфраструктура / Office - Infrastructure	12.62	14.43	паркет /parquet	дисперзија /dispersion	дисперзија /dispersion
A1.13	Канцеларија - Инфраструктура / Office - Infrastructure	12.62	14.42	паркет /parquet	дисперзија /dispersion	дисперзија /dispersion
A1.14	ТК просторија /Telecommunication room	12.62	14.42	антистатик под /antistatic floor	дисперзија /dispersion	сп. плафон F90 /suspended ceiling F90
A1.15	ЕЕ инсталације /EE installations	12.51	14.28	епоксид /epoxide	дисперзија /dispersion	сп. плафон F90 /suspended ceiling F90
A1.16	Тоалет - Ж /Toilet - W	10.00	20.54	керамичке плочице /ceramic tiles	дисп+кер.пл.h=220cm /disp.+ceramic tiles h220cm	сп. плафон /suspended ceiling
A1.17	Тоалет - М /Toilet - M	7.11	16.83	керамичке плочице /ceramic tiles	дисп+кер.пл.h=220cm /disp.+ceramic tiles h220cm	сп. плафон /suspended ceiling
A1.18	Канцеларија / Office	20.14	18.26	паркет /parquet	дисперзија /dispersion	сп. плафон /suspended ceiling
A1.18a	Ватрогасна служба / Fire service	24.05	20.02	паркет /parquet	дисперзија /dispersion	сп. плафон /suspended ceiling
A1.19	ТК просторија - мала сервер сала /TC room - Small server room	47.86	30.81	дупли под /raised floor	дисперзија /dispersion	сп. плафон F90 /suspended ceiling F90
A1.20	Степенишни простор /Staircase	51.41	29.06	мермерне плоче, 40/40 /marble plates, 40/40	мермерне плоче, 60/60 /marble plates, 60/60	дисперзија /dispersion
A1.21	Ходник /Corridor	43.69	47.10	мермерне плоче, 20/20 /marble plates, 20/20	дисперзија /dispersion	сп. плафон F60 /suspended ceiling F60
A1.22	пројекат НИИАС-а	109.52	54.72	паркет /parquet	дисперзија /dispersion	дисперзија /dispersion
A1.23	Лифт / Passenger lift (elevator)	-	-			
A1.24	Хол / Hall	237.96	91.84	мермерне плоче, 40/40 /marble plates, 40/40	мермерне плоче, 60/60 /marble plates, 60/60	сп. плафон /suspended ceiling
A1.26	Остава / Storage room	8.67	16.10	паркет /parquet	дисперзија /dispersion	сп. плафон /suspended ceiling
A1.27	Тоалет - М /Toilet - M	7.06	15.15	керамичке плочице /ceramic tiles	дисп+кер.пл.h=220cm /disp.+ceramic tiles h220cm	сп. плафон /suspended ceiling
A1.28	Тоалет - ЛПП /Toilet - disabled persons	3.66	7.73	керамичке плочице /ceramic tiles	дисп+кер.пл.h=220cm /disp.+ceramic tiles h220cm	сп. плафон /suspended ceiling
A1.29	Тоалет - Ж /Toilet - W	11.05	21.78	керамичке плочице /ceramic tiles	дисп+кер.пл.h=220cm /disp.+ceramic tiles h220cm	сп. плафон /suspended ceiling
A1.30	Велика сала (H=6.20m) / Hall (h=6.20m)	302.42	76.38	паркет /parquet	ламперија / wood plank	сп. плафон /suspended ceiling
A1.31	Кафе-бар / Coffee-bar	30.32	23.08	мермерне плоче, 40/40 /marble plates, 40/40	дисперзија /dispersion	дисперзија /dispersion
A1.32	Помоћна просторија /Service room-utility room	11.97	14.35	ливени терацо /cast terrazzo	дисперзија /dispersion	дисперзија /dispersion
Укупна нето површина		1302.72	/ Total first floor NET area			

АНЕКС АН - ОСНОВА КРОВА / ANNEX AN - ROOF PLAN

No Ознака крова	Врста крова / Type of roof	Површина P (m²) / Area m2	Кровни покривач / Roof coverings
АН.Ка1	Раван кров-проходан / Walkable flat roof	50.85	вибропресоване бетонске плоче /vibration pressed concrete plates
АН.Ка2	Раван кров-проходан / Walkable flat roof	59.24	вибропресоване бетонске плоче /vibration pressed concrete plates
Укупна површина крова		110.09	/ Total roof area

ПОВРШИНА - ПРВИ СПРАТ / FIRST FLOOR AREA	Површина P(m²) / Area m2
Укупна нето површина КРИЛА А1 / WING A1 -Total first floor NET area	1302.72

Укупна бруто површина КРИЛА А1 / WING A1 - Total first floor GROSS area	1456.70

ЛЕГЕНДА МАТЕРИЈАЛА / LEGEND OF MATERIALS

- АРМИРАНИ БЕТОН /REINFORCED CONCRETE
- НЕАРМИРАНИ БЕТОН /PLAIN CONCRETE
- ОПЕКА /BRICK
- ЗЕЛЕНЕ ПОВРШИНЕ /GREEN AREAS
- НОВИ ЗИДОВИ ОД ОПЕКЕ /NEW WALL - BRICK
- НОВИ ГИПСАНИ ЗИДОВИ /NEW PLASTER WALL
- НОВИ "YTONG" ЗИДОВИ /NEW WALL - YTONG
- ТЕРМОИЗОЛАЦИЈА /thermal insulation
- ХИДРОИЗОЛАЦИЈА waterproofing
- ГРАНИЦА ИНТЕРВЕНЦИЈЕ УНУТАР ОБЈЕКТА /THE BOUNDARY OF INTERVENTION WITHIN BUILDING

ЛЕГЕНДА СПЕЦИФИКАЦИЈА / Legend of specifications

- УЛАЗ/ИЗЛАЗ У ОБЈЕКАТ / Entrance / exit
- СТОЛАРИЈА /Carpentery
- ПВЦ СТОЛАРИЈА /PVC Carpentery
- ПП БРАВАРИЈА /Fire resistant joinery
- ПД БРАВАРИЈА /Smoke resistant joinery
- АЛУМИНАРИЈА /Aluminium joinery
- БРАВАРИЈА / Locksmith's works
- ОГРАДЕ, РУКОХВАТИ / Fences, handrails
- РЕПАРАЦИЈА / to repair

Ф1 Ø110 напомена: све вертикале обзидати гипс картон плочама -влагоотпорним
/* Note: All uprights are to be encased by gypsum cardboards- which are moisture resistant

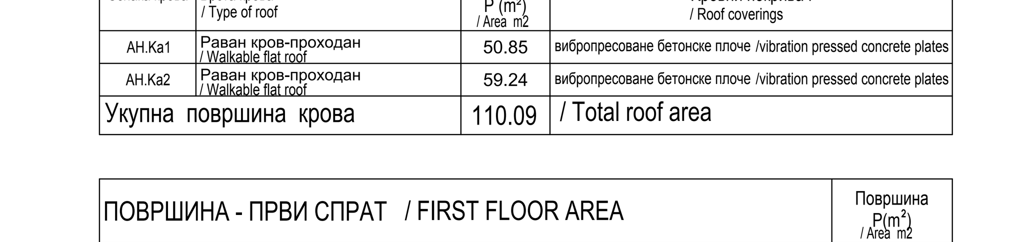

±0.00=78.85

Број/Number	Датум / Date	Опис / Description
03		
02		
01		

Ревизиони блок: / Revision block:

САОБРАЋАЈНИ ИНСТИТУТ ЦИП, д.о.о.
INSTITUTE OF TRANSPORTATION CIP ltd
Немањина 6; 11000 Београд; Србија
Тел: 011/3618-134; Факс: 011/3618-324; web site: www.sicip.co.rs
Организациона јединица: ЗАВОД ЗА АРХИТЕКТУРУ И УРБАНИЗАМ /Organization unit: DEPARTMENT OF ARCHITECTURE AND URBAN PLANNING
Одговорни пројектант за архитектуру: /Responsible designer for architecture: Б.Лазовић, дипл.инж.арх.
лиценца број: / license No.: 300 1205 03
Сарадници: / Associates:
Данијела Русић Николић, арх.тех.
Снежана Диковић, арх.тех.
Унутрашња контрола: / Internal control: Светлана Карановић, дипл.инж.арх.
Главни пројектант: / Chief designer: др Љиљана Милић Марковић, дипл. грађ. инж.
Руководилац организационе јединице: Manager of organization unit: Светлана Карановић, дипл.инж.арх.

Инвеститор пројекта: / Investor: " ИНФРАСТРУКТУРА ЖЕЛЕЗНИЦЕ СРБИЈЕ " А.Д. / " INFRASTRUCTURE RAILWAYS OF SERBIA " JSC Немањина 6/IV, Београд / Nemanjina Street 6/IV, Belgrade

Наручилац пројекта: / Employer: Joint Venture of China Railway International Corporation Ltd. (CRIC) No.10 Fuxing Road,Haidian District,Beijing P.R China, 100844; China Communication Construction Company Ltd. (CCCC) No.85 Deshengmenwai Street,Xicheng District,Beijing P.R China, 100088

Објекат: /Structure: ПРУГА БЕОГРАД - СУБОТИЦА - ДРЖАВНА ГРАНИЦА (КЕЛЕБИЈА) ДЕОНИЦА ПРУГЕ НОВИ САД - СУБОТИЦА - ДРЖАВНА ГРАНИЦА (КЕЛЕБИЈА)
BELGRADE - SUBOTICA - STATE BORDER (KELEBIA) RAILWAY LINE SECTION : NOVI SAD - SUBOTICA - STATE BORDER (KELEBIA)

Део пројекта: / Part of Design: ПРОЈЕКАТ АРХИТЕКТУРЕ РЕКОНСТРУКЦИЈЕ, ДОГРАДЊЕ И АДАПТАЦИЈЕ СТАНИЧНЕ ЗГРАДЕ У ЖЕЛЕЗНИЧКОЈ СТАНИЦИ НОВИ САД
Architectural design of reconstruction, upgrade and adaptation of the station building, in Novi Sad railway station

Цртеж: / Drawing: КРИЛО А-ОСНОВА ПРВОГ СПРАТА-новопројектовано WING A-FIRST FLOOR PLAN VIEW - NEWLY DESIGNED
Размера: Scale: 1:100

Врста тех. док.: Type of tech. docum.: ПЗИ / DFC | датум:/date: 01.2022. | Цртеж бр./Drawing No.: 2020-250-АРХ-1/1.1-Ц45

ОСНОВА ПРВОГ СПРАТА /FIRST FLOOR PLAN VIEW
КРИЛО "А" WING "А"

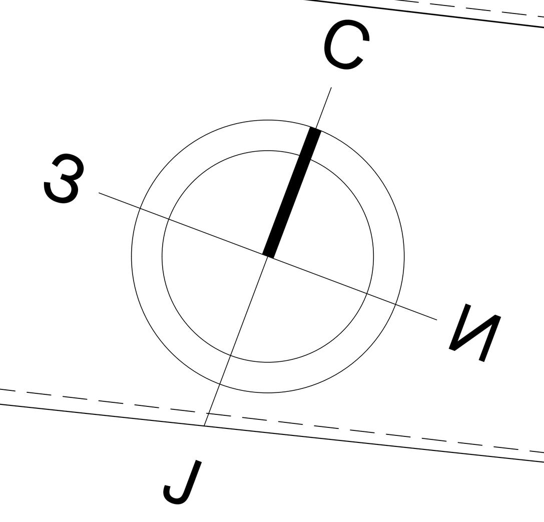

ЛЕГЕНДА МАТЕРИЈАЛА / LEGEND OF MATERIALS

- АРМИРАНИ БЕТОН /REINFORCED CONCRETE
- НЕАРМИРАНИ БЕТОН /PLAIN CONCRETE
- ОПЕКА /BRICK
- ЗЕЛЕНЕ ПОВРШИНЕ /GREEN AREAS
- НОВИ ЗИДОВИ ОД ОПЕКЕ /NEW WALL - BRICK
- НОВИ ГИПСАНИ ЗИДОВИ /NEW PLASTER WALL
- НОВИ "YTONG" ЗИДОВИ /NEW WALL - YTONG
- ТЕРМОИЗОЛАЦИЈА /thermal insulation
- ХИДРОИЗОЛАЦИЈА waterproofing
- ГРАНИЦА ИНТЕРВЕНЦИЈЕ УНУТАР ОБЈЕКТА /THE BOUNDARY OF INTERVENTION WITHIN BUILDING

ЛЕГЕНДА СПЕЦИФИКАЦИЈА / Legend of specifications

- УЛАЗ/ИЗЛАЗ У ОБЈЕКАТ / Entrance / exit
- СТОЛАРИЈА /Carpentery
- ПВЦ СТОЛАРИЈА /PVC Carpentery
- ПП БРАВАРИЈА /Fire resistant joinery
- ПД БРАВАРИЈА /Smoke resistant joinery
- АЛУМИНАРИЈА /Aluminium joinery
- БРАВАРИЈА / Locksmith's works
- ОГРАДЕ, РУКОХВАТИ / Fences, handrails
- РЕПАРАЦИЈА / to repair

Ф1 Ø110 напомена: све вертикале обзидати гипс картон плочама -влагоотпорним
/* Note: All uprights are to be encased by gypsum cardboards- which are moisture resistant

КРИЛО А1 - ОСНОВА ПРВОГ СПРАТА (НИВО ПЕРОНА) / WING A1 - FIRST FLOOR (PLATFORM LEVEL)

бр. пр. No	Намена просторије /Room allocation	Површина P (m²) / Area m2	Обим O (m) /Perimetar m1	Обрада / Finishing Под / floor	Зид / wall	Плафон/ceiling
A1.1	Степенишни простор /Staircase	30.58	23.24	индустријски под /industrial floor	дисперзија /dispersion	дисперзија /dispersion
A1.2	Ходник /Corridor	129.64	122.08	индустријски под /industrial floor	дисперзија /dispersion	сп. плафон F60 /suspended ceiling F60
A1.3	Улаз /Entrance	15.45	15.88	мермерне плоче 20/20 /marble plates 20/20	дисперзија /dispersion	дисперзија /dispersion
A1.4	Канцеларија - Инфраструктура / Office - Infrastructure	16.00	16.14	паркет /parquet	дисперзија /dispersion	дисперзија /dispersion
A1.5	Канцеларија - Инфраструктура / Office - Infrastructure	15.45	15.88	паркет /parquet	дисперзија /dispersion	дисперзија /dispersion
A1.6	Канцеларија - Инфраструктура / Office - Infrastructure	14.91	15.62	паркет /parquet	дисперзија /dispersion	дисперзија /dispersion
A1.7	Отправник возова- Инфраструктура / Train dispatcher - Infrastructure	46.82	31.06	каучук /caoutchouc	дисперзија /dispersion	сп. плафон /suspended ceiling
A1.8	Помоћник шефа станице /Chief of Station assistant	15.45	15.88	каучук /caoutchouc	дисперзија /dispersion	сп. плафон /suspended ceiling
A1.9	Шеф станице /Chief of Station	16.69	16.42	каучук /caoutchouc	дисперзија /dispersion	сп. плафон /suspended ceiling
A1.10	Чајна кухиња- Инфраструктура / Kitchenette - Infrastructure	11.82	13.77	керамичке плочице /ceramic tiles	дисп+кер.пл.h=220cm /disp.+ceramic tiles h220cm	дисперзија /dispersion
A1.11	Канцеларија - Инфраструктура / Office - Infrastructure	12.65	12.65	паркет /parquet	дисперзија /dispersion	дисперзија /dispersion
A1.12	Канцеларија - Инфраструктура / Office - Infrastructure	12.62	14.43	паркет /parquet	дисперзија /dispersion	дисперзија /dispersion
A1.13	Канцеларија - Инфраструктура / Office - Infrastructure	12.62	14.42	паркет /parquet	дисперзија /dispersion	дисперзија /dispersion
A1.14	ТК просторија /Telecommunication room	12.62	14.42	антистатик под /antistatic floor	дисперзија /dispersion	сп. плафон F90 /suspended ceiling F90
A1.15	ЕЕ инсталације /EE installations	12.51	14.28	епоксид /epoxide	дисперзија /dispersion	сп. плафон F90 /suspended ceiling F90
A1.16	Тоалет - Ж /Toilet - W	10.00	20.54	керамичке плочице /ceramic tiles	дисп+кер.пл.h=220cm /disp.+ceramic tiles h220cm	сп. плафон /suspended ceiling
A1.17	Тоалет - М /Toilet - M	7.11	16.83	керамичке плочице /ceramic tiles	дисп+кер.пл.h=220cm /disp.+ceramic tiles h220cm	сп. плафон /suspended ceiling
A1.18	Канцеларија / Office	20.14	18.26	паркет /parquet	дисперзија /dispersion	сп. плафон /suspended ceiling
A1.18a	Ватрогасна служба / Fire service	24.05	20.02	паркет /parquet	дисперзија /dispersion	сп. плафон /suspended ceiling
A1.19	ТК просторија - мала сервер сала /TC room - Small server room	47.86	30.81	дупли под /raised floor	дисперзија /dispersion	сп. плафон F90 /suspended ceiling F90
A1.20	Степенишни простор /Staircase	51.41	29.06	мермерне плоче, 40/40 /marble plates, 40/40	мермерне плоче, 60/60 /marble plates, 60/60	дисперзија /dispersion
A1.21	Ходник /Corridor	43.69	47.10	мермерне плоче, 20/20 /marble plates, 20/20	дисперзија /dispersion	сп. плафон F60 /suspended ceiling F60
A1.22	пројекат НИИАС-а	109.52	54.72	паркет /parquet	дисперзија /dispersion	дисперзија /dispersion
A1.23	Лифт / Passenger lift (elevator)	-	-			
A1.24	Хол / Hall	237.96	91.84	мермерне плоче, 40/40 /marble plates, 40/40	мермерне плоче, 60/60 /marble plates, 60/60	сп. плафон /suspended ceiling
A1.26	Остава / Storage room	8.67	16.10	паркет /parquet	дисперзија /dispersion	сп. плафон /suspended ceiling
A1.27	Тоалет - М /Toilet - M	7.06	15.15	керамичке плочице /ceramic tiles	дисп+кер.пл.h=220cm /disp.+ceramic tiles h220cm	сп. плафон /suspended ceiling
A1.28	Тоалет - ЛПП /Toilet - disabled persons	3.66	7.73	керамичке плочице /ceramic tiles	дисп+кер.пл.h=220cm /disp.+ceramic tiles h220cm	сп. плафон /suspended ceiling
A1.29	Тоалет - Ж /Toilet - W	11.05	21.78	керамичке плочице /ceramic tiles	дисп+кер.пл.h=220cm /disp.+ceramic tiles h220cm	сп. плафон /suspended ceiling
A1.30	Велика сала (H=6.20m) / Hall (h=6.20m)	302.42	76.38	паркет /parquet	ламперија / wood plank	сп. плафон /suspended ceiling
A1.31	Кафе-бар / Coffee-bar	30.32	23.08	мермерне плоче, 40/40 /marble plates, 40/40	дисперзија /dispersion	дисперзија /dispersion
A1.32	Помоћна просторија /Service room-utility room	11.97	14.35	ливени терацо /cast terrazzo	дисперзија /dispersion	дисперзија /dispersion
Укупна нето површина		1302.72	/ Total first floor NET area			

АНЕКС АН - ОСНОВА КРОВА / ANNEX AN - ROOF PLAN

No Ознака крова	Врста крова / Type of roof	Површина P (m²) / Area m2	Кровни покривач / Roof coverings
АН.Ка1	Раван кров-проходан / Walkable flat roof	50.85	вибропресоване бетонске плоче /vibration pressed concrete plates
АН.Ка2	Раван кров-проходан / Walkable flat roof	59.24	вибропресоване бетонске плоче /vibration pressed concrete plates
Укупна површина крова		110.09	/ Total roof area

ПОВРШИНА - ПРВИ СПРАТ / FIRST FLOOR AREA	Површина P(m²) / Area m2
Укупна нето површина КРИЛА А1 / WING A1 -Total first floor NET area	1302.72
Укупна бруто површина КРИЛА А1 / WING A1 - Total first floor GROSS area	1456.70

ЛЕГЕНДА ЗИДАЊА И МОНТАЖЕ / L E G E N D - MASONRY AND ASSEMBLY

- нови зидови од опеке /new solid brick wall
- нови монтажни зидови /new prefabricated wall
- нови "YTONG" зидови /new Ytong wall
- нови слојеви пода (до постојеће бетонске конструкције) /new layers of floors
- нова АБ плоча са новим слојевима пода /new RC slab with new layers of floors
- нови АБ зидови и плоча лифта /reinforced concrete (walls, slab)
- нова челична конструкција лифта /steel construction
- нови дупли под /raised floor
- ново степениште / new stairs
- 90/205 нова унутрашња врата /new internal doors

НАПОМЕНА: Предвиђена је уградња целокупне нове фасадне алуминарије, браварије и столарије и због тога није посебно означено црвеном бојом
/NOTE: Installation new facade joinery, aluminium, carpentery and locksmith

- алуминарија /Aluminium joinery
- браварија /Locksmith works
- ограде, рукохвати /Fence, handrails

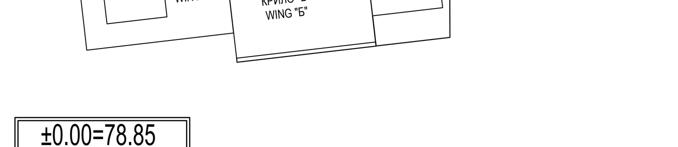

±0.00=78.85

Број/Number	Датум / Date	Опис / Description
03		
02		
01		

Ревизиони блок: / Revision block:

САОБРАЋАЈНИ ИНСТИТУТ ЦИП, д.о.о.
INSTITUTE OF TRANSPORTATION CIP ltd
Немањина 6; 11000 Београд; Србија
Тел: 011/3618-134; Факс: 011/3618-324; web site: www.sicip.co.rs
Организациона јединица: ЗАВОД ЗА АРХИТЕКТУРУ И УРБАНИЗАМ /Organization unit: DEPARTMENT OF ARCHITECTURE AND URBAN PLANNING
Одговорни пројектант за архитектуру: /Responsible designer for architecture:
Б.Лазовић, дипл.инж.арх.
лиценца број: 300 1205 03
/ license No.: 300 1205 03
Сарадници: / Associates:
Данијела Русић Николић, арх.тех.
Снежана Диковић, арх.тех.
Унутрашња контрола: / Internal control:
Светлана Карановић, дипл.инж.арх.
Главни пројектант: / Chief designer:
др Љиљана Милић Марковић, дипл. грађ. инж.
Руководилац организационе јединице: Manager of organization unit:
Светлана Карановић, дипл.инж.арх.

Инвеститор пројекта: / Investor: " ИНФРАСТРУКТУРА ЖЕЛЕЗНИЦЕ СРБИЈЕ " А.Д. / " INFRASTRUCTURE RAILWAYS OF SERBIA " JSC Немањина 6/IV, Београд / Nemanjina Street 6/IV, Belgrade

Наручилац пројекта: / Employer: Joint Venture of
China Railway International Corporation Ltd. (CRIC) No.10 Fuxing Road,Haidian District,Beijing P.R China, 100844
China Communication Construction Company Ltd. (CCCC) No.85 Deshengmenwai Street,Xicheng District,Beijing P.R China, 100088

Објекат: /Structure: ПРУГА БЕОГРАД - СУБОТИЦА - ДРЖАВНА ГРАНИЦА (КЕЛЕБИЈА) ДЕОНИЦА ПРУГЕ НОВИ САД - СУБОТИЦА - ДРЖАВНА ГРАНИЦА (КЕЛЕБИЈА)
BELGRADE - SUBOTICA - STATE BORDER (KELEBIA) RAILWAY LINE SECTION : NOVI SAD - SUBOTICA - STATE BORDER (KELEBIA)

Део пројекта: / Part of Design: ПРОЈЕКАТ АРХИТЕКТУРЕ РЕКОНСТРУКЦИЈЕ, ДОГРАДЊЕ И АДАПТАЦИЈЕ СТАНИЧНЕ ЗГРАДЕ У ЖЕЛЕЗНИЧКОЈ СТАНИЦИ НОВИ САД
Architectural design of reconstruction, upgrade and adaptation of the station building, in Novi Sad railway station

Цртеж: / Drawing: КРИЛО А-ОСНОВА ПРВОГ СПРАТА СА ПЛАНОМ ЗИДАЊА WING A- FIRST FLOOR - PLAN OF NEW BUILDING
Размера: Scale: 1:100

Врста тех. док.: Type of tech. docum.: ПЗИ / DFC | датум:/date: 01.2022. | Цртеж бр./Drawing No.: 2020-250-АРХ-1/1.1-Ц45а

ОСНОВА ДРУГОГ СПРАТА /SECOND FLOOR PLAN VIEW
КРИЛО "А" WING "A"

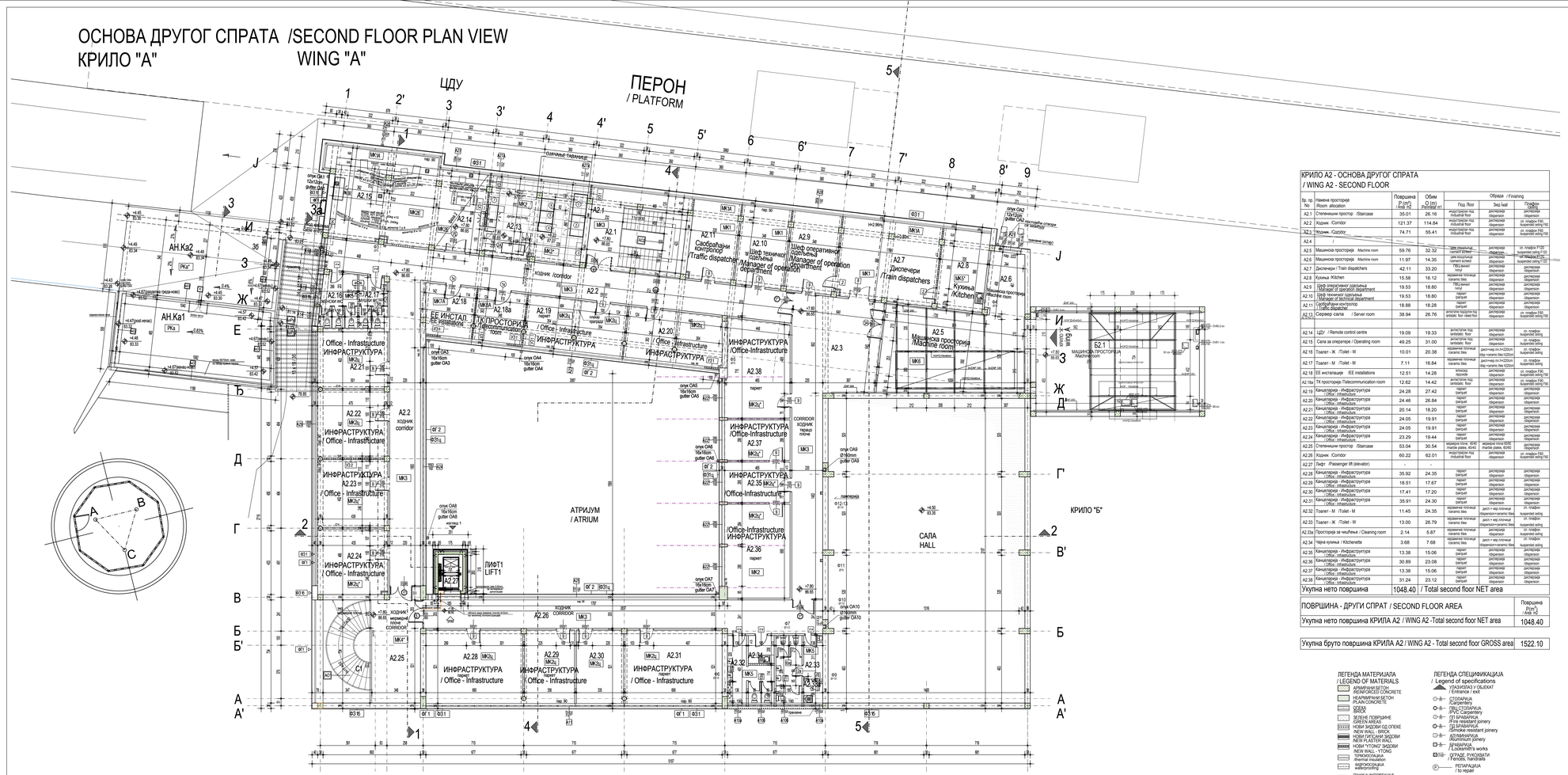

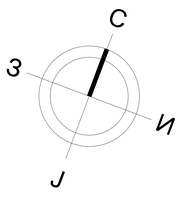

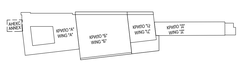

КРИЛО А2 - ОСНОВА ДРУГОГ СПРАТА
/ WING A2 - SECOND FLOOR

бр. пр. / No	Намена простора / Room allocation	Површина P (m²) / Area net	Обим O (m) / Perimeter net	Облоге / Finishing		
				Под / floor	Зид / wall	Плафон / ceiling
A2.1	Степенишни простор / Staircase	35.01	26.16	индустријски под / industrial floor	дисперзија / dispersion	дисперзија / dispersion
A2.2	Ходник / corridor	121.37	114.84	индустријски под / industrial floor	дисперзија / dispersion	ол. плафон FI30 / suspended ceiling FI30
A2.3	Ходник / corridor	74.71	55.41	индустријски под / industrial floor	дисперзија / dispersion	ол. плафон FI30 / suspended ceiling FI30
A2.4						
A2.5	Машинска просторија / Machine room	59.76	32.32	теже оптерећење / overload storage	дисперзија / dispersion	ол. плафон FI120 / suspended ceiling FI120
A2.6	Машинска просторија / Machine room	11.97	14.35	теже оптерећење / overload storage	дисперзија / dispersion	ол. плафон FI120 / suspended ceiling FI120
A2.7	Диспечери / Train dispatchers	42.11	33.20	ПВЦ винил / PVC	дисперзија / dispersion	дисперзија / dispersion
A2.8	Кухиња /Kitchen	15.58	16.12	керамичке плочице / ceramic tiles	дисперзија / dispersion	дисперзија / dispersion
A2.9	Шеф оперативног одељења / Manager of operation department	19.53	18.80	ПВЦ винил / PVC	дисперзија / dispersion	дисперзија / dispersion
A2.10	Шеф техничког одељења / Manager of operation department	19.53	18.80	паркет / parquet	дисперзија / dispersion	дисперзија / dispersion
A2.11	Саобраћајни контролор / Traffic dispatcher	18.88	18.28	паркет / parquet	дисперзија / dispersion	дисперзија / dispersion
A2.13	Сервер сала / Server room	38.94	26.76	антистатик подница / antistatic floor raised floor	дисперзија / dispersion	ол. плафон FI60 / suspended ceiling FI60
A2.14	ЦДУ / Remote control centre	19.09	19.33	антистатик под / antistatic floor	дисперзија / dispersion	ол. плафон / suspended ceiling
A2.15	Сала за оперативе / Operating room	49.25	31.00	антистатик под / antistatic floor	дисперзија / dispersion	ол. плафон / suspended ceiling
A2.16	Тоалет - Ж /Toilet - W	10.01	20.38	керамичке плочице / ceramic tiles	дисперзија на гипсаној бази / dispersion on gypsum base	ол. плафон / suspended ceiling
A2.17	Тоалет - М /Toilet - M	7.11	16.84	керамичке плочице / ceramic tiles	дисперзија на гипсаној бази / dispersion on gypsum base	ол. плафон / suspended ceiling
A2.18	ЕЕ инсталације /EE installations	12.51	14.28	ламинат / laminate	дисперзија / dispersion	ол. плафон FI90 / suspended ceiling FI90
A2.18a	ТК просторија /Telecommunication room	12.62	14.42	антистатик под / antistatic floor	дисперзија / dispersion	ол. плафон FI90 / suspended ceiling FI90
A2.19	Канцеларија - Инфраструктура / Office - Infrastructure	24.28	27.42	паркет / parquet	дисперзија / dispersion	дисперзија / dispersion
A2.20	Канцеларија - Инфраструктура / Office - Infrastructure	24.46	26.84	паркет / parquet	дисперзија / dispersion	дисперзија / dispersion
A2.21	Канцеларија - Инфраструктура / Office - Infrastructure	20.14	18.20	паркет / parquet	дисперзија / dispersion	дисперзија / dispersion
A2.22	Канцеларија - Инфраструктура / Office - Infrastructure	24.05	19.91	паркет / parquet	дисперзија / dispersion	дисперзија / dispersion
A2.23	Канцеларија - Инфраструктура / Office - Infrastructure	24.05	19.91	паркет / parquet	дисперзија / dispersion	дисперзија / dispersion
A2.24	Канцеларија - Инфраструктура / Office - Infrastructure	23.29	19.44	паркет / parquet	дисперзија / dispersion	дисперзија / dispersion
A2.25	Степенишни простор / Staircase	53.04	30.54	керамичке плочице / ceramic tiles	дисперзија / dispersion	ол. плафон / suspended ceiling
A2.26	Ходник / corridor	60.22	62.01	индустријски под / industrial floor	дисперзија / dispersion	ол. плафон FI30 / suspended ceiling FI30
A2.27	Лифт / Passenger lift (elevator)					
A2.28	Канцеларија - Инфраструктура / Office - Infrastructure	35.92	24.35	паркет / parquet	дисперзија / dispersion	дисперзија / dispersion
A2.29	Канцеларија - Инфраструктура / Office - Infrastructure	18.51	17.67	паркет / parquet	дисперзија / dispersion	дисперзија / dispersion
A2.30	Канцеларија - Инфраструктура / Office - Infrastructure	17.41	17.20	паркет / parquet	дисперзија / dispersion	дисперзија / dispersion
A2.31	Канцеларија - Инфраструктура / Office - Infrastructure	35.91	24.30	паркет / parquet	дисперзија / dispersion	дисперзија / dispersion
A2.32	Тоалет - М /Toilet - M	11.45	24.35	керамичке плочице / ceramic tiles	дисперз.+ вод. полимер / dispersion+ceramic tiles	ол. плафон / suspended ceiling
A2.33	Тоалет - Ж /Toilet - W	13.00	26.79	керамичке плочице / ceramic tiles	дисперз.+ вод. полимер / dispersion+ceramic tiles	ол. плафон / suspended ceiling
A2.33a	Простор за чишћење / Cleaning room	2.14	5.87	керамичке плочице / ceramic tiles	дисперзија / dispersion	ол. плафон / suspended ceiling
A2.34	Чајна кухиња / Kitchenette	3.68	7.68	керамичке плочице / ceramic tiles	дисперз.+ вод. полимер / dispersion+ceramic tiles	ол. плафон / suspended ceiling
A2.35	Канцеларија - Инфраструктура / Office - Infrastructure	13.38	15.06	паркет / parquet	дисперзија / dispersion	дисперзија / dispersion
A2.36	Канцеларија - Инфраструктура / Office - Infrastructure	30.89	23.08	паркет / parquet	дисперзија / dispersion	дисперзија / dispersion
A2.37	Канцеларија - Инфраструктура / Office - Infrastructure	13.38	15.06	паркет / parquet	дисперзија / dispersion	дисперзија / dispersion
A2.38	Канцеларија - Инфраструктура / Office - Infrastructure	31.24	23.12	паркет / parquet	дисперзија / dispersion	дисперзија / dispersion
Укупна нето површина		1048.40	/ Total second floor NET area			

ПОВРШИНА - ДРУГИ СПРАТ / SECOND FLOOR AREA	Површина P(m²) / Area net
Укупна нето површина КРИЛА А2 / WING A2 -Total second floor NET area	1048.40

Укупна бруто површина КРИЛА А2 / WING A2 - Total second floor GROSS area	1522.10

ЛЕГЕНДА МАТЕРИЈАЛА
/ LEGEND OF MATERIALS

- АРМИРАН БЕТОН / REINFORCED CONCRETE
- АРМИРАНИ БЕТОН / PLAIN CONCRETE
- СЕЧА / BRICK
- ЗЕЛЕНЕ ПОВРШИНЕ / GREEN AREAS
- НОВИ ЗИДОВИ ОД ОПЕКЕ / NEW BRICK WALL
- НОВИ ГИПСАНИ ЗИДОВИ / NEW PLASTER WALL
- НОВИ YTONG ЗИДОВИ / NEW WALL - YTONG
- ТОПЛОИЗОЛАЦИЈА / THERMOISOLATION
- ХИДРОИЗОЛАЦИЈА / HIDROISOLATION
- ГРАНИЦА ИНТЕРВЕНТНЕ ЗИДНЕ ОБЈЕКТА / THE BOUNDARY OF INTERVENTION WITHIN BUILDING
- Ф1 — називи зидова са вертикале обзидати гипс картон плочама -влагоотпорним / Note: All upright are to be encased by gypsum cardboards which are moisture resistant

ЛЕГЕНДА СПЕЦИФИКАЦИЈА
/ Legend of specifications

- ГАЗИШТЕ У ОБЛИКУ / Entrance / exit
- СТОЛАРИЈА / Joinery
- ПВЦ СТОЛАРИЈА / UPVC Carpentery
- ПП ПРАВАРИЈА / Fire resistant joinery
- ПД ПРАВАРИЈА / Smoke resistant joinery
- АЛУМИНАРИЈА / Aluminium joinery
- ЈЕВАРИЈА / Locksmith's works
- ОГРАДЕ, РУКОВОДИ / Fences, handrails
- РЕТРАПЕРИЈА / To repair

±0.00=78.85		
03		
02		
01		
Број/Number	Датум / Date	Опис / Description

Ревизиони блок: / Revision block:

САОБРАЋАЈНИ ИНСТИТУТ ЦИП, д.о.о.
INSTITUTE OF TRANSPORTATION CIP ltd
Немањина 6; 11000 Београд; Србија
Тел: 011/3618-124; Факс: 011/3618-324; web site: www.sicip.co.rs
Организациона јединица: ЗАВОД ЗА АРХИТЕКТУРУ И УРБАНИЗАМ
Organization unit: DEPARTMENT OF ARCHITECTURE AND URBAN PLANNING

Одговорни пројектант за архитектуру:
Responsible designer for architecture:
Б.Лазовић, дипл.инж.арх.
Лиценца бр. / License No.: 300 1205 03
Сарадници / Associates:
Данијела Русић Николић, арх.тех.
Снежана Дивковић, арх.тех.

Унутрашња контрола / Internal control:
Светлана Кораковић, дипл.инж.арх.
Главни пројектант / Chief designer:
др Љиљана Милић Марковић, дипл. грађ. инж.
Руководилац организационе јединице / Manager of organization unit:
Светлана Кораковић, дипл.инж.арх.

Пројекат: / Project:
РЕКОНСТРУКЦИЈА РЕКРЕАТИВНЕ, ДОГРАДЊЕ И АДАПТАЦИЈЕ СТАНИЦЕ БЕОГРАД ЦЕНТАР У ЖЕЛЕЗНИЧКИ ЧВОР ОД.
Architectural design of reconstruction, upgrade and adaptation of the station building in Novi Sad railway station

Врста пројекта: / Type of project: **ГЛАВНА СВЕСКА - ПРОЈЕКАТ ЗА ИЗВОЂЕЊЕ / MAIN PROJECT**

Број пројекта: / Project No.: **01364 / GPC**

Датум: / Date: **01.2022.**

Број / Drawing No.: **2020-250-АРХ-1/1.1-Ц46**

Цртеж: / Drawing: **КРИЛО А-ОСНОВА ДРУГОГ СПРАТА-новопројектовано / WING A-SECOND FLOOR PLAN VIEW - NEWLY DESIGNED**

Размера: / Scale: **1:100**

ОСНОВА ДРУГОГ СПРАТА /SECOND FLOOR PLAN VIEW
КРИЛО "А" WING "A"

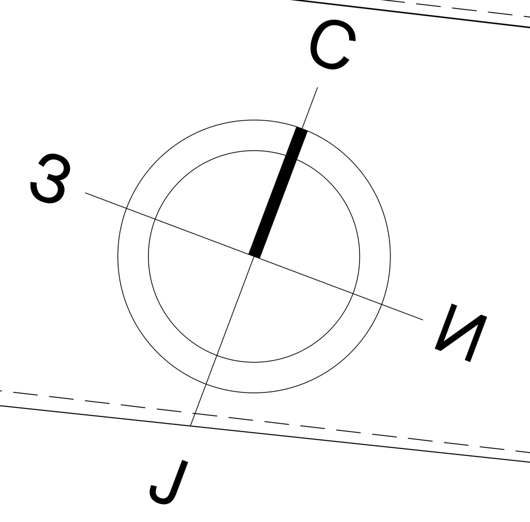

ЛЕГЕНДА МАТЕРИЈАЛА / LEGEND OF MATERIALS

- АРМИРАНИ БЕТОН /REINFORCED CONCRETE
- НЕАРМИРАНИ БЕТОН /PLAIN CONCRETE
- ОПЕКА /BRICK
- ЗЕЛЕНЕ ПОВРШИНЕ /GREEN AREAS
- НОВИ ЗИДОВИ ОД ОПЕКЕ /NEW WALL - BRICK
- НОВИ ГИПСАНИ ЗИДОВИ /NEW PLASTER WALL
- НОВИ "YTONG" ЗИДОВИ /NEW WALL - YTONG
- ТЕРМОИЗОЛАЦИЈА /thermal insulation
- ХИДРОИЗОЛАЦИЈА waterproofing
- ГРАНИЦА ИНТЕРВЕНЦИЈЕ УНУТАР ОБЈЕКТА /THE BOUNDARY OF INTERVENTION WITHIN BUILDING

Ф1 Ø110 напомена: све вертикале обзидати гипс картон плочама -влагоотпорним
/* Note: All uprights are to be encased by gypsum cardboards- which are moisture resistant

ЛЕГЕНДА СПЕЦИФИКАЦИЈА / Legend of specifications

- УЛАЗ/ИЗЛАЗ У ОБЈЕКАТ / Entrance / exit
- СТОЛАРИЈА /Carpentery
- ПВЦ СТОЛАРИЈА /PVC Carpentery
- ПП БРАВАРИЈА /Fire resistant joinery
- ПД БРАВАРИЈА /Smoke resistant joinery
- АЛУМИНАРИЈА /Aluminium joinery
- БРАВАРИЈА / Locksmith's works
- ОГРАДЕ, РУКОХВАТИ / Fences, handrails
- РЕПАРАЦИЈА / to repair

КРИЛО А2 - ОСНОВА ДРУГОГ СПРАТА / WING A2 - SECOND FLOOR

бр. пр. No	Намена просторије /Room allocation	Површина P (m²) / Area m2	Обим O (m) /Perimetar m1	Обрада / Finishing: Под /floor	Зид /wall	Плафон /ceiling
A2.1	Степенишни простор /Staircase	35.01	26.16	индустријски под /industrial floor	дисперзија /dispersion	дисперзија /dispersion
A2.2	Ходник /Corridor	121.37	114.84	индустријски под /industrial floor	дисперзија /dispersion	сп. плафон F60 /suspended ceiling F60
A2.3	Ходник /Corridor	74.71	55.41	индустријски под /industrial floor	дисперзија /dispersion	сп. плафон F60 /suspended ceiling F60
A2.4	/					
A2.5	Машинска просторија /Machine room	59.76	32.32	цем.кошуљица /cement screed	дисперзија /dispersion	сп. плафон F120 /suspended ceiling F120
A2.6	Машинска просторија /Machine room	11.97	14.35	цем.кошуљица /cement screed	дисперзија /dispersion	сп. плафон F120 /suspended ceiling F120
A2.7	Диспечери / Train dispatchers	42.11	33.20	ПВЦ-винил /vinyl	дисперзија /dispersion	дисперзија /dispersion
A2.8	Кухиња /Kitchen	15.58	16.12	керамичке плочице /ceramic tiles	дисперзија /dispersion	дисперзија /dispersion
A2.9	Шеф оперативног одељења / Manager of operation department	19.53	18.80	ПВЦ-винил /vinyl	дисперзија /dispersion	дисперзија /dispersion
A2.10	Шеф техничког одељења / Manager of technical department	19.53	18.80	паркет /parquet	дисперзија /dispersion	дисперзија /dispersion
A2.11	Саобраћајни контролор / Traffic dispatcher	18.88	18.28	паркет /parquet	дисперзија /dispersion	дисперзија /dispersion
A2.13 A2.12+A2.13	Сервер сала / Server room	38.94	26.76	антистатик под/дупли под /antistatic floor -raised floor	дисперзија /dispersion	сп. плафон F60 /suspended ceiling F60
A2.14	ЦДУ / Remote control centre	19.09	19.33	антистатик под /antistatic floor	дисперзија /dispersion	сп. плафон /suspended ceiling
A2.15	Сала за оператере / Operating room	49.25	31.00	антистатик под /antistatic floor	дисперзија /dispersion	сп. плафон /suspended ceiling
A2.16	Тоалет - Ж /Toilet - W	10.01	20.38	керамичке плочице /ceramic tiles	дисп+кер.пл.h=220cm /disp.+ceramic tiles h220cm	сп. плафон /suspended ceiling
A2.17	Тоалет - М /Toilet - M	7.11	16.84	керамичке плочице /ceramic tiles	дисп+кер.пл.h=220cm /disp.+ceramic tiles h220cm	сп. плафон /suspended ceiling
A2.18	ЕЕ инсталације /EE installations	12.51	14.28	епоксид /epoxide	дисперзија /dispersion	сп. плафон F90 /suspended ceiling F90
A2.18a	ТК просторија /Telecommunication room	12.62	14.42	антистатик под /antistatic floor	дисперзија /dispersion	сп. плафон F90 /suspended ceiling F90
A2.19	Канцеларија - Инфраструктура / Office - Infrastructure	24.28	27.42	паркет /parquet	дисперзија /dispersion	дисперзија /dispersion
A2.20	Канцеларија - Инфраструктура / Office - Infrastructure	24.46	26.84	паркет /parquet	дисперзија /dispersion	дисперзија /dispersion
A2.21	Канцеларија - Инфраструктура / Office - Infrastructure	20.14	18.20	паркет /parquet	дисперзија /dispersion	дисперзија /dispersion
A2.22	Канцеларија - Инфраструктура / Office - Infrastructure	24.05	19.91	паркет /parquet	дисперзија /dispersion	дисперзија /dispersion
A2.23	Канцеларија - Инфраструктура / Office - Infrastructure	24.05	19.91	паркет /parquet	дисперзија /dispersion	дисперзија /dispersion
A2.24	Канцеларија - Инфраструктура / Office - Infrastructure	23.29	19.44	паркет /parquet	дисперзија /dispersion	дисперзија /dispersion
A2.25	Степенишни простор /Staircase	53.04	30.54	мермерне плоче, 40/40 /marble plates, 40/40	мермерне плоче 60/60 /marble plates, 60/60	дисперзија /dispersion
A2.26	Ходник /Corridor	60.22	62.01	индустријски под /industrial floor	дисперзија /dispersion	сп. плафон F60 /suspended ceiling F60
A2.27	Лифт /Passenger lift (elevator)	-	-			
A2.28	Канцеларија - Инфраструктура / Office - Infrastructure	35.92	24.35	паркет /parquet	дисперзија /dispersion	дисперзија /dispersion
A2.29	Канцеларија - Инфраструктура / Office - Infrastructure	18.51	17.67	паркет /parquet	дисперзија /dispersion	дисперзија /dispersion
A2.30	Канцеларија - Инфраструктура / Office - Infrastructure	17.41	17.20	паркет /parquet	дисперзија /dispersion	дисперзија /dispersion
A2.31	Канцеларија - Инфраструктура / Office - Infrastructure	35.91	24.30	паркет /parquet	дисперзија /dispersion	дисперзија /dispersion
A2.32	Тоалет - М /Toilet - M	11.45	24.35	керамичке плочице /ceramic tiles	дисп.+ кер.плочице /dispersion+ceramic tiles	сп. плафон /suspended ceiling
A2.33	Тоалет - Ж /Toilet - W	13.00	26.79	керамичке плочице /ceramic tiles	дисп.+ кер.плочице /dispersion+ceramic tiles	сп. плафон /suspended ceiling
A2.33a	Просторија за чишћење / Cleaning room	2.14	5.87	керамичке плочице /ceramic tiles	дисперзија /dispersion	сп. плафон /suspended ceiling
A2.34	Чајна кухиња / Kitchenette	3.68	7.68	керамичке плочице /ceramic tiles	дисп.+ кер.плочице /dispersion+ceramic tiles	сп. плафон /suspended ceiling
A2.35	Канцеларија - Инфраструктура / Office - Infrastructure	13.38	15.06	паркет /parquet	дисперзија /dispersion	дисперзија /dispersion
A2.36	Канцеларија - Инфраструктура / Office - Infrastructure	30.89	23.08	паркет /parquet	дисперзија /dispersion	дисперзија /dispersion
A2.37	Канцеларија - Инфраструктура / Office - Infrastructure	13.38	15.06	паркет /parquet	дисперзија /dispersion	дисперзија /dispersion
A2.38	Канцеларија - Инфраструктура / Office - Infrastructure	31.24	23.12	паркет /parquet	дисперзија /dispersion	дисперзија /dispersion
Укупна нето површина		1048.40	/ Total second floor NET area			

ПОВРШИНА - ДРУГИ СПРАТ / SECOND FLOOR AREA	Површина P(m²) / Area m2
Укупна нето површина КРИЛА А2 / WING A2 -Total second floor NET area	1048.40

Укупна бруто површина КРИЛА А2 / WING A2 - Total second floor GROSS area	1522.10

ЛЕГЕНДА ЗИДАЊА И МОНТАЖЕ / L E G E N D - MASONRY AND ASSEMBLY

- нови зидови од опеке /new solid brick wall
- нови монтажни зидови /new prefabricated wall
- нови "YTONG" зидови /new Ytong wall
- нови слојеви пода (до постојеће бетонске конструкције) /new layers of floors
- нова АБ плоча са новим слојевима пода /new RC slab with new layers of floors
- нови АБ зидови и плоча лифта /reinforced concrete (walls, slab)
- нова челична конструкција лифта /steel construction
- нови дупли под /raised floor
- ново степениште / new stairs
- 90/205 нова унутрашња врата /new internal doors

НАПОМЕНА: Предвиђена је уградња целокупне нове фасадне алуминарије, браварије и столарије и због тога није посебно означено црвеном бојом
/NOTE: Installation new facade joinery, aluminium, carpentery and locksmith

- алуминарија /Aluminium joinery
- браварија /Locksmith works
- ограде, рукохвати /Fence, handrails

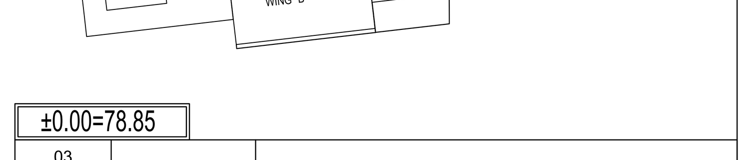

±0.00=78.85

Број/Number	Датум / Date	Опис / Description
03		
02		
01		

Ревизиони блок: / Revision block:

САОБРАЋАЈНИ ИНСТИТУТ ЦИП, д.о.о.
INSTITUTE OF TRANSPORTATION CIP ltd
Немањина 6; 11000 Београд; Србија
Тел: 011/3618-134; Факс: 011/3618-324; web site: www.sicip.co.rs
Организациона јединица: ЗАВОД ЗА АРХИТЕКТУРУ И УРБАНИЗАМ /Organization unit: DEPARTMENT OF ARCHITECTURE AND URBAN PLANNING
Одговорни пројектант за архитектуру: /Responsible designer for architecture:
Б.Лазовић, дипл.инж.арх.
лиценца број: 300 1205 03
/ license No.: 300 1205 03
Сарадници: / Associates:
Данијела Русић Николић, арх.тех.
Снежана Диковић, арх.тех.
Унутрашња контрола: / Internal control:
Светлана Карановић, дипл.инж.арх.
Главни пројектант: / Chief designer:
др Љиљана Милић Марковић, дипл. грађ. инж.
Руководилац организационе јединице: Manager of organization unit:
Светлана Карановић, дипл.инж.арх.

Инвеститор пројекта: / Investor: " ИНФРАСТРУКТУРА ЖЕЛЕЗНИЦЕ СРБИЈЕ " А.Д. / " INFRASTRUCTURE RAILWAYS OF SERBIA " JSC Немањина 6/IV, Београд / Nemanjina Street 6/IV, Belgrade

Наручилац пројекта: / Employer: Joint Venture of China Railway International Corporation Ltd. (CRIC) No.10 Fuxing Road,Haidian District,Beijing P.R China, 100844; China Communication Construction Company Ltd. (CCCC) No.85 Deshengmenwai Street,Xicheng District,Beijing P.R China, 100088

Објекат: /Structure: ПРУГА БЕОГРАД - СУБОТИЦА - ДРЖАВНА ГРАНИЦА (КЕЛЕБИЈА) ДЕОНИЦА ПРУГЕ НОВИ САД - СУБОТИЦА - ДРЖАВНА ГРАНИЦА (КЕЛЕБИЈА)
BELGRADE - SUBOTICA - STATE BORDER (KELEBIA) RAILWAY LINE SECTION : NOVI SAD - SUBOTICA - STATE BORDER (KELEBIA)

Део пројекта: / Part of Design: ПРОЈЕКАТ АРХИТЕКТУРЕ РЕКОНСТРУКЦИЈЕ, ДОГРАДЊЕ И АДАПТАЦИЈЕ СТАНИЧНЕ ЗГРАДЕ У ЖЕЛЕЗНИЧКОЈ СТАНИЦИ НОВИ САД
Architectural design of reconstruction, upgrade and adaptation of the station building, in Novi Sad railway station

Цртеж: / Drawing: КРИЛО А-ОСНОВА ДРУГОГ СПРАТА СА ПЛАНОМ ЗИДАЊА / WING A-SECOND FLOOR - PLAN OF NEW BUILDING

Размера: Scale: 1:100

Врста тех. док.: Type of tech. docum.: ПЗИ / DFC | датум:/date: 01.2022. | Цртеж бр./Drawing No.: 2020-250-АРХ-1/1.1-Ц46а

ОСНОВА КРОВА
/ ROOF PLAN VIEW

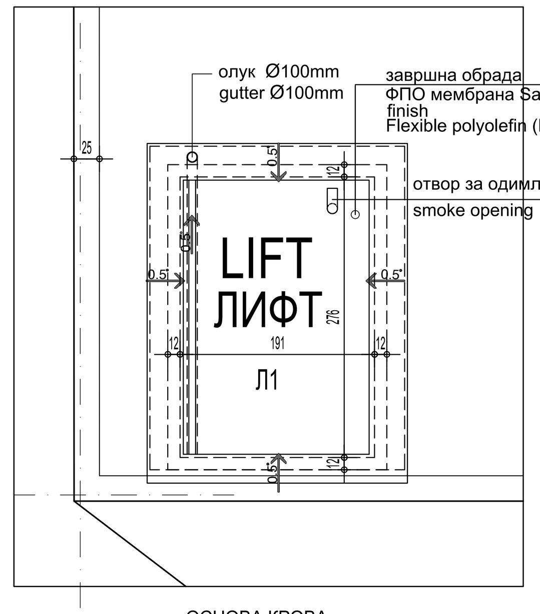

ОСНОВА ДРУГОГ СПРАТА
SECOND FLOOR PLAN VIEW

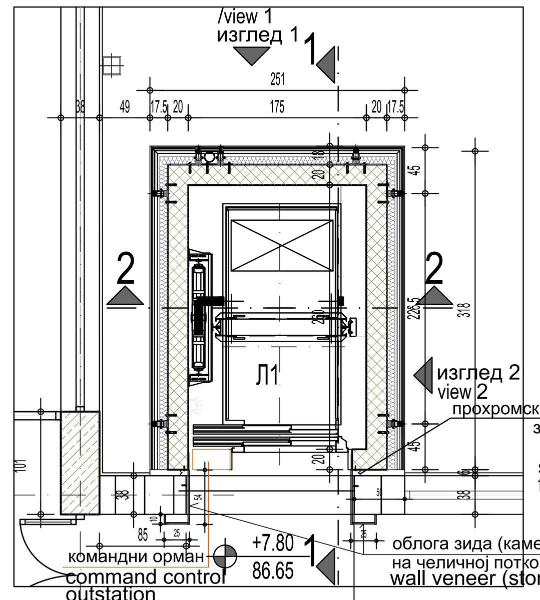

ОСНОВА ПРВОГ СПРАТА
FIRST FLOOR PLAN

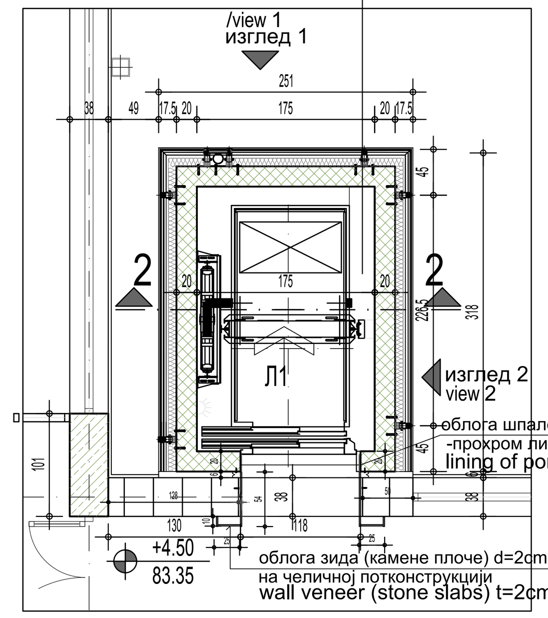

ОСНОВА ПРИЗЕМЉА
GROUND FLOOR PLAN

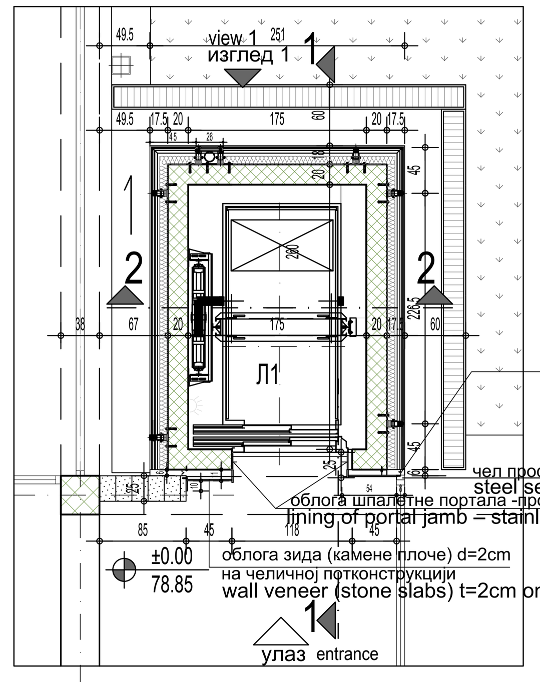

ИЗГЛЕД ОБЛОГЕ ОКО ЛИФТА ИЗ ХОДНИКА
APPEARANCE OF LINING AROUND LIFT FROM THE CORRIDOR

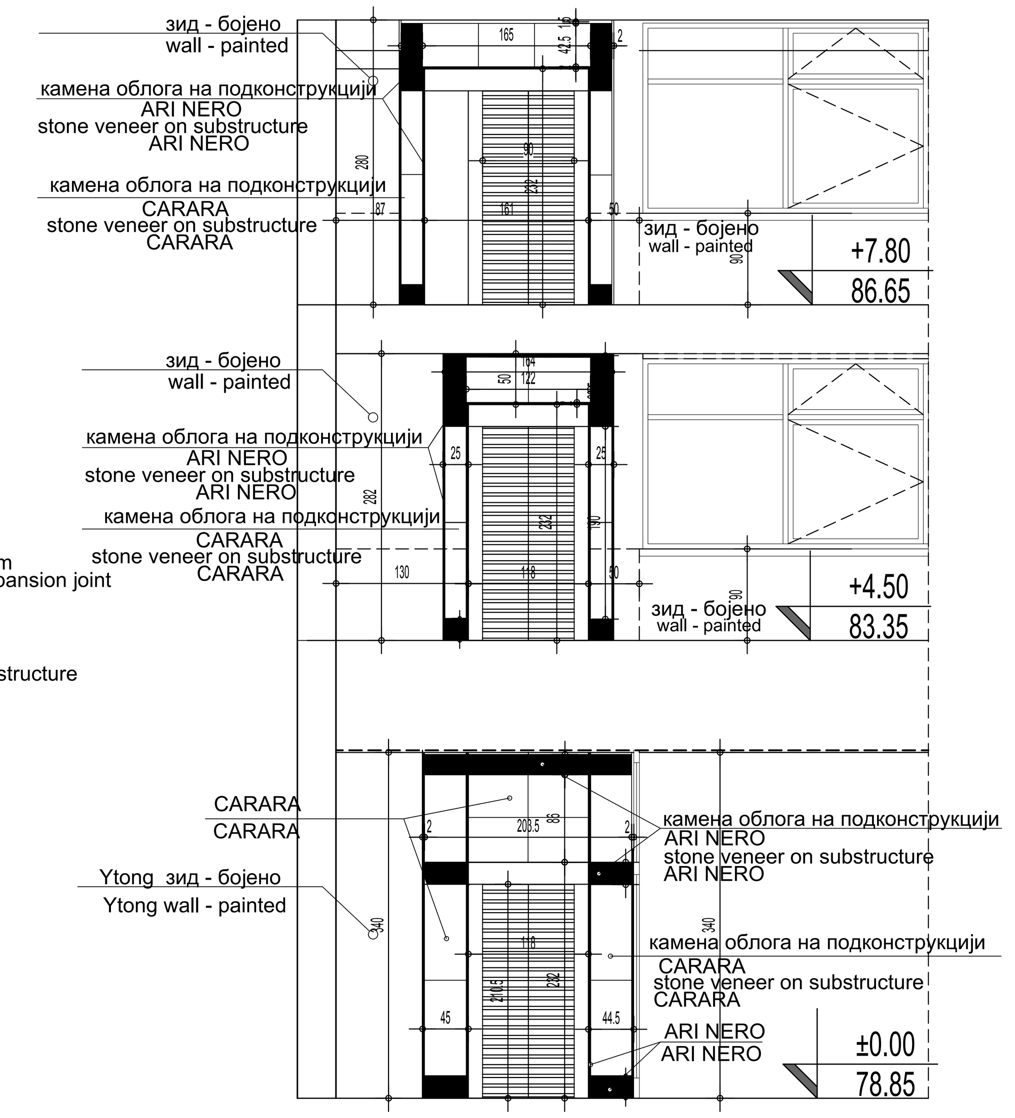

	камене плоче d=2cm- ARI NERO- m² stone plates d=2cm-ARI NERO-m²	камене плоче d=2cm- CARARA - m² stone plates d=2cm-CARARA-m²
приземље Ground floor	2,55	3,45
први спрат First floor	2,65	3,80
други спрат Second floor	2,85	4,00
укупно Total	8,05	11,25

пресек 1-1
section 1-1

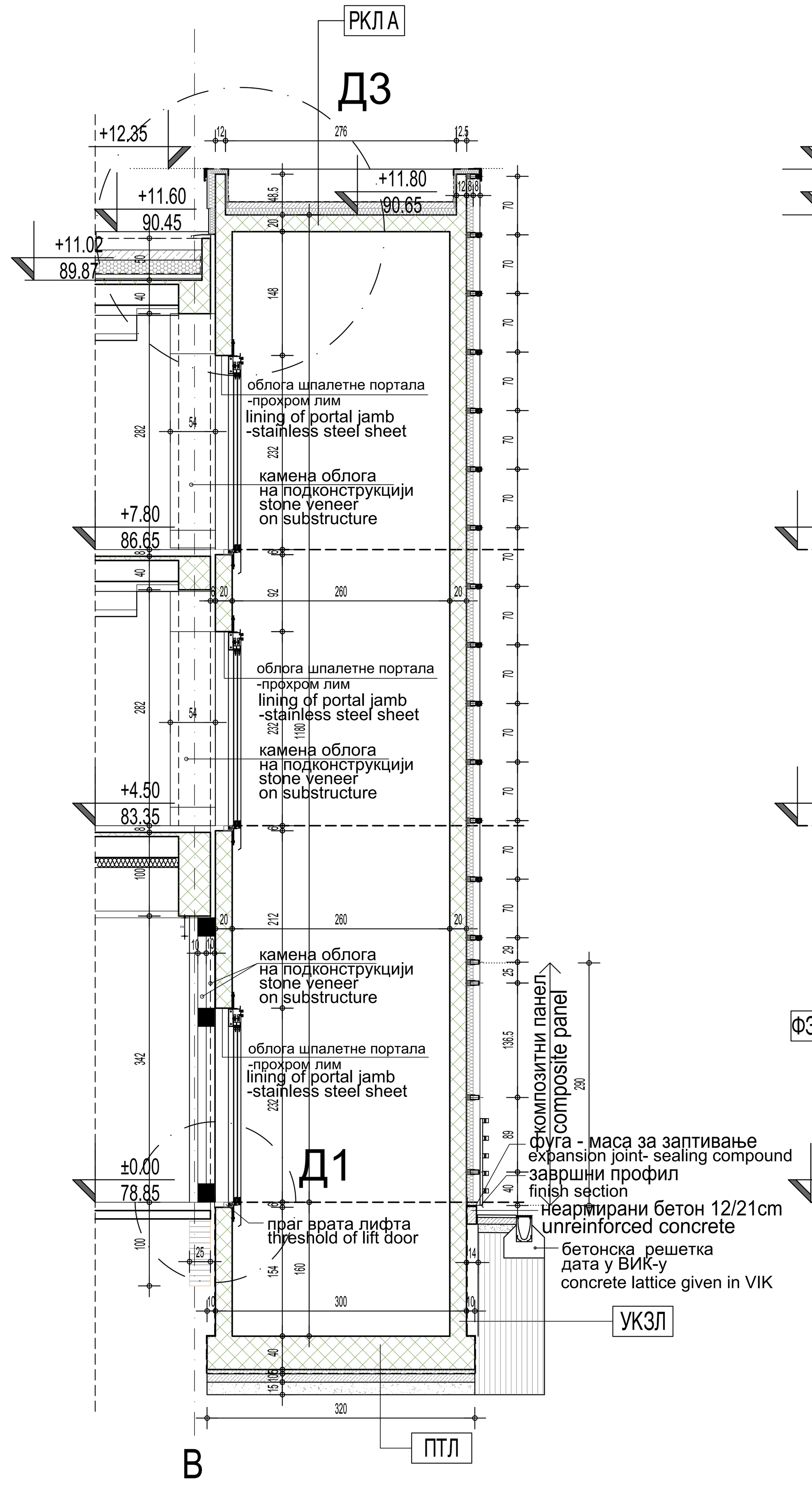

пресек 2-2
/ section 2-2

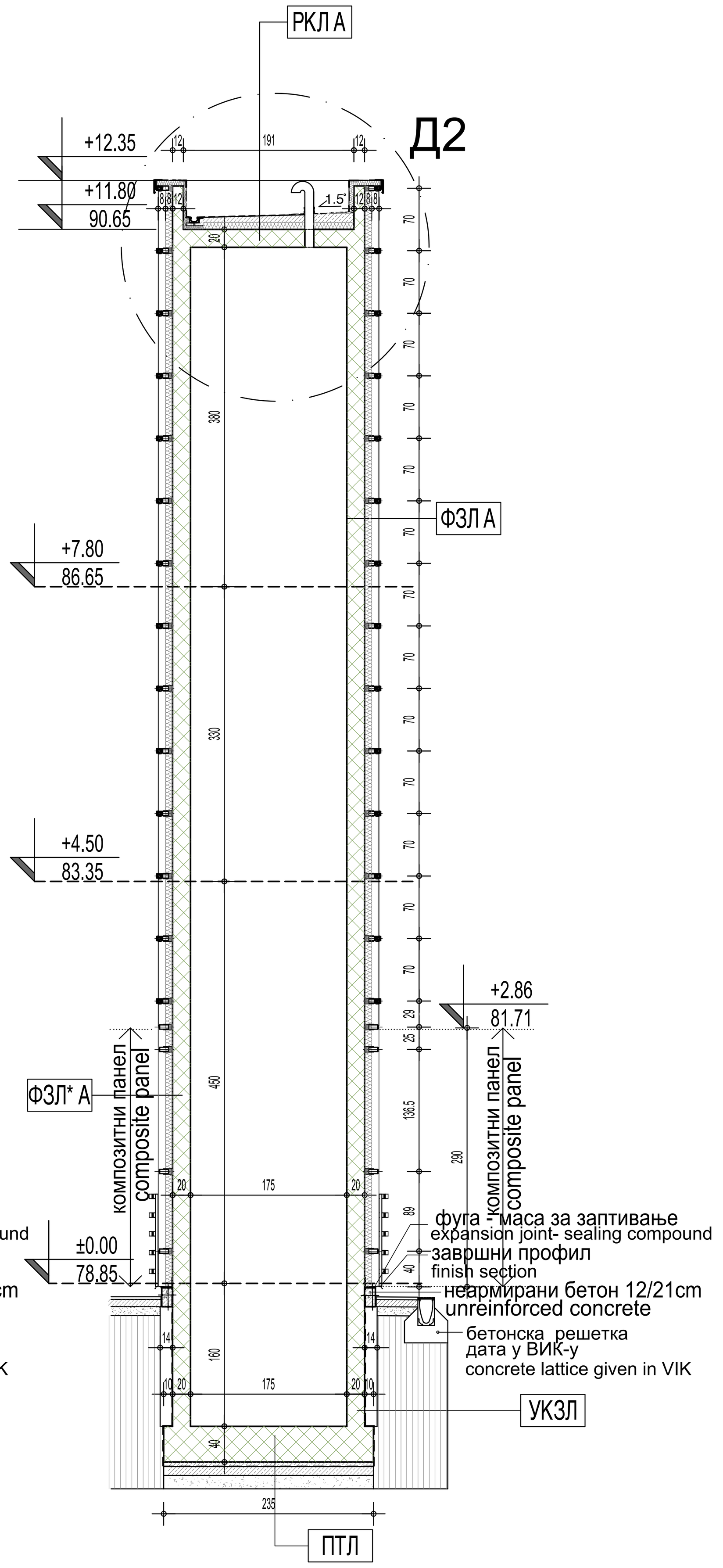

изглед 1
/view 1

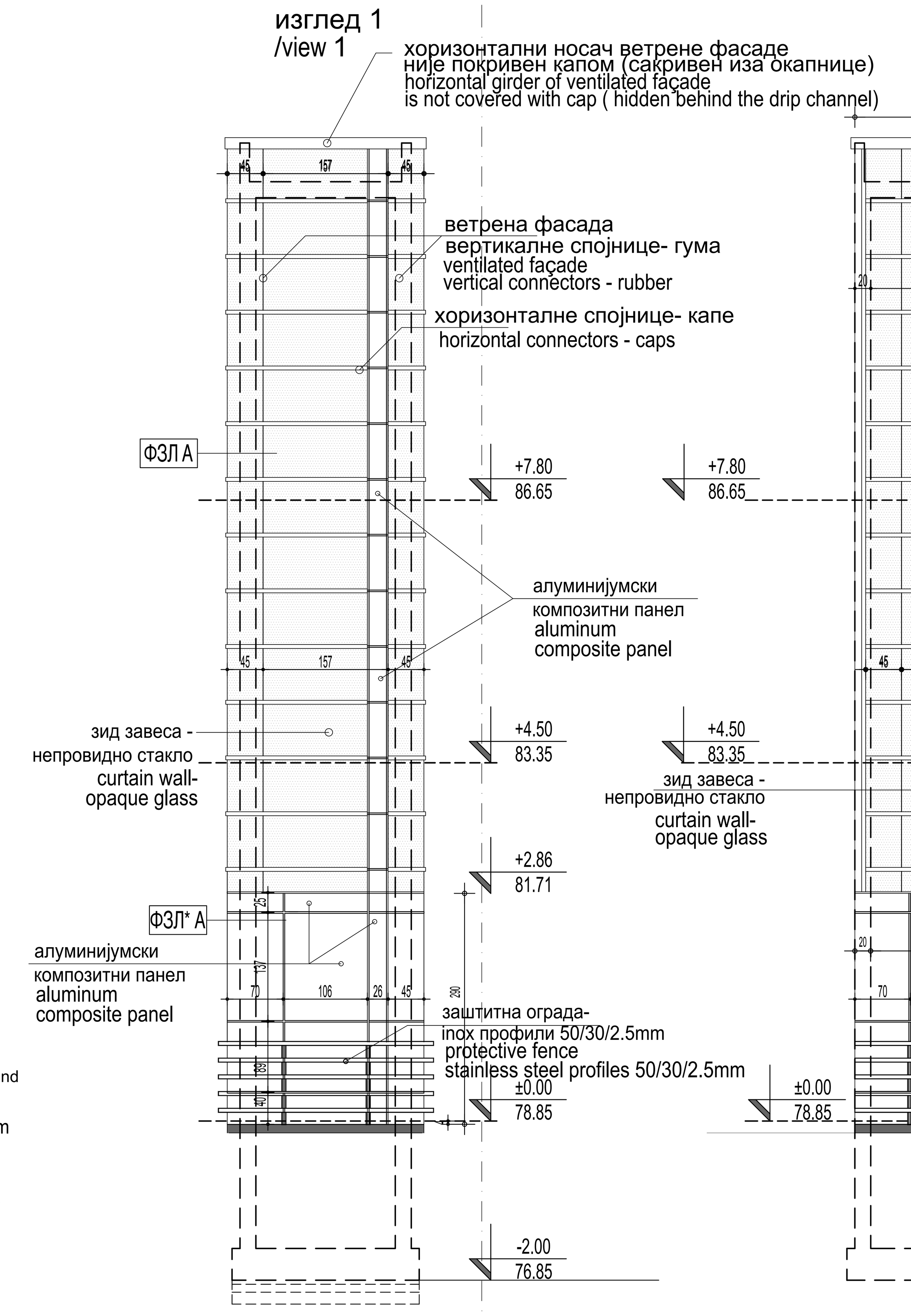

изглед 2
/view 2

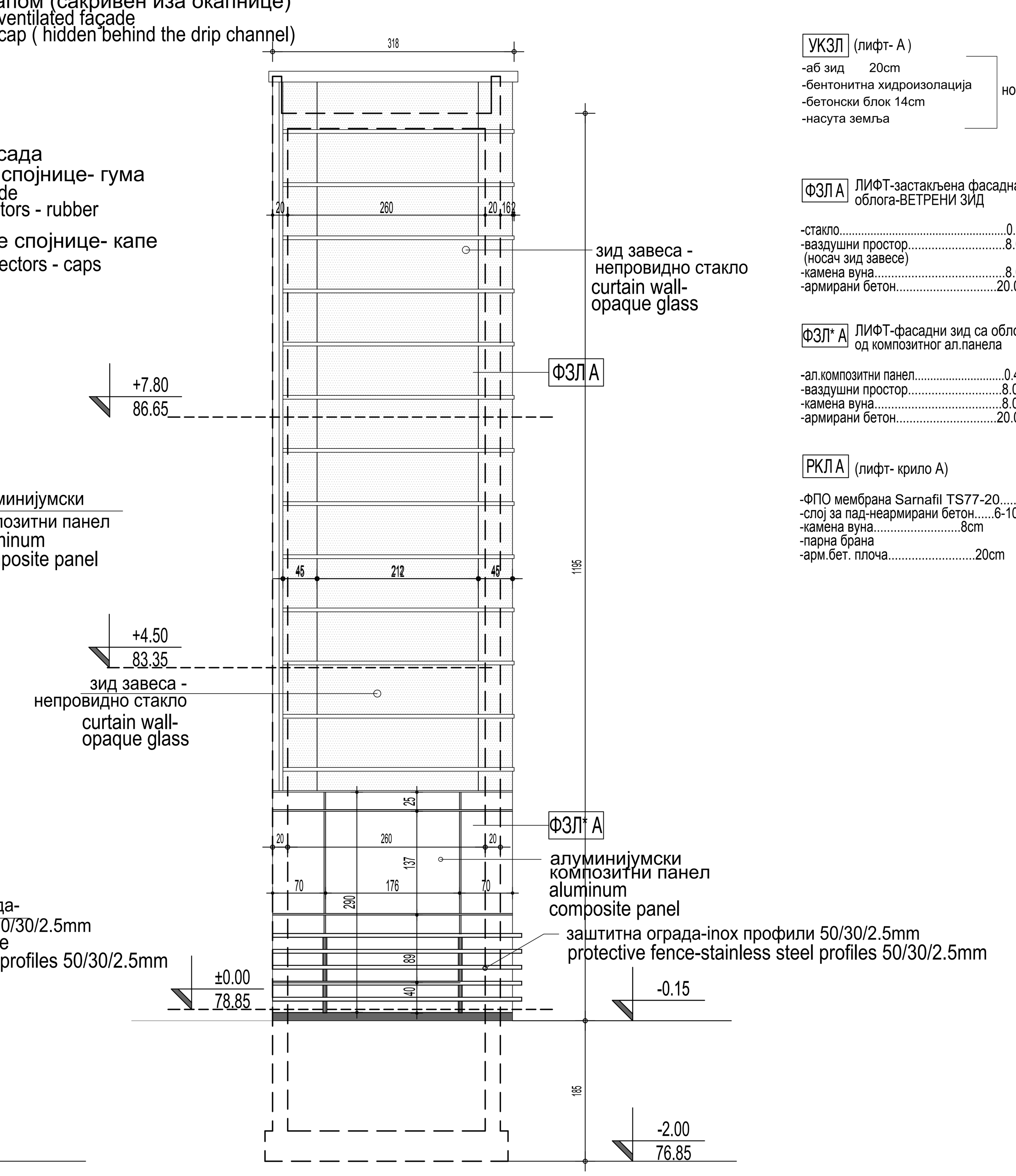

ПТЛ (лифт- А)
-аб плоча 40cm
-неармирани бетон 5см
-бентонитна хидроизолација
-неармирани бетон 10см
-шљунак 15см
ново

ПТЛ (lift- A)
- RC concrete slab...............40.0cm
- unreinforced concrete........5.0cm
- waterproofing.................... 1.0cm
- unreinforced concrete..... 10.0cm
- gravel..............................15.0cm
new

УКЗЛ (лифт- А)
-аб зид 20cm
-бентонитна хидроизолација
-бетонски блок 14cm
-насута земља
ново

УКЗЛ (лифт- A)
- rc wall..............................20.0cm
- waterproofing
- concrete block.......... 14cm
- ground-embankment
new

ФЗЛ А ЛИФТ-застакљена фасадна облога-ВЕТРЕНИ ЗИД
-стакло..0.6 cm
-ваздушни простор.............................8.0 cm
(носач зид завесе)
-камена вуна.......................................8.0 cm
-армирани бетон..............................20.0 cm
ново

ФЗЛ А LIFT(elevator)- glazed facade covering - WIND WALL
-glass..........................0.6cm
-air space(bearer).............8.0cm
-rock wool..........................8.0cm
-RC concrete....................20.0cm
new

ФЗЛ* А ЛИФТ-фасадни зид са облогом од композитног ал.панела
-ал.композитни панел...........................0.4 cm
-ваздушни простор.............................8.0 cm
-камена вуна.......................................8.0 cm
-армирани бетон..............................20.0 cm
ново

ФЗЛ* А LIFT(elevator) - facade wall with al.panel covering
-al.panel...............................0.4cm
-air space............................8.0cm
-rock wool...........................8.0cm
-RC concrete.....................20.0cm
new

РКЛ А (лифт- крило А)
-ФПО мембрана Sarnafil TS77-20......2mm
-слој за пад-неармирани бетон......6-10cm
-камена вуна..........................8cm
-парна брана
-арм.бет. плоча..........................20cm
ново

РКЛ А (Passenger lift - NEW)
-roof membrane-FPO Sarnafil TS77-20...2mm
-concrete layer in decline...............6-10cm
-stone wool....................................8cm
-vapor barrier
-RC concrete slab...........................20cm
new

NOTE:
TAKE ALL MEASURES AN CHECK ON THE SITE.
НАПОМЕНА:
СВЕ МЕРЕ УЗЕТИ И КОНТРОЛИСАТИ НА ЛИЦУ МЕСТА.

Број/Number	Датум / Date	Опис / Description
03		
02		
01		

Ревизиони блок: / Revision block:

САОБРАЋАЈНИ ИНСТИТУТ ЦИП, д.о.о.
INSTITUTE OF TRANSPORTATION CIP ltd
Немањина 6; 11000 Београд; Србија
Тел: 011/3618-134; Факс: 011/3618-324; web site: www.sicip.co.rs

Организациона јединица: /Organization unit:
ЗАВОД ЗА АРХИТЕКТУРУ И УРБАНИЗАМ DEPARTMENT OF ARCHITECTURE AND URBAN PLANNING

Одговорни пројектант за архитектуру: /Responsible designer for architecture:
Б.Лазовић, дипл.инж.арх.
лиценца број: 300 1205 03
/ license No.: 300 1205 03

Сарадници: / Associates:
Данијела Русић Николић, арх.тех.
Снежана Диковић, арх.тех.

Унутрашња контрола: / Internal control:
Светлана Карановић, дипл.инж.арх.

Главни пројектант: / Chief designer:
др Љиљана Милић Марковић, дипл. грађ. инж.

Руководилац организационе јединице: Manager of organization unit:
Светлана Карановић, дипл.инж.арх.

Инвеститор пројекта: / Investor:
" ИНФРАСТРУКТУРА ЖЕЛЕЗНИЦЕ СРБИЈЕ " А.Д.
/ " INFRASTRUCTURE RAILWAYS OF SERBIA " JSC
Немањина 6/IV, Београд / Nemanjina Street 6/IV, Belgrade

Наручилац пројекта: / Employer: Joint Venture of
China Railway International Corporation Ltd. (CRIC) No.10 Fuxing Road,Haidian District,Beijing P.R China, 100844
China Communication Construction Company Ltd. (CCCC) No.85 Deshengmenwai Street,Xicheng District,Beijing P.R China, 100088

Објекат: /Structure:
ПРУГА БЕОГРАД - СУБОТИЦА - ДРЖАВНА ГРАНИЦА (КЕЛЕБИЈА)
ДЕОНИЦА ПРУГЕ НОВИ САД - СУБОТИЦА - ДРЖАВНА ГРАНИЦА (КЕЛЕБИЈА)
BELGRADE - SUBOTICA - STATE BORDER (KELEBIA) RAILWAY LINE
SECTION : NOVI SAD - SUBOTICA - STATE BORDER (KELEBIA)

Део пројекта: / Part of Design:
ПРОЈЕКАТ АРХИТЕКТУРЕ РЕКОНСТРУКЦИЈЕ, ДОГРАДЊЕ И АДАПТАЦИЈЕ СТАНИЧНЕ ЗГРАДЕ У ЖЕЛЕЗНИЧКОЈ СТАНИЦИ НОВИ САД
Architectural design of reconstruction, upgrade and adaptation of the station building, in Novi Sad railway station

Цртеж: / Drawing:
ЛИФТ Л1 - ОСНОВЕ, ПРЕСЕЦИ И ИЗГЛЕДИ
LIFT Л1- FLOOR PLANS, SECTIONS and VIEWS

Размера: Scale: 1:50

Врста тех. док.: Type of tech. docum.: **ПЗИ** / DFC
датум:/date: **01.2022.**
Цртеж бр./Drawing No.: 2020-250-АРХ-1/1.1-Ц466

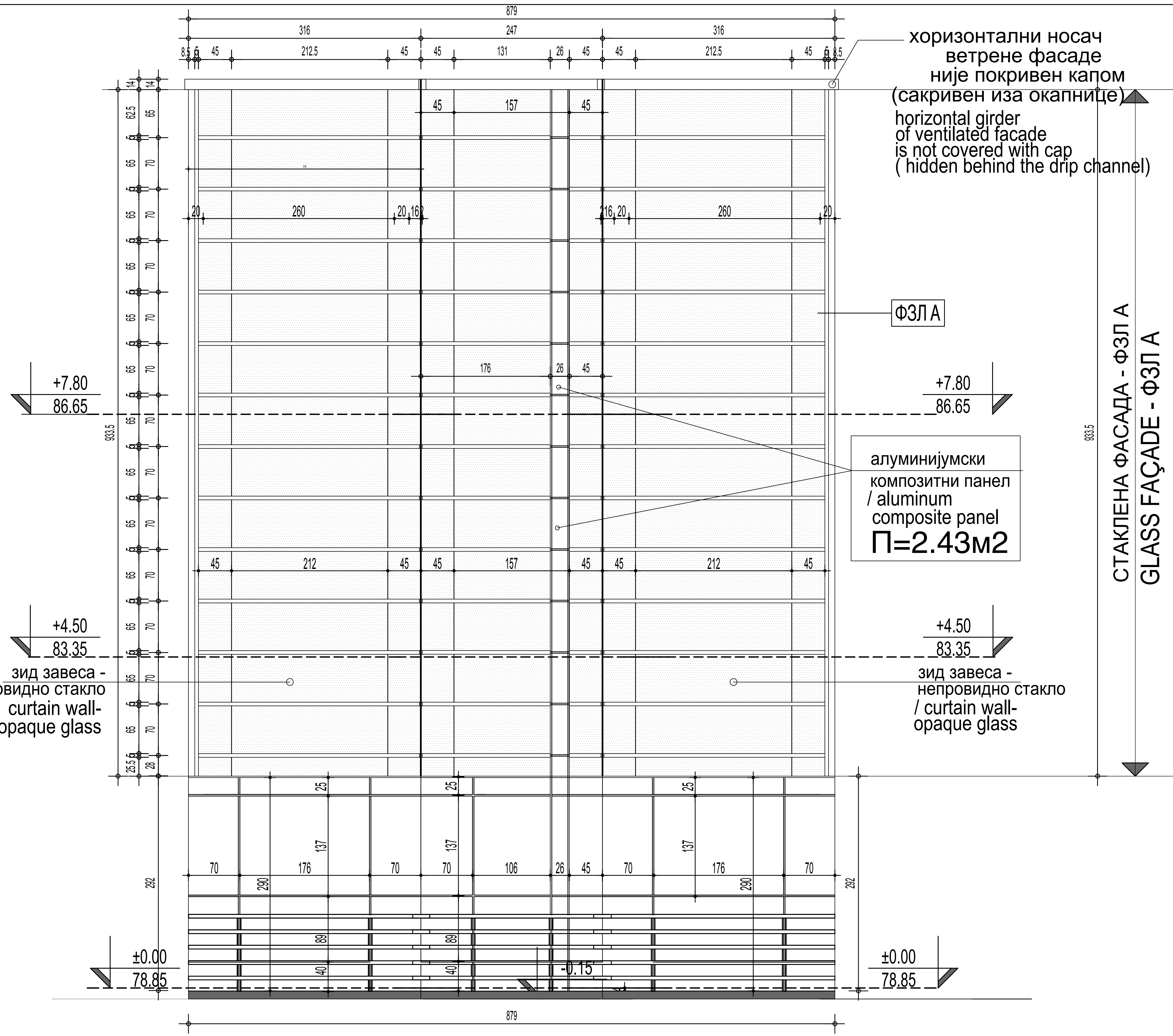

EXTENDED AREA OF GLASS LIFT FAÇADE-ФЗЛ А
РАЗВИЈЕНА ПОВРШИНА СТАКЛЕНЕ ФАСАДЕ ЛИФТА - ФЗЛ А
П=77.07м2

ДЕТАЉИ / DETAILS

вертикални профил
/ vertical profile

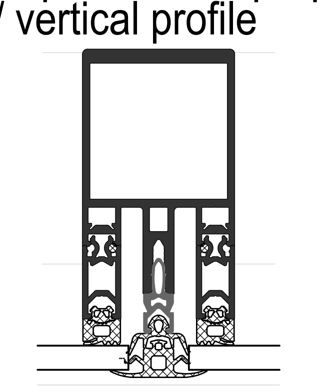

хоризонтални профил
/ horizontal profile

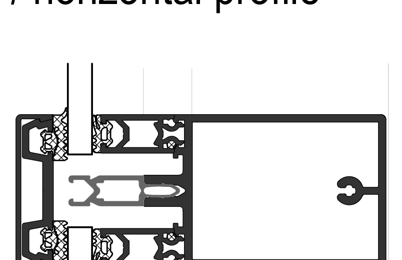

ПОЗИЦИЈА ФЗЛ А - ВЕТРЕНА ФАСАДА - ФАСАДНА ЗАСТАКЉЕНА ОБЛОГА

НАБАВКА МАТЕРИЈАЛА, ТРАНСПОРТ, ИЗРАДА И УГРАДЊА ЗАСТАКЉЕНОГ ФАСАДНОГ ЗИДА.
ВЕТРЕНИ ЗИД СЕ ИЗРАЂУЈЕ ОД АЛУМИНИЈУМСКИХ ПРОФИЛА ПО СИСТЕМУ SCHUCO FWS 50

ПРОФИЛИ СУ ВИДЉИВЕ ШИРИНЕ 50мм, а СТАТИЧКУ ДУБИНУ ПРОФИЛА ОДРЕДИТИ ПРОРАЧУНОМ.
СА СПОЉНЕ СТРАНЕ КОНСТРУКЦИЈЕ ТРЕБА ДА СУ ВИДНИ:
-У ВЕРТИКАЛНОМ ПРАВЦУ ФУГЕ ОД ЕПДМ-а, ШИРИНЕ 30мм, КОЈЕ НАЛЕЖУ НА СТАКЛО СА СПОЉНЕ СТРАНЕ, ОСИМ НА КРАЈЊИМ ПРОФИЛИМА И ПРОФИЛИМА КОЈИ НОСЕ ОБЛОГУ ОЛУКА.ГДЕ СПОЉА ТРЕБА ДА ЈЕ ВИДНА ПОКРИВНА КАПА ОД АЛУМИНИЈУМА ПРЕВОУГАОНОГ ОБЛИКА И НЕНАГЛАШЕНЕ ГЕОМЕТРИЈЕ (15мм). На месту проласка олука, предвидети хоризонтални профил без кутије који ће омогућити пролазак олука.
-У ХОРИЗОНТАЛНОМ ПРАВЦУ ПОКРИВНЕ КАПЕ, ПРАВОУГАОНОГ ОБЛИКА И НЕНАГЛАШЕНЕ ГЕОМЕТРИЈЕ 12мм
-УГРАДЊА ФАСАДНИХ ПРОФИЛА СЕ ВРШИ ПОСРЕДСТВОМ ЧЕЛИЧНИХ ИЛИ АЛУМИНИЈУМСКИХ АНКЕРА.
СВЕ ЕЛЕМЕНТЕ ЗА ФИКСИРАЊЕ ПРЕГРАДЕ,ПОМОЋНИ МАТЕРИЈАЛ ,ОБУХВАТИТИ ЦЕНОМ ПОЗИЦИЈЕ.(ТЕРМОИЗОЛАЦИЈА БЕТОНСКИХ ЗИДОВА ЈЕЗГРА ОБРАЧУНАВА СЕ ПО ПОСЕБНОЈ ТАЧКИ ПРЕДМЕРА).
ПОВРШИНСКА ОБРАДА ПРОФИЛА: АЛУМИНИЈУМСКИ ПРОФИЛИ ТРЕБА ДА СУ ЕЛОКСИРАНИ У ТОНУ ПО ИЗБОРУ КОНЗЕРВАТОРСКОГ НАДЗОРА. ЧЕЛИЧНИ ДЕЛОВИ КОНСТРУКЦИЈЕ ТРЕБА ДА СУ ТОПЛО ЦИНКОВАНИ(КЛАСА АНТИКОРОЗИВНЕ ЗАШТИТЕ Ц3).
ЗАСТАКЉИВАЊЕ: ЈЕДНОСТРУКИМ, КАЉЕНИМ (ЕСГ) СТАКЛОМ, ЕМАЈЛИРАНИМ У ТОНУ ПО ИЗБОРУ КОНЗЕРВАТОРСКОГ НАДЗОРА..
ПРЕЛИМИНАРНА КОНФИГУРАЦИЈА СТАКЛО ПАКЕТА:
8мм ТЕРМИЧКИ ОБРАЂЕНО СТАКЛО (ЕСГ)
У ДЕЛУ ИСПРЕД ОЛУЧНЕ ВЕРТИКАЛЕ У ПРОФИЛЕ ЗАСТАКЉЕНЕ ПРЕГРАДЕ СЕ УГРАЂУЈЕ ТЕРМИЧКИ ИЗОЛОВАН, МОНТАЖНО-ДЕМОНТАЖНИ, ПАНЕЛ СА МАСКОМ ОД АЛУМИНИЈУМСКОГ КОМПОЗИТНОГ ПАНЕЛА АЛУБОНД.

НАПОМЕНА:
СВЕ МЕРЕ УЗЕТИ НА ЛИЦУ МЕСТА И ЗАПИСНИЧКИ УСАГЛАСИТИ СА НАДЗОРНИМ ОРГАНОМ.
ИЗРАДА И УГРАДЊА ПОЗИЦИЈА СЕ ВРШИ НА ОСНОВУ РАДИОНИЧКИХ ДЕТАЉА КОЈЕ ИЗРАЂУЈЕ ИЗВОЂАЧ РАДОВА,НА ОСНОВУ ЗАПИСНИЧКИХ МЕРА А ОДОБРАВА НАДЗОРНИ ОРГАН И АУТОР ПРОЈЕКТА.

- ITEM marked ФЗЛ А- VENTILATED FAÇADE – FAÇADE GLAZED CLADDING

PURCHASE OF MATERIAL, TRANSPORTATION, WORKMANSHIP AND MOUNTING OF GLAZED FAÇADE WALL
VENTILATED WALL IS MADE OUT OF ALUMINIUM SECTIONS ACCORDING TO THE FOLLOWING SYSTEM: SCHUCO FWS 50

SECTIONS ARE OF THE FOLLOWING VISIBLE WIDTH: 50mm, AND STATIC DEPTH OF SECTION IS TO BE DETERMINED BY CALCULATION.
ON THE OUTER SIDE OF THE STRUCTURE THE FOLLOWING SHOULD BE VISIBLE:
-IN VERTICAL DIRECTION EXPANSION JOINTS OF EPDM, POSSESSING THE WIDTH OF 30mm, WHICH ARE LEANING ON GLASS FROM THE OUTER SIDE, EXCEPT ON END SECTIONS AND SECTIONS BEARING THE LINING OF THE GUTTER.
WHERE ON THE OUTER SIDE COVERING CAP SHOULD BE VISIBLE, NAMELY THE ONE MADE OF ALUMINIUM, POSSESSING RECTANGULAR SHAPE AND NON-PROMINENT GEOMETRY (15mm). On the spot of gutter passing, envisage horizontal section without box which will enable passing of the gutter.
-IN HORIZONTAL DIRECTION COVERING CAPS OF RECTANGULAR SHAPE AND NON-PROMINENT GEOMETRY 12mm
-MOUNTING OF FAÇADE SECTIONS IS DONE BY MEANS OF STEEL OR ALUMINIUM ANCHORS.
ALL ELEMENTS FOR PARTITION FIXING, AUXILIARY MATERIAL AND ETC. ARE TO BE INCLUDED INTO THE PRICE OF THE WORK ITEM. (THERMAL INSULATION CONCERNING CONCRETE WALLS OF CORE ARE MEASURED ACCORDING TO SEPARATE ITEM OF THE BILL OF QUANTITIES.)
SECTION SURFACING: ALUMINIUM SECTIONS ARE TO BE ANODIZED IN THE SHADE ACCORDING TO THE CHOICE OF SUPERVISING ENGINEER IN CHARGE OF CONSERVATION. STEEL PARTS OF THE STRUCTURE SHOULD BE HOT GALVANIZED (CLASS OF CORROSION PROTECTION: C3).
GLAZING: BY SINGLE, TEMPERED (ESG) GLASS, ENAMELED IN THE SHADE ACCORDING TO THE CHOICE OF SUPERVISING ENGINEER IN CHARGE OF CONSERVATION...
PRELIMINARY CONFIGURATION OF GLASS UNIT:
8mm THERMALLY PROCESSED GLASS (ESG)
IN THE PART IN FRONT OF DOWNPIPE, INTO THE SECTIONS OF GLAZED PARTITION, A THERMALLY INSULATED DISMANTLING PANEL IS INSTALLED, WITH THE MASK OF ALUMINIUM COMPOSITE PANEL- ALUBOND.

NOTE:
ALL MEASURES ARE TO BE TAKEN ON THE SPOT AND THEY ARE TO BE RECORDED IN COMPLIANCE WITH THE SUPERVISING ENGINEER.
WORKMANSHIP AND MOUNTING OF WORK ITEMS ARE TO BE DONE ON THE BASIS OF WORKSHOP DETAILS WHICH ARE PREPARED BY THE CONTRACTOR, BASED ON RECORDED MEASURES, AND THEY ARE APPROVED BY THE SIDE OF THE SUPERVISING ENGINEER AND THE AUTHOR OF THE DESIGN.

ФЗЛ А ЛИФТ-застакљена фасадна облога-ВЕТРЕНИ ЗИД

-стакло....................0.6 cm
-ваздушни простор....................8.0 cm
(носач зид завесе)
-камена вуна....................8.0 cm
-армирани бетон....................20.0 cm
ново

ФЗЛ А LIFT(elevator)- glazed facade covering - WIND WALL

-glass....................0.6cm
-air space(bearer)....................8.0cm
-rock wool....................8.0cm
-RC concrete....................20.0cm
new

ПОВРШИНА СТАКЛЕНЕ ФАСАДЕ ЛИФТА - ФЗЛ А П=77.07м2
AREA OF GLASS LIFT FAÇADE-ФЗЛ А

ПОВРШИНА ФАСАДЕ ЛИФТА ОД КОМПОЗИТНОГ АЛУМИНИЈУМСКОГ ПАНЕЛА - ФЗЛ* А П=2.43м2
LIFT FAÇADE AREA OF COMPOSITE ALUMINUM PANEL- ФЗЛ* А

NOTE:
TAKE ALL MEASURES AN CHECK ON THE SITE.
НАПОМЕНА:
СВЕ МЕРЕ УЗЕТИ И КОНТРОЛИСАТИ НА ЛИЦУ МЕСТА.

Број/Number	Датум / Date	Опис / Description
03		
02		
01		

Ревизиони блок: / Revision block:

САОБРАЋАЈНИ ИНСТИТУТ ЦИП, д.о.о.
INSTITUTE OF TRANSPORTATION CIP ltd
Немањина 6; 11000 Београд; Србија
Тел: 011/3618-134; Факс: 011/3618-324; web site: www.sicip.co.rs
Организациона јединица: /Organization unit:
ЗАВОД ЗА АРХИТЕКТУРУ И УРБАНИЗАМ DEPARTMENT OF ARCHITECTURE AND URBAN PLANNING
Одговорни пројектант за архитектуру: /Responsible designer for architecture:
Б.Лазовић, дипл.инж.арх.
лиценца број: 300 1205 03
/ license No.: 300 1205 03
Сарадници: / Associates:
Данијела Русић Николић, арх.тех.
Снежана Диковић, арх.тех.
Унутрашња контрола: / Internal control:
Светлана Карановић, дипл.инж.арх.
Главни пројектант: / Chief designer:
др Љиљана Милић Марковић, дипл. грађ. инж.
Руководилац организационе јединице: Manager of organization unit:
Светлана Карановић, дипл.инж.арх.

Инвеститор пројекта: / Investor:
" ИНФРАСТРУКТУРА ЖЕЛЕЗНИЦЕ СРБИЈЕ " А.Д.
/ " INFRASTRUCTURE RAILWAYS OF SERBIA " JSC
Немањина 6/IV, Београд / Nemanjina Street 6/IV, Belgrade

Наручилац пројекта: / Employer: Joint Venture of
China Railway International Corporation Ltd. (CRIC) No.10 Fuxing Road,Haidian District,Beijing P.R China, 100844
China Communication Construction Company Ltd. (CCCC) No.85 Deshengmenwai Street,Xicheng District,Beijing P.R China, 100088

Објекат: /Structure:
ПРУГА БЕОГРАД - СУБОТИЦА - ДРЖАВНА ГРАНИЦА (КЕЛЕБИЈА)
ДЕОНИЦА ПРУГЕ НОВИ САД - СУБОТИЦА - ДРЖАВНА ГРАНИЦА (КЕЛЕБИЈА)
BELGRADE - SUBOTICA - STATE BORDER (KELEBIA) RAILWAY LINE
SECTION : NOVI SAD - SUBOTICA - STATE BORDER (KELEBIA)

Део пројекта: / Part of Design:
ПРОЈЕКАТ АРХИТЕКТУРЕ РЕКОНСТРУКЦИЈЕ, ДОГРАДЊЕ И АДАПТАЦИЈЕ СТАНИЧНЕ ЗГРАДЕ У ЖЕЛЕЗНИЧКОЈ СТАНИЦИ НОВИ САД
Architectural design of reconstruction, upgrade and adaptation of the station building, in Novi Sad railway station

Цртеж: / Drawing:
ЛИФТ Л1 - РАЗВИЈЕНА ПОВРШИНА СТАКЛЕНЕ ФАСАДЕ ЛИФТА
LIFT Л1-EXTENDED AREA OF GLASS LIFT FAÇADE

Размера: Scale: 1:50

Врста тех. док.: Type of tech. docum.: **ПЗИ** / DFC
датум:/date: **01.2022.**
Цртеж бр./Drawing No.: 2020-250-АРХ-1/1.1-Ц46в

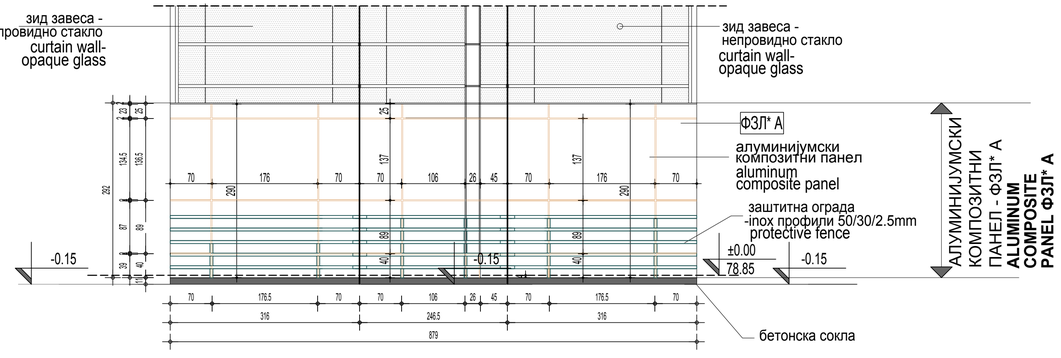

ФЗЛ* А	ЛИФТ-фасадни зид са облогом од композитног ал.панела		
	-ал.композитни панел	0.4 cm	ново
	-ваздушни простор	8.0 cm	
	-камена вуна	8.0 cm	
	-армирани бетон	20.0 cm	

ФЗЛ* А	LIFT(elevator) - facade wall with al.panel covering		
	-al.panel	0.4cm	new
	-air space	8.0cm	
	-rock wool	8.0cm	
	-RC concrete	20.0cm	

РАЗВИЈЕНА ПОВРШИНА ФАСАДЕ ЛИФТА ОД КОМПОЗИТНОГ АЛУМИНИЈУМСКОГ ПАНЕЛА - ФЗЛ* А

П=25.71м2

EXTENDED AREA OF LIFT FAÇADE OUT OF COMPOSITE ALUMINUM PANEL-ФЗЛ* А AREA=77.07m2

ПОЗИЦИЈА ФЗЛ*А - ФАСАДА ЛИФТА ОД КОМПОЗИТНОГ АЛУМИНИЈУМСКОГ ПАНЕЛА ФАСАДНЕ ПОВРШИНЕ У ДЕЛУ ПРИЗЕМЉА ЛИФТОВСКОГ ОКНА У ВИСИНИ ОД 290ЦМ ОБЛАЖУ СЕ АЛУМИНИЈУМСКИМ КОМПОЗИТНИМ ПАНЕЛИМА ДЕБЉИНЕ 4ММ, ДЕБЉИНА ЛИМА 0.4мм, СА ПОЛИЕТИЛЕНСКИМ ЈЕЗГРОМ. ПАНЕЛИ СЕ УГРАЂУЈУ НА ПОТКОНСТРУКЦИЈУ ОД АЛУМИНИЈУМСКИХ ВЕРТИКАЛНИХ И ХОРИЗОНТАЛНИХ ПРОФИЛА. БОЈА СПОЉНОГ ЛИМА У ПАНЕЛУ ЈЕ ПО ИЗБОРУ КОНЗЕРВАТОРСКОГ НАДЗОРА, ТИП БОЈЕ PVDFca ФЛУОРИД КАРБОНАТНИМ ФИЛМОМ КОЈИ ПОСЕДУЈЕ ИЗВАНРЕДНУ ОТПОРНОСТ НА АТМОСФЕРСКЕ УТИЦАЈЕ И УВ ЗРАЧЕЊА.

НАПОМЕНА:
СВЕ МЕРЕ УЗЕТИ НА ЛИЦУ МЕСТА И ЗАПИСНИЧКИ УСАГЛАСИТИ СА НАДЗОРНИМ ОРГАНОМ.
ИЗРАДА И УГРАДЊА ПОЗИЦИЈА СЕ ВРШИ НА ОСНОВУ РАДИОНИЧКИХ ДЕТАЉА КОЈЕ ИЗРАЂУЈЕ ИЗВОЂАЧ РАДОВА,НА ОСНОВУ ЗАПИСНИЧКИХ МЕРА А ОДОБРАВА НАДЗОРНИ ОРГАН И АУТОР ПРОЈЕКТА.

ITEM marked ФЗЛ*А - LIFT FAÇADE OUT OF COMPOSITE ALUMINIUM PANEL
FAÇADE AREAS IN THE PART OF THE GROUND FLOOR OF LIFT SHAFT IN THE HEIGHT OF 290 cm ARE TO BE LINED BY ALUMINIUM COMPOSITE PANELS WHICH ARE 4MM THICK, SHEET METAL THICKNESS IS 0.4mm, WITH POLYETHYLENE CORE. PANELS ARE MOUNTED ON SUBSTRUCTURE OF ALUMINIUM VERTICAL AND HORIZONTAL SECTIONS. COLOR OF OUTER SHEET IN THE PANEL IS ACCORDING TO THE CHOICE OF SUPERVISING ENGINEER IN CHARGE OF CONSERVATION, TYPE OF COLOR IS PVDF WITH FLUORIDE CARBONATE FILM POSSESSING EXTRAORDINARY RESISTANCE TO ATMOSPHERIC INFLUENCES AND UV RADIATION.

NOTE:
ALL MEASURES ARE TO BE TAKEN ON THE SPOT AND THEY ARE TO BE RECORDED IN COMPLIANCE WITH THE SUPERVISING ENGINEER.
WORKMANSHIP AND MOUNTING OF WORK ITEMS ARE TO BE DONE ON THE BASIS OF WORKSHOP DETAILS WHICH ARE PREPARED BY THE CONTRACTOR, BASED ON RECORDED MEASURES, AND THEY ARE APPROVED BY THE SIDE OF THE SUPERVISING ENGINEER AND THE AUTHOR OF THE DESIGN.

NOTE:
TAKE ALL MEASURES AN CHECK ON THE SITE.
НАПОМЕНА:
СВЕ МЕРЕ УЗЕТИ И КОНТРОЛИСАТИ НА ЛИЦУ МЕСТА.

Број/Number	Датум / Date	Опис / Description
03		
02		
01		

Ревизиони блок: / Revision block:

САОБРАЋАЈНИ ИНСТИТУТ ЦИП
САОБРАЋАЈНИ ИНСТИТУТ ЦИП, д.о.о.
INSTITUTE OF TRANSPORTATION CIP ltd
Немањина 6; 11000 Београд; Србија
Тел: 011/3618-134; Факс: 011/3618-324; web site: www.sicip.co.rs

Организациона јединица: /Organization unit:
ЗАВОД ЗА АРХИТЕКТУРУ И УРБАНИЗАМ DEPARTMENT OF ARCHITECTURE AND URBAN PLANNING

Одговорни пројектант за архитектуру: /Responsible designer for architecture:
Б.Лазовић, дипл.инж.арх.
лиценца број: 300 1205 03 / license No.: 300 1205 03

Сарадници: / Associates:
Данијела Русић Николић, арх.тех.
Снежана Диковић, арх.тех.

Унутрашња контрола: / Internal control:
Светлана Карановић, дипл.инж.арх.

Главни пројектант: / Chief designer:
др Љиљана Милић Марковић, дипл. грађ. инж.

Руководилац организационе јединице: Manager of organization unit
Светлана Карановић, дипл.инж.арх.

Инвеститор пројекта: / Investitor:
" ИНФРАСТРУКТУРА ЖЕЛЕЗНИЦЕ СРБИЈЕ " А.Д. / " INFRASTRUCTURE RAILWAYS OF SERBIA " JSC
Немањина 6/IV, Београд, - Nemanjina Street 6/IV, Belgrade

Наручилац пројекта: / Emmployer: Joint Venture of
China Railway International Corporation Ltd. (CRIC) No.10 Fuxing Road Haidian District,Beijing P.R China, 100844
China Communication Construction Company Ltd. (CCCC) No.85 Daxinganlingnanlu Street,Xicheng District,Beijing P.R China, 100088

Објекат: /Structure:
ПРУГА БЕОГРАД - СУБОТИЦА - ДРЖАВНА ГРАНИЦА (КЕЛЕБИЈА)
ДЕОНИЦА ПРУГЕ НОВИ САД - СУБОТИЦА - ДРЖАВНА ГРАНИЦА (КЕЛЕБИЈА)
BELGRADE - SUBOTICA - STATE BORDER (KELEBIJA) RAILWAY LINE SECTION : NOVI SAD - SUBOTICA - STATE BORDER (KELEBIJA)

Део пројекта: / Part of Design:
ПРОЈЕКАТ АРХИТЕКТУРЕ РЕКОНСТРУКЦИЈЕ ,ДОГРАДЊЕ И АДАПТАЦИЈЕ СТАНИЧНЕ ЗГРАДЕ У ЖЕЛЕЗНИЧКОЈ СТАНИЦИ НОВИ САД
Architectural design of reconstruction, upgrade and adaptation of the station building, in Novi Sad railway station

Цртеж: / Drawing:
ЛИФТ ЛТ - РАЗВИЈЕНА ПОВРШИНА ФАСАДЕ ЛИФТА ОД КОМПОЗИТНОГ ПАНЕЛА
LIFT /EXTENDED AREA OF LIFT FAÇADE OUT OF COMPOSITE PANEL

Размера: / Scale: 1:50

Врста тех. док.: / Type of tech. docum.: **ПЗИ** / DFC

датум:/date: **01.2022.**

Цртеж бр./Drawing No.: 2020-250-АРХ-1/1.1-Ц46г

ОСНОВА КРОВА / ROOF PLAN VIEW
КРИЛО "А" WING "А"

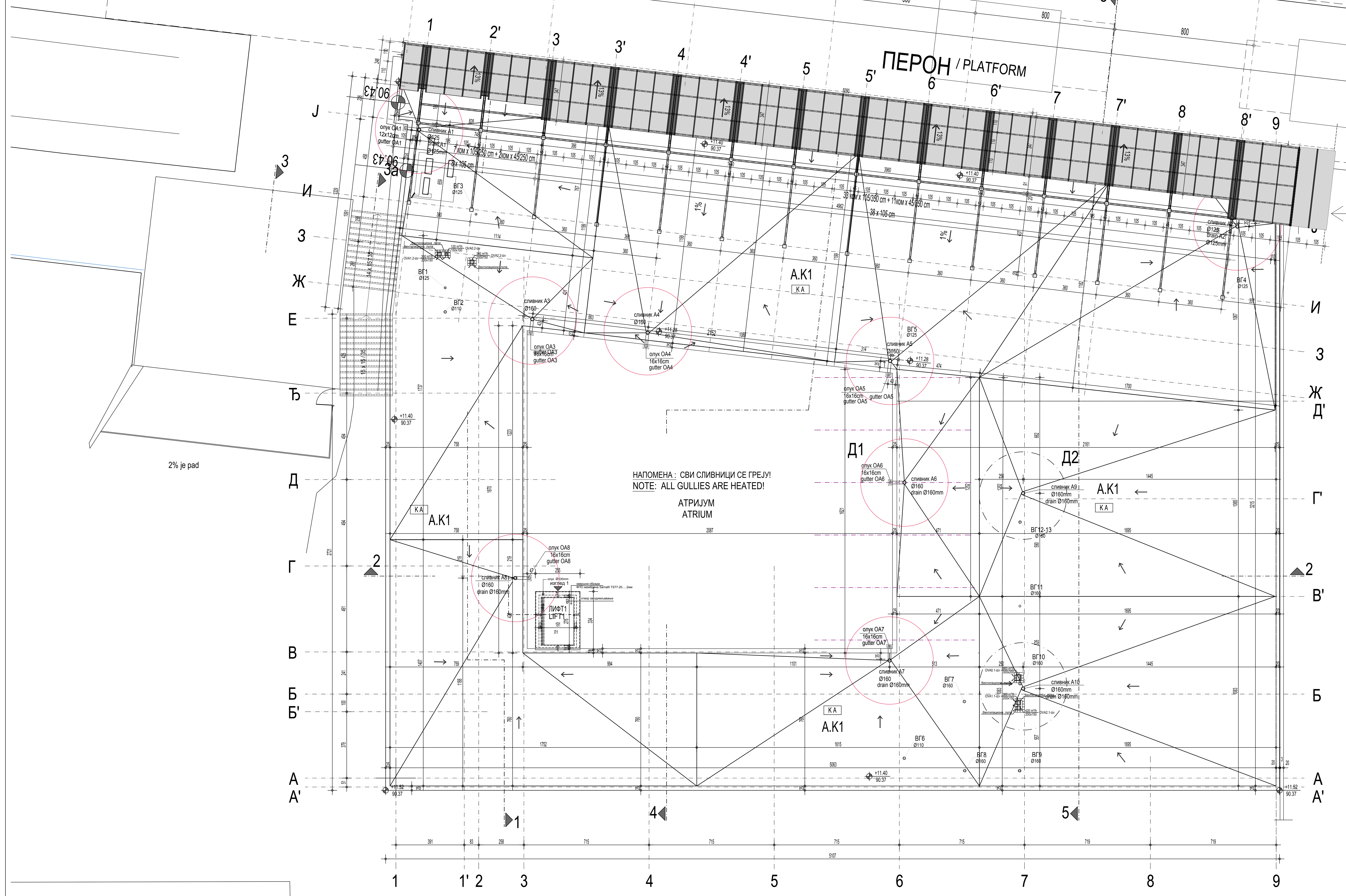

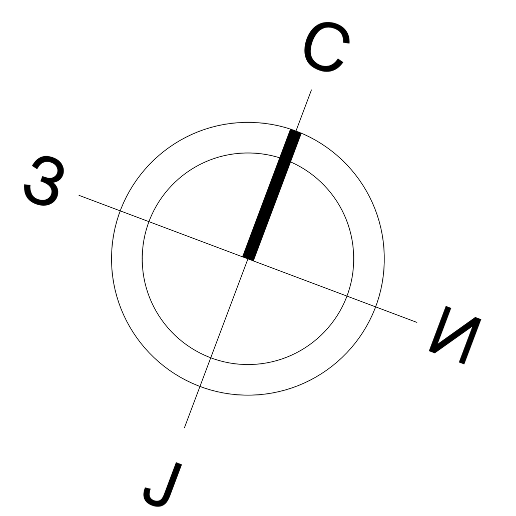

ВЕЗНА НАДСТРЕШНИЦА	*BOND CANOPY
НАПОМЕНА : Надстрешница обрађена у књизи ПЗИ 9.5.1.2, Верзија 2	NOTE: Canopy is elaborated within the design marked ПЗИ 9.5.1.2, Верзија 2

КРИЛО А - ОСНОВА КРОВА / WING A - ROOF PLAN VIEW

Ознака крова No	Врста крова / Type of roof	Површина P (m²) / Area m2	Кровни покривач / Roof coverings
A.K1	Раван кров-непроходан / Unwalkable flat roof	1522.06	ФПО мембрана / roof membrane - FPO
Укупна површина крова		1522.06	/ Total roof area

НАПОМЕНА : СВИ СЛИВНИЦИ СЕ ГРЕЈУ!
NOTE: ALL GULLIES ARE HEATED!

KA (крило А)

-ФПО мембрана Sarnafil TS77-20 ....2mm
-геотекстил фолија 300gr/m2
-слој за пад-двофракцијски бетон......6-12cm
-ПЕ фолија
-стиропор ЕПС- А150...................(12+5) 17cm
-бит.хидроизолација са паруотпаривачима
(крило А) ново

-таролит......................................5.0цм
-изолит...1.8цм
-конструкција...............................30.0цм
-гипс плоче ....
(крило А) постојеће

KA (wing A)

-roof membrane-FPO Sarnafil TS77-20...2mm
-geotextile foil 300gr/m2
-concrete layer in decline...............6-12cm
-PE foil
-styrofoam EPS A150.................(12+5) 17cm
-waterproofing with vapour evaporator
(wing A) NEW

-wood-wool building slab.....................5.0cm
-sound insulation.................................1.8cm
-RC construction..............................30.0cm
-gypsum boards
(wing A) EXISTING

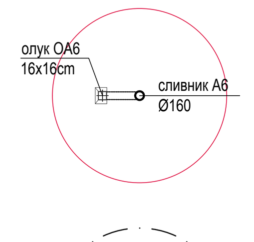

НОВИ СЛИВНИК И НОВА ОЛУЧНА ВЕРТИКАЛА НА НОВОЈ ПОЗИЦИЈИ
NEW GUTTER AND NEW VERTICAL GUTTER IN A NEW POSITION

УГРАЂУЈУ СЕ НОВИ СЛИВНИК И НОВА ОЛУЧНА ВЕРТИКАЛА НА ПОСТОЈЕЋОЈ ПОЗИЦИЈИ
A NEW GUTTER AND A NEW GUTTER VERTICAL ARE BEING INSTALLED IN EXISTING POSITION

±0.00=78.85

Број/Number	Датум / Date	Опис / Description
03		
02		
01		

Ревизиони блок: / Revision block:

САОБРАЋАЈНИ ИНСТИТУТ ЦИП, д.о.о.
INSTITUTE OF TRANSPORTATION CIP ltd
Немањина 6; 11000 Београд; Србија
Тел: 011/3618-134; Факс: 011/3618-324; web site: www.sicip.co.rs

Организациона јединица: ЗАВОД ЗА АРХИТЕКТУРУ И УРБАНИЗАМ /Organization unit: DEPARTMENT OF ARCHITECTURE AND URBAN PLANNING

Одговорни пројектант за архитектуру: /Responsible designer for architecture:
Б.Лазовић, дипл.инж.арх.
лиценца број: 300 1205 03
/ license No.: 300 1205 03

Сарадници: / Associates:
Данијела Русић Николић, арх.тех.
Снежана Диковић, арх.тех.

Унутрашња контрола: / Internal control:
Светлана Карановић, дипл.инж.арх.

Главни пројектант: / Chief designer:
др Љиљана Милић Марковић, дипл. грађ. инж.

Руководилац организационе јединице: Manager of organization unit:
Светлана Карановић, дипл.инж.арх.

Инвеститор пројекта: / Investor:
" ИНФРАСТРУКТУРА ЖЕЛЕЗНИЦЕ СРБИЈЕ " А.Д.
/ " INFRASTRUCTURE RAILWAYS OF SERBIA " JSC
Немањина 6/IV, Београд / Nemanjina Street 6/IV, Belgrade

Наручилац пројекта: / Employer: Joint Venture of
China Railway International Corporation Ltd. (CRIC) No.10 Fuxing Road,Haidian District,Beijing P.R China, 100844
China Communication Construction Company Ltd. (CCCC) No.85 Deshengmenwai Street,Xicheng District,Beijing P.R China, 100088

Објекат: /Structure:
ПРУГА БЕОГРАД - СУБОТИЦА - ДРЖАВНА ГРАНИЦА (КЕЛЕБИЈА)
ДЕОНИЦА ПРУГЕ НОВИ САД - СУБОТИЦА - ДРЖАВНА ГРАНИЦА (КЕЛЕБИЈА)
BELGRADE - SUBOTICA - STATE BORDER (KELEBIA) RAILWAY LINE
SECTION : NOVI SAD - SUBOTICA - STATE BORDER (KELEBIA)

Део пројекта: / Part of Design:
ПРОЈЕКАТ АРХИТЕКТУРЕ РЕКОНСТРУКЦИЈЕ, ДОГРАДЊЕ И АДАПТАЦИЈЕ СТАНИЧНЕ ЗГРАДЕ У ЖЕЛЕЗНИЧКОЈ СТАНИЦИ НОВИ САД
Architectural design of reconstruction, upgrade and adaptation of the station building, in Novi Sad railway station

Цртеж: / Drawing:
КРИЛО А-ОСНОВА КРОВА - новопројектовано
WING A-ROOF PLAN VIEW- NEWLY DESIGNED

Размера: Scale: 1:100

Врста тех. док.: Type of tech. docum.:	датум:/date:	Цртеж бр./Drawing No.:
ПЗИ / DFC	01.2022.	2020-250-АРХ-1/1.1-Ц47

ПРЕСЕК 1-1 / SECTION 1-1
КРИЛО "А" WING "A"

НОВОПРОЈЕКТОВАНО / NEWLY DESIGNED

/ border of intervention
граница интервенције

ВЕЗНА НАДСТРЕШНИЦА	*BOND CANOPY
НАПОМЕНА : Надстрешница обрађена у књизи ПЗИ 9.5.1.2, Верзија 2	NOTE: Canopy is elaborated within the design marked ПЗИ 9.5.1.2, Верзија 2

ИЗГЛЕД 1-1 НАДСТРЕШНИЦЕ ТИП 2
VIEW 1-1 OF PLATFORM CANOPY - TYPE 2

НОВИ СЛОЈЕВИ РАВНОГ КРОВА /NEW LAYERS OF FLAT ROOF

КА (крило А)
-ФПО мембрана Sarnafil TS77-20.....2mm
-геотекстил филција 300gr/m2
-слој за пад-двофракциски бетон.....6-12cm
-ПЕ фолија
-стиропор EPS A150.....(12+5) 17cm
-бит.хидроизолација са пароотпорношћу

(крило А) ново

-тарапит.....5.0цм
-изолит.....1.8цм
-конструкција.....30.0цм
-гипс плоче .....

(крило А) постојеће

КА (wing A)
-roof membrane-FPO Sarnafil TS77-20...2mm
-geotextile foil 300gr/m2
-concrete layer in decline.....6-12cm
-PE foil
-styrofoam EPS A150.....(12+5) 17cm
-waterproofing with vapour evaporator

(wing A) NEW

-wood-wool building slab.....5.0cm
-sound insulation.....1.8cm
-RC construction.....30.0cm
-gypsum boards

(wing A) EXISTING

ЛЕГЕНДА МАТЕРИЈАЛА / LEGEND OF MATERIALS

- АРМИРАНИ БЕТОН /REINFORCED CONCRETE
- НЕАРМИРАНИ БЕТОН /PLAIN CONCRETE
- ОПЕКА /BRICK
- ЗЕЛЕЊЕ ПОВРШИНЕ /GREEN AREAS
- НОВИ ЗИДОВИ ОД ОПЕКЕ /NEW WALL - BRICK
- НОВИ ГИПСАНИ ЗИДОВИ /NEW PLASTER WALL
- НОВИ "YTONG" ЗИДОВИ /NEW WALL - YTONG
- ТЕРМОИЗОЛАЦИЈА /thermal insulation
- ХИДРОИЗОЛАЦИЈА /waterproofing
- ГРАНИЦА ИНТЕРВЕНЦИЈЕ /ГРАНИЦА ОБУХВАТА ОБЈЕКТА /THE BOUNDARY OF INTERVENTION WITHIN BUILDING

ЛЕГЕНДА СПЕЦИФИКАЦИЈА / Legend of specifications

- УЛАЗ/ИЗЛАЗ У ОБЈЕКАТ / Entrance / exit
- СТОЛАРИЈА /Carpentery
- ПВЦ СТОЛАРИЈА /PVC Carpentery
- ПП БРАВАРИЈА /Fire resistant joinery
- ПД БРАВАРИЈА /Smoke resistant joinery
- АЛУМИНАРИЈА /Aluminium joinery
- БРАВАРИЈА / Locksmith's works
- ОГРАДЕ, РУКОХВАТИ / Fences, handrails
- РЕПАРАЦИЈА / to repair

Ф1 Ø10 — напомена: све вертикале обзидати гипс картон плочама -влагоотпорним /* Note: All uprights are to be encased by gypsum cardboards- which are moisture resistant

Број/Number	Датум / Date	Опис / Description
03		
02		
01		

Ревизиони блок: / Revision block:

САОБРАЋАЈНИ ИНСТИТУТ ЦИП, д.о.о.
INSTITUTE OF TRANSPORTATION CIP ltd
Немањина 6; 11000 Београд; Србија
Тел: 011/3618-134; Факс: 011/3618-324; web site: www.sicip.co.rs

Организациона јединица: / Organization unit:
ЗАВОД ЗА АРХИТЕКТУРУ И УРБАНИЗАМ / DEPARTMENT OF ARCHITECTURE AND URBAN PLANNING

Одговорни пројектант за архитектуру: /Responsible designer for architecture:
Б.Лазовић, дипл.инж.арх.
лиценца број: 300 1205 03
/ license No.: 300 1205 03

Сарадници / Associates:
Данијела Русић Николић, арх.тех.
Снежана Диковић, арх.тех.

Инвеститор / Investor:
ИНФРАСТРУКТУРА ЖЕЛЕЗНИЦЕ СРБИЈЕ " АД
/ INFRASTRUCTURE RAILWAYS OF SERBIA " JSC
Немањина 6/VI, Београд, / Nemanjina Street 6/VI, Belgrade

Носиоци пројекта: / Employer: Joint Venture of
China Railway International Corporation Ltd. (CRIC)
No.19 Guang Road Haidian District,Beijing P.R.China, 100044
China Communication Construction Company Ltd. (CCCC)
No.85 Deshengmenwai Street,Xicheng District,Beijing P.R.China, 100088

Објекат / Structure:
ПРУГА БЕОГРАД - СУБОТИЦА - ДРЖАВНА ГРАНИЦА (КЕЛЕБИЈА)
ДЕОНИЦА ПРУГЕ НОВИ САД - СУБОТИЦА - ДРЖАВНА ГРАНИЦА (КЕЛЕБИЈА)
BELGRADE - SUBOTICA - STATE BORDER (KELEBIA) RAILWAY LINE
SECTION : NOVI SAD - SUBOTICA - STATE BORDER (KELEBIA)

Део пројекта / Part of Design:
ПРОЈЕКАТ АРХИТЕКТУРЕ РЕКОНСТРУКЦИЈЕ, ДОГРАДЊЕ И АДАПТАЦИЈЕ СТАНИЧНЕ ЗГРАДЕ У ЖЕЛЕЗНИЧКОЈ СТАНИЦИ НОВИ САД
Architectural design of reconstruction, upgrade and adaptation of the station building, in Novi Sad railway station

Унутрашња контрола: / Internal control:
Светлана Карановић, дипл.инж.арх.

Главни пројектант: / Chief designer:
др Љиљана Милић Марковић, дипл. грађ, инж.

Руководилац организационе јединице: Manager of organization unit:
Светлана Карановић, дипл.инж.арх.

Цртеж: / Drawing: **КРИЛО А -ПРЕСЕК 1-1-новопројектовано** / WING A -SECTION 1-1-NEWLY DESIGNED

Размера: Scale: **1:100**

Врста тех. док: Type of tech. docum.: **ПЗИ / DFC**

Датум: / date: **01.2022.**

Цртеж бр. /Drawing No.: **2020-250-АРХ-1/1.1-Ц48**

ПОСТОЈЕЋИ КОЛОВОЗ / existing road surface
- постојећи асфалт
- постојећа конструкција
- existing asphalt
- existing construction

ВИБРО-ПРЕСОВАНЕ БЕТОНСКЕ ПЛОЧЕ d=10cm
ГЕОТЕКСТИЛ d=15cm
d=25cm

- concrete tiles 10 cm
- sand layer 4 cm
- geotextile
- crashed stone 15cm
- sandy gravel 25cm

ПЛАТФОРМА / PLATFORM
- stone tiles ..... 8 cm
- sand layer 4cm
- crashed stone 15cm
- sandy gravel 20cm
- soil

ПЕРОН
- камене плоче d=8cm
- песак, d=4cm
- туцаник, d=15cm
- шљунчани д=20cm
- тло

Ј И З Е Ћ Д Г В А

ПРЕСЕК 2-2 / SECTION 2-2
КРИЛО "А" WING "A"

Л1-изглед лифта - АТРИЈУМ / Л1- lift view - ATRIUM

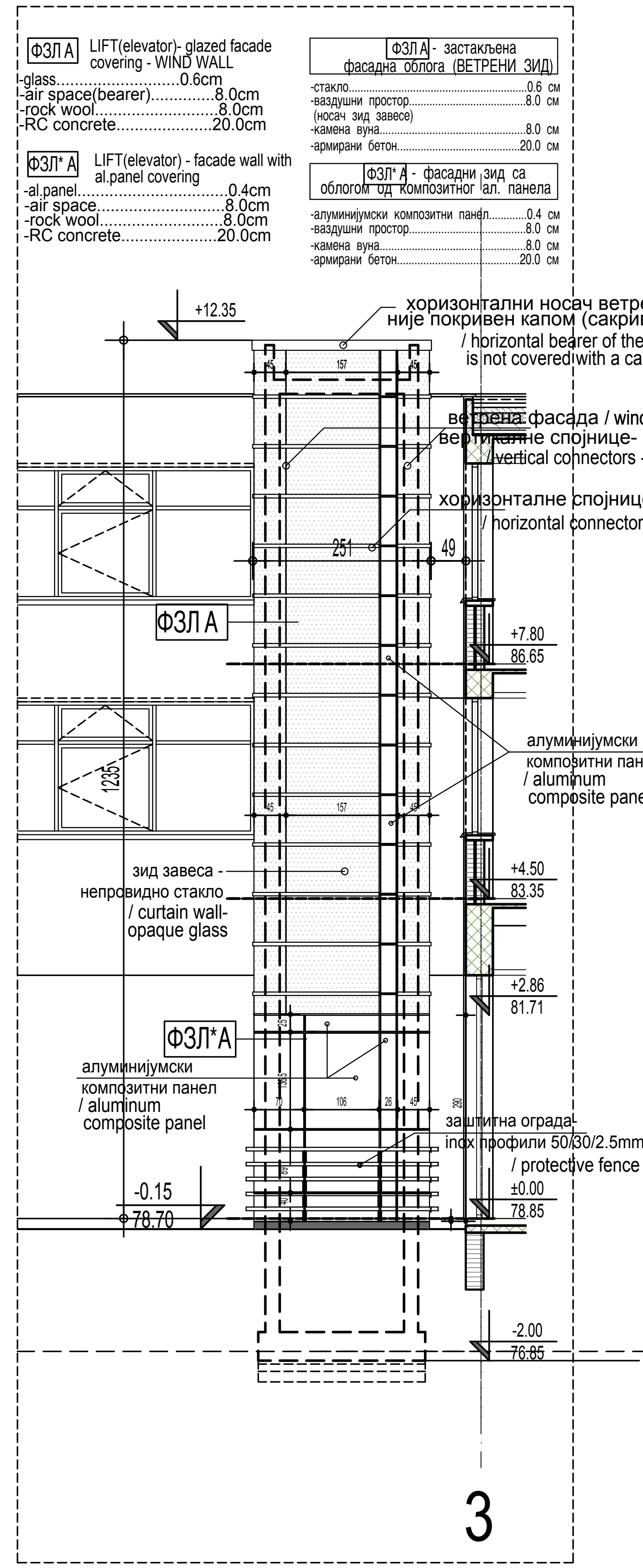

ЛЕГЕНДА МАТЕРИЈАЛА / LEGEND OF MATERIALS
- АРМИРАНИ БЕТОН /REINFORCED CONCRETE
- НЕАРМИРАНИ БЕТОН /PLAIN CONCRETE
- ОПЕКА /BRICK
- ЗЕЛЕНЕ ПОВРШИНЕ /GREEN AREAS
- НОВИ ЗИДОВИ ОД ОПЕКЕ /NEW WALL - BRICK
- НОВИ ГИПСАНИ ЗИДОВИ /NEW PLASTER WALL
- НОВИ "YTONG" ЗИДОВИ /NEW WALL - YTONG
- ТЕРМОИЗОЛАЦИЈА /thermal insulation
- ХИДРОИЗОЛАЦИЈА waterproofing
- ГРАНИЦА ИНТЕРВЕНЦИЈЕ УНУТАР ОБЈЕКТА /THE BOUNDARY OF INTERVENTION WITHIN BUILDING

ЛЕГЕНДА СПЕЦИФИКАЦИЈА / Legend of specifications
- УЛАЗ/ИЗЛАЗ У ОБЈЕКАТ / Entrance / exit
- СТОЛАРИЈА /Carpentery
- ПВЦ СТОЛАРИЈА /PVC Carpentery
- ПП БРАВАРИЈА /Fire resistant joinery
- ПД БРАВАРИЈА /Smoke resistant joinery
- АЛУМИНАРИЈА /Aluminium joinery
- БРАВАРИЈА / Locksmith's works
- ОГРАДЕ, РУКОХВАТИ / Fences, handrails
- РЕПАРАЦИЈА / to repair

Ф1 Ø110 напомена: све вертикале обзидати гипс картон плочама -влагоотпорним
/* Note: All uprights are to be encased by gypsum cardboards- which are moisture resistant

Број/Number	Датум / Date	Опис / Description
03		
02		
01		

Ревизиони блок: / Revision block:

САОБРАЋАЈНИ ИНСТИТУТ ЦИП, д.о.о.
INSTITUTE OF TRANSPORTATION CIP ltd
Немањина 6; 11000 Београд; Србија
Тел: 011/3618-134; Факс: 011/3618-324; web site: www.sicip.co.rs

Организациона јединица: ЗАВОД ЗА АРХИТЕКТУРУ И УРБАНИЗАМ /Organization unit: DEPARTMENT OF ARCHITECTURE AND URBAN PLANNING

Одговорни пројектант за архитектуру: /Responsible designer for architecture:
Б.Лазовић, дипл.инж.арх.
лиценца број: 300 1205 03
/ license No.: 300 1205 03

Инвеститор пројекта: / Investor:
" ИНФРАСТРУКТУРА ЖЕЛЕЗНИЦЕ СРБИЈЕ " А.Д.
/ " INFRASTRUCTURE RAILWAYS OF SERBIA " JSC
Немањина 6/IV, Београд / Nemanjina Street 6/IV, Belgrade

Наручилац пројекта: / Employer: Joint Venture of
China Railway International Corporation Ltd. (CRIC) No.10 Fuxing Road,Haidian District,Beijing P.R China, 100844
China Communication Construction Company Ltd. (CCCC) No.85 Deshengmenwai Street,Xicheng District,Beijing P.R China, 100088

Сарадници: / Associates:
Данијела Русић Николић, арх.тех.
Снежана Диковић, арх.тех.

Објекат: /Structure:
ПРУГА БЕОГРАД - СУБОТИЦА - ДРЖАВНА ГРАНИЦА (КЕЛЕБИЈА)
ДЕОНИЦА ПРУГЕ НОВИ САД - СУБОТИЦА - ДРЖАВНА ГРАНИЦА (КЕЛЕБИЈА)
BELGRADE - SUBOTICA - STATE BORDER (KELEBIA) RAILWAY LINE SECTION : NOVI SAD - SUBOTICA - STATE BORDER (KELEBIA)

Део пројекта: / Part of Design:
ПРОЈЕКАТ АРХИТЕКТУРЕ РЕКОНСТРУКЦИЈЕ, ДОГРАДЊЕ И АДАПТАЦИЈЕ СТАНИЧНЕ ЗГРАДЕ У ЖЕЛЕЗНИЧКОЈ СТАНИЦИ НОВИ САД
Architectural design of reconstruction, upgrade and adaptation of the station building, in Novi Sad railway station

Унутрашња контрола: / Internal control:
Светлана Карановић, дипл.инж.арх.

Цртеж: / Drawing:
КРИЛО А -ПРЕСЕК 2-2-новопројектовано
WING A -SECTION 2-2-NEWLY DESIGNED
Размера: Scale: 1:100

Главни пројектант: / Chief designer:
др Љиљана Милић Марковић, дипл. грађ. инж.

Руководилац организационе јединице: Manager of organization unit:
Светлана Карановић, дипл.инж.арх.

Врста тех. док.: Type of tech. docum.:	датум:/date:	Цртеж бр./Drawing No.:
ПЗИ / DFC	01.2022.	2020-250-АРХ-1/1.1-Ц49

ЛЕГЕНДА МАТЕРИЈАЛА / LEGEND OF MATERIALS

- АРМИРАНИ БЕТОН /REINFORCED CONCRETE
- НЕАРМИРАНИ БЕТОН /PLAIN CONCRETE
- ОПЕКА /BRICK
- ЗЕЛЕНЕ ПОВРШИНЕ /GREEN AREAS
- НОВИ ЗИДОВИ ОД ОПЕКЕ /NEW WALL - BRICK
- НОВИ ГИПСАНИ ЗИДОВИ /NEW PLASTER WALL
- НОВИ "YTONG" ЗИДОВИ /NEW WALL - YTONG
- ТЕРМОИЗОЛАЦИЈА /thermal insulation
- ХИДРОИЗОЛАЦИЈА waterproofing
- ГРАНИЦА ИНТЕРВЕНЦИЈЕ УНУТАР ОБЈЕКТА /THE BOUNDARY OF INTERVENTION WITHIN BUILDING

ЛЕГЕНДА СПЕЦИФИКАЦИЈА / Legend of specifications

- УЛАЗ/ИЗЛАЗ У ОБЈЕКАТ / Entrance / exit
- СТОЛАРИЈА /Carpentery
- ПВЦ СТОЛАРИЈА /PVC Carpentery
- ПП БРАВАРИЈА /Fire resistant joinery
- ПД БРАВАРИЈА /Smoke resistant joinery
- АЛУМИНАРИЈА /Aluminium joinery
- БРАВАРИЈА / Locksmith's works
- ОГРАДЕ, РУКОХВАТИ / Fences, handrails
- РЕПАРАЦИЈА / to repair

Ф1 Ø110 напомена: све вертикале обзидати гипс картон плочама -влагоотпорним

/* Note: All uprights are to be encased by gypsum cardboards- which are moisture resistant

Број/Number	Датум / Date	Опис / Description
03		
02		
01		

Ревизиони блок: / Revision block:

САОБРАЋАЈНИ ИНСТИТУТ ЦИП, д.о.о.
INSTITUTE OF TRANSPORTATION CIP ltd
Немањина 6; 11000 Београд; Србија
Тел: 011/3618-134; Факс: 011/3618-324; web site: www.sicip.co.rs

Организациона јединица: ЗАВОД ЗА АРХИТЕКТУРУ И УРБАНИЗАМ /Organization unit: DEPARTMENT OF ARCHITECTURE AND URBAN PLANNING

Одговорни пројектант за архитектуру: /Responsible designer for architecture:
Б.Лазовић, дипл.инж.арх.
лиценца број: 300 1205 03
/ license No.: 300 1205 03

Сарадници: / Associates:
Данијела Русић Николић, арх.тех.
Снежана Диковић, арх.тех.

Унутрашња контрола: / Internal control:
Светлана Карановић, дипл.инж.арх.

Главни пројектант: / Chief designer:
др Љиљана Милић Марковић, дипл. грађ. инж.

Руководилац организационе јединице: Manager of organization unit:
Светлана Карановић, дипл.инж.арх.

Инвеститор пројекта: / Investor:
" ИНФРАСТРУКТУРА ЖЕЛЕЗНИЦЕ СРБИЈЕ " А.Д.
/ " INFRASTRUCTURE RAILWAYS OF SERBIA " JSC
Немањина 6/IV, Београд / Nemanjina Street 6/IV, Belgrade

Наручилац пројекта: / Employer: Joint Venture of
China Railway International Corporation Ltd. (CRIC) No.10 Fuxing Road,Haidian District,Beijing P.R China, 100844
China Communication Construction Company Ltd. (CCCC) No.85 Deshengmenwai Street,Xicheng District,Beijing P.R China, 100088

Објекат: /Structure:
ПРУГА БЕОГРАД - СУБОТИЦА - ДРЖАВНА ГРАНИЦА (КЕЛЕБИЈА)
ДЕОНИЦА ПРУГЕ НОВИ САД - СУБОТИЦА - ДРЖАВНА ГРАНИЦА (КЕЛЕБИЈА)
BELGRADE - SUBOTICA - STATE BORDER (KELEBIA) RAILWAY LINE
SECTION : NOVI SAD - SUBOTICA - STATE BORDER (KELEBIA)

Део пројекта: / Part of Design:
ПРОЈЕКАТ АРХИТЕКТУРЕ РЕКОНСТРУКЦИЈЕ, ДОГРАДЊЕ И АДАПТАЦИЈЕ СТАНИЧНЕ ЗГРАДЕ У ЖЕЛЕЗНИЧКОЈ СТАНИЦИ НОВИ САД
Architectural design of reconstruction, upgrade and adaptation of the station building, in Novi Sad railway station

Цртеж: / Drawing:
КРИЛО А-ПРЕСЕЦИ 3-3 и 3а-3а-новопројектовано
WING A -SECTIONS 3-3, 3а-3а -NEWLY DESIGNED

Размера: Scale: 1:100

Врста тех. док.: Type of tech. docum.:	датум:/date:	Цртеж бр./Drawing No.:
ПЗИ / DFC	01.2022.	2020-250-АРХ-1/1.1-Ц50

граница интервенције
/ border of intervention

ПРЕСЕК 4-4
КРИЛО "А"
/ SECTION 4-4
WING "A"

НОВИ СЛОЈЕВИ РАВНОГ КРОВА /NEW LAYERS OF FLAT ROOF

К А (крило А)
- ГПО мембрана Sarnafil TS77-20.....2mm
- геотекстил фолија 300gr/m2
- с(50) за пад-двофракциски бетон.....6-12cm
- ПЕ фолија
- стиропор EPS A150.....(12+5) 17cm
- бит.хидроизолација са пароотпаривачима

(крило А) ново

- гаролит.....5.0цм
- изолит.....1.8цм
- конструкција.....30.0цм
- гипс плоче .....

(крило А) постојећи

К А (wing A)
- roof membrane-FPO Sarnafil TS77-20...2mm
- geotextile foil 300gr/m2
- concrete layer in decline.....6-12cm
- PE fol
- styrofoam EPS A150.....(12+5) 17cm
- waterproofing with vapour evaporator

(wing A) NEW

- wood-wool building slab.....5.0cm
- sound insulation.....1.8cm
- RC construction.....30.0cm
- gypsum boards

(wing A) existing

*BOND CANOPY

NOTE:
Canopy is elaborated within the design marked ПЗИ 9.5.1.2, Верзија 2

ВЕЗНА НАДСТРЕШНИЦА

НАПОМЕНА :

Надстрешница обрађена у оквиру ПЗИ 9.5.1.2, Верзија 2

ПОСТОЈЕЋИ КОЛОВОЗ
/ existing road surface

- постојећи асфалт
- постојећи слојеви

- existing asphalt
- existing construction

ЛИФТ - НОВО
PASSENGER LIFT
(ELEVATOR) - NEW

А Т Р И Ј У М
/ ATRIUM

НОВА ФАСАДНА АЛУМИНАРИЈА
/ NEW ALUMINUM JOINERY

завесни застакљени зид
/ curtain wall-
opaque glass

алуминијумски сендвич панел
/ aluminium
composite panel

заштитна ограда мин. профил 50/30/2.5mm
/ protective fence

Д1

ИЗГЛЕД 1-1 НАДСТРЕШНИЦЕ ТИП 2
VIEW 1-1 OF PLATFORM CANOPY - TYPE 2

- калено ламинирано стакло и пластифицирана алуминијумски лим
- потконструкција
- главна челична конструкција

-tempered laminating glass
-steel skeleton
-aluminum sheet metal
-steel construction

ОСА КОЛОСЕКА
/ TRACK AXIS

91.33
89.88
88.13

измерена кота венца
90.43

ПЕРОН I
ПЕРОН - крило А
- камене плоче д=6cm
- песак д=40cm
- гранит. д=15cm
- шљунак д=20cm
- тло

PLATFORM I

PLATFORM - Wing "A"
- stone tiles.....6 cm
- sand layer.....4cm
- crashed stone.....15cm
- sandy gravel.....20cm
- soil

Колосек бр. 1

репер кота
78.85

ВИБРО-ПРЕСОВАНЕ
БЕТОНСКЕ ПЛОЧЕ d=10cm - concrete tiles 10 cm
ДК 4-8 d=4cm - sand layer 4 cm
ГЕОТЕКСТИЛ - geotextile
ДК 0-31.5 d=15cm - crashed stone 15cm
ШЉУНАК 0-63 d=20cm - sandy gravel 25cm

ПЛАТО - крило А
- камене плоче - МЕРМЕР бели 5cm
-подлога - цем. малтер д=4-5cm
- бетонска подлога

/ PLATEAU - Wing A
- white marble tiles 5cm
- cement layer 4-5cm
- concrete slab

А Б В Г Д Ж З И Ј

ЛЕГЕНДА МАТЕРИЈАЛА / LEGEND OF MATERIALS

- АРМИРАНИ БЕТОН /REINFORCED CONCRETE
- НЕАРМИРАНИ БЕТОН /PLAIN CONCRETE
- ОПЕКА /BRICK
- ЗЕЛЕНЕ ПОВРШИНЕ /GREEN AREAS
- НОВИ ЗИДОВИ ОД ОПЕКЕ /NEW WALL - BRICK
- НОВИ ГИПСАНИ ЗИДОВИ /NEW PLASTER WALL
- НОВИ "YTONG" ЗИДОВИ /NEW WALL - YTONG
- ТЕРМОИЗОЛАЦИЈА /thermal insulation
- ХИДРОИЗОЛАЦИЈА /waterproofing
- ГРАНИЦА ИНТЕРВЕНЦИЈЕ УНУТАР ОБЈЕКТА /THE BOUNDARY OF INTERVENTION WITHIN BUILDING

Ф1 D110 — напомена: све вертикале обзидати гипс картон плочама -влагоотпорним
/* Note: All uprights are to be encased by gypsum cardboards- which are moisture resistant

ЛЕГЕНДА СПЕЦИФИКАЦИЈА / Legend of specifications

- УЛАЗ/ИЗЛАЗ У ОБЈЕКАТ / Entrance / exit
- СТОЛАРИЈА /Carpentery
- ПВЦ СТОЛАРИЈА /PVC Carpentery
- ПП БРАВАРИЈА /Fire resistant joinery
- ПД БРАВАРИЈА /Smoke resistant joinery
- АЛУМИНАРИЈА /Aluminium joinery
- БРАВАРИЈА / Locksmith's works
- ОГРАДЕ, РУКОХВАТИ /Fendes, hamdrails
- РЕПАРАЦИЈА / to repair

Број/Number	Датум / Date	Опис / Description
03		
02		
01		

Ревизиони блок: / Revision block:

САОБРАЋАЈНИ ИНСТИТУТ ЦИП, д.о.о.
INSTITUTE OF TRANSPORTATION CIP ltd
Немањина 6; 11000 Београд; Србија
Тел: 011/3618-134; Факс: 011/3618-324; web site: www.sicip.co.rs

Организациона јединица: / Organization unit:
ЗАВОД ЗА АРХИТЕКТУРУ И УРБАНИЗАМ / DEPARTMENT OF ARCHITECTURE AND URBAN PLANNING

Одговорни пројектант за архитектуру: /Responsible designer for architecture:
Б.Лазовић, дипл.инж.арх.
лиценца број: 300 1205 03
/ license No.: 300 1205 03

Сарадници: / Associates:
Данијела Русић Николић, арх.тех.
Снежана Диковић, арх.тех.

Инвеститор пројекта / Investor:
ИНФРАСТРУКТУРА ЖЕЛЕЗНИЦЕ СРБИЈЕ " АД
/ " INFRASTRUCTURE RAILWAYS OF SERBIA " JSC
Немањина 6/IV, Београд, / Nemanjina Street 6/IV, Belgrade

Извођачи пројекта / Employer: Joint Venture of
China Railway International Corporation Ltd. (CRIC)
No.9 Guang Road Haidian District,Beijing
P.R.China, 100044

China Communication Construction Company Ltd. (CCCC)
No.85 Deshengmenwai Street,Xicheng District,Beijing
P.R.China, 100088

Објекат / Објекти:
ПРУГА БЕОГРАД - СУБОТИЦА - ДРЖАВНА ГРАНИЦА (КЕЛЕБИЈА)
ДЕОНИЦА ПРУГЕ НОВИ САД - СУБОТИЦА - ДРЖАВНА ГРАНИЦА (КЕЛЕБИЈА)
BELGRADE - SUBOTICA - STATE BORDER (KELEBIA) RAILWAY LINE
SECTION : NOVI SAD - SUBOTICA - STATE BORDER (KELEBIA)

Део пројекта / Part of Design:
ПРОЈЕКАТ АРХИТЕКТУРЕ РЕКОНСТРУКЦИЈЕ, ДОГРАДЊЕ И АДАПТАЦИЈЕ СТАНИЧНЕ ЗГРАДЕ У ЖЕЛЕЗНИЧКОЈ СТАНИЦИ НОВИ САД
Architectural design of reconstruction, upgrade and adaptation of the station building, in Novi Sad railway station

Унутрашња контрола: / Internal control:
Светлана Карановић, дипл.инж.арх.

Главни пројектант: / Chief designer:
др Љиљана Милић Марковић, дипл. грађ. инж.

Руководилац организационе јединице: / Manager of organization unit:
Светлана Карановић, дипл.инж.арх.

Цртеж: / Drawing: **КРИЛО А -ПРЕСЕК 4-4 -новопројектовано** / WING A -SECTION 4-4 -NEWLY DESIGNED

Размера: Scale: **1:100**

Врста тех. док: / Type of tech. docum.: **ПЗИ / DFC**

Датум: / date: **01.2022.**

Цртеж бр. /Drawing No.: **2020-250-АРХ-1/1.1-Ц51**

ПРЕСЕК 5-5 / SECTION 5-5
КРИЛО "A" WING "A"

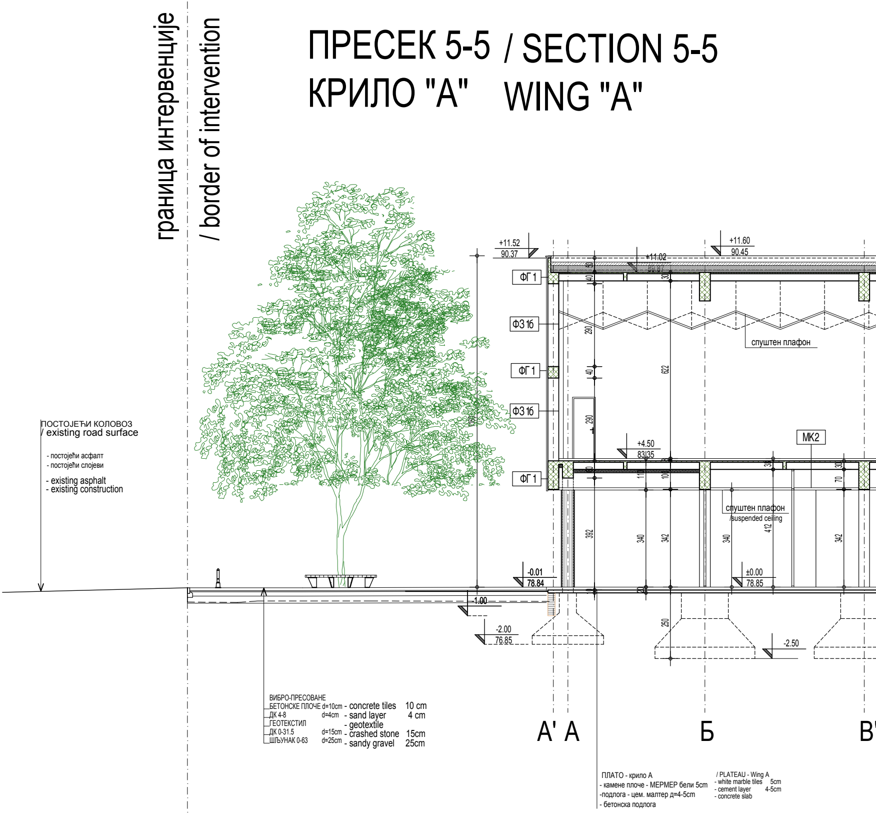
граница интервенције
/ border of intervention
ПОСТОЈЕЋИ КОЛОВОЗ
/ existing road surface
- постојећи асфалт
- постојећи слојеви
- existing asphalt
- existing construction
+11.52
90.37
+11.60
90.45
+11.02
89.87
ФГ 1
ФЗ 16
ФГ 1
ФЗ 16
ФГ 1
спуштен плафон
MK2
+4.50
83.35
спуштен плафон
/suspended ceiling
-0.01
78.84
±0.00
78.85
-1.00
-2.00
76.85
-2.50
50
40
290
40
290
1160
30
622
392
340
342
340
412
342
70
30
250
ВИБРО-ПРЕСОВАНЕ
БЕТОНСКЕ ПЛОЧЕ d=10cm - concrete tiles 10 cm
ДК 4-8 d=4cm - sand layer 4 cm
ГЕОТЕКСТИЛ - geotextile
ДК 0-31.5 d=15cm - crashed stone 15cm
ШЉУНАК 0-63 d=25cm - sandy gravel 25cm
A' A
Б
В'
ПЛАТО - крило А
- камене плоче - МЕРМЕР бели 5cm
-подлога - цем. малтер д=4-5cm
- бетонска подлога
/ PLATEAU - Wing A
- white marble tiles 5cm
- cement layer 4-5cm
- concrete slab

НОВИ СЛОЈЕВИ КРОВА/NEW LAYERS OF ROOF

КА (крило А)

-ФПО мембрана Sarnafil TS77-20......2mm
-геотекстил фолија 300gr/m2
-слој за пад-двофракцијски бетон......6-12cm
-ПЕ фолија
-стиропор EPS A150...................(12+5) 17cm
-бит.хидроизолација са пароотпаривачима

(крило А) ново

-таролит.......................................5.0цм
-изолит...1.8цм
-конструкција............................30.0цм
-гипс плоче ....

(крило А) постојеће

КА (wing A)

-roof membrane-FPO Sarnafil TS77-20...2mm
-geotextile foil 300gr/m2
-concrete layer in decline...............6-12cm
-PE foil
-styrofoam EPS A150.................(12+5) 17cm
-waterproofing with vapour evaporator

(wing A) NEW

-wood-wool building slab.....................5.0cm
-sound insulation.................................1.8cm
-RC construction...............................30.0cm
-gypsum boards

(wing A) EXISTING

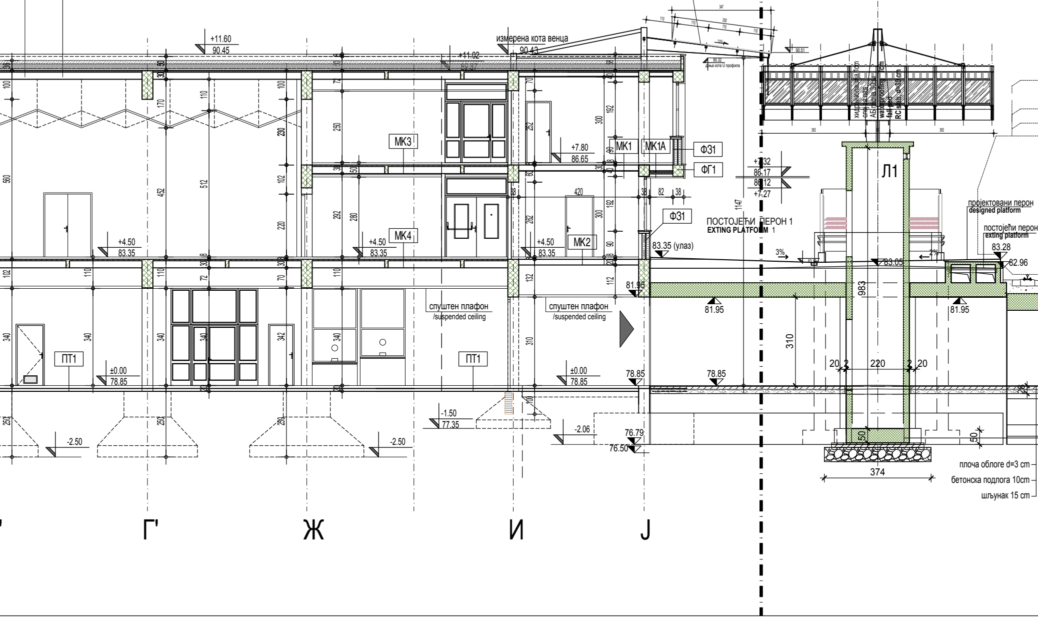
провидни пуни лексан d=10mm са потконструкцијом HERMITAGE
transparent plain lexan d=10mm in HERMITAGE joint system
347
110
350
110
110
110
13%
90.32
доња кота U профила
90.51
+11.60
90.45
измерена кота венца
90.43
+11.02
+7.80
86.65
+7.32
86.17
86.12
+7.27
+4.50
83.35
83.35 (улаз)
81.95
±0.00
78.85
-1.50
77.35
-2.06
-2.50
76.79
76.50
МК1
МК1А
МК2
МК3
МК4
ФЗ1
ФГ1
ПТ1
спуштен плафон
/suspended ceiling
ПОСТОЈЕЋИ ПЕРОН 1
EXTING PLATFORM 1
3%
2%
83.05
83.28
82.96
Л1
хидроизолација 1cm
слој за пад
АБ плоча 30cm
waterproofing 1cm
fall pad
RC slab, d=30 cm
363
363
983
310
20
2
220
2
20
374
50
пројектовани перон
designed platform
постојећи перон
exting platform
плоча облоге d=3 cm
бетонска подлога 10cm
шљунак 15 cm
Г'
Ж
И
J
560
452
512
250
292
280
252
262
300
192
420
82
38
1147
340
342
310
250
132
112
110
102
100
170
70
72
230
220
90
60
40
30

ПРЕДМЕТ ПОСЕБНОГ ПРОЈЕКТА
/THE SUBJECT -MATTER OF ANOTHER DESIGN

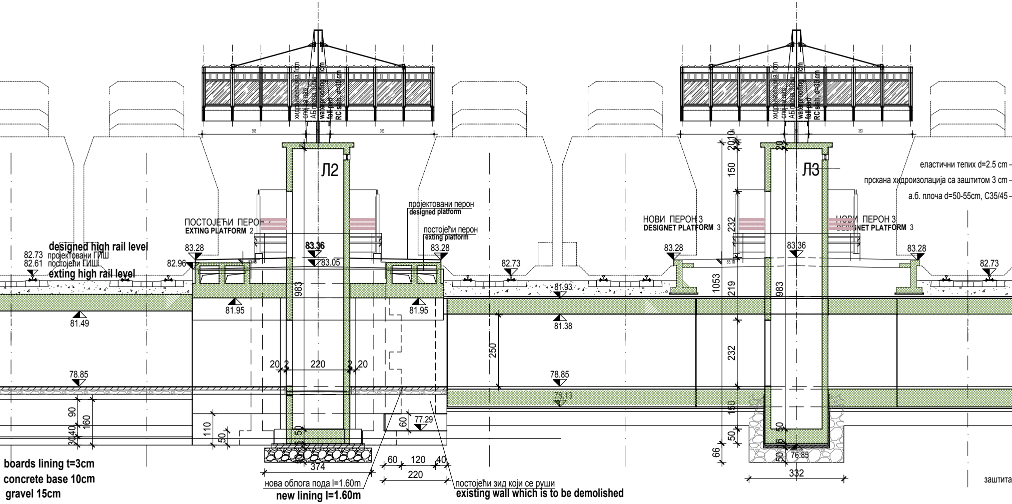
хидроизолација 1cm
слој за пад
АБ плоча 30cm
waterproofing 1cm
fall pad
RC slab d=30 cm
363
363
Л2
Л3
еластични тепих d=2.5 cm
прскана хидроизолација са заштитом 3 cm
а.б. плоча d=50-55cm, C35/45
пројектовани перон
designed platform
постојећи перон
exting platform
ПОСТОЈЕЋИ ПЕРОН
EXTING PLATFORM 2
НОВИ ПЕРОН 3
DESIGNET PLATFORM 3
designed high rail level
82.73 пројектовани ГИШ
82.61 постојећи ГИШ
exting high rail level
83.28
82.96
83.36
83.05
82.73
81.93
81.95
81.49
81.38
78.85
78.13
77.29
76.85
983
1053
219
232
150
250
20
10
220
2
110
50
60
90
160
30
40
66
120
374
332
boards lining t=3cm
concrete base 10cm
gravel 15cm
нова облога пода l=1.60m
new lining l=1.60m
постојећи зид који се руши
existing wall which is to be demolished
заштита

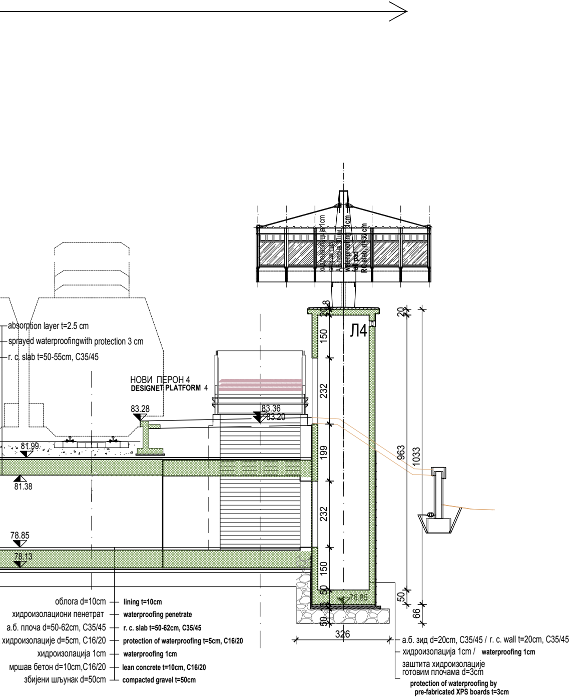
хидроизолација 1cm
waterproofing 1cm
fall pad
RC slab, d=30 cm
absorption layer t=2.5 cm
sprayed waterproofingwith protection 3 cm
r. c. slab t=50-55cm, C35/45
НОВИ ПЕРОН 4
DESIGNET PLATFORM 4
83.28
83.36
83.20
81.99
81.38
78.85
78.13
76.85
Л4
20
8
20
150
232
199
232
150
50
50
50
50
66
963
1033
326
облога d=10cm — lining t=10cm
хидроизолациони пенетрат — waterproofing penetrate
а.б. плоча d=50-62cm, C35/45 — r. c. slab t=50-62cm, C35/45
хидроизолације d=5cm, C16/20 — protection of waterproofing t=5cm, C16/20
хидроизолација 1cm — waterproofing 1cm
мршав бетон d=10cm,C16/20 — lean concrete t=10cm, C16/20
збијени шљунак d=50cm — compacted gravel t=50cm
а.б. зид d=20cm, C35/45 / r. c. wall t=20cm, C35/45
хидроизолација 1cm / waterproofing 1cm
заштита хидроизолације
готовим плочама d=3cm
protection of waterproofing by
pre-fabricated XPS boards t=3cm

ЛЕГЕНДА МАТЕРИЈАЛА / LEGEND OF MATERIALS

▩	АРМИРАНИ БЕТОН /REINFORCED CONCRETE
▨	НЕАРМИРАНИ БЕТОН /PLAIN CONCRETE
▤	ОПЕКА /BRICK
⁘	ЗЕЛЕНЕ ПОВРШИНЕ /GREEN AREAS
▥	НОВИ ЗИДОВИ ОД ОПЕКЕ /NEW WALL - BRICK
▤	НОВИ ГИПСАНИ ЗИДОВИ /NEW PLASTER WALL
▦	НОВИ "YTONG" ЗИДОВИ /NEW WALL - YTONG
▧	ТЕРМОИЗОЛАЦИЈА /thermal insulation
- - -	ХИДРОИЗОЛАЦИЈА waterproofing
▬ · ▬	ГРАНИЦА ИНТЕРВЕНЦИЈЕ УНУТАР ОБЈЕКТА /THE BOUNDARY OF INTERVENTION WITHIN BUILDING

ЛЕГЕНДА СПЕЦИФИКАЦИЈА / Legend of specifications

▲	УЛАЗ/ИЗЛАЗ У ОБЈЕКАТ / Entrance / exit
① 90/205	СТОЛАРИЈА /Carpentery
● 90/205	ПВЦ СТОЛАРИЈА /PVC Carpentery
① 90/205	ПП БРАВАРИЈА /Fire resistant joinery
① 90/205	ПД БРАВАРИЈА /Smoke resistant joinery
1 90/205	АЛУМИНАРИЈА /Aluminium joinery
1 90/205	БРАВАРИЈА / Locksmith's works
01 H=110 L=1000	ОГРАДЕ, РУКОХВАТИ / Fences, handrails
Ⓟ	РЕПАРАЦИЈА / to repair

Ф1
Ø110

напомена: све вертикале обзидати
гипс картон плочама -влагоотпорним
/* Note: All uprights are to be encased by gypsum
cardboards- which are moisture resistant

Број/Number	Датум / Date	Опис / Description
03		
02		
01		

Ревизиони блок: / Revision block:

САОБРАЋАЈНИ ИНСТИТУТ ЦИП, д.о.о.
INSTITUTE OF TRANSPORTATION CIP ltd
Немањина 6; 11000 Београд; Србија
Тел: 011/3618-134; Факс: 011/3618-324; web site: www.sicip.co.rs

Организациона јединица: /Organization unit:
ЗАВОД ЗА АРХИТЕКТУРУ И УРБАНИЗАМ DEPARTMENT OF ARCHITECTURE AND URBAN PLANNING

Одговорни пројектант за архитектуру:
/Responsible designer for architecture:
Б.Лазовић, дипл.инж.арх.
лиценца број: 300 1205 03
/ license No.: 300 1205 03

Сарадници: / Associates:

Данијела Русић Николић, арх.тех.

Снежана Диковић, арх.тех.

SD

Унутрашња контрола: / Internal control:
Светлана Карановић, дипл.инж.арх.

Главни пројектант: / Chief designer:
др Љиљана Милић Марковић, дипл. грађ. инж.

Руководилац организационе јединице:
Manager of organization unit:
Светлана Карановић, дипл.инж.арх.

Инвеститор пројекта: / Investor:
" ИНФРАСТРУКТУРА ЖЕЛЕЗНИЦЕ СРБИЈЕ " А.Д.
/ " INFRASTRUCTURE RAILWAYS OF SERBIA " JSC
Немањина 6/IV, Београд / Nemanjina Street 6/IV, Belgrade

Наручилац пројекта: / Employer: Joint Venture of
China Railway International Corporation Ltd. (CRIC)
No.10 Fuxing Road,Haidian District,Beijing
P.R China, 100844
China Communication Construction Company Ltd. (CCCC)
No.85 Deshengmenwai Street,Xicheng District,Beijing
P.R China, 100088

Објекат: /Structure:
ПРУГА БЕОГРАД - СУБОТИЦА - ДРЖАВНА ГРАНИЦА (КЕЛЕБИЈА)
ДЕОНИЦА ПРУГЕ НОВИ САД - СУБОТИЦА - ДРЖАВНА ГРАНИЦА (КЕЛЕБИЈА)
BELGRADE - SUBOTICA - STATE BORDER (KELEBIA) RAILWAY LINE
SECTION : NOVI SAD - SUBOTICA - STATE BORDER (KELEBIA)

Део пројекта: / Part of Design:
ПРОЈЕКАТ АРХИТЕКТУРЕ РЕКОНСТРУКЦИЈЕ, ДОГРАДЊЕ
И АДАПТАЦИЈЕ СТАНИЧНЕ ЗГРАДЕ
У ЖЕЛЕЗНИЧКОЈ СТАНИЦИ НОВИ САД
Architectural design of reconstruction, upgrade and adaptation
of the station building, in Novi Sad railway station

Цртеж: / Drawing:
КРИЛО А -ПРЕСЕК 5-5-новопројектовано
WING A -SECTION 5-5-NEWLY DESIGNED

Размера:
Scale:
1:100

Врста тех. док.: Type of tech. docum.:	датум:/date:	Цртеж бр./Drawing No.:
ПЗИ / DFC	**01.2022.**	2020-250-АРХ-1/1.1-Ц52

ЈУЖНА ФАСАДА (НИВО УЛИЦЕ) / SOUTH VIEW (STREET LEVEL)

КРИЛО "А" WING "A"

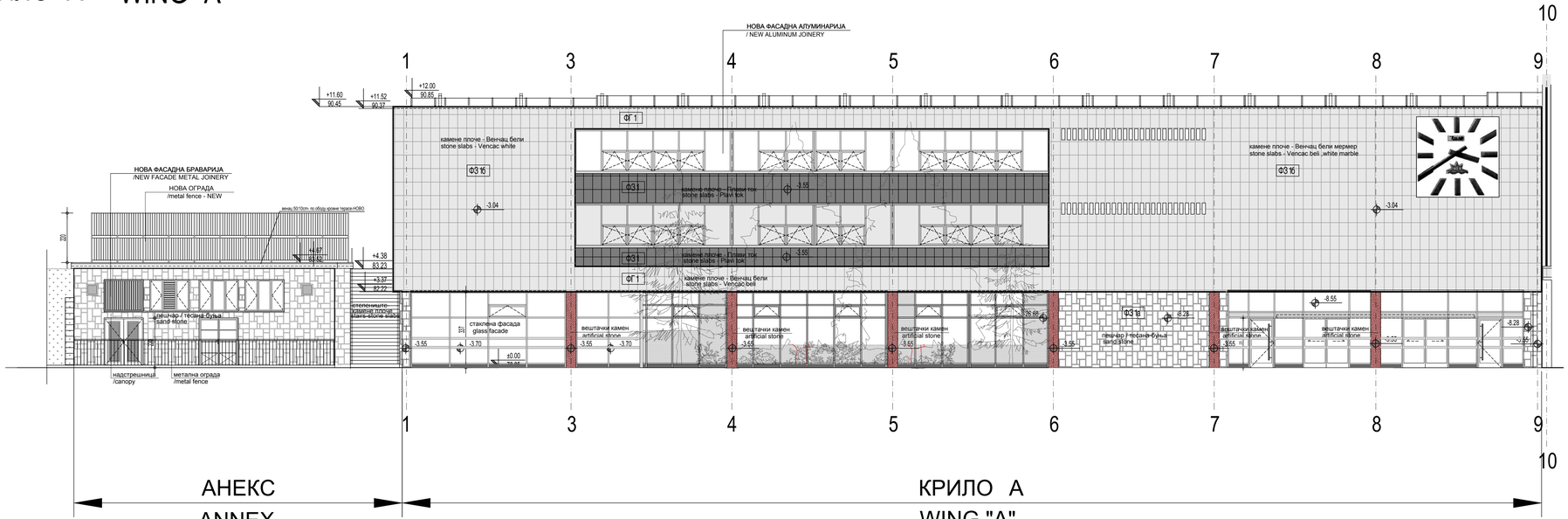

Број/Number	Датум / Date	Опис / Description
03		
02		
01		

Ревизиони блок: / Revision block:

САОБРАЋАЈНИ ИНСТИТУТ ЦИП, д.о.о.
INSTITUTE OF TRANSPORTATION CIP ltd
Немањина 6; 11000 Београд; Србија
Тел: 011/3618-134; Факс: 011/3618-324; web site: www.sicip.co.rs

Организациона јединица:
ЗАВОД ЗА АРХИТЕКТУРУ И УРБАНИЗАМ

Organization unit:
DEPARTMENT OF ARCHITECTURE AND URBAN PLANNING

Одговорни пројектант за архитектуру:
/Responsible designer for architecture:
Б.Лазовић, дипл.инж.арх.
лиценца број: 300 1205 03
/ license No.: 300 1205 03

Инвеститор пројекта / Investor:
" ИНФРАСТРУКТУРА ЖЕЛЕЗНИЦЕ СРБИЈЕ " А.Д.
/ " INFRASTRUCTURE RAILWAYS OF SERBIA " JSC
Немањина 6/IV, Београд / Nemanjina Street 6/IV, Belgrade

Наручилац пројекта / Employer: Joint Venture of
China Railway International Corporation Ltd. (CRIC)
No.10 Fuxing Road Haidian District,Beijing
P.R.China, 100844
China Communication Construction Company Ltd. (CCCC)
No.85 Deshengmenwai Street,Xicheng District,Beijing
P.R.China, 100088

Сарадници: / Associates:
Данијела Русић Николић, арх.тех.
Снежана Диковић, арх.тех.

Објекат: / Structure:
ПРУГА БЕОГРАД - СУБОТИЦА - ДРЖАВНА ГРАНИЦА (КЕЛЕБИЈА)
ДЕОНИЦА ПРУГЕ НОВИ САД - СУБОТИЦА - ДРЖАВНА ГРАНИЦА (КЕЛЕБИЈА)
BELGRADE - SUBOTICA - STATE BORDER (KELEBIA) RAILWAY LINE SECTION - NOVI SAD - SUBOTICA - STATE BORDER (KELEBIA)

Део пројекта / Part of Design:
ПРОЈЕКАТ АРХИТЕКТУРЕ РЕКОНСТРУКЦИЈЕ, ДОГРАДЊЕ И АДАПТАЦИЈЕ СТАНИЧНЕ ЗГРАДЕ У ЖЕЛЕЗНИЧКОЈ СТАНИЦИ НОВИ САД
Architectural design of reconstruction, upgrade and adaptation of the station building, in Novi Sad railway station

Унутрашња контрола: / Internal control:
Светлана Карановић, дипл.инж.арх.

Главни пројектант: / Chief designer:
др Љиљана Милић Марковић, дипл. грађ, инж.

Руководилац организационе јединице:
Manager of organization unit:
Светлана Карановић, дипл.инж.арх.

Цртеж: / Drawing:
КРИЛО А -ЈУЖНА ФАСАДА -новопројектовано
WING A- SOUTH VIEW -NEWLY DESIGNED

Размера:
Scale:
1:100

Врста тех. док.:
Type of tech. docum.:
ПЗИ / DFC

Датум / date:
01.2022.

Цртеж бр. /Drawing No.:
2020-250-АРХ-1/1.1-Ц53

СЕВЕРНА ФАСАДА (НИВО ПЕРОНА) / NORTH VIEW (PLATFORM LEVEL)

КРИЛО "А" WING "A"

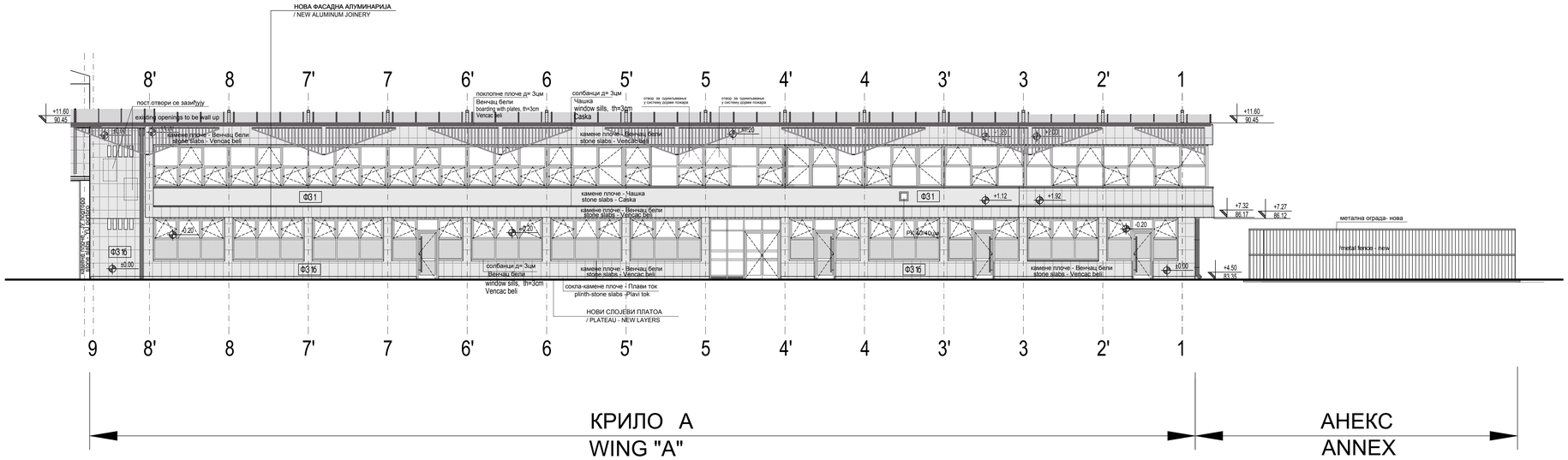

РАСТЕРЕТНА КЛАПНА 40/40цм - ОБРАЂЕНА У ПРОЈЕКТУ ТЕРМОТЕХНИЧКИХ ИНСТАЛАЦИЈА

Број/Number	Датум / Date	Опис / Description
03		
02		
01		

Ревизиони блок: / Revision block:

САОБРАЋАЈНИ ИНСТИТУТ ЦИП, д.о.о.
INSTITUTE OF TRANSPORTATION CIP ltd
Немањина 6; 11000 Београд; Србија
Тел: 011/3618-134; Факс: 011/3618-324; web site: www.sicip.co.rs

Организациона јединица:
ЗАВОД ЗА АРХИТЕКТУРУ И УРБАНИЗАМ
/Organization unit:
DEPARTMENT OF ARCHITECTURE AND URBAN PLANNING

Одговорни пројектант за архитектуру:
/Responsible designer for architecture:
Б.Лазовић, дипл.инж.арх.
лиценца број: 300 1205 03
/ license No.: 300 1205 03

Сарадници: / Associates:
Данијела Русић Николић, арх.тех.
Снежана Диковић, арх.тех.

Инвеститор пројекта: / Investor:
" ИНФРАСТРУКТУРА ЖЕЛЕЗНИЦЕ СРБИЈЕ " А.Д.
/ " INFRASTRUCTURE RAILWAYS OF SERBIA " JSC
Немањина 6/IV, Београд / Nemanjina Street 6/IV, Belgrade

Наручилац пројекта: / Employer: Joint Venture of
China Railway International Corporation Ltd. (CRIC)
No.10 Fuxing Road Haidian District,Beijing
P.R.China, 100844
China Communication Construction Company Ltd. (CCCC)
No.85 Deshengmenwai Street,Xicheng District,Beijing
P.R.China, 100088

Објекат: / Structure:
ПРУГА БЕОГРАД - СУБОТИЦА - ДРЖАВНА ГРАНИЦА (КЕЛЕБИЈА)
ДЕОНИЦА ПРУГЕ НОВИ САД - СУБОТИЦА - ДРЖАВНА ГРАНИЦА (КЕЛЕБИЈА)
BELGRADE - SUBOTICA - STATE BORDER (KELEBIA) RAILWAY LINE
SECTION : NOVI SAD - SUBOTICA - STATE BORDER (KELEBIA)

Део пројекта / Part of Design:
ПРОЈЕКАТ АРХИТЕКТУРЕ РЕКОНСТРУКЦИЈЕ, ДОГРАДЊЕ И АДАПТАЦИЈЕ СТАНИЧНЕ ЗГРАДЕ У ЖЕЛЕЗНИЧКОЈ СТАНИЦИ НОВИ САД
Architectural design of reconstruction, upgrade and adaptation of the station building, in Novi Sad railway station

Унутрашња контрола: / Internal control:
Светлана Карановић, дипл.инж.арх.

Главни пројектант: / Chief designer:
др Љиљана Милић Марковић, дипл. грађ. инж.

Руководилац организационе јединице:
Manager of organization unit:
Светлана Карановић, дипл.инж.арх.

Цртеж: / Drawing:
КРИЛО А - СЕВЕРНА ФАСАДА -новопројектовано
WING A- NORTH VIEW -NEWLY DESIGNED

Размера:
Scale:
1:100

Врста тех. док.:
Type of tech. docum.:
ПЗИ / DFC

датум/date:
01.2022.

Цртеж бр./Drawing No.:
2020-250-APX-1/1.1-Ц54

ЗАПАДНА ФАСАДА / WEST VIEW
КРИЛО "А" WING "A"

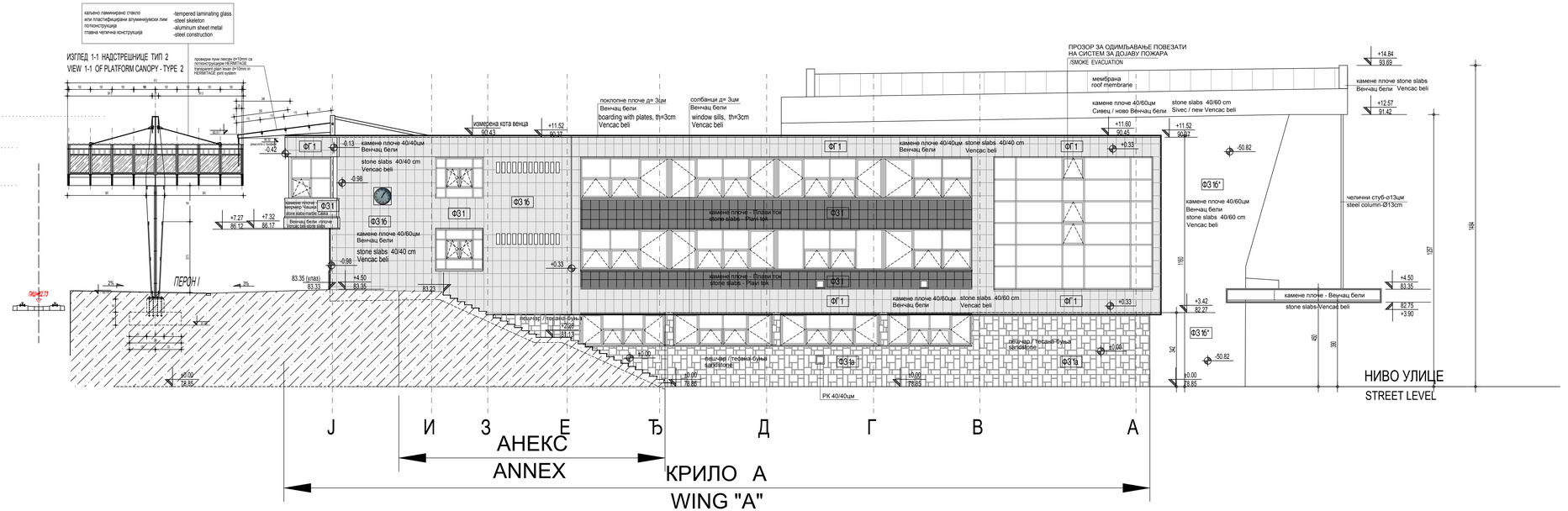

РАСТЕРЕТНА КЛАПНА 40/40цм - ОБРАЂЕНА У ПРОЈЕКТУ ТЕРМОТЕХНИЧКИХ ИНСТАЛАЦИЈА

Број/Number	Датум / Date	Опис / Description
03		
02		
01		

Ревизиони блок: / Revision block:

САОБРАЋАЈНИ ИНСТИТУТ ЦИП, д.о.о.
INSTITUTE OF TRANSPORTATION CIP ltd
Немањина 6; 11000 Београд; Србија
Тел: 011/3618-134; Факс: 011/3618-324; web site: www.sicip.co.rs

Организациона јединица:
ЗАВОД ЗА АРХИТЕКТУРУ И УРБАНИЗАМ

/Organization unit:
DEPARTMENT OF ARCHITECTURE AND URBAN PLANNING

Одговорни пројектант за архитектуру:
/Responsible designer for architecture:
Б.Лазовић, дипл.инж.арх.
лиценца број: 300 1205 03
/ license No.: 300 1205 03

Инвеститор пројекта / Investor:
" ИНФРАСТРУКТУРА ЖЕЛЕЗНИЦЕ СРБИЈЕ " А.Д.
/ INFRASTRUCTURE RAILWAYS OF SERBIA " JSC
Немањина 6/IV, Београд / Nemanjina Street 6/IV, Belgrade

Наручилац пројекта / Employer: Joint Venture of
China Railway International Corporation Ltd. (CRIC)
No.10 Fuxing Road Haidian District,Beijing
P.R.China, 100844
China Communication Construction Company Ltd. (CCCC)
No.85 Deshengmenwai Street,Xicheng District,Beijing
P.R.China, 100088

Сарадници: / Associates:
Данијела Русић Николић, арх.тех.
Снежана Диковић, арх.тех.

Објекат: / Structure:
ПРУГА БЕОГРАД - СУБОТИЦА - ДРЖАВНА ГРАНИЦА (КЕЛЕБИЈА)
ДЕОНИЦА ПРУГЕ НОВИ САД - СУБОТИЦА - ДРЖАВНА ГРАНИЦА (КЕЛЕБИЈА)
BELGRADE - SUBOTICA - STATE BORDER (KELEBIA) RAILWAY LINE
SECTION : NOVI SAD - SUBOTICA - STATE BORDER (KELEBIA)

Део пројекта / Part of Design:
ПРОЈЕКАТ АРХИТЕКТУРЕ РЕКОНСТРУКЦИЈЕ, ДОГРАДЊЕ И АДАПТАЦИЈЕ СТАНИЧНЕ ЗГРАДЕ У ЖЕЛЕЗНИЧКОЈ СТАНИЦИ НОВИ САД
Architectural design of reconstruction, upgrade and adaptation of the station building, in Novi Sad railway station

Унутрашња контрола: / Internal control:
Светлана Карановић, дипл.инж.арх.

Главни пројектант: / Chief designer:
др Лилјана Милић Марковић, дипл. грађ, инж.

Руководилац организационе јединице:
Manager of organization unit:
Светлана Карановић, дипл.инж.арх.

Цртеж: / Drawing:
КРИЛО А -ЗАПАДНА ФАСАДА -новопројектовано
WING A- WEST VIEW -NEWLY DESIGNED

Размера:
Scale:
1:100

Врста тех. док.:
Type of tech. docum.:
ПЗИ / DFC

датум/date:
01.2022.

Цртеж бр./Drawing No.:
2020-250-APX-1/1.1-Ц55

КРИЛО Б

wing Б

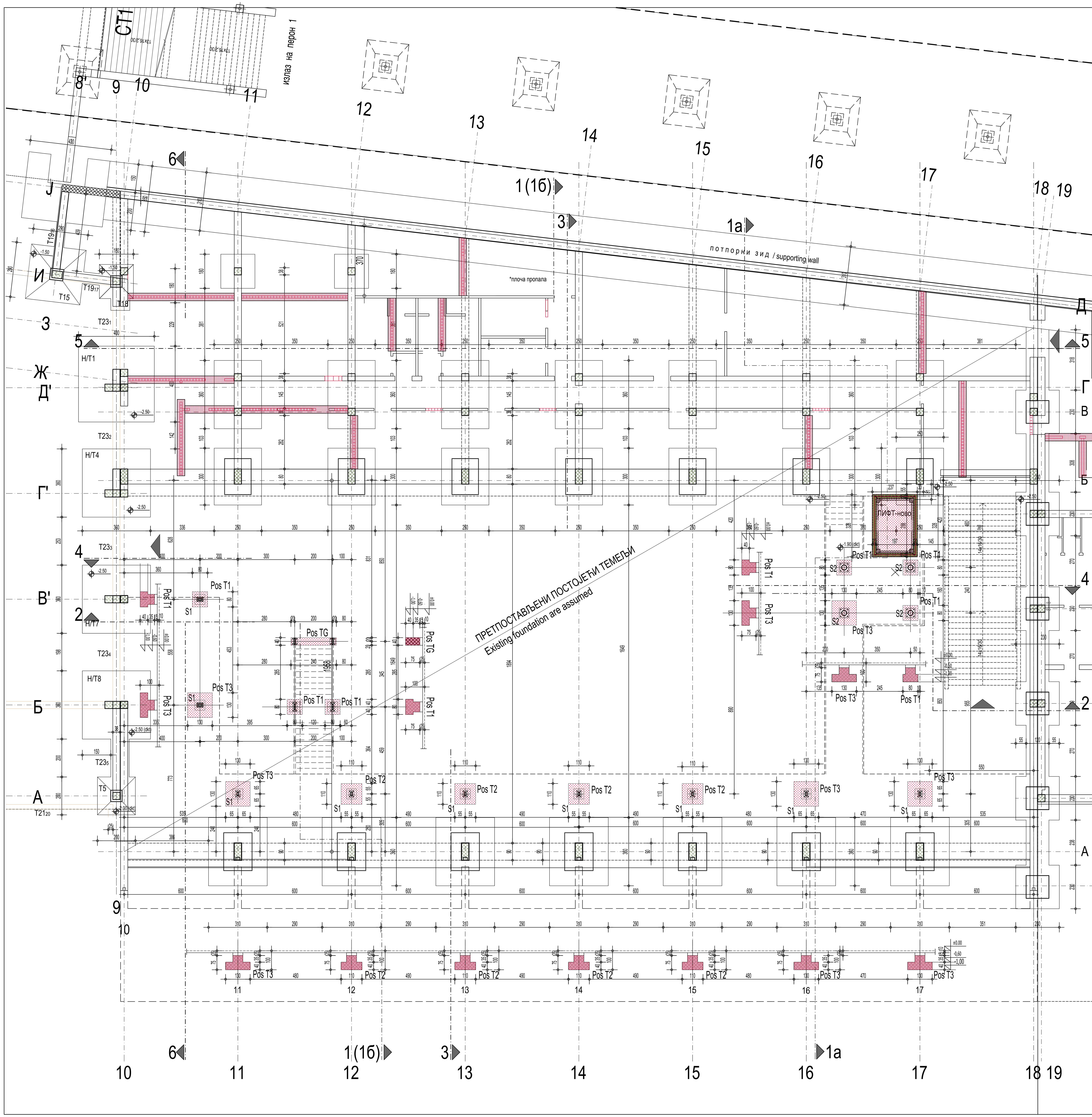

ОСНОВА ТЕМЕЉА / FOUNDATION PLAN VIEW
КРИЛО "Б" WING "Б"

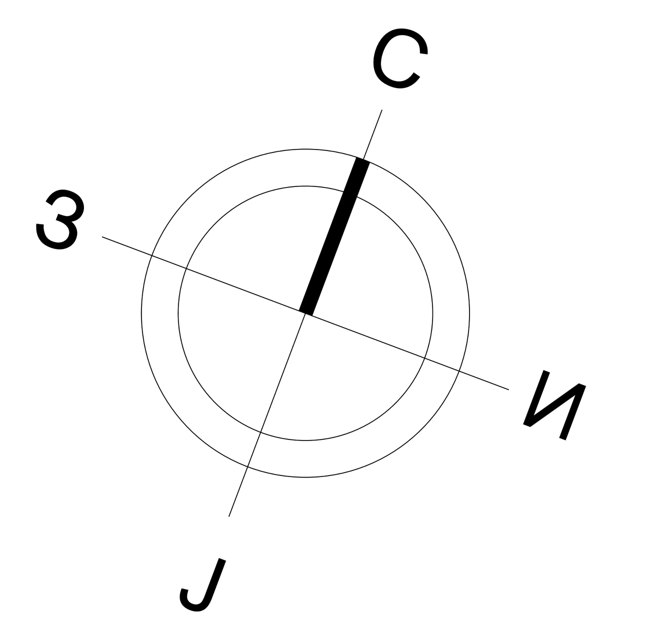

ЛЕГЕНДА МАТЕРИЈАЛА
/ LEGEND OF MATERIALS

- АРМИРАНИ БЕТОН /REINFORCED CONCRETE
- НЕАРМИРАНИ БЕТОН /PLAIN CONCRETE
- ОПЕКА /BRICK
- ЗЕЛЕНЕ ПОВРШИНЕ /GREEN AREAS
- НОВИ ЗИДОВИ ОД ОПЕКЕ /NEW WALL - BRICK
- НОВИ ГИПСАНИ ЗИДОВИ /NEW PLASTER WALL
- НОВИ "YTONG" ЗИДОВИ /NEW WALL - YTONG
- ГРАНИЦА ИНТЕРВЕНЦИЈЕ УНУТАР ОБЈЕКТА /THE BOUNDARY OF INTERVENTION WITHIN BUILDING

ГРАЂ.РАДОВИ ПОТРЕБНИ ЗА ИЗГРАДЊУ НОВИХ ТЕМЕЉА
/ CONSTRUCTION WORKS FOR NEW FOUNDATION
кота фундирања -1.00 / foundation level -1.00
лифт-кота фундирања -1.90 / lift foundation level -1.90

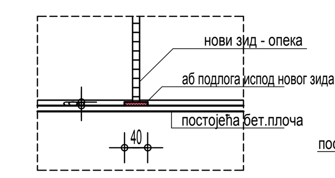

пресек - нови зидови
на пост.бет.плочи

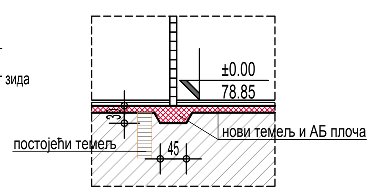

пресек - нови зидови
на новој АБ плочи

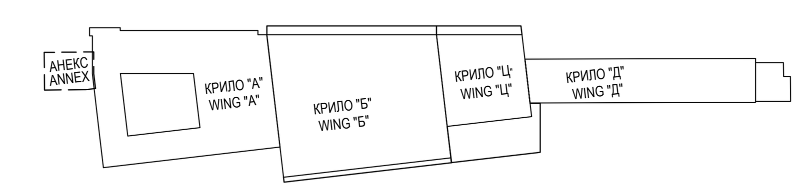

±0.00=78.85

Број/Number	Датум / Date	Опис / Description
03		
02		
01		

Ревизиони блок: / Revision block: 1:100

САОБРАЋАЈНИ ИНСТИТУТ ЦИП, д.о.о.
INSTITUTE OF TRANSPORTATION CIP ltd
Немањина 6; 11000 Београд; Србија
Тел: 011/3618-134; Факс: 011/3618-324; web site: www.sicip.co.rs

Организациона јединица: ЗАВОД ЗА АРХИТЕКТУРУ И УРБАНИЗАМ /Organization unit: DEPARTMENT OF ARCHITECTURE AND URBAN PLANNING

Одговорни пројектант за архитектуру: /Responsible designer for architecture:
Б.Лазовић, дипл.инж.арх.
лиценца број: 300 1205 03
/ license No.: 300 1205 03

Сарадници: / Associates:
Данијела Русић Николић, арх.тех.
Снежана Диковић, арх.тех.

Унутрашња контрола: / Internal control:
Светлана Карановић, дипл.инж.арх.

Главни пројектант: / Chief designer:
др Љиљана Милић Марковић, дипл. грађ. инж.

Руководилац организационе јединице: Manager of organization unit:
Светлана Карановић, дипл.инж.арх.

Инвеститор пројекта: / Investor:
" ИНФРАСТРУКТУРА ЖЕЛЕЗНИЦЕ СРБИЈЕ " А.Д.
/ " INFRASTRUCTURE RAILWAYS OF SERBIA " JSC
Немањина 6/IV, Београд / Nemanjina Street 6/IV, Belgrade

Наручилац пројекта: / Employer: Joint Venture of
China Railway International Corporation Ltd. (CRIC) No.10 Fuxing Road,Haidian District,Beijing P.R China, 100844
China Communication Construction Company Ltd. (CCCC) No.85 Deshengmenwai Street,Xicheng District,Beijing P.R China, 100088

Објекат: /Structure:
ПРУГА БЕОГРАД - СУБОТИЦА - ДРЖАВНА ГРАНИЦА (КЕЛЕБИЈА)
ДЕОНИЦА ПРУГЕ НОВИ САД - СУБОТИЦА - ДРЖАВНА ГРАНИЦА (КЕЛЕБИЈА)
BELGRADE - SUBOTICA - STATE BORDER (KELEBIA) RAILWAY LINE
SECTION : NOVI SAD - SUBOTICA - STATE BORDER (KELEBIA)

Део пројекта: / Part of Design:
ПРОЈЕКАТ АРХИТЕКТУРЕ РЕКОНСТРУКЦИЈЕ, ДОГРАДЊЕ И АДАПТАЦИЈЕ СТАНИЧНЕ ЗГРАДЕ У ЖЕЛЕЗНИЧКОЈ СТАНИЦИ НОВИ САД
Architectural design of reconstruction, upgrade and adaptation of the station building, in Novi Sad railway station

Цртеж: / Drawing:
КРИЛО Б-ОСНОВА ТЕМЕЉА-новопројектовано СА ПЛАНОМ ЗИДАЊА
WING Б-FOUNDATION PLAN VIEW-NEWLY DESIGNED

Размера: Scale: 1:100

Врста тех. док.: Type of tech. docum.:	датум:/date:	Цртеж бр./Drawing No.:
ПЗИ / DFC	01.2022.	2020-250-АРХ-1/1.1-Ц56

ОСНОВА ПРИЗЕМЉА КРИЛО "Б"

/GROUND FLOOR PLAN VIEW WING "B"

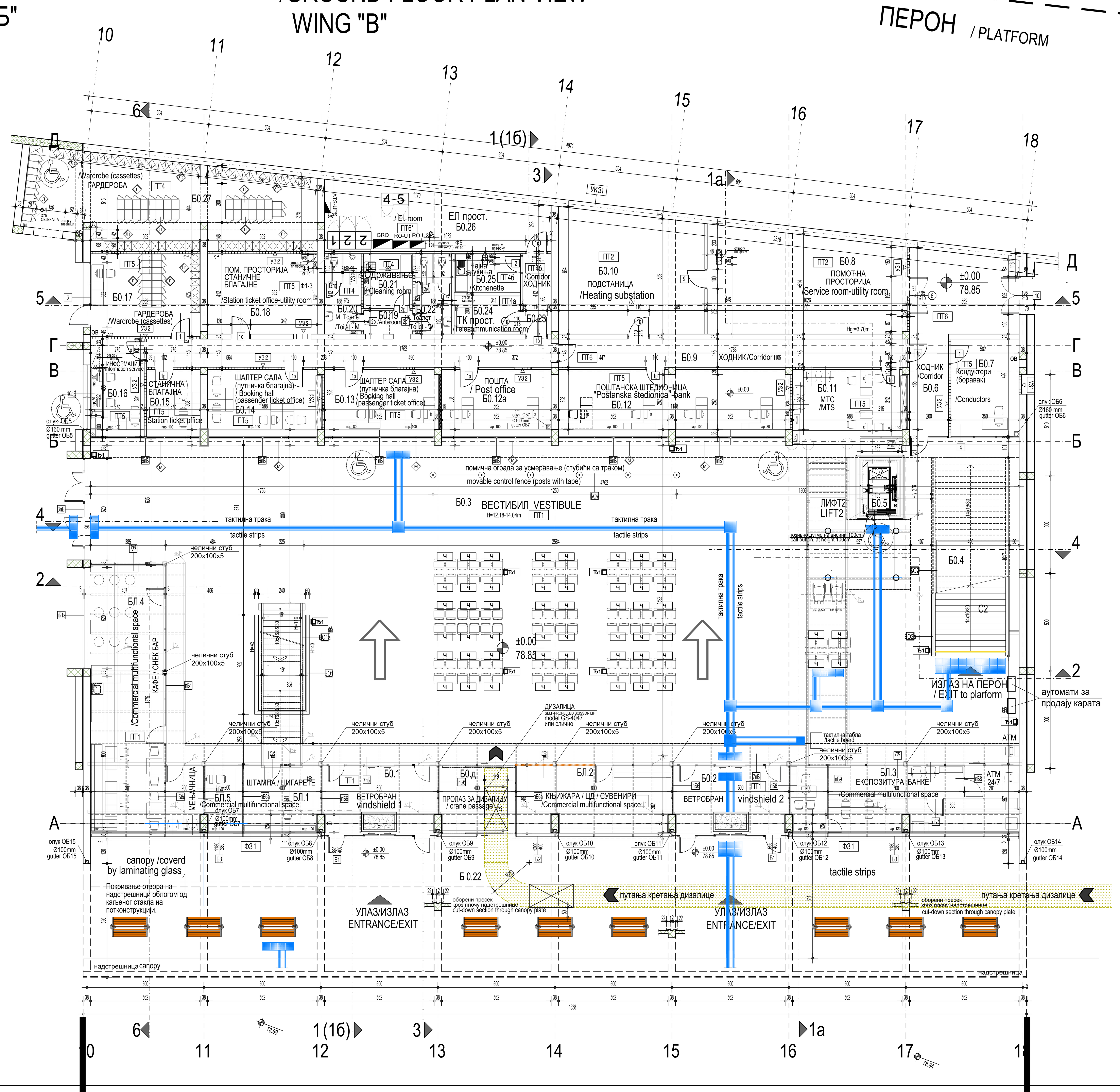

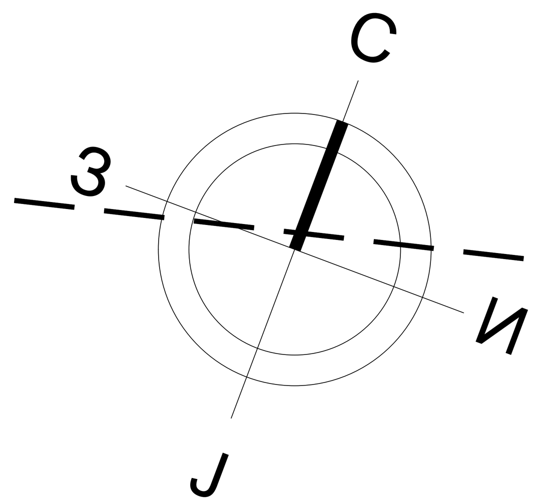

КРИЛО Б0 - ОСНОВА ПРИЗЕМЉА / WING Б0- GROUND FLOOR

бр. пр. No	Намена просторије /Room allocation	Површина P (m²) / Area m2	Обим O (m) /Perimetar m1	Обрада / Finishing Под / floor	Зид / wall	Плафон/ceiling
Б0.1	Ветробран /Windshield	20.90	19.75	мермерне плоче /marble plates	стаклена преграда /glass partition	сп. плафон /suspended ceiling
Б0.д	Пролаз за дизалицу / Crane passage	13.58	14.85	мермерне плоче /marble plates	стаклена преграда /glass partition	сп. плафон /suspended ceiling
Б0.2	Ветробран /Windshield	20.90	19.75	мермерне плоче /marble plates	стаклена преграда /glass partition	сп. плафон /suspended ceiling
Б0.3	Вестибил (H=12.18-14.04m) /Vestibule (H=12.18-14.04m)	757.32	129.25	мермерне плоче /marble plates	мермерне плоче 40/60 /marble plates 40/60	перфорирани алу. лим / perforated al.sheet
БЛ.1	Комерцијални - мултифункционални простор /Commercial multifunctional space	13.58	14.85	мермерне плоче /marble plates	монтажна преграда /prefabricated partition	сп. плафон /suspended ceiling
БЛ.2	Комерцијални - мултифункционални простор /Commercial multifunctional space	27.16	24.80	мермерне плоче /marble plates	монтажна преграда /prefabricated partition	сп. плафон /suspended ceiling
БЛ.3	Комерцијални - мултифункционални простор /Commercial multifunctional space	40.53	32.47	мермерне плоче /marble plates	монтажна преграда /prefabricated partition	сп. плафон /suspended ceiling
БЛ.4	Комерцијални - мултифункционални простор /Commercial multifunctional space	53.62	35.76	мермерне плоче /marble plates	монтажна преграда /prefabricated partition	сп. плафон /suspended ceiling
БЛ.5	Комерцијални - мултифункционални простор /Commercial multifunctional space	13.36	16.80	мермерне плоче /marble plates	монтажна преграда /marble plates	сп. плафон /suspended ceiling
Б0.4	Степениште /Staircase	40.00	28.73	мермерне плоче /marble plates	мермерне плоче /marble plates	перфорирани алу лим / perforated al.sheet
Б0.5	Лифт /Lift	4.65	8.82	-	-	-
Б0.6	Ходник /Corridor	33.62	29.99	индустријски под /industrial floor	дисперзија /dispersion	сп. плафон /suspended ceiling
Б0.7	Кондуктери-боравак /Conductors	17.47	16.98	пвц-винил под /vinyl	дисперзија /dispersion	сп. плафон /suspended ceiling
Б0.8	Помоћна просторија /Service room-utility room	51.85	30.70	цем. кошуљица /cement screed	дисперзија /dispersion	сп. плафон F90 /suspended ceiling F90
Б0.9	Ходник /Corridor	56.38	81.88	индустријски под /industrial floor	дисперзија /dispersion	сп. плафон /suspended ceiling
Б0.10	Подстаница /Heating substation	45.79	27.26	цем. кошуљица /cement screed	дисперзија /dispersion	сп. плафон F90 /suspended ceiling F90
Б0.11	МТС / MTS	20.07	18.64	пвц-винил под /vinyl	дисперзија /dispersion	сп. плафон /suspended ceiling
Б0.12	Поштанска штедионица / "Poštanska štedionica"-bank	40.47	31.88	пвц-винил под /vinyl	дисперзија /dispersion	сп. плафон /suspended ceiling
Б0.12а	Пошта / Post office	19.34	18.12	пвц-винил под /vinyl	дисперзија /dispersion	сп. плафон /suspended ceiling
Б0.13	Шалтер сала (путничка благајна) / Booking hall (passenger ticket office)	20.40	18.88	пвц-винил под /vinyl	дисперзија /dispersion	сп. плафон /suspended ceiling
Б0.14	Шалтер сала (путничка благајна) / Booking hall (passenger ticket office)	20.07	18.64	пвц-винил под /vinyl	дисперзија /dispersion	сп. плафон /suspended ceiling
Б0.15	Станична благајна /Station ticket office	9.46	12.38	пвц-винил под /vinyl	дисперзија /dispersion	сп. плафон /suspended ceiling
Б0.16	Информације /Information service	13.78	15.52	пвц-винил под /vinyl	дисперзија /dispersion	сп. плафон /suspended ceiling
Б0.17	Гардероба /Wardrobe	23.87	19.74	пвц-винил под /vinyl	дисперзија /dispersion	сп. плафон /suspended ceiling
Б0.18	Помоћна просторија станичне благајне /Station ticket office-utility room	23.14	19.48	пвц-винил под /vinyl	дисперзија /dispersion	сп. плафон /suspended ceiling
Б0.19	Претпростор /Anteroom	3.02	7.44	кер. плочице /ceramic tiles	кер.плочице /ceramic tiles	сп. плафон /suspended ceiling
Б0.20	Тоалет - М /Toilet - M	7.62	15.35	кер. плочице /ceramic tiles	кер.плочице /ceramic tiles	сп. плафон /suspended ceiling
Б0.21	Одржавање / Cleaning room	7.05	10.64	кер. плочице /ceramic tiles	кер.плочице /ceramic tiles	сп. плафон /suspended ceiling
Б0.22	Тоалет - Ж /Toilet - W	7.62	15.43	кер. плочице /ceramic tiles	кер.плочице /ceramic tiles	сп. плафон /suspended ceiling
Б0.23	Ходник /Corridor	5.97	11.14	кер. плочице /ceramic tiles	дисперзија /dispersion	сп. плафон /suspended ceiling
Б0.24	ТК просторија /Telecommunication room	6.82	10.82	антистатик под /antistatic floor	дисперзија /dispersion	сп. плафон F90 /suspended ceiling F90
Б0.25	Чајна кухиња /Kitchenette	6.82	10.82	кер. плочице /ceramic tiles	дисперзија /dispersion	сп. плафон /suspended ceiling
Б0.26	Ел.просторија /El. room	35.17	29.37	индустријски под /industrial floor	дисперзија /dispersion	сп. плафон F90 /suspended ceiling F90
Б0.27	Гардероба (касете) /Wardrobe (cassettes)	64.84	42.84	кер. плочице /ceramic tiles	дисперзија /dispersion	сп. плафон /suspended ceiling
Укупна нето површина		1546.24	/ Total ground floor NET area			

ОТВОРЕНЕ ПОВРШИНЕ /OPEN SPACES

Б0.22	Трем - улаз у објекат КРИЛО Б / Porch	294.52	-	камене плоче 40/40 /stone plates, 40/40	-	сп.плафон /suspended ceiling
Укупна отворена површина		294.52	/ Total area of open spaces			

ПОВРШИНА - ПРИЗЕМЉЕ /GROUND FLOOR AREA	Површина / Area m2 P(m²)
Укупна нето површина КРИЛА Б0 / WING Б0 -Total ground floor NET area	1546.24
Укупна бруто површина КРИЛА Б0 / WING Б0 -Total ground floor GROSS area	1582.93

ПОВРШИНА - НЕТО / NET AREA	Површина / Area m2 P(m²)
Укупна површина КРИЛА Б приземље /Total ground floor net area- WING Б	1546.24
Укупна површина КРИЛА Б први спрат /Total first floor net area- WING Б	857.64
Укупна површина КРИЛА Б други спрат /Total second floor net area- WING Б	83.62
Укупна нето површина КРИЛА Б / Total net area - WING Б	2487.50

ПОВРШИНА - БРУТО / GROSS AREA	Површина / Area m2 P(m²)
Укупна површина КРИЛА Б приземље /Total ground floor gross area-WING Б	1582.93
Укупна површина КРИЛА Б први спрат /Total first floor gross area-WING Б	1588.61
Укупна површина КРИЛА Б други спрат /Total second floor gross area-WING Б	96.56
Укупна бруто површина КРИЛА Б / Total gross area - WING Б	3268.10

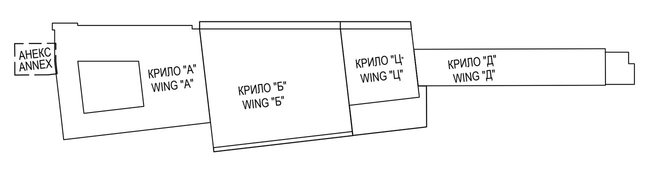

ЛЕГЕНДА МАТЕРИЈАЛА / LEGEND OF MATERIALS

- АРМИРАНИ БЕТОН /REINFORCED CONCRETE
- НЕАРМИРАНИ БЕТОН /PLAIN CONCRETE
- ОПЕКА /BRICK
- ЗЕЛЕНЕ ПОВРШИНЕ /GREEN AREAS
- НОВИ ЗИДОВИ ОД ОПЕКЕ /NEW WALL - BRICK
- НОВИ ГИПСАНИ ЗИДОВИ /NEW PLASTER WALL
- НОВИ "YTONG" ЗИДОВИ /NEW WALL - YTONG
- ТЕРМОИЗОЛАЦИЈА /thermal insulation
- ХИДРОИЗОЛАЦИЈА waterproofing
- ГРАНИЦА ИНТЕРВЕНЦИЈЕ УНУТАР ОБЈЕКТА /THE BOUNDARY OF INTERVENTION WITHIN BUILDING

ЛЕГЕНДА СПЕЦИФИКАЦИЈА / Legend of specifications

- УЛАЗ/ИЗЛАЗ У ОБЈЕКАТ / Entrance / exit
- СТОЛАРИЈА /Carpentery
- ПВЦ СТОЛАРИЈА /PVC Carpentery
- ПП БРАВАРИЈА /Fire resistant joinery
- ПД БРАВАРИЈА /Smoke resistant joinery
- АЛУМИНАРИЈА /Aluminium joinery
- БРАВАРИЈА / Locksmith's works
- ОГРАДЕ, РУКОХВАТИ / Fences, handrails
- РЕПАРАЦИЈА / to repair

Ф1 Ø110 — напомена: све вертикале обзидати гипс картон плочама -влагоотпорним
/* Note: All uprights are to be encased by gypsum cardboards- which are moisture resistant

±0.00=78.85

Број/Number	Датум / Date	Опис / Description
03		
02		
01		

Ревизиони блок: / Revision block:

САОБРАЋАЈНИ ИНСТИТУТ ЦИП, д.о.о.
INSTITUTE OF TRANSPORTATION CIP ltd
Немањина 6; 11000 Београд; Србија
Тел: 011/3618-134; Факс: 011/3618-324; web site: www.sicip.co.rs

Организациона јединица: ЗАВОД ЗА АРХИТЕКТУРУ И УРБАНИЗАМ /Organization unit: DEPARTMENT OF ARCHITECTURE AND URBAN PLANNING

Одговорни пројектант за архитектуру: /Responsible designer for architecture:
Б.Лазовић, дипл.инж.арх.
лиценца број: 300 1205 03
/ license No.: 300 1205 03

Инвеститор пројекта: / Investor: " ИНФРАСТРУКТУРА ЖЕЛЕЗНИЦЕ СРБИЈЕ " А.Д. / " INFRASTRUCTURE RAILWAYS OF SERBIA " JSC, Немањина 6/IV, Београд / Nemanjina Street 6/IV, Belgrade

Наручилац пројекта: / Employer: Joint Venture of
China Railway International Corporation Ltd. (CRIC) No.10 Fuxing Road,Haidian District,Beijing P.R China, 100844
China Communication Construction Company Ltd. (CCCC) No.85 Deshengmenwai Street,Xicheng District,Beijing P.R China, 100088

Сарадници: / Associates:
Данијела Русић Николић, арх.тех.
Снежана Диковић, арх.тех.

Објекат: /Structure:
ПРУГА БЕОГРАД - СУБОТИЦА - ДРЖАВНА ГРАНИЦА (КЕЛЕБИЈА)
ДЕОНИЦА ПРУГЕ НОВИ САД - СУБОТИЦА - ДРЖАВНА ГРАНИЦА (КЕЛЕБИЈА)
BELGRADE - SUBOTICA - STATE BORDER (KELEBIA) RAILWAY LINE
SECTION : NOVI SAD - SUBOTICA - STATE BORDER (KELEBIA)

Део пројекта: / Part of Design:
ПРОЈЕКАТ АРХИТЕКТУРЕ РЕКОНСТРУКЦИЈЕ, ДОГРАДЊЕ И АДАПТАЦИЈЕ СТАНИЧНЕ ЗГРАДЕ У ЖЕЛЕЗНИЧКОЈ СТАНИЦИ НОВИ САД
Architectural design of reconstruction, upgrade and adaptation of the station building, in Novi Sad railway station

Унутрашња контрола: / Internal control:
Светлана Карановић, дипл.инж.арх.

Главни пројектант: / Chief designer:
др Љиљана Милић Марковић, дипл. грађ. инж.

Руководилац организационе јединице: Manager of organization unit:
Светлана Карановић, дипл.инж.арх.

Цртеж: / Drawing: **КРИЛО Б-ОСНОВА ПРИЗЕМЉА-новопројектовано** WING Б-GROUND FLOOR PLAN VIEW-NEWLY DESIGNED

Размера: Scale: 1:100

Врста тех. док.: Type of tech. docum.: ПЗИ / DFC | датум:/date: 01.2022. | Цртеж бр./Drawing No.: 2020-250-APX-1/1.1-Ц57

ОСНОВА ПРИЗЕМЉА КРИЛО "Б" /GROUND FLOOR PLAN VIEW WING "B"

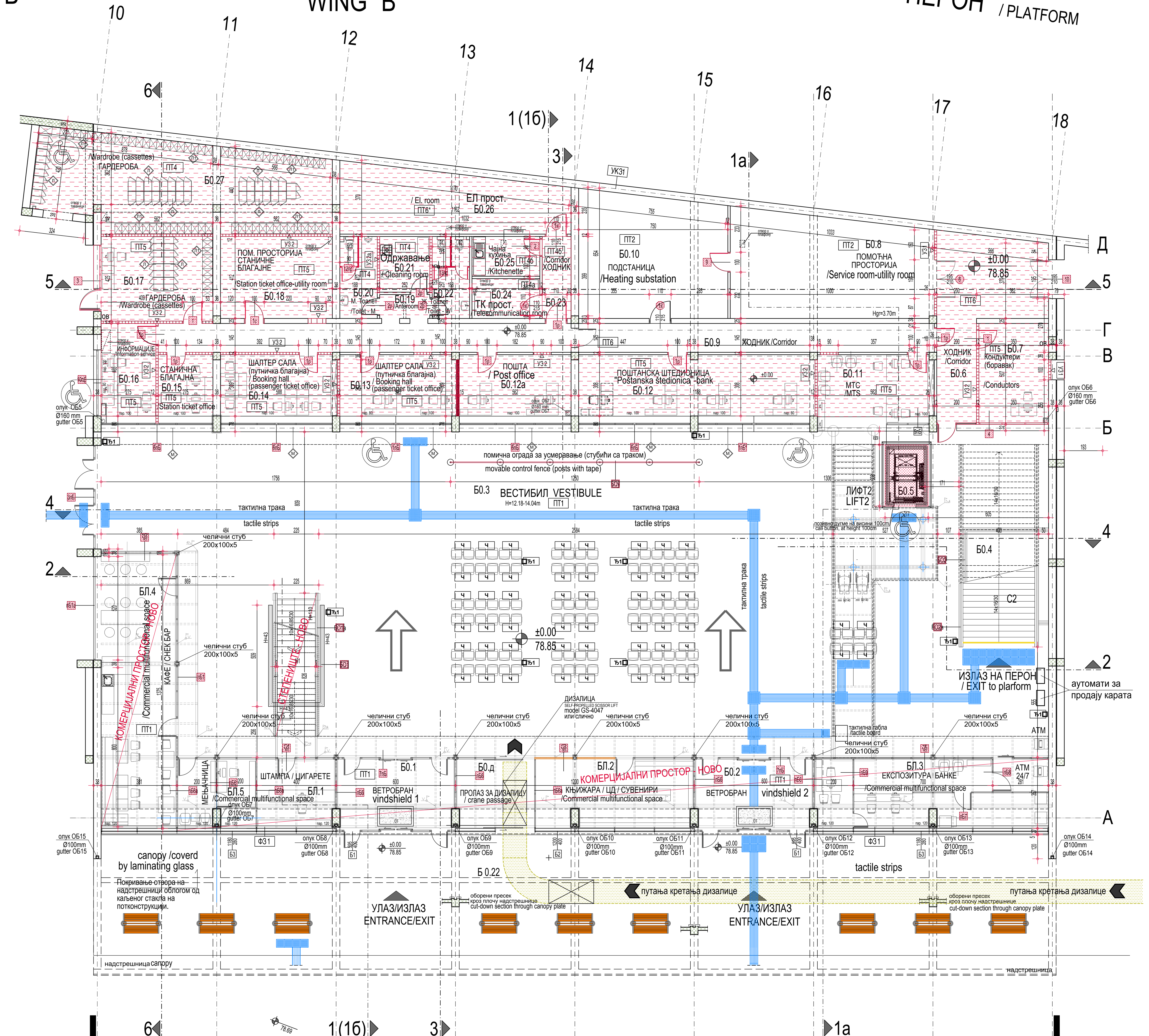

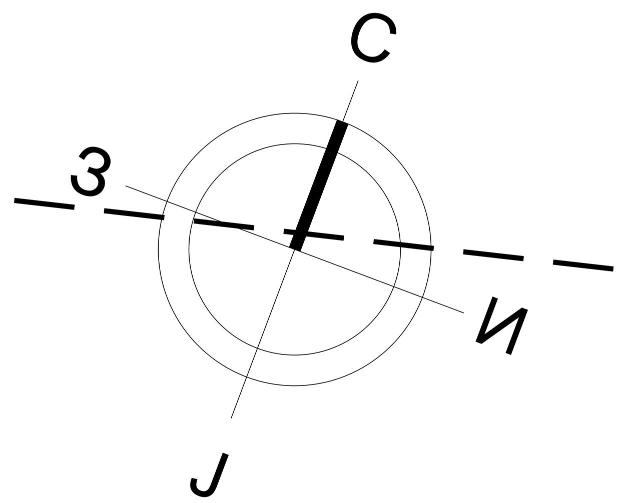

бр. пр. No	Намена просторије /Room allocation	Површина P (m²) / Area m2	Обим O (m) /Perimetar m1	Обрада / Finishing: Под / floor	Зид / wall	Плафон/ceiling
	КРИЛО Б0 - ОСНОВА ПРИЗЕМЉА / WING Б0- GROUND FLOOR					
Б0.1	Ветробран /Windshield	20.90	19.75	мермерне плоче /marble plates	стаклена преграда /glass partition	сп. плафон /suspended ceiling
Б0.д	Пролаз за дизалицу / Crane passage	13.58	14.85	мермерне плоче /marble plates	стаклена преграда /glass partition	сп. плафон /suspended ceiling
Б0.2	Ветробран /Windshield	20.90	19.75	мермерне плоче /marble plates	стаклена преграда /glass partition	сп. плафон /suspended ceiling
Б0.3	Вестибил (H=12.18-14.04m) /Vestibule (H=12.18-14.04m)	757.32	129.25	мермерне плоче /marble plates	мермерне плоче 40/60 /marble plates 40/60	перфорирани алу. лим / perforated al.sheet
БЛ.1	Комерцијални - мултифункционални простор /Commercial multifunctional space	13.58	14.85	мермерне плоче /marble plates	монтажна преграда /prefabricated partition	сп. плафон /suspended ceiling
БЛ.2	Комерцијални - мултифункционални простор /Commercial multifunctional space	27.16	24.80	мермерне плоче /marble plates	монтажна преграда /prefabricated partition	сп. плафон /suspended ceiling
БЛ.3	Комерцијални - мултифункционални простор /Commercial multifunctional space	40.53	32.47	мермерне плоче /marble plates	монтажна преграда /prefabricated partition	сп. плафон /suspended ceiling
БЛ.4	Комерцијални - мултифункционални простор /Commercial multifunctional space	53.62	35.76	мермерне плоче /marble plates	монтажна преграда /prefabricated partition	сп. плафон /suspended ceiling
БЛ.5	Комерцијални - мултифункционални простор /Commercial multifunctional space	13.36	16.80	мермерне плоче /marble plates	монтажна преграда /marble plates	сп. плафон /suspended ceiling
Б0.4	Степениште /Staircase	40.00	28.73	мермерне плоче /marble plates	мермерне плоче /marble plates	перфорирани алу лим / perforated al.sheet
Б0.5	Лифт /Lift	4.65	8.82	-	-	-
Б0.6	Ходник /Corridor	33.62	29.99	индустријски под /industrial floor	дисперзија /dispersion	сп. плафон /suspended ceiling
Б0.7	Кондуктери-боравак /Conductors	17.47	16.98	пвц-винил под /vinyl	дисперзија /dispersion	сп. плафон /suspended ceiling
Б0.8	Помоћна просторија /Service room-utility room	51.85	30.70	цем. кошуљица /cement screed	дисперзија /dispersion	сп. плафон F90 /suspended ceiling F90
Б0.9	Ходник /Corridor	56.38	81.88	индустријски под /industrial floor	дисперзија /dispersion	сп. плафон /suspended ceiling
Б0.10	Подстаница /Heating substation	45.79	27.26	цем. кошуљица /cement screed	дисперзија /dispersion	сп. плафон F90 /suspended ceiling F90
Б0.11	Агенција /Agency	20.07	18.64	пвц-винил под /vinyl	дисперзија /dispersion	сп. плафон /suspended ceiling
Б0.12	Шалтер сала / Booking hall	40.47	31.88	пвц-винил под /vinyl	дисперзија /dispersion	сп. плафон /suspended ceiling
Б0.13	Шалтер сала / Booking hall	20.40	18.88	пвц-винил под /vinyl	дисперзија /dispersion	сп. плафон /suspended ceiling
Б0.14	Станична благајна /Station ticket office	20.07	18.64	пвц-винил под /vinyl	дисперзија /dispersion	сп. плафон /suspended ceiling
Б0.15	Просторија за обрачун /Calculation room	9.46	12.38	пвц-винил под /vinyl	дисперзија /dispersion	сп. плафон /suspended ceiling
Б0.16	Информације /Information service	13.78	15.52	пвц-винил под /vinyl	дисперзија /dispersion	сп. плафон /suspended ceiling
Б0.17	Гардероба /Wardrobe	23.87	19.74	пвц-винил под /vinyl	дисперзија /dispersion	сп. плафон /suspended ceiling
Б0.18	Помоћна просторија станичне благајне /Station ticket office-utility room	23.14	19.48	пвц-винил под /vinyl	дисперзија /dispersion	сп. плафон /suspended ceiling
Б0.19	Претпростор /Anteroom	3.02	7.44	кер. плочице /ceramic tiles	кер.плочице /ceramic tiles	сп. плафон /suspended ceiling
Б0.20	Тоалет - М /Toilet - M	7.62	15.35	кер. плочице /ceramic tiles	кер.плочице /ceramic tiles	сп. плафон /suspended ceiling
Б0.21	Одржавање / Cleaning room	7.05	10.64	кер. плочице /ceramic tiles	кер.плочице /ceramic tiles	сп. плафон /suspended ceiling
Б0.22	Тоалет - Ж /Toilet - W	7.62	15.43	кер. плочице /ceramic tiles	кер.плочице /ceramic tiles	сп. плафон /suspended ceiling
Б0.23	Ходник /Corridor	5.97	11.14	кер. плочице /ceramic tiles	дисперзија /dispersion	сп. плафон /suspended ceiling
Б0.24	ТК просторија /Telecommunication room	6.82	10.82	антистатик под /antistatic floor	дисперзија /dispersion	сп. плафон F90 /suspended ceiling F90
Б0.25	Чајна кухиња /Kitchenette	6.82	10.82	кер. плочице /ceramic tiles	дисперзија /dispersion	сп. плафон /suspended ceiling
Б0.26	Ел.просторија /El. room	35.17	29.37	индустријски под /industrial floor	дисперзија /dispersion	сп. плафон F90 /suspended ceiling F90
Б0.27	Гардероба (касете) /Wardrobe (cassettes)	64.84	42.84	кер. плочице /ceramic tiles	дисперзија /dispersion	сп. плафон /suspended ceiling
	Укупна нето површина	1546.24	/ Total ground floor NET area			

ОТВОРЕНЕ ПОВРШИНЕ /OPEN SPACES						
Б0.22	Трем - улаз у објекат КРИЛО Б / Porch	294.52	-	камене плоче 40/40 /stone plates, 40/40	-	сп.плафон /suspended ceiling
	Укупна отворена површина	294.52	/ Total area of open spaces			

ПОВРШИНА - ПРИЗЕМЉЕ /GROUND FLOOR AREA	Површина / Area m2 P(m²)
Укупна нето површина КРИЛА Б0 / WING Б0 -Total ground floor NET area	1546.24
Укупна бруто површина КРИЛА Б0 / WING Б0 -Total ground floor GROSS area	1582.93

ПОВРШИНА - НЕТО / NET AREA	Површина / Area m2 P(m²)
Укупна површина КРИЛА Б приземље /Total ground floor net area- WING Б	1546.24
Укупна површина КРИЛА Б први спрат /Total first floor net area- WING Б	857.64
Укупна површина КРИЛА Б други спрат/Total second floor net area- WING Б	83.62
Укупна нето површина КРИЛА Б / Total net area - WING Б	2487.50

ПОВРШИНА - БРУТО / GROSS AREA	Површина / Area m2 P(m²)
Укупна површина КРИЛА Б приземље /Total ground floor gross area-WING Б	1582.93
Укупна површина КРИЛА Б први спрат /Total first floor gross area-WING Б	1588.61
Укупна површина КРИЛА Б други спрат/Total second floor gross area-WING Б	96.56
Укупна бруто површина КРИЛА Б / Total gross area - WING Б	3268.10

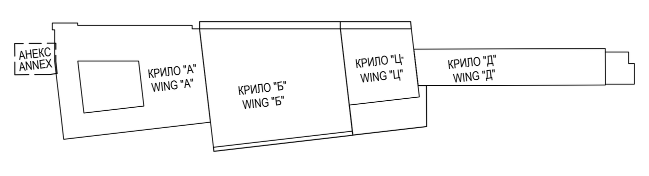

ЛЕГЕНДА ЗИДАЊА И МОНТАЖЕ
/ L E G E N D - MASONRY AND ASSEMBLY
- нови зидови од опеке /new solid brick wall
- нови монтажни зидови /new prefabricated wall
- нови "YTONG" зидови /new Ytong wall
- нови слојеви пода (до постојеће бетонске конструкције) /new layers of floors
- нова АБ плоча са новим слојевима пода /new RC slab with new layers of floors
- нови АБ зидови и плоча лифта /reinforced concrete (walls, slab)
- нова челична конструкција лифта /steel construction
- нови дупли под /raised floor
- ново степениште / new stairs
- 90/205 нова унутрашња врата /new internal doors

НАПОМЕНА: Предвиђена је уградња целокупне нове фасадне алуминарије, браварије и столарије и због тога није посебно означено црвеном бојом
/NOTE: Installation new facade joinery, aluminium, carpentery and locksmith

- алуминарија /Aluminium joinery
- браварија /Locksmith works
- ограде, рукохвати /Fence, handrails

ЛЕГЕНДА МАТЕРИЈАЛА
/ LEGEND OF MATERIALS
- АРМИРАНИ БЕТОН /REINFORCED CONCRETE
- НЕАРМИРАНИ БЕТОН /PLAIN CONCRETE
- ОПЕКА /BRICK
- ЗЕЛЕНЕ ПОВРШИНЕ /GREEN AREAS
- НОВИ ЗИДОВИ ОД ОПЕКЕ /NEW WALL - BRICK
- НОВИ ГИПСАНИ ЗИДОВИ /NEW PLASTER WALL
- НОВИ "YTONG" ЗИДОВИ /NEW WALL - YTONG
- ТЕРМОИЗОЛАЦИЈА /thermal insulation
- ХИДРОИЗОЛАЦИЈА waterproofing
- ГРАНИЦА ИНТЕРВЕНЦИЈЕ УНУТАР ОБЈЕКТА /THE BOUNDARY OF INTERVENTION WITHIN BUILDING

ЛЕГЕНДА СПЕЦИФИКАЦИЈА
/ Legend of specifications
- УЛАЗ/ИЗЛАЗ У ОБЈЕКАТ / Entrance / exit
- СТОЛАРИЈА /Carpentery
- ПВЦ СТОЛАРИЈА /PVC Carpentery
- ПП БРАВАРИЈА /Fire resistant joinery
- ПД БРАВАРИЈА /Smoke resistant joinery
- АЛУМИНАРИЈА /Aluminium joinery
- БРАВАРИЈА / Locksmith's works
- ОГРАДЕ, РУКОХВАТИ / Fences, handrails
- РЕПАРАЦИЈА / to repair

Ф1 Ø110 — напомена: све вертикале обзидати гипс картон плочама -влагоотпорним
/* Note: All uprights are to be encased by gypsum cardboards- which are moisture resistant

±0.00=78.85

Број/Number	Датум / Date	Опис / Description
03		
02		
01		

Ревизиони блок: / Revision block:

САОБРАЋАЈНИ ИНСТИТУТ ЦИП, д.о.о.
INSTITUTE OF TRANSPORTATION CIP ltd
Немањина 6; 11000 Београд; Србија
Тел: 011/3618-134; Факс: 011/3618-324; web site: www.sicip.co.rs

Организациона јединица: ЗАВОД ЗА АРХИТЕКТУРУ И УРБАНИЗАМ /Organization unit: DEPARTMENT OF ARCHITECTURE AND URBAN PLANNING

Одговорни пројектант за архитектуру: /Responsible designer for architecture:
Б.Лазовић, дипл.инж.арх.
лиценца број: 300 1205 03 / license No.: 300 1205 03

Сарадници: / Associates:
Данијела Русић Николић, арх.тех.
Снежана Диковић, арх.тех.

Инвеститор пројекта: / Investor: **" ИНФРАСТРУКТУРА ЖЕЛЕЗНИЦЕ СРБИЈЕ " А.Д.** / " INFRASTRUCTURE RAILWAYS OF SERBIA " JSC, Немањина 6/IV, Београд / Nemanjina Street 6/IV, Belgrade

Наручилац пројекта: / Employer: Joint Venture of China Railway International Corporation Ltd. (CRIC), No.10 Fuxing Road,Haidian District,Beijing P.R China, 100844; China Communication Construction Company Ltd. (CCCC), No.85 Deshengmenwai Street,Xicheng District,Beijing P.R China, 100088

Објекат: /Structure: **ПРУГА БЕОГРАД - СУБОТИЦА - ДРЖАВНА ГРАНИЦА (КЕЛЕБИЈА) ДЕОНИЦА ПРУГЕ НОВИ САД - СУБОТИЦА - ДРЖАВНА ГРАНИЦА (КЕЛЕБИЈА)**
BELGRADE - SUBOTICA - STATE BORDER (KELEBIA) RAILWAY LINE SECTION : NOVI SAD - SUBOTICA - STATE BORDER (KELEBIA)

Део пројекта: / Part of Design: ПРОЈЕКАТ АРХИТЕКТУРЕ РЕКОНСТРУКЦИЈЕ, ДОГРАДЊЕ И АДАПТАЦИЈЕ СТАНИЧНЕ ЗГРАДЕ У ЖЕЛЕЗНИЧКОЈ СТАНИЦИ НОВИ САД
Architectural design of reconstruction, upgrade and adaptation of the station building, in Novi Sad railway station

Унутрашња контрола: / Internal control: **Светлана Карановић, дипл.инж.арх.**
Главни пројектант: / Chief designer: **др Љиљана Милић Марковић, дипл. грађ. инж.**
Руководилац организационе јединице: Manager of organization unit: **Светлана Карановић, дипл.инж.арх.**

Цртеж: / Drawing: **КРИЛО Б-ОСНОВА ПРИЗЕМЉА СА ПЛАНОМ ЗИДАЊА** WING Б- GROUND FLOOR - PLAN OF NEW BUILDING
Размера: Scale: 1:100
Врста тех. док.: Type of tech. docum.: ПЗИ / DFC
датум:/date: 01.2022.
Цртеж бр./Drawing No.: 2020-250-АРХ-1/1.1-Ц57а

КРИЛО "А"

ТАКТИЛНЕ ТРАКЕ ГУМЕНЕ У БОЈИ, RAL 7016, LRV 8%
Траке лепити силиконом за огледала (лепак не сме да садржи киселину). R9 - фактор противклизности

-ТАЧКАСТЕ-УПОЗОРАВАЈУЋЕ ГУМЕНЕ 400/400/4mm
35 КОМАДА (Л=14.00м')

-ТАЧКАСТЕ-УПОЗОРАВАЈУЋЕ ГУМЕНЕ 600/600/4mm
6 КОМАДА (Л=3.60м')

-УЗДУЖНЕ-ВОДИЉЕ ГУМЕНЕ 400/400/4mm
Л=45.17м'

КРИЛО "Б"

ТАКТИЛНЕ ТРАКЕ ГУМЕНЕ У БОЈИ, RAL 7016, LRV 8%
Траке лепити силиконом за огледала (лепак не сме да садржи киселину). R9 - фактор противклизности

-ТАЧКАСТЕ-УПОЗОРАВАЈУЋЕ ГУМЕНЕ 400/400/4mm
38 КОМАДА (Л=15.20м')

-ТАЧКАСТЕ-УПОЗОРАВАЈУЋЕ ГУМЕНЕ 600/600/4mm
7 КОМАДА (Л=4.20м')

-УЗДУЖНЕ-ВОДИЉЕ ГУМЕНЕ 400/400/4mm
Л=69.87м'

-Упозоравајућа жута трака, ширине 50mm, RAL1016, LRV 71%. R10 - фактор противклизности

/wing "A"

/COLORED RUBBER TACTILE STRIPS, RAL 7016, LRV 8%
Glue the strips with silicone for mirrors (the glue must not contain acid). R9 - anti-slip factor

- POINTED-WARNING RUBBERS 400/400/4mm 35 PIECES (L=14.00m')
- POINTED-WARNING RUBBERS 600/600/4mm 6 PIECES (L=3.60m')
- LONGITUDINAL RUBBER GUIDES 400/400/4mm L=45.17m'

/wing "Б"

/COLORED RUBBER TACTILE STRIPS, RAL 7016, LRV 8%
Glue the strips with silicone for mirrors (the glue must not contain acid). R9 - anti-slip factor

- POINTED-WARNING RUBBERS 400/400/4mm 38 PIECES (L=15.20m')
- POINTED-WARNING RUBBERS 600/600/4mm 7 PIECES (L=4.20m')
- LONGITUDINAL RUBBER GUIDES 400/400/4mm L=69.87m'

-Warning yellow tape, width 50mm, RAL1016, LRV 71%. R10 - anti-slip factor

Број/Number	Датум / Date	Опис / Description
03		
02		
01		

Ревизиони блок: / Revision block:

САОБРАЋАЈНИ ИНСТИТУТ ЦИП, д.о.о.
INSTITUTE OF TRANSPORTATION CIP ltd
Немањина 6; 11000 Београд; Србија
Тел: 011/3618-134; Факс: 011/3618-324; web site: www.sicip.co.rs

Организациона јединица: ЗАВОД ЗА АРХИТЕКТУРУ И УРБАНИЗАМ /Organization unit: DEPARTMENT OF ARCHITECTURE AND URBAN PLANNING

Одговорни пројектант за архитектуру: /Responsible designer for architecture:
Б.Лазовић, дипл.инж.арх.
лиценца број: 300 1205 03
/ license No.: 300 1205 03

Инвеститор пројекта: / Investor: " ИНФРАСТРУКТУРА ЖЕЛЕЗНИЦЕ СРБИЈЕ " А.Д. / " INFRASTRUCTURE RAILWAYS OF SERBIA " JSC Немањина 6/IV, Београд / Nemanjina Street 6/IV, Belgrade

Наручилац пројекта: / Employer: Joint Venture of
China Railway International Corporation Ltd. (CRIC) No.10 Fuxing Road,Haidian District,Beijing P.R China, 100844
China Communication Construction Company Ltd. (CCCC) No.85 Deshengmenwai Street,Xicheng District,Beijing P.R China, 100088

Сарадници: / Associates:
Данијела Русић Николић, арх.тех.
Снежана Диковић, арх.тех.

Објекат: /Structure:
ПРУГА БЕОГРАД - СУБОТИЦА - ДРЖАВНА ГРАНИЦА (КЕЛЕБИЈА)
ДЕОНИЦА ПРУГЕ НОВИ САД - СУБОТИЦА - ДРЖАВНА ГРАНИЦА (КЕЛЕБИЈА)
BELGRADE - SUBOTICA - STATE BORDER (KELEBIA) RAILWAY LINE
SECTION : NOVI SAD - SUBOTICA - STATE BORDER (KELEBIA)

Део пројекта: / Part of Design:
ПРОЈЕКАТ АРХИТЕКТУРЕ РЕКОНСТРУКЦИЈЕ, ДОГРАДЊЕ И АДАПТАЦИЈЕ СТАНИЧНЕ ЗГРАДЕ У ЖЕЛЕЗНИЧКОЈ СТАНИЦИ НОВИ САД
Architectural design of reconstruction, upgrade and adaptation of the station building, in Novi Sad railway station

Унутрашња контрола: / Internal control:
Светлана Карановић, дипл.инж.арх.

Главни пројектант: / Chief designer:
др Љиљана Милић Марковић, дипл. грађ. инж.

Руководилац организационе јединице: Manager of organization unit:
Светлана Карановић, дипл.инж.арх.

Цртеж: / Drawing:
ДИСПОЗИЦИЈА ТАКТИЛНИХ ТРАКА ЗА СЛАБОВИДЕ ОСОБЕ- ОСНОВА ПРИЗЕМЉА крило А и Б
DISPOSITION OF TACTILE STRIPS FOR THE VISUALLY IMPAIRED - GROUND FLOOR BASE wing A and Б

Размера: Scale: 1:100

Врста тех. док.: Type of tech. docum.:	датум:/date:	Цртеж бр./Drawing No.:
ПЗИ / DFC	01.2022.	2020-250-АРХ-1/1.1-Ц576

ОСНОВА I СПРАТА /FIRST FLOOR PLAN VIEW
КРИЛО "Б" WING "Б"

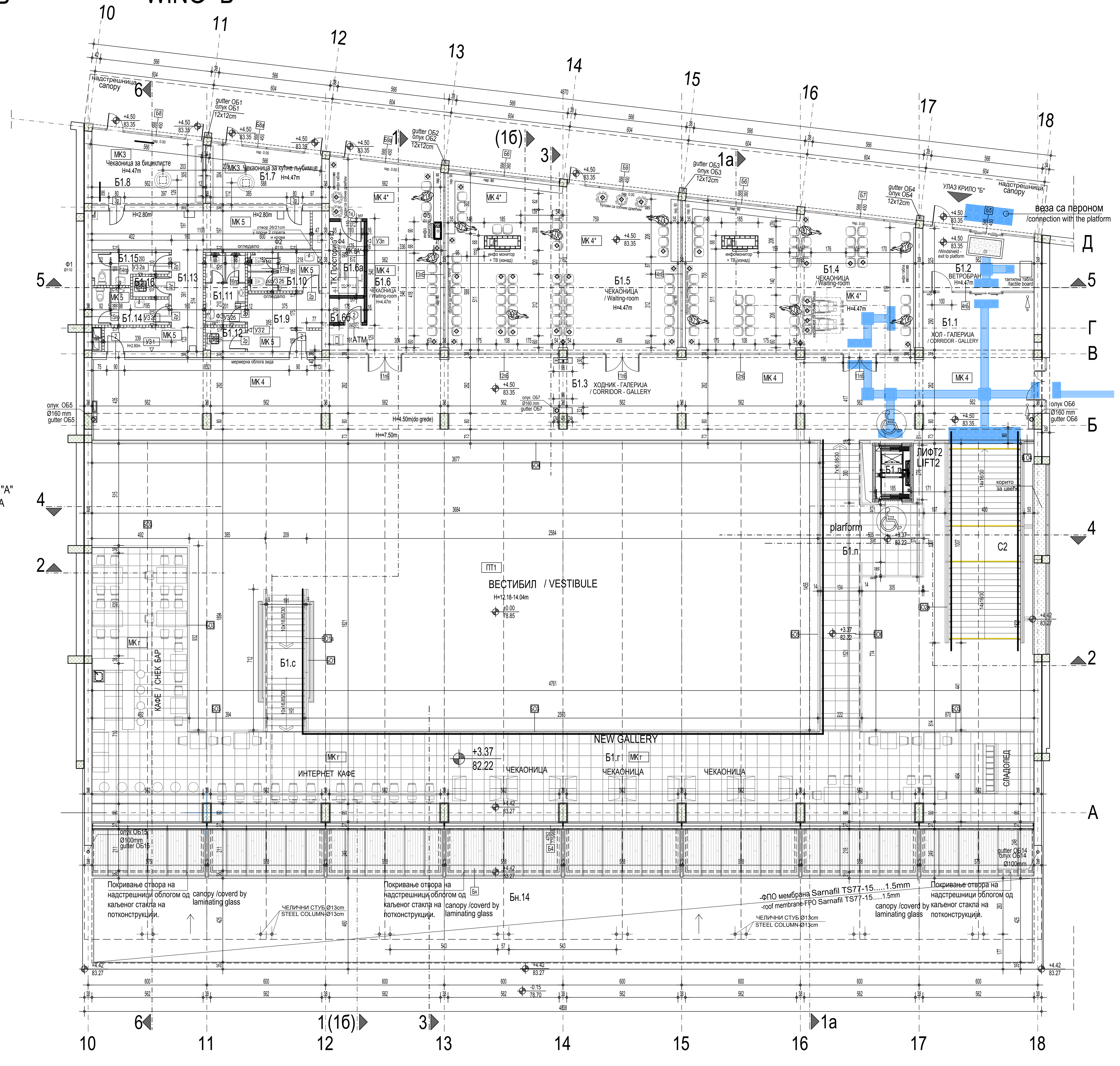

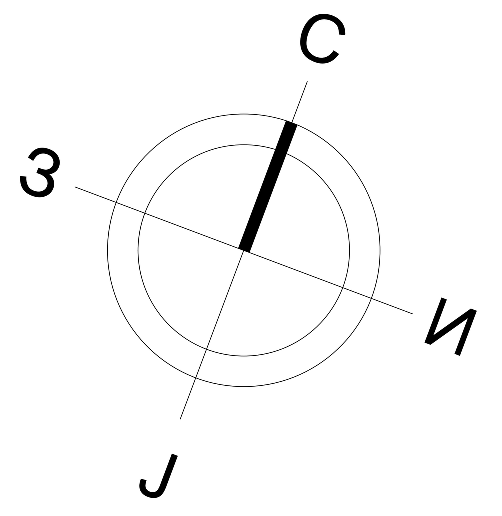

КРИЛО Б1 - ОСНОВА ПРВОГ СПРАТА / WING B1 - FIRST FLOOR						
бр. пр. No	Намена просторије /Room allocation	Површина P (m²) / Area m2	Обим O (m) /Perimetar m1	Обрада / Finishing: Под / floor	Зид / wall	Плафон /ceiling
Б1.1	Хол- галерија / Hall - gallery	71.97	41.08	мермерне плоче /marble plates	мермерне плоче 40/60 /marble plates 40/60	сп. плафон /suspended ceiling
Б1.2	Ветробран - излаз на пероне /Windshield - exit to platform	15.93	16.95	мермерне плоче /marble plates	мермерне плоче /marble plates	сп. плафон /suspended ceiling
Б1.3	Ходник- галерија / Corridor - gallery	152.89	80.78	мермерне плоче /marble plates	мермерне плоче /marble plates	сп. плафон /suspended ceiling
Б1.4	Чекаоница / Waiting-room	81.47	37.65	мермерне плоче /marble plates	мермерне плоче /marble plates	сп. плафон /suspended ceiling
Б1.5	Чекаоница / Waiting-room	97.74	40.45	мермерне плоче /marble plates	мермерне плоче /marble plates	сп. плафон /suspended ceiling
Б1.6	Чекаоница / Waiting-room	42.88	34.03	мермерне плоче /marble plates	мермерне плоче /marble plates	сп. плафон /suspended ceiling
Б1.6а	ТК просторија /Telecommunication room	6.52	10.94	антистатик под /antistatic floor	дисперзија /dispersion	сп. плафон F90 /suspended ceiling F90
Б1.6б	Електро просторија / El.room	2.10	5.90	мермерне плоче /marble plates	дисперзија /dispersion	сп. плафон /suspended ceiling
Б1.7	Чекаоница за кућне љубимце /Pet waiting area	15.83	17.19	индустријски под /industrial floor	кер. плочице+ дисперзија /ceramic tiles+dispersion	сп. плафон /suspended ceiling
Б1.8	Чекаоница за бициклисте /Bike waiting area	18.98	18.03	индустријски под /industrial floor	кер. плочице+ дисперзија /ceramic tiles+dispersion	сп. плафон /suspended ceiling
Б1.9	Претпростор тоалета /Anteroom toilets	11.06	13.40	керамичке плочице /ceramic tiles	керамичке плочице /ceramic tiles	сп. плафон /suspended ceiling
Б1.10	Тоалет - Ж /Toilet - W	7.32	11.40	керамичке плочице /ceramic tiles	керамичке плочице /ceramic tiles	сп. плафон /suspended ceiling
Б1.11	Тоалет - М /Toilet - M	7.39	11.37	керамичке плочице /ceramic tiles	керамичке плочице /ceramic tiles	сп. плафон /suspended ceiling
Б1.12	Просторија за одржавање / Cleaning room	2.45	6.48	керамичке плочице /ceramic tiles	керамичке плочице /ceramic tiles	сп. плафон /suspended ceiling
Б1.13	Претпростор /Anteroom	35.32	44.26	керамичке плочице /ceramic tiles	керамичке плочице /ceramic tiles	сп. плафон /suspended ceiling
Б1.14	Тоалет - М /Toilet - M	6.19	11.55	керамичке плочице /ceramic tiles	керамичке плочице /ceramic tiles	сп. плафон /suspended ceiling
Б1.15	Тоалет - Ж /Toilet - W	5.41	11.15	керамичке плочице /ceramic tiles	керамичке плочице /ceramic tiles	сп. плафон /suspended ceiling
Б1.16	Просторија за одржавање / Cleaning room	1.89	5.72	керамичке плочице /ceramic tiles	керамичке плочице /ceramic tiles	сп. плафон /suspended ceiling
Б1.л	Лифт / Passenger lift (elevator)					
Б1.г	Нова галерија / Gallery - new	218.07	121.15	гранитна керамика / granite ceramics		сп. плафон /suspended ceiling
Б1.п	Пасарела / Indoor crossing footbridge - new	41.22	39.53	гранитна керамика / granite ceramics		сп. плафон /suspended ceiling
Б1.с	Ново степениште /Staircase - new	15.01	18.59	гранитна керамика / granite ceramics		сп. плафон /suspended ceiling
Укупна нето површина		857.64	/ Total first floor NET area			

НАДСТРЕШНИЦЕ / CANOPY						
Бн.14	Надстрешница над улазом у објекат /Canopy - entrance to building	244.30	-	мермерне плоче 40/40 /marble plates, 40/40	мермерне плоче /marble plates	сп. плафон /suspended ceiling
Укупна отворена површина		244.30	/ Total area of open spaces			

ПОВРШИНА - ПРВИ СПРАТ / FIRST FLOOR AREA	Површина P(m²) / Area m2
Укупна нето површина КРИЛА Б1 / WING Б1 -Total first floor NET area	857.64
Укупна бруто површина КРИЛА Б1 / WING Б1 - Total first floor GROSS area	1588.61

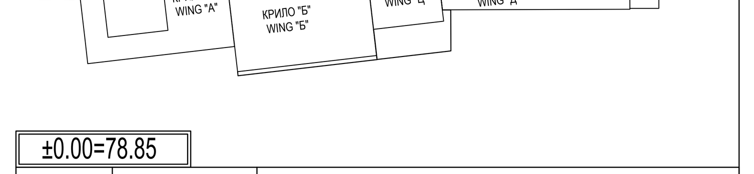

ЛЕГЕНДА МАТЕРИЈАЛА / LEGEND OF MATERIALS
- АРМИРАНИ БЕТОН /REINFORCED CONCRETE
- НЕАРМИРАНИ БЕТОН /PLAIN CONCRETE
- ОПЕКА /BRICK
- ЗЕЛЕНЕ ПОВРШИНЕ /GREEN AREAS
- НОВИ ЗИДОВИ ОД ОПЕКЕ /NEW WALL - BRICK
- НОВИ ГИПСАНИ ЗИДОВИ /NEW PLASTER WALL
- НОВИ "YTONG" ЗИДОВИ /NEW WALL - YTONG
- ТЕРМОИЗОЛАЦИЈА /thermal insulation
- ХИДРОИЗОЛАЦИЈА waterproofing
- ГРАНИЦА ИНТЕРВЕНЦИЈЕ УНУТАР ОБЈЕКТА /THE BOUNDARY OF INTERVENTION WITHIN BUILDING

Ф1 Ø110 — напомена: све вертикале обзидати гипс картон плочама -влагоотпорним /* Note: All uprights are to be encased by gypsum cardboards- which are moisture resistant

ЛЕГЕНДА СПЕЦИФИКАЦИЈА / Legend of specifications
- УЛАЗ/ИЗЛАЗ У ОБЈЕКАТ / Entrance / exit
- СТОЛАРИЈА /Carpentery
- ПВЦ СТОЛАРИЈА /PVC Carpentery
- ПП БРАВАРИЈА /Fire resistant joinery
- ПД БРАВАРИЈА /Smoke resistant joinery
- АЛУМИНАРИЈА /Aluminium joinery
- БРАВАРИЈА / Locksmith's works
- ОГРАДЕ, РУКОХВАТИ / Fences, handrails
- РЕПАРАЦИЈА / to repair

±0.00=78.85

Број/Number	Датум / Date	Опис / Description
03		
02		
01		

Ревизиони блок: / Revision block:

САОБРАЋАЈНИ ИНСТИТУТ ЦИП, д.о.о.
INSTITUTE OF TRANSPORTATION CIP ltd
Немањина 6; 11000 Београд; Србија
Тел: 011/3618-134; Факс: 011/3618-324; web site: www.sicip.co.rs

Организациона јединица: ЗАВОД ЗА АРХИТЕКТУРУ И УРБАНИЗАМ /Organization unit: DEPARTMENT OF ARCHITECTURE AND URBAN PLANNING

Одговорни пројектант за архитектуру: /Responsible designer for architecture:
Б.Лазовић, дипл.инж.арх.
лиценца број: 300 1205 03 / license No.: 300 1205 03

Сарадници: / Associates:
Данијела Русић Николић, арх.тех.
Снежана Диковић, арх.тех.

Унутрашња контрола: / Internal control: **Светлана Карановић, дипл.инж.арх.**
Главни пројектант: / Chief designer: **др Љиљана Милић Марковић, дипл. грађ. инж.**
Руководилац организационе јединице: Manager of organization unit: **Светлана Карановић, дипл.инж.арх.**

Инвеститор пројекта: / Investor: **" ИНФРАСТРУКТУРА ЖЕЛЕЗНИЦЕ СРБИЈЕ " А.Д.** / " INFRASTRUCTURE RAILWAYS OF SERBIA " JSC, Немањина 6/IV, Београд / Nemanjina Street 6/IV, Belgrade

Наручилац пројекта: / Employer: Joint Venture of China Railway International Corporation Ltd. (CRIC), No.10 Fuxing Road,Haidian District,Beijing P.R China, 100844; China Communication Construction Company Ltd. (CCCC), No.85 Deshengmenwai Street,Xicheng District,Beijing P.R China, 100088

Објекат: /Structure: **ПРУГА БЕОГРАД - СУБОТИЦА - ДРЖАВНА ГРАНИЦА (КЕЛЕБИЈА) ДЕОНИЦА ПРУГЕ НОВИ САД - СУБОТИЦА - ДРЖАВНА ГРАНИЦА (КЕЛЕБИЈА)**
BELGRADE - SUBOTICA - STATE BORDER (KELEBIA) RAILWAY LINE SECTION : NOVI SAD - SUBOTICA - STATE BORDER (KELEBIA)

Део пројекта: / Part of Design: ПРОЈЕКАТ АРХИТЕКТУРЕ РЕКОНСТРУКЦИЈЕ, ДОГРАДЊЕ И АДАПТАЦИЈЕ СТАНИЧНЕ ЗГРАДЕ У ЖЕЛЕЗНИЧКОЈ СТАНИЦИ НОВИ САД / Architectural design of reconstruction, upgrade and adaptation of the station building, in Novi Sad railway station

Цртеж: / Drawing: **КРИЛО Б-ОСНОВА ПРВОГ СПРАТА-новопројектовано** WING Б-FIRST FLOOR PLAN VIEW - NEWLY DESIGNED
Размера: Scale: **1:100**

Врста тех. док.: Type of tech. docum.: **ПЗИ** / DFC | датум:/date: **01.2022.** | Цртеж бр./Drawing No.: 2020-250-АРХ-1/1.1-Ц58

ОСНОВА I СПРАТА /FIRST FLOOR PLAN VIEW
КРИЛО "Б" WING "Б"

ПЕРОН / PLATFORM

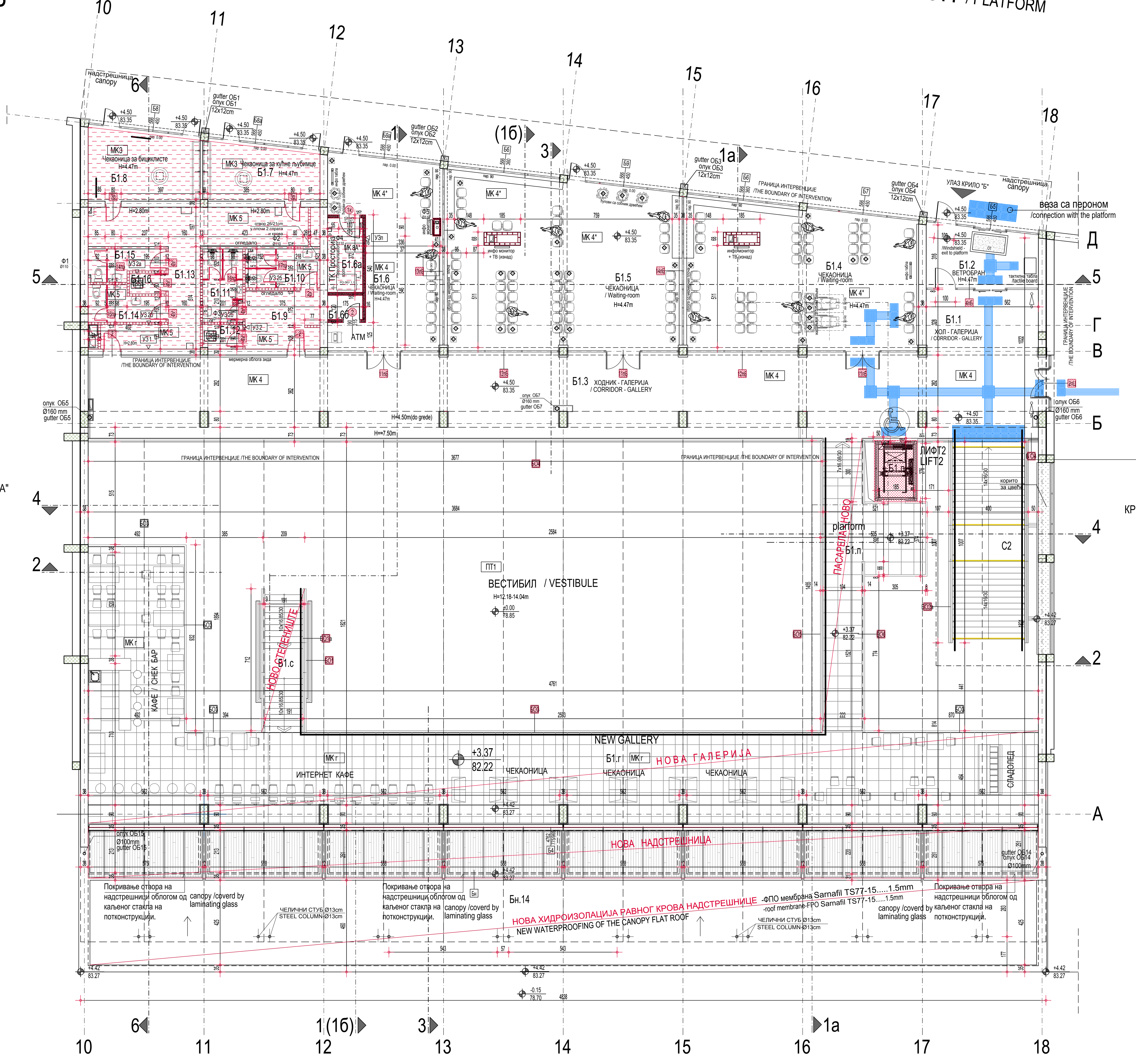

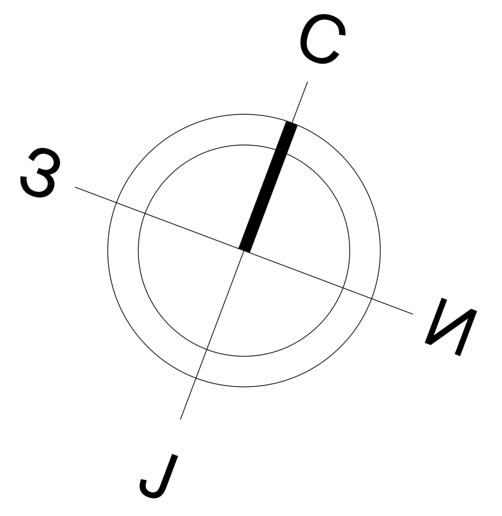

КРИЛО Б1 - ОСНОВА ПРВОГ СПРАТА / WING B1 - FIRST FLOOR						
бр. пр. No	Намена просторије /Room allocation	Површина P (m²) / Area m2	Обим O (m) /Perimetar m1	Обрада / Finishing: Под / floor	Зид / wall	Плафон /ceiling
Б1.1	Хол- галерија / Hall - gallery	71.97	41.08	мермерне плоче /marble plates	мермерне плоче 40/60 /marble plates 40/60	сп. плафон /suspended ceiling
Б1.2	Ветробран - излаз на пероне /Windshield - exit to platform	15.93	16.95	мермерне плоче /marble plates	мермерне плоче /marble plates	сп. плафон /suspended ceiling
Б1.3	Ходник- галерија / Corridor - gallery	152.89	80.78	мермерне плоче /marble plates	мермерне плоче /marble plates	сп. плафон /suspended ceiling
Б1.4	Чекаоница / Waiting-room	81.47	37.65	мермерне плоче /marble plates	мермерне плоче /marble plates	сп. плафон /suspended ceiling
Б1.5	Чекаоница / Waiting-room	97.74	40.45	мермерне плоче /marble plates	мермерне плоче /marble plates	сп. плафон /suspended ceiling
Б1.6	Чекаоница / Waiting-room	42.88	34.03	мермерне плоче /marble plates	мермерне плоче /marble plates	сп. плафон /suspended ceiling
Б1.6а	ТК просторија /Telecommunication room	6.52	10.94	антистатик под /antistatic floor	дисперзија /dispersion	сп. плафон F90 /suspended ceiling F90
Б1.6б	Електро просторија / El.room	2.10	5.90	мермерне плоче /marble plates	дисперзија /dispersion	сп. плафон /suspended ceiling
Б1.7	Чекаоница за кућне љубимце /Pet waiting area	15.83	17.19	индустријски под /industrial floor	кер. плочице+ дисперзија /ceramic tiles+dispersion	сп. плафон /suspended ceiling
Б1.8	Чекаоница за бициклисте /Bike waiting area	18.98	18.03	индустријски под /industrial floor	кер. плочице+ дисперзија /ceramic tiles+dispersion	сп. плафон /suspended ceiling
Б1.9	Претпростор тоалета /Anteroom toilets	11.06	13.40	керамичке плочице /ceramic tiles	керамичке плочице /ceramic tiles	сп. плафон /suspended ceiling
Б1.10	Тоалет - Ж /Toilet - W	7.32	11.40	керамичке плочице /ceramic tiles	керамичке плочице /ceramic tiles	сп. плафон /suspended ceiling
Б1.11	Тоалет - М /Toilet - M	7.39	11.37	керамичке плочице /ceramic tiles	керамичке плочице /ceramic tiles	сп. плафон /suspended ceiling
Б1.12	Просторија за одржавање / Cleaning room	2.45	6.48	керамичке плочице /ceramic tiles	керамичке плочице /ceramic tiles	сп. плафон /suspended ceiling
Б1.13	Претпростор /Anteroom	35.32	44.26	керамичке плочице /ceramic tiles	керамичке плочице /ceramic tiles	сп. плафон /suspended ceiling
Б1.14	Тоалет - М /Toilet - M	6.19	11.55	керамичке плочице /ceramic tiles	керамичке плочице /ceramic tiles	сп. плафон /suspended ceiling
Б1.15	Тоалет - Ж /Toilet - W	5.41	11.15	керамичке плочице /ceramic tiles	керамичке плочице /ceramic tiles	сп. плафон /suspended ceiling
Б1.16	Просторија за одржавање / Cleaning room	1.89	5.72	керамичке плочице /ceramic tiles	керамичке плочице /ceramic tiles	сп. плафон /suspended ceiling
Б1.л	Лифт / Passenger lift (elevator)					
Б1.г	Нова галерија / Gallery - new	218.07	121.15	гранитна керамика / granite ceramics		сп. плафон /suspended ceiling
Б1.п	Пасарела / Indoor crossing footbridge - new	41.22	39.53	гранитна керамика / granite ceramics		сп. плафон /suspended ceiling
Б1.с	Ново степениште /Staircase - new	15.01	18.59	гранитна керамика / granite ceramics		сп. плафон /suspended ceiling
Укупна нето површина		857.64	/ Total first floor NET area			

НАДСТРЕШНИЦЕ / CANOPY						
Бн.14	Надстрешница над улазом у објекат /Canopy - entrance to building	244.30	-	мермерне плоче 40/40 /marble plates, 40/40	мермерне плоче /marble plates	сп. плафон /suspended ceiling
Укупна отворена површина		244.30	/ Total area of open spaces			

ПОВРШИНА - ПРВИ СПРАТ / FIRST FLOOR AREA	Површина P(m²) / Area m2
Укупна нето површина КРИЛА Б1 / WING Б1 -Total first floor NET area	857.64
Укупна бруто површина КРИЛА Б1 / WING Б1 - Total first floor GROSS area	1588.61

ЛЕГЕНДА ЗИДАЊА И МОНТАЖЕ / L E G E N D - MASONRY AND ASSEMBLY
- нови зидови од опеке /new solid brick wall
- нови монтажни зидови /new prefabricated wall
- нови "YTONG" зидови /new Ytong wall
- нови слојеви пода (до постојеће бетонске конструкције) /new layers of floors
- нова АБ плоча са новим слојевима пода /new RC slab with new layers of floors
- нови АБ зидови и плоча лифта /reinforced concrete (walls, slab)
- нова челична конструкција лифта /steel construction
- нови дупли под /raised floor
- ново степениште / new stairs
- 90/205 нова унутрашња врата /new internal doors

НАПОМЕНА: Предвиђена је уградња целокупне нове фасадне алуминарије, браварије и столарије и због тога није посебно означено црвеном бојом
/NOTE: Installation new facade joinery, aluminium, carpentery and locksmith

- алуминарија /Aluminium joinery
- браварија /Locksmith works
- ограде, рукохвати /Fence, handrails

ЛЕГЕНДА МАТЕРИЈАЛА / LEGEND OF MATERIALS
- АРМИРАНИ БЕТОН /REINFORCED CONCRETE
- НЕАРМИРАНИ БЕТОН /PLAIN CONCRETE
- ОПЕКА /BRICK
- ЗЕЛЕНЕ ПОВРШИНЕ /GREEN AREAS
- НОВИ ЗИДОВИ ОД ОПЕКЕ /NEW WALL - BRICK
- НОВИ ГИПСАНИ ЗИДОВИ /NEW PLASTER WALL
- НОВИ "YTONG" ЗИДОВИ /NEW WALL - YTONG
- ТЕРМОИЗОЛАЦИЈА /thermal insulation
- ХИДРОИЗОЛАЦИЈА waterproofing
- ГРАНИЦА ИНТЕРВЕНЦИЈЕ УНУТАР ОБЈЕКТА /THE BOUNDARY OF INTERVENTION WITHIN BUILDING

Ф1 Ø110 напомена: све вертикале обзидати гипс картон плочама -влагоотпорним
/* Note: All uprights are to be encased by gypsum cardboards- which are moisture resistant

ЛЕГЕНДА СПЕЦИФИКАЦИЈА / Legend of specifications
- УЛАЗ/ИЗЛАЗ У ОБЈЕКАТ / Entrance / exit
- СТОЛАРИЈА /Carpentery
- ПВЦ СТОЛАРИЈА /PVC Carpentery
- ПП БРАВАРИЈА /Fire resistant joinery
- ПД БРАВАРИЈА /Smoke resistant joinery
- АЛУМИНАРИЈА /Aluminium joinery
- БРАВАРИЈА / Locksmith's works
- ОГРАДЕ, РУКОХВАТИ / Fences, handrails
- Ⓟ РЕПАРАЦИЈА / to repair

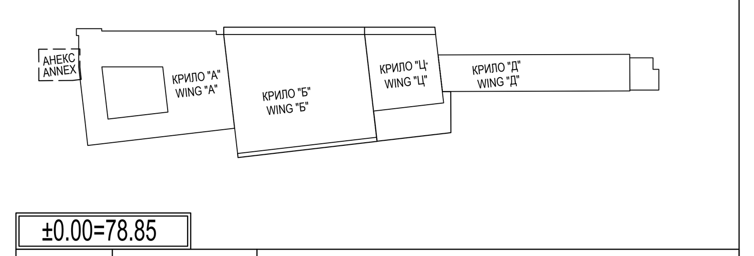

±0.00=78.85

Број/Number	Датум / Date	Опис / Description
03		
02		
01		

Ревизиони блок: / Revision block:

САОБРАЋАЈНИ ИНСТИТУТ ЦИП, д.о.о.
INSTITUTE OF TRANSPORTATION CIP ltd
Немањина 6; 11000 Београд; Србија
Тел: 011/3618-134; Факс: 011/3618-324; web site: www.sicip.co.rs
Организациона јединица: ЗАВОД ЗА АРХИТЕКТУРУ И УРБАНИЗАМ /Organization unit: DEPARTMENT OF ARCHITECTURE AND URBAN PLANNING
Одговорни пројектант за архитектуру: /Responsible designer for architecture:
Б.Лазовић, дипл.инж.арх.
лиценца број: 300 1205 03 / license No.: 300 1205 03
Сарадници: / Associates:
Данијела Русић Николић, арх.тех.
Снежана Диковић, арх.тех.
Унутрашња контрола: / Internal control: **Светлана Карановић, дипл.инж.арх.**
Главни пројектант: / Chief designer: **др Љиљана Милић Марковић, дипл. грађ. инж.**
Руководилац организационе јединице: Manager of organization unit: **Светлана Карановић, дипл.инж.арх.**
Инвеститор пројекта: / Investor: **" ИНФРАСТРУКТУРА ЖЕЛЕЗНИЦЕ СРБИЈЕ " А.Д.** / " INFRASTRUCTURE RAILWAYS OF SERBIA " JSC Немањина 6/IV, Београд / Nemanjina Street 6/IV, Belgrade
Наручилац пројекта: / Employer: Joint Venture of
China Railway International Corporation Ltd. (CRIC) No.10 Fuxing Road,Haidian District,Beijing P.R China, 100844
China Communication Construction Company Ltd. (CCCC) No.85 Deshengmenwai Street,Xicheng District,Beijing P.R China, 100088

Објекат: /Structure:
ПРУГА БЕОГРАД - СУБОТИЦА - ДРЖАВНА ГРАНИЦА (КЕЛЕБИЈА)
ДЕОНИЦА ПРУГЕ НОВИ САД - СУБОТИЦА - ДРЖАВНА ГРАНИЦА (КЕЛЕБИЈА)
BELGRADE - SUBOTICA - STATE BORDER (KELEBIA) RAILWAY LINE SECTION : NOVI SAD - SUBOTICA - STATE BORDER (KELEBIA)

Део пројекта: / Part of Design:
ПРОЈЕКАТ АРХИТЕКТУРЕ РЕКОНСТРУКЦИЈЕ, ДОГРАДЊЕ И АДАПТАЦИЈЕ СТАНИЧНЕ ЗГРАДЕ У ЖЕЛЕЗНИЧКОЈ СТАНИЦИ НОВИ САД
Architectural design of reconstruction, upgrade and adaptation of the station building, in Novi Sad railway station

Цртеж: / Drawing: **КРИЛО Б-ОСНОВА ПРВОГ СПРАТА СА ПЛАНОМ ЗИДАЊА** WING Б - FIRST FLOOR - PLAN OF NEW BUILDING
Размера: Scale: **1:100**
Врста тех. док.: Type of tech. docum.: **ПЗИ / DFC**
датум:/date: **01.2022.**
Цртеж бр./Drawing No.: 2020-250-АРХ-1/1.1-Ц58а

ОСНОВА I СПРАТА /FIRST FLOOR PLAN VIEW
КРИЛО "Б" И КРИЛО "Ц" /wing Б and Ц

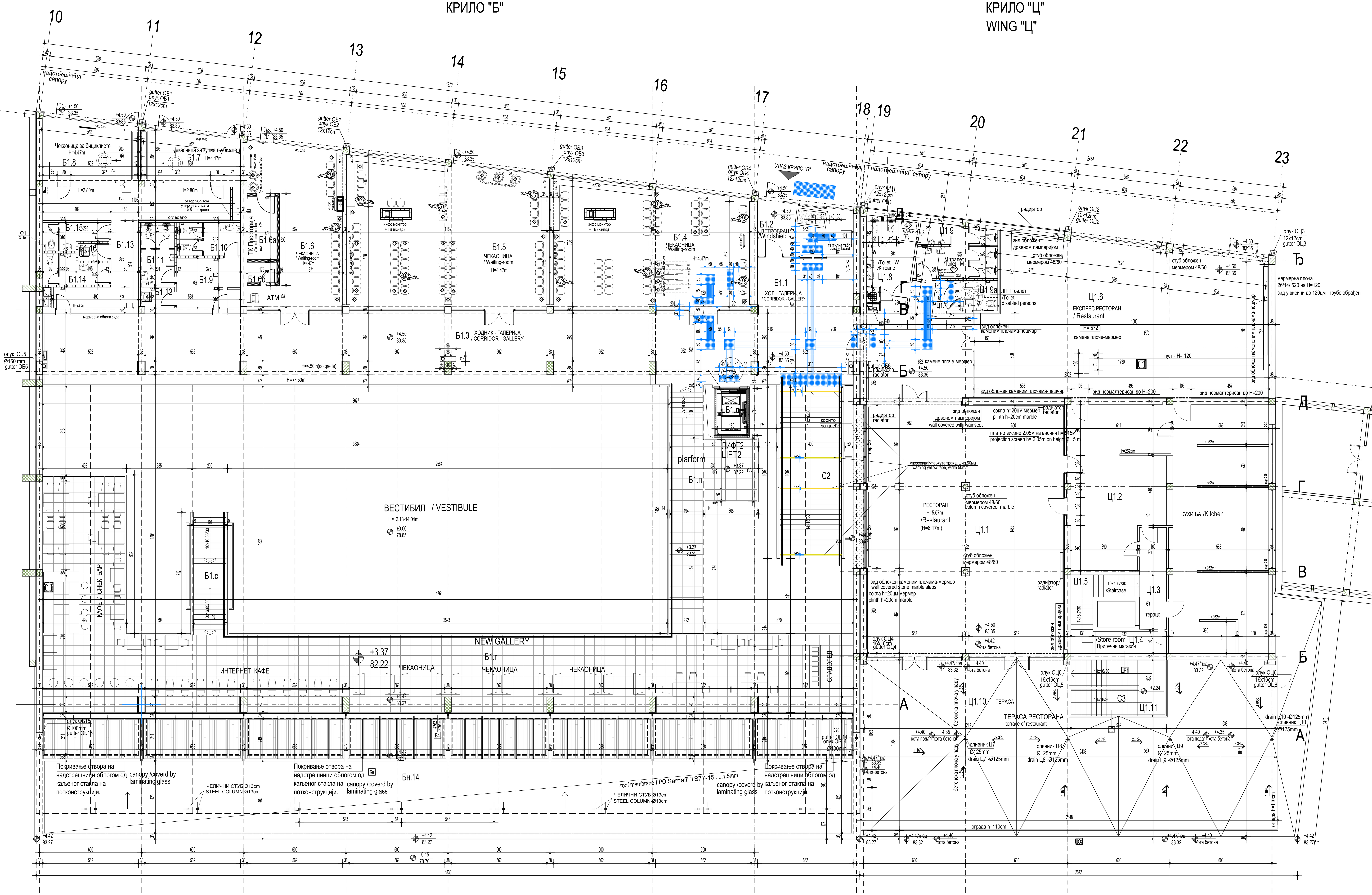

КРИЛО "Б"

ТАКТИЛНЕ ТРАКЕ ГУМЕНЕ У БОЈИ, RAL 7016, LRV 8%
Траке лепити силиконом за огледала (лепак не сме да садржи киселину). R9 - фактор противклизности

- -ТАЧКАСТЕ-УПОЗОРАВАЈУЋЕ ГУМЕНЕ 400/400/4mm 39 КОМАДА (Л=15.60м')
- -ТАЧКАСТЕ-УПОЗОРАВАЈУЋЕ ГУМЕНЕ 600/600/4mm 5 КОМАДА (Л=3.00м')
- -УЗДУЖНЕ-ВОДИЉЕ ГУМЕНЕ 400/400/4mm Л=17.37м'

КРИЛО "Ц"

ТАКТИЛНЕ ТРАКЕ ГУМЕНЕ У БОЈИ, RAL 7016, LRV 8%
Траке лепити силиконом за огледала (лепак не сме да садржи киселину). R9 - фактор противклизности

- -ТАЧКАСТЕ-УПОЗОРАВАЈУЋЕ ГУМЕНЕ 400/400/4mm 5 КОМАДА (Л=2.00м')
- -ТАЧКАСТЕ-УПОЗОРАВАЈУЋЕ ГУМЕНЕ 600/600/4mm 2 КОМАДА (Л=1.20м')
- -УЗДУЖНЕ-ВОДИЉЕ ГУМЕНЕ 400/400/4mm Л=6.10м'

-Упозоравајућа жута трака, ширине 50mm, RAL1016, LRV 71%. R10 - фактор противклизности

/wing "Б"

/COLORED RUBBER TACTILE STRIPS, RAL 7016, LRV 8%
Glue the strips with silicone for mirrors (the glue must not contain acid). R9 - anti-slip factor

- POINTED-WARNING RUBBERS 400/400/4mm 39 PIECES (L=15.60m')
- POINTED-WARNING RUBBERS 600/600/4mm 5 PIECES (L=3.00m')
- LONGITUDINAL RUBBER GUIDES 400/400/4mm L=17.37m'

/wing "Ц"

/COLORED RUBBER TACTILE STRIPS, RAL 7016, LRV 8%
Glue the strips with silicone for mirrors (the glue must not contain acid). R9 - anti-slip factor

- POINTED-WARNING RUBBERS 400/400/4mm 5 PIECES (L=2.00m')
- POINTED-WARNING RUBBERS 600/600/4mm 2 PIECES (L=1.20m')
- LONGITUDINAL RUBBER GUIDES 400/400/4mm L=6.10m'

-Warning yellow tape, width 50mm, RAL1016, LRV 71%. R10 - anti-slip factor

Број/Number	Датум / Date	Опис / Description
03		
02		
01		

Ревизиони блок: / Revision block:

САОБРАЋАЈНИ ИНСТИТУТ ЦИП, д.о.о.
INSTITUTE OF TRANSPORTATION CIP ltd
Немањина 6; 11000 Београд; Србија
Тел: 011/3618-134; Факс: 011/3618-324; web site: www.sicip.co.rs

Организациона јединица: ЗАВОД ЗА АРХИТЕКТУРУ И УРБАНИЗАМ /Organization unit: DEPARTMENT OF ARCHITECTURE AND URBAN PLANNING

Одговорни пројектант за архитектуру: /Responsible designer for architecture:
Б.Лазовић, дипл.инж.арх.
лиценца број: 300 1205 03
/ license No.: 300 1205 03

Сарадници: / Associates:
Данијела Русић Николић, арх.тех.
Снежана Диковић, арх.тех.

Унутрашња контрола: / Internal control:
Светлана Карановић, дипл.инж.арх.

Главни пројектант: / Chief designer:
др Љиљана Милић Марковић, дипл. грађ. инж.

Руководилац организационе јединице: Manager of organization unit:
Светлана Карановић, дипл.инж.арх.

Инвеститор пројекта: / Investor:
" ИНФРАСТРУКТУРА ЖЕЛЕЗНИЦЕ СРБИЈЕ " А.Д.
/ " INFRASTRUCTURE RAILWAYS OF SERBIA " JSC
Немањина 6/IV, Београд / Nemanjina Street 6/IV, Belgrade

Наручилац пројекта: / Employer: Joint Venture of
China Railway International Corporation Ltd. (CRIC) No.10 Fuxing Road,Haidian District,Beijing P.R China, 100844
China Communication Construction Company Ltd. (CCCC) No.85 Deshengmenwai Street,Xicheng District,Beijing P.R China, 100088

Објекат: /Structure:
ПРУГА БЕОГРАД - СУБОТИЦА - ДРЖАВНА ГРАНИЦА (КЕЛЕБИЈА)
ДЕОНИЦА ПРУГЕ НОВИ САД - СУБОТИЦА - ДРЖАВНА ГРАНИЦА (КЕЛЕБИЈА)
BELGRADE - SUBOTICA - STATE BORDER (KELEBIA) RAILWAY LINE
SECTION : NOVI SAD - SUBOTICA - STATE BORDER (KELEBIA)

Део пројекта: / Part of Design:
ПРОЈЕКАТ АРХИТЕКТУРЕ РЕКОНСТРУКЦИЈЕ, ДОГРАДЊЕ И АДАПТАЦИЈЕ СТАНИЧНЕ ЗГРАДЕ У ЖЕЛЕЗНИЧКОЈ СТАНИЦИ НОВИ САД
Architectural design of reconstruction, upgrade and adaptation of the station building, in Novi Sad railway station

Цртеж: / Drawing:
ДИСПОЗИЦИЈА ТАКТИЛНИХ ТРАКА ЗА СЛАБОВИДЕ ОСОБЕ- ОСНОВА ПРВОГ СПРАТА крило Б и Ц
DISPOSITION OF TACTILE STRIPS FOR THE VISUALLY IMPAIRED - FIRST FLOOR PLAN VIEW wing Б and Ц

Размера: Scale: 1:100

Врста тех. док.: Type of tech. docum.: ПЗИ / DFC
датум:/date: 01.2022.
Цртеж бр./Drawing No.: 2020-250-АРХ-1/1.1-Ц586

ОСНОВА II СПРАТА /SECOND FLOOR PLAN VIEW
КРИЛО "Б" WING "Б"

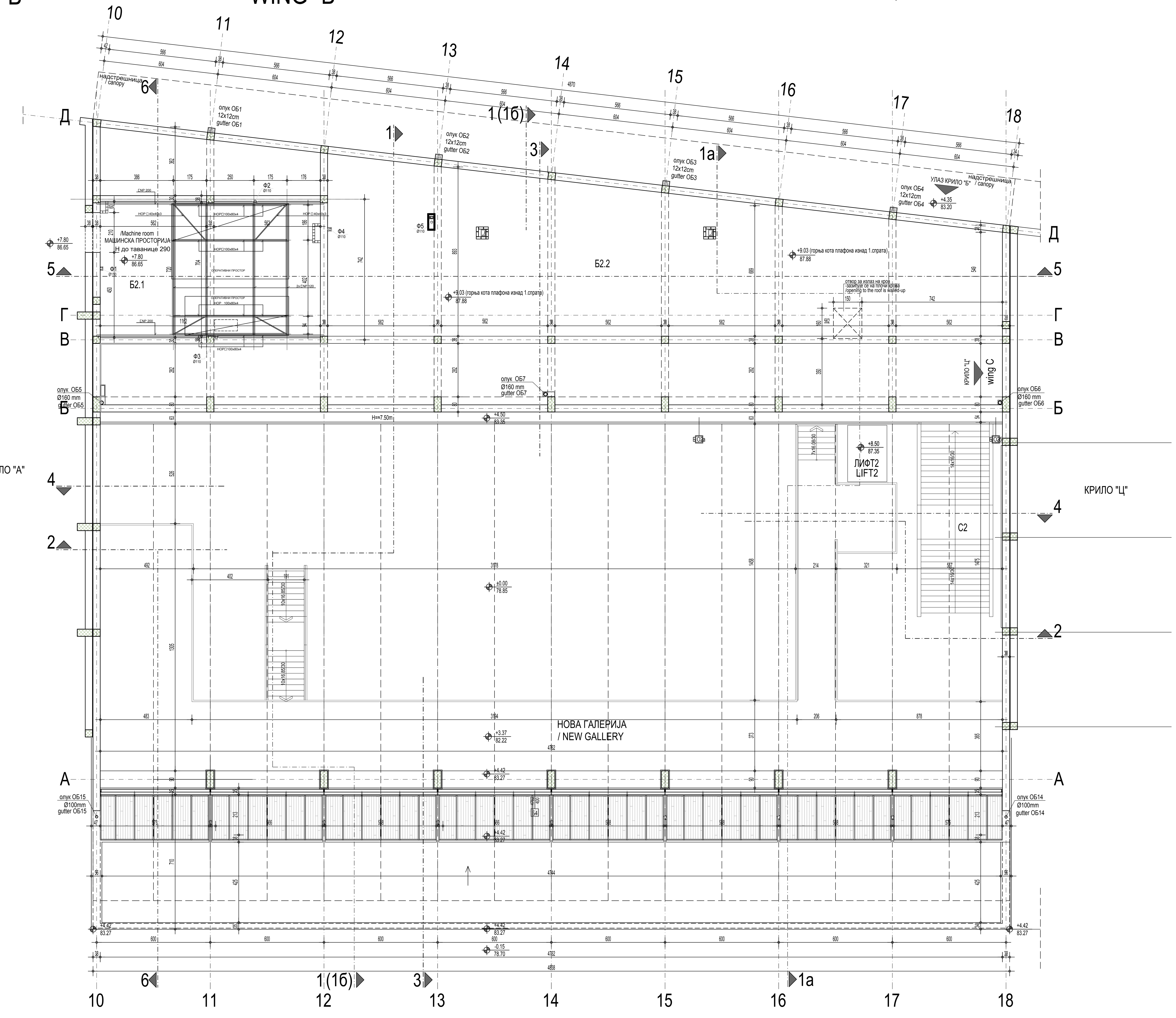

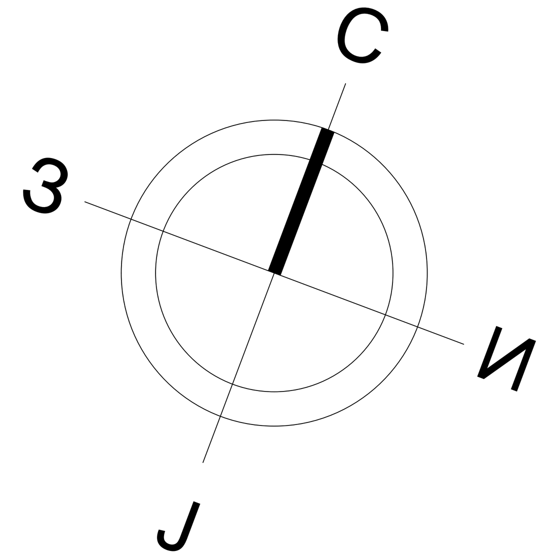

КРИЛО Б2 - ОСНОВА ДРУГОГ СПРАТА / WING Б2 - SECOND FLOOR						
бр. пр. No	Намена просторије /Room allocation	Површина P (m²) / Area m2	Обим O (m) /Perimetar m1	Обрада / Finishing		
				Под / floor	Зид / wall	Плафон /ceiling
Б2.1	Машинска просторија /Machine room	83.62	37.96	цем.кошуљица /cement screed	дисперзија /dispersion	сп.плафон F90 /suspended ceiling F90
Б2.2	Простор за пролаз инсталација /Space for passage installation			сп.плафон /suspended ceiling	дисперзија /dispersion	ребраста таваница /rein.conc.slab with beams
Укупна нето површина		83.62	/ Total second floor NET area			

ПОВРШИНА - ДРУГИ СПРАТ / SECOND FLOOR AREA	Површина P(m²)
Укупна нето површина КРИЛА Б2 / WING Б2 -Total second floor NET area	83.62
Укупна бруто површина КРИЛА Б2 / WING Б2 - Total second floor GROSS area	96.56

ЛЕГЕНДА МАТЕРИЈАЛА / LEGEND OF MATERIALS
- АРМИРАНИ БЕТОН /REINFORCED CONCRETE
- НЕАРМИРАНИ БЕТОН /PLAIN CONCRETE
- ОПЕКА /BRICK
- ЗЕЛЕНЕ ПОВРШИНЕ /GREEN AREAS
- НОВИ ЗИДОВИ ОД ОПЕКЕ /NEW WALL - BRICK
- НОВИ ГИПСАНИ ЗИДОВИ /NEW PLASTER WALL
- НОВИ "YTONG" ЗИДОВИ /NEW WALL - YTONG
- ТЕРМОИЗОЛАЦИЈА /thermal insulation
- ХИДРОИЗОЛАЦИЈА waterproofing
- ГРАНИЦА ИНТЕРВЕНЦИЈЕ УНУТАР ОБЈЕКТА /THE BOUNDARY OF INTERVENTION WITHIN BUILDING

ЛЕГЕНДА СПЕЦИФИКАЦИЈА / Legend of specifications
- УЛАЗ/ИЗЛАЗ У ОБЈЕКАТ / Entrance / exit
- СТОЛАРИЈА /Carpentery
- ПВЦ СТОЛАРИЈА /PVC Carpentery
- ПП БРАВАРИЈА /Fire resistant joinery
- ПД БРАВАРИЈА /Smoke resistant joinery
- АЛУМИНАРИЈА /Aluminium joinery
- БРАВАРИЈА / Locksmith's works
- ОГРАДЕ, РУКОХВАТИ / Fences, handrails
- РЕПАРАЦИЈА / to repair

Ф1 Ø110 — напомена: све вертикале обзидати гипс картон плочама -влагоотпорним
/* Note: All uprights are to be encased by gypsum cardboards- which are moisture resistant

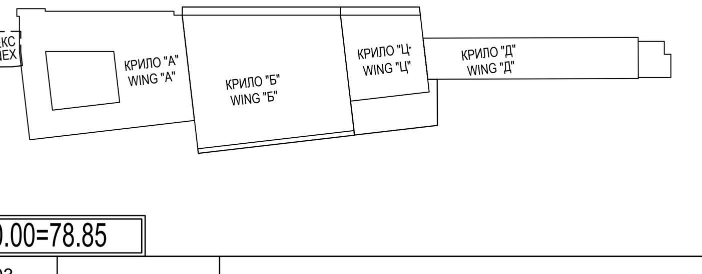

±0.00=78.85

Број/Number	Датум / Date	Опис / Description
03		
02		
01		

Ревизиони блок: / Revision block:

САОБРАЋАЈНИ ИНСТИТУТ ЦИП, д.о.о.
INSTITUTE OF TRANSPORTATION CIP ltd
Немањина 6; 11000 Београд; Србија
Тел: 011/3618-134; Факс: 011/3618-324; web site: www.sicip.co.rs

Организациона јединица: ЗАВОД ЗА АРХИТЕКТУРУ И УРБАНИЗАМ /Organization unit: DEPARTMENT OF ARCHITECTURE AND URBAN PLANNING

Одговорни пројектант за архитектуру: /Responsible designer for architecture:
Б.Лазовић, дипл.инж.арх.
лиценца број: 300 1205 03
/ license No.: 300 1205 03

Сарадници: / Associates:
Данијела Русић Николић, арх.тех.
Снежана Диковић, арх.тех.

Инвеститор пројекта: / Investor:
" ИНФРАСТРУКТУРА ЖЕЛЕЗНИЦЕ СРБИЈЕ " А.Д.
/ " INFRASTRUCTURE RAILWAYS OF SERBIA " JSC
Немањина 6/IV, Београд / Nemanjina Street 6/IV, Belgrade

Наручилац пројекта: / Employer: Joint Venture of
China Railway International Corporation Ltd. (CRIC) No.10 Fuxing Road,Haidian District,Beijing P.R China, 100844
China Communication Construction Company Ltd. (CCCC) No.85 Deshengmenwai Street,Xicheng District,Beijing P.R China, 100088

Објекат: /Structure:
ПРУГА БЕОГРАД - СУБОТИЦА - ДРЖАВНА ГРАНИЦА (КЕЛЕБИЈА)
ДЕОНИЦА ПРУГЕ НОВИ САД - СУБОТИЦА - ДРЖАВНА ГРАНИЦА (КЕЛЕБИЈА)
BELGRADE - SUBOTICA - STATE BORDER (KELEBIA) RAILWAY LINE
SECTION : NOVI SAD - SUBOTICA - STATE BORDER (KELEBIA)

Део пројекта: / Part of Design:
ПРОЈЕКАТ АРХИТЕКТУРЕ РЕКОНСТРУКЦИЈЕ, ДОГРАДЊЕ И АДАПТАЦИЈЕ СТАНИЧНЕ ЗГРАДЕ У ЖЕЛЕЗНИЧКОЈ СТАНИЦИ НОВИ САД
Architectural design of reconstruction, upgrade and adaptation of the station building, in Novi Sad railway station

Унутрашња контрола: / Internal control:
Светлана Карановић, дипл.инж.арх.

Главни пројектант: / Chief designer:
др Љиљана Милић Марковић, дипл. грађ. инж.

Руководилац организационе јединице: Manager of organization unit:
Светлана Карановић, дипл.инж.арх.

Цртеж: / Drawing:
КРИЛО Б-ОСНОВА ДРУГОГ СПРАТА-новопројектовано
WING Б-SECOND FLOOR PLAN VIEW - NEWLY DESIGNED

Размера: Scale: 1:100

Врста тех. док.: Type of tech. docum.: **ПЗИ** / DFC
датум:/date: **01.2022.**
Цртеж бр./Drawing No.: 2020-250-АРХ-1/1.1-Ц59

ОСНОВА II СПРАТА /SECOND FLOOR PLAN VIEW
КРИЛО "Б" WING "Б"

ПЕРОН / PLATFORM

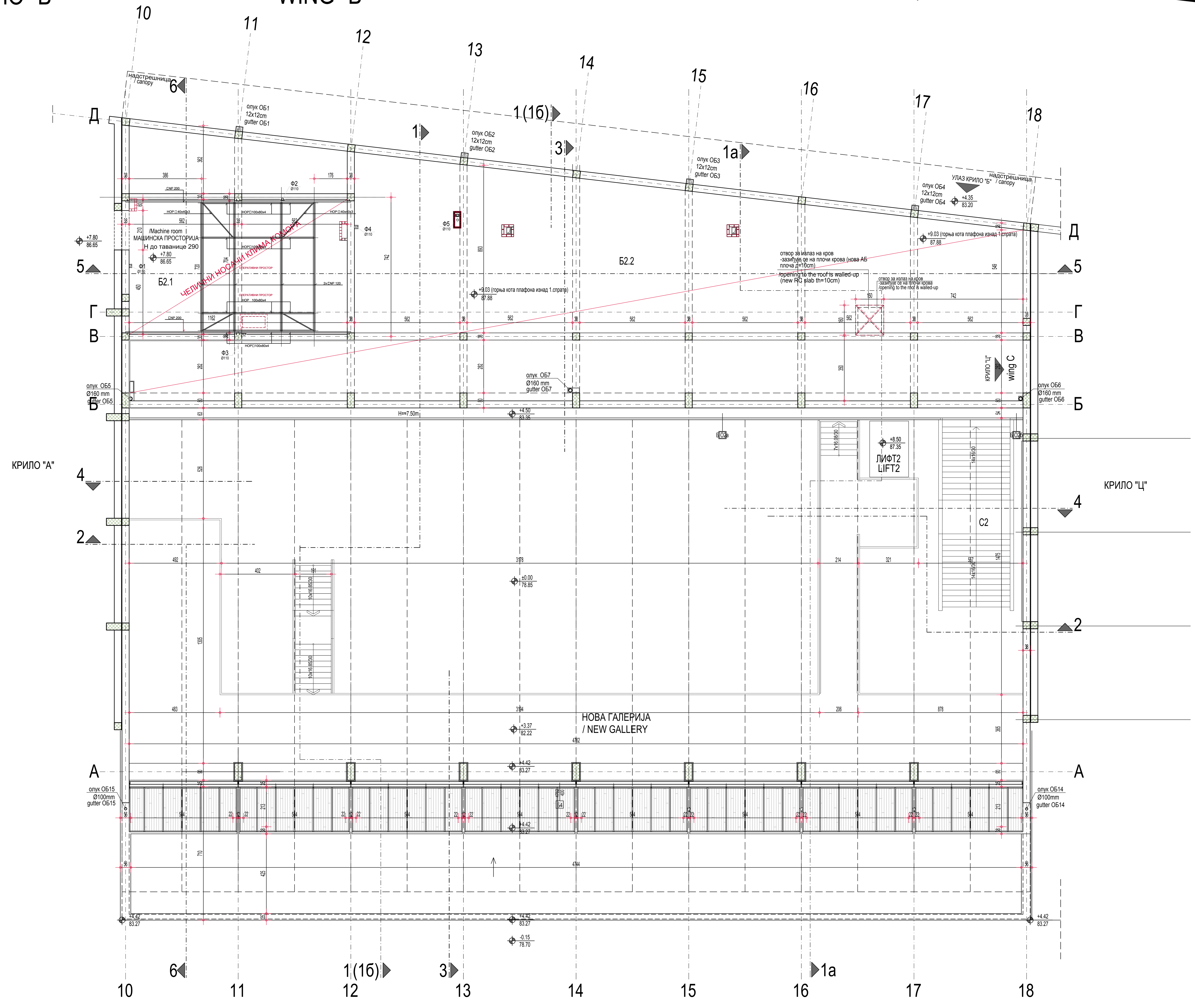

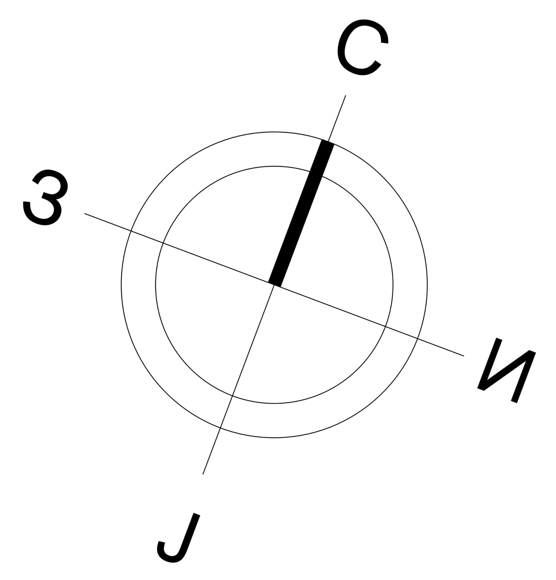

КРИЛО Б2 - ОСНОВА ДРУГОГ СПРАТА / WING Б2 - SECOND FLOOR						
бр. пр. No	Намена просторије /Room allocation	Површина P (m²) / Area m2	Обим O (m) /Perimetar m1	Обрада / Finishing: Под / floor	Зид / wall	Плафон /ceiling
Б2.1	Машинска просторија /Machine room	83.62	37.96	цем.кошуљица /cement screed	дисперзија /dispersion	сп.плафон F90 /suspended ceiling F90
Б2.2	Простор за пролаз инсталација /Space for passage installation			сп.плафон /suspended ceiling	дисперзија /dispersion	ребраста таваница /rein.conc.slab with beams
Укупна нето површина		83.62	/ Total second floor NET area			

ПОВРШИНА - ДРУГИ СПРАТ / SECOND FLOOR AREA	Површина P(m²)
Укупна нето површина КРИЛА Б2 / WING Б2 -Total second floor NET area	83.62

Укупна бруто површина КРИЛА Б2 / WING Б2 - Total second floor GROSS area	96.56

ЛЕГЕНДА МАТЕРИЈАЛА / LEGEND OF MATERIALS
- АРМИРАНИ БЕТОН /REINFORCED CONCRETE
- НЕАРМИРАНИ БЕТОН /PLAIN CONCRETE
- ОПЕКА /BRICK
- ЗЕЛЕНЕ ПОВРШИНЕ /GREEN AREAS
- НОВИ ЗИДОВИ ОД ОПЕКЕ /NEW WALL - BRICK
- НОВИ ГИПСАНИ ЗИДОВИ /NEW PLASTER WALL
- НОВИ "YTONG" ЗИДОВИ /NEW WALL - YTONG
- ТЕРМОИЗОЛАЦИЈА /thermal insulation
- ХИДРОИЗОЛАЦИЈА waterproofing
- ГРАНИЦА ИНТЕРВЕНЦИЈЕ УНУТАР ОБЈЕКТА /THE BOUNDARY OF INTERVENTION WITHIN BUILDING

ЛЕГЕНДА СПЕЦИФИКАЦИЈА / Legend of specifications
- УЛАЗ/ИЗЛАЗ У ОБЈЕКАТ / Entrance / exit
- СТОЛАРИЈА /Carpentery
- ПВЦ СТОЛАРИЈА /PVC Carpentery
- ПП БРАВАРИЈА /Fire resistant joinery
- ПД БРАВАРИЈА /Smoke resistant joinery
- АЛУМИНАРИЈА /Aluminium joinery
- БРАВАРИЈА / Locksmith's works
- ОГРАДЕ, РУКОХВАТИ / Fences, handrails
- РЕПАРАЦИЈА / to repair

Ф1 Ø110 напомена: све вертикале обзидати гипс картон плочама -влагоотпорним
/* Note: All uprights are to be encased by gypsum cardboards- which are moisture resistant

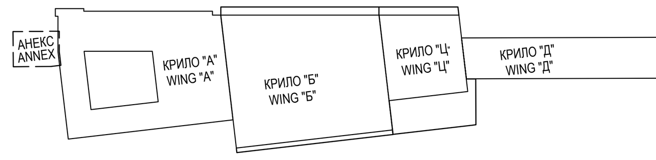

±0.00=78.85

Број/Number	Датум / Date	Опис / Description
03		
02		
01		

Ревизиони блок: / Revision block:

САОБРАЋАЈНИ ИНСТИТУТ ЦИП, д.о.о.
INSTITUTE OF TRANSPORTATION CIP ltd
Немањина 6; 11000 Београд; Србија
Тел: 011/3618-134; Факс: 011/3618-324; web site: www.sicip.co.rs

Организациона јединица: ЗАВОД ЗА АРХИТЕКТУРУ И УРБАНИЗАМ /Organization unit: DEPARTMENT OF ARCHITECTURE AND URBAN PLANNING

Одговорни пројектант за архитектуру: /Responsible designer for architecture:
Б.Лазовић, дипл.инж.арх.
лиценца број: 300 1205 03
/ license No.: 300 1205 03

Сарадници: / Associates:
Данијела Русић Николић, арх.тех.
Снежана Диковић, арх.тех.

Инвеститор пројекта: / Investor: " ИНФРАСТРУКТУРА ЖЕЛЕЗНИЦЕ СРБИЈЕ " А.Д. / " INFRASTRUCTURE RAILWAYS OF SERBIA " JSC Немањина 6/IV, Београд / Nemanjina Street 6/IV, Belgrade

Наручилац пројекта: / Employer: Joint Venture of
China Railway International Corporation Ltd. (CRIC) No.10 Fuxing Road,Haidian District,Beijing P.R China, 100844
China Communication Construction Company Ltd. (CCCC) No.85 Deshengmenwai Street,Xicheng District,Beijing P.R China, 100088

Објекат: /Structure:
ПРУГА БЕОГРАД - СУБОТИЦА - ДРЖАВНА ГРАНИЦА (КЕЛЕБИЈА)
ДЕОНИЦА ПРУГЕ НОВИ САД - СУБОТИЦА - ДРЖАВНА ГРАНИЦА (КЕЛЕБИЈА)
BELGRADE - SUBOTICA - STATE BORDER (KELEBIA) RAILWAY LINE SECTION : NOVI SAD - SUBOTICA - STATE BORDER (KELEBIA)

Део пројекта: / Part of Design:
ПРОЈЕКАТ АРХИТЕКТУРЕ РЕКОНСТРУКЦИЈЕ, ДОГРАДЊЕ И АДАПТАЦИЈЕ СТАНИЧНЕ ЗГРАДЕ У ЖЕЛЕЗНИЧКОЈ СТАНИЦИ НОВИ САД
Architectural design of reconstruction, upgrade and adaptation of the station building, in Novi Sad railway station

Унутрашња контрола: / Internal control: **Светлана Карановић, дипл.инж.арх.**

Главни пројектант: / Chief designer: **др Љиљана Милић Марковић, дипл. грађ. инж.**

Руководилац организационе јединице: Manager of organization unit: **Светлана Карановић, дипл.инж.арх.**

Цртеж: / Drawing: **КРИЛО Б-ОСНОВА ДРУГОГ СПРАТА СА ПЛАНОМ ЗИДАЊА** WING Б- SECOND FLOOR - PLAN OF NEW BUILDING

Размера: Scale: 1:100

Врста тех. док.: Type of tech. docum.: **ПЗИ** / DFC
датум:/date: **01.2022.**
Цртеж бр./Drawing No.: 2020-250-АРХ-1/1.1-Ц59а

ОСНОВА КРОВА / ROOF PLAN VIEW
КРИЛО "Б" WING "Б"

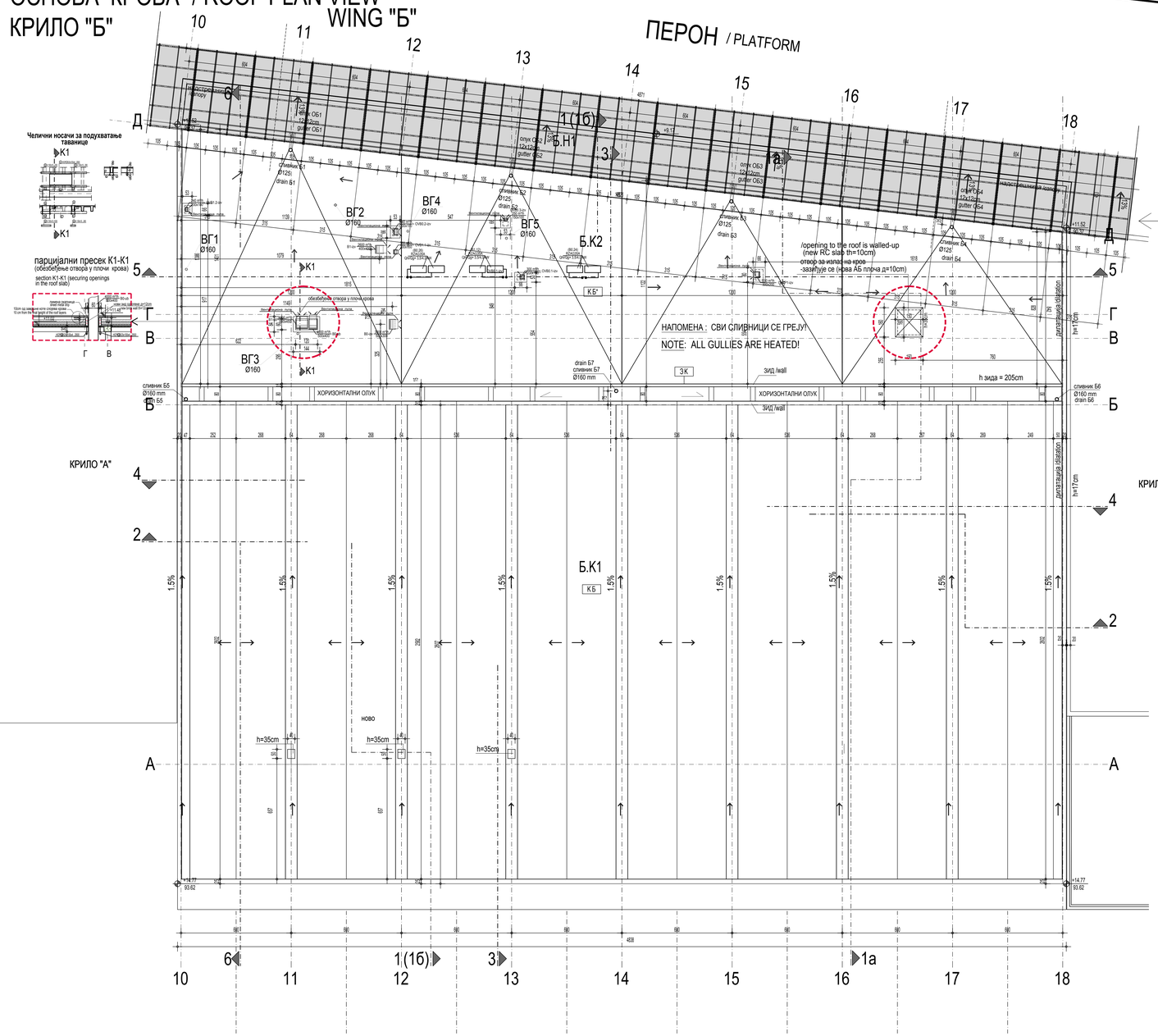

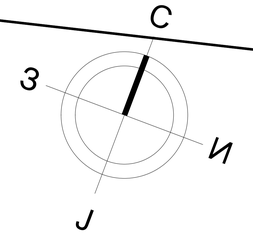

КРИЛО Б - ОСНОВА КРОВА / WING Б - ROOF PLAN VIEW				
Ознака крова No	Врста крова / Type of roof	Површина P (m²) / Area m2	Развијена површина P (m²)	Кровни покривач / Roof coverings
Б.К1	АБ љуска-тестерасти кров / RC shell roof - Saw-tooth roof	1270.96	1495.00	ФПО мембрана / roof membrane - FPO
Б.К2	Раван кров-непроходан / Unwalkable flat roof	593.50	-	ФПО мембрана / roof membrane - FPO
Укупна површина крова / Total roof area		1864.47	1495.00	

КРИЛО Б - НАДСТРЕШНИЦЕ / WING Б - CANOPY			
Ознака крова No	Врста крова / Type of roof	Површина P (m²) / Area m2	Кровни покривач / Roof coverings
Б.Н1	Надстрешница / Canopy	121.76	ХИ - полиазбитол / waterproofing
Укупна површина крова		121.76	/ Total roof area

НАПОМЕНА : СВИ СЛИВНИЦИ СЕ ГРЕЈУ!

NOTE: ALL GULLIES ARE HEATED!

ВЕЗНА НАДСТРЕШНИЦА

НАПОМЕНА :

Надстрешница обрађена у књизи ПЗИ 9.5.1.2, Верзија 2

*BOND CANOPY

NOTE:
Canopy is elaborated within the design marked ПЗИ 9.5.1.2, Верзија 2

КБ (крило Б) тестерасти кров

- ФПО мембрана Sarnafil TS77-20.....2mm
- ТП камене вуне.....10.0cm (притисна чврстоћа 50kPa) — (крило Б) ново
- битуменска изолација у два слоја са завршним рефлекс премазом.....1cm
- бетонска подлога армирана мрежом.....д=5.0cm
- паропит.....д=4.0cm
- битуменска хи.-парна брана
- арм.бетонска љуска
- ваздушни слој.....д=3.0cm
- гредица 5/8 cm
- стаклена вуна.....д=5.0cm
- сп.плафон (метални)..... — (крило Б) постојеће

КБ (wing Б) saw-tooth roof

- roof membrane-FPO Sarnafil TS77-20.....2mm
- stone wool.....10.0cm (50kPa) — (wing Б) NEW
- bitumen waterproofing(2layers).....1cm
- concrete.....5cm
- thermal insulation.....4cm
- bitumen waterproofing
- RC thin shell
- air.....3cm
- beams 5/8cm
- glass wool.....5cm — (wing Б) existing
- suspended ceiling(metal)..... — (wing Б) NEW

КА **КБ***

- ФПО мембрана Sarnafil TS77-20.....2mm
- гестекстил фолија 300gr/m2
- слој за пад двофракцијски бетон.....6-12cm
- ПЕ фолија
- стиропор.....(12+5) 17cm
- бит.хидроизолација са парооттаривачима
- паропит.....5.0цм
- изолит.....1.8цм
- конструкција.....30.0цм
- гипс плоче.....ново — (крило Б) постојеће

КА **КБ***

- roof membrane-FPO Sarnafil TS77-20.....2mm
- geotextile foil 300gr/m2
- concrete layer in decline.....6-12cm
- PE foil
- styrofoam.....(12+5) 17cm
- waterproofing with vapour evaporator
- wood-wool building slab.....5.0cm
- sound insulation.....1.8cm
- RC construction.....30.0cm
- gypsum boards — new — (wing B) existing

ЗК (крило Б - зид на крову)

- силикатна боја
- репаратурни маттер 2cm
- зид 15cm
- хидроизолација
- ФПО мембрана

ново / пост. / ново

ЗК (wing Б - wall on the roof)

- silicate paint
- repair mortar 2cm
- wall 15cm
- waterproofing
- FPO roof membrane

new / existing / new

±0.00=78.85

Број/Number	Датум / Date	Опис / Description
03		
02		
01		

Ревизиони блок: / Revision block:

САОБРАЋАЈНИ ИНСТИТУТ ЦИП, д.о.о.
INSTITUTE OF TRANSPORTATION CIP ltd
Немањина 6; 11000 Београд; Србија
Тел: 011/3618-134; Факс: 011/3618-324; web site: www.sicip.co.rs

Организациона јединица: **ЗАВОД ЗА АРХИТЕКТУРУ И УРБАНИЗАМ**
Organization unit: DEPARTMENT OF ARCHITECTURE AND URBAN PLANNING

Одговорни пројектант за архитектуру: /Responsible designer for architecture:
Б.Лазовић, дипл.инж.арх.
лицена број: 300 1205 03
/ license No.: 300 1205 03

Инвеститор пројекта / Investor:
" ИНФРАСТРУКТУРА ЖЕЛЕЗНИЦЕ СРБИЈЕ " А.Д.
/ INFRASTRUCTURE RAILWAYS OF SERBIA " JSC
Немањина 6/IV, Београд / Nemanjina Street 6/IV, Belgrade

Научни/ пројекта / Employer: Joint Venture of
Cross Railway International Corporation Ltd. (CRIC)
No 10 Fuxing Road Haidian District,Beijing
P.R.China, 100044
Cross Communication Construction Company Ltd. (CCCC)
No 85 Dewai Street,Xicheng District,Beijing
P.R.China, 100088

Сарадници / Associates:
Данијела Русић Николић, арх.тех.
Снежана Диковић, арх.тех.

Објекат / Structure:
ПРУГА БЕОГРАД - СУБОТИЦА - ДРЖАВНА ГРАНИЦА (ЖЕЛЕЗНИЦА)
ДЕОНИЦА: ПРУГЕ НОВИ САД - СУБОТИЦА - ДРЖАВНА ГРАНИЦА (ЖЕЛЕЗНИЦА)
BELGRADE - SUBOTICA - STATE BORDER (KELEBIA) RAILWAY LINE
SECTION: NOVI SAD - SUBOTICA - STATE BORDER (KELEBIA)

Део пројекта / Part of Design:
ПРОЈЕКАТ АРХИТЕКТУРЕ РЕКОНСТРУКЦИЈЕ, ДОГРАДЊЕ И АДАПТАЦИЈЕ СТАНИЧНЕ ЗГРАДЕ У ЖЕЛЕЗНИЧКОЈ СТАНИЦИ НОВИ САД
Architectural design of reconstruction, upgrade and adaptation of the station building, in Novi Sad railway station

Унутрашња контрола / Internal control:
Светлана Карановић, дипл.инж.арх.

Цртеж / Drawing:
КРИЛО Б ОСНОВА КРОВА - новопројектовано
WING Б-ROOF PLAN VIEW- NEWLY DESIGNED

Размера: Scale: 1:100

Главни пројектант / Chief designer:
др Љиљана Милић Марковић, дипл. грађ. инж.

Руководилац организационе јединице: Manager of organization unit:
Светлана Карановић, дипл.инж.арх.

Врста пл. док. / Type of Ref. Doc.: **ПЗИ** / DFC
Датум / date: **01.2022.**
Цртеж бр. /Drawing No.: 2020-250-APX-1/1.1-LB0

ПРЕСЕК 1-1
КРИЛО "Б"
/SECTION 1-1
WING "Б"

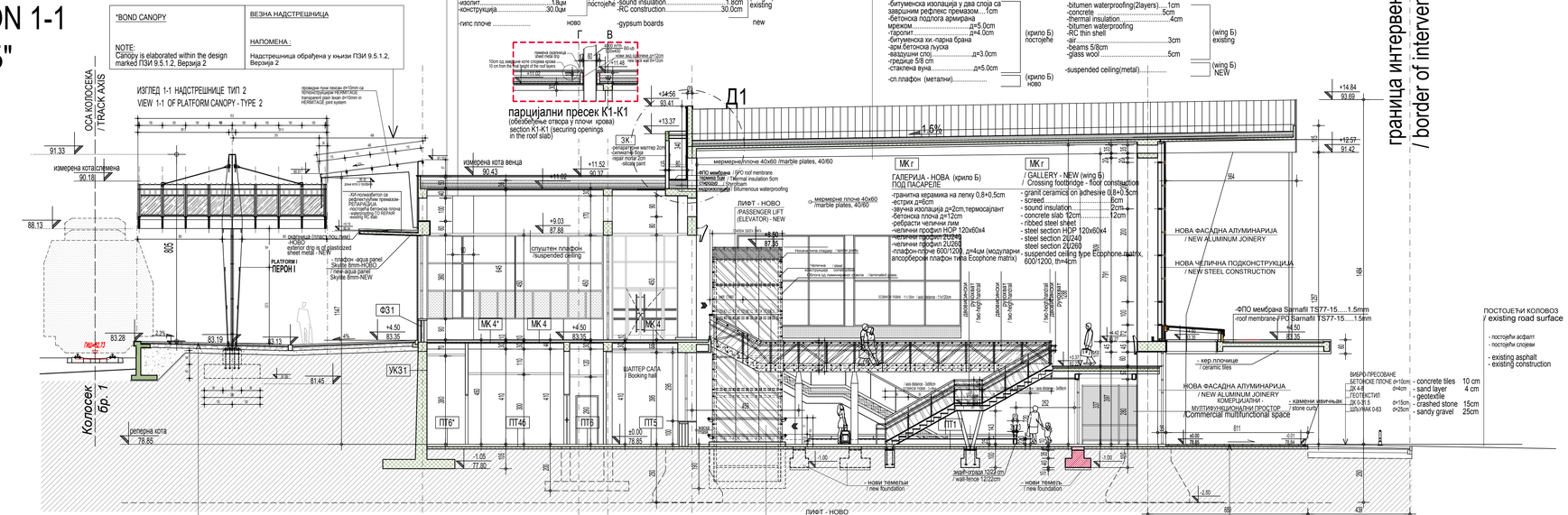

ЛЕГЕНДА МАТЕРИЈАЛА / LEGEND OF MATERIALS

- АРМИРАНИ БЕТОН /REINFORCED CONCRETE
- НЕАРМИРАНИ БЕТОН /PLAIN CONCRETE
- ОПЕКА /BRICK
- ЗЕЛЕНЕ ПОВРШИНЕ /GREEN AREAS
- НОВИ ЗИДОВИ ОД ОПЕКЕ /NEW WALL - BRICK
- НОВИ ГИПСАНИ ЗИДОВИ /NEW PLASTER WALL
- НОВИ "YTONG" ЗИДОВИ /NEW WALL - YTONG
- ТЕРМОИЗОЛАЦИЈА /thermal insulation
- ХИДРОИЗОЛАЦИЈА waterproofing
- ГРАНИЦА ИНТЕРВЕНЦИЈЕ УНУТАР ОБЈЕКТА /THE BOUNDARY OF INTERVENTION WITHIN BUILDING

Ф1 d=10 — напомена: све вертикале обзидати гипс картон плочама -влагоотпорним /* Note: All uprights are to be encased by gypsum cardboards- which are moisture resistant

ЛЕГЕНДА СПЕЦИФИКАЦИЈА / Legend of specifications

- УЛАЗ/ИЗЛАЗ У ОБЈЕКАТ / Entrance / exit
- СТОЛАРИЈА /Carpentery
- ПВЦ СТОЛАРИЈА /PVC Carpentery
- ПП БРАВАРИЈА /Fire resistant joinery
- ПД БРАВАРИЈА /Smoke resistant joinery
- АЛУМИНАРИЈА /Aluminium joinery
- БРАВАРИЈА / Locksmith's works
- ОГРАДЕ, РУКОХВАТИ / Fences, handrails
- РЕПАРАЦИЈА / to repair

Број/Number	Датум / Date	Опис / Description
03		
02		
01		

Ревизиони блок: / Revision block:

САОБРАЋАЈНИ ИНСТИТУТ ЦИП, д.о.о.
INSTITUTE OF TRANSPORTATION CIP ltd
Немањина 6; 11000 Београд; Србија
Тел: 011/3618-134; Факс: 011/3618-324; web site: www.sicip.co.rs

Организациона јединица: **ЗАВОД ЗА АРХИТЕКТУРУ И УРБАНИЗАМ**
Organization unit: DEPARTMENT OF ARCHITECTURE AND URBAN PLANNING

Одговорни пројектант за архитектуру: /Responsible designer for architecture:
Б.Лазовић, дипл.инж.арх.
лиценца број: 300 1205 03
/ license No.: 300 1205 03

Сарадници / Associates:
Данијела Русић Николић, арх.тех.
Снежана Диковић, арх.тех.

Инвеститор пројекта / Investor:
ИНФРАСТРУКТУРА ЖЕЛЕЗНИЦЕ СРБИЈЕ " АД / " INFRASTRUCTURE RAILWAYS OF SERBIA " JSC Немањина 6/IV, Београд, / Nemanjina Street 6/IV, Belarade

Извођачка удружења / Employer: Joint Venture of
China Railway International Corporation Ltd. (CRIC) No.12 Guang Road Haidian District,Beijing P.R.China, 100044
China Communication Construction Company Ltd. (CCCC) No.85 De Sheng Wai Street,Xicheng District,Beijing P.R.China, 100088

Објекат / Objekat:
ПРУГА БЕОГРАД - СУБОТИЦА - ДРЖАВНА ГРАНИЦА (КЕЛЕБИЈА)
ДЕОНИЦА ПРУГЕ НОВИ САД - СУБОТИЦА - ДРЖАВНА ГРАНИЦА (КЕЛЕБИЈА)
BELGRADE - SUBOTICA - STATE BORDER (KELEBIA) RAILWAY LINE
SECTION - NOVI SAD - SUBOTICA - STATE BORDER (KELEBIA)

Део пројекта / Part of Design:
ПРОЈЕКАТ АРХИТЕКТУРЕ РЕКОНСТРУКЦИЈЕ, ДОГРАДЊЕ И АДАПТАЦИЈЕ СТАНИЧНЕ ЗГРАДЕ У ЖЕЛЕЗНИЧКОЈ СТАНИЦИ НОВИ САД
Architectural design of reconstruction, upgrade and adaptation of the station building, in Novi Sad railway station

Унутрашња контрола: / Internal control:
Светлана Карановић, дипл.инж.арх.

Главни пројектант: / Chief designer:
др Љиљана Милић Марковић, дипл. грађ. инж.

Руководилац организационе јединице: Manager of organization unit:
Светлана Карановић, дипл.инж.арх.

Цртеж: / Drawing: **КРИЛО Б -ПРЕСЕК 1-1-новопројектовано** WING Б -SECTION 1-1-NEWLY DESIGNED

Размера: Scale: **1:100**

Врста тех. док: Type of tech. docum.: **ПЗИ / DFC**

Датум/ Date: **01.2022.**

Цртеж бр. /Drawing No.: **2020-250-АРХ-1/1.1-Ц61**

ПРЕСЕК 1а-1а
КРИЛО "Б"
/SECTION 1a-1a
WING "Б"

*BOND CANOPY	ВЕЗНА НАДСТРЕШНИЦА
NOTE: Canopy is elaborated within the design marked ПЗИ 9.5.1.2, Верзија 2	НАПОМЕНА : Надстрешница обрађена у књизи ПЗИ 9.5.1.2, Верзија 2

НОВИ СЛОЈЕВИ КРОВА /NEW LAYERS OF FLAT ROOF

КА КБ*

- -ФПО мембрана Sarnafil TS77-20......2mm
- -геотекстил фолија 300gr/m2
- -слој за пад-двофракцијски бетон......6-12cm
- -ПЕ фолија
- -стиропор..........................(12+5) 17cm
- -бит.хидроизолација са пароотпаривачима

(крило Б) ново

- -таролит.......................................5.0цм
- -изолит...1.8цм
- -конструкција...............................30.0цм
- -гипс плоче .... ново

(крило Б) постојеће

КА КБ*

- -roof membrane-FPO Sarnafil TS77-20.....2mm
- -geotextile foil 300gr/m2
- -concrete layer in decline...............6-12cm
- -PE foil
- -styrofoam...............................(12+5) 17cm
- -waterproofing with vapour evaporator

(wing B) NEW

- -wood-wool building slab.....................5.0cm
- -sound insulation...................................1.8cm
- -RC construction...................................30.0cm
- -gypsum boards new

(wing B) existing

НОВИ СЛОЈЕВИ КРОВА /NEW LAYERS OF ROOF

КБ (крило Б) тестерасти кров

- -ФПО мембрана Sarnafil TS77-20......2mm
- -ТП камене вуне...............10.0cm (притисна чврстоћа 50kPa)

(крило Б) ново

- -битуменска изолација у два слоја са завршним рефлекс премазом....1cm
- -бетонска подлога армирана мрежом.................................д=5.0cm
- -таролит.................................. д=4.0cm
- -битуменска хи.-парна брана
- -арм.бетонска љуска
- -ваздушни слој.......................д=3.0cm
- -гредице 5/8 cm
- -стаклена вуна.......................д=5.0cm

(крило Б) постојеће

- -сп.плафон (метални)....................

(крило Б) ново

КБ (wing Б) saw-tooth roof

- -roof membrane-FPO Sarnafil TS77-20......2mm
- -stone wool.................................10.0cm (50kPa)

(wing Б) NEW

- -bitumen waterproofing(2layers).....1cm
- -concrete 5cm
- -thermal insulation............................4cm
- -bitumen waterproofing
- -RC thin shell
- -air..3cm
- -beams 5/8cm
- -glass wool 5cm

(wing Б) existing

- -suspended ceiling(metal)..............

(wing Б) NEW

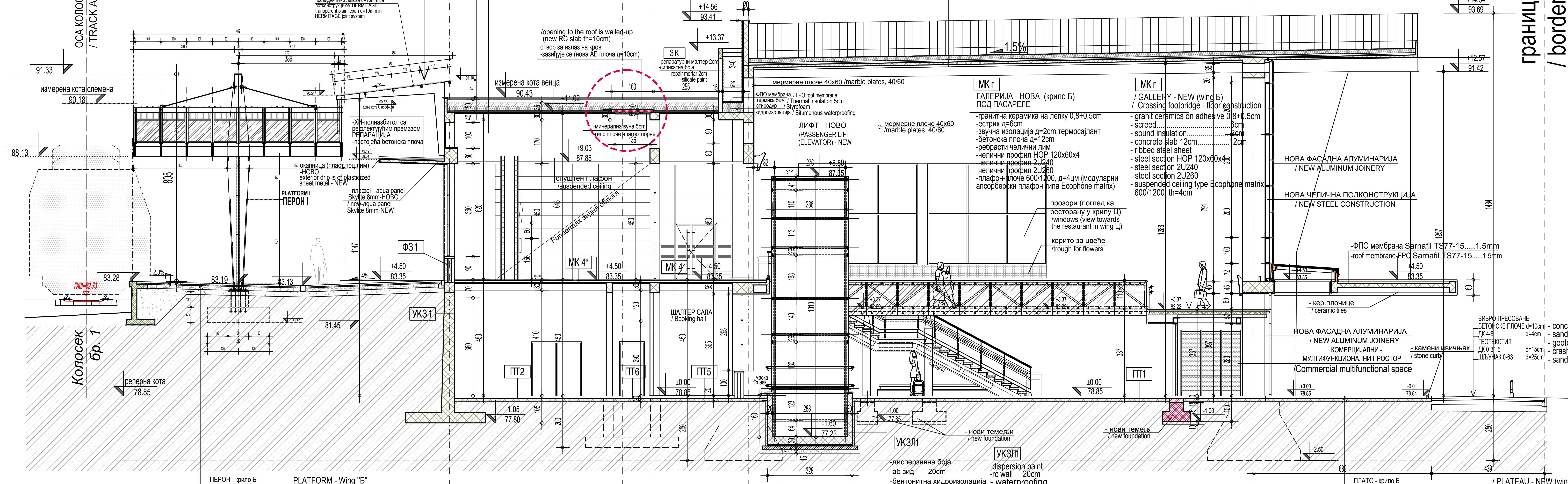

ПЕРОН - крило Б
- камене плоче д=8cm
- песак д=4cm
- туцаник д=15cm
- шљунак д=20cm
- тло

PLATFORM - Wing "Б"
- stone tiles ....8 cm
- sand layer 4cm
- crashed stone 15cm
- sandy gravel 20cm
- soil

ПТЛ1
- -аб плоча 30cm
- -ситнозрни бетон 5см
- -бентонитна хидроизолација
- -неармирани бетон 15см
- -шљунак 15см

ПТЛ1
- RC concrete slab 30cm
- unreinforced concrete 5cm
- waterproofing
- unreinforced concrete 15cm
- gravel 15cm

УКЗЛ1
- -дисперзивна боја
- -аб зид 20cm
- -бентонитна хидроизолација
- -пуна опека 12cm
- -насута земља

УКЗЛ1
- -dispersion paint
- -rc wall 20cm
- waterproofing
- solid brick 12cm
- ground-embankment

ПЛАТО - крило Б
- камене плоче - ПЕШЧАР 40/60 cm д=5cm
- -подлога - цем. лепак д=2,5cm
- -равнајући слој д=2,5cm
- -бетонска подлога д=10cm- постојеће
- -насуто тло - постојеће

/ PLATEAU - NEW (wing Б)
- sandstone slabs 40/60/5 cm
- cement layer 2,5cm
- smoothing layer..........2,5cm
- concrete slab..............10cm
- made land

ПОСТОЈЕЋИ КОЛОВОЗ / existing road surface
- постојећи асфалт
- постојећи слојеви
- existing asphalt
- existing construction

граница интервенције / border of intervention

ЛЕГЕНДА МАТЕРИЈАЛА / LEGEND OF MATERIALS
- АРМИРАНИ БЕТОН /REINFORCED CONCRETE
- НЕАРМИРАНИ БЕТОН /PLAIN CONCRETE
- ОПЕКА /BRICK
- ЗЕЛЕНЕ ПОВРШИНЕ /GREEN AREAS
- НОВИ ЗИДОВИ ОД ОПЕКЕ /NEW WALL - BRICK
- НОВИ ГИПСАНИ ЗИДОВИ /NEW PLASTER WALL
- НОВИ "YTONG" ЗИДОВИ /NEW WALL - YTONG
- ТЕРМОИЗОЛАЦИЈА /thermal insulation
- ХИДРОИЗОЛАЦИЈА waterproofing
- ГРАНИЦА ИНТЕРВЕНЦИЈЕ УНУТАР ОБЈЕКТА /THE BOUNDARY OF INTERVENTION WITHIN BUILDING

ЛЕГЕНДА СПЕЦИФИКАЦИЈА / Legend of specifications
- УЛАЗ/ИЗЛАЗ У ОБЈЕКАТ / Entrance / exit
- СТОЛАРИЈА /Carpentery
- ПВЦ СТОЛАРИЈА /PVC Carpentery
- ПП БРАВАРИЈА /Fire resistant joinery
- ПД БРАВАРИЈА /Smoke resistant joinery
- АЛУМИНАРИЈА /Aluminium joinery
- БРАВАРИЈА / Locksmith's works
- ОГРАДЕ, РУКОХВАТИ / Fences, handrails
- РЕПАРАЦИЈА / to repair

Ф1 Ø110 — напомена: све вертикале обзидати гипс картон плочама -влагоотпорним
/* Note: All uprights are to be encased by gypsum cardboards- which are moisture resistant

Број/Number	Датум / Date	Опис / Description
03		
02		
01		

Ревизиони блок: / Revision block:

САОБРАЋАЈНИ ИНСТИТУТ ЦИП, д.о.о.
INSTITUTE OF TRANSPORTATION CIP ltd
Немањина 6; 11000 Београд; Србија
Тел: 011/3618-134; Факс: 011/3618-324; web site: www.sicip.co.rs

Организациона јединица: ЗАВОД ЗА АРХИТЕКТУРУ И УРБАНИЗАМ /Organization unit: DEPARTMENT OF ARCHITECTURE AND URBAN PLANNING

Одговорни пројектант за архитектуру: /Responsible designer for architecture:
Б.Лазовић, дипл.инж.арх.
лиценца број: 300 1205 03
/ license No.: 300 1205 03

Сарадници: / Associates:
Данијела Русић Николић, арх.тех.
Снежана Диковић, арх.тех.

Унутрашња контрола: / Internal control:
Светлана Карановић, дипл.инж.арх.

Главни пројектант: / Chief designer:
др Љиљана Милић Марковић, дипл. грађ. инж.

Руководилац организационе јединице: Manager of organization unit:
Светлана Карановић, дипл.инж.арх.

Инвеститор пројекта: / Investor:
" ИНФРАСТРУКТУРА ЖЕЛЕЗНИЦЕ СРБИЈЕ " А.Д.
/ " INFRASTRUCTURE RAILWAYS OF SERBIA " JSC
Немањина 6/IV, Београд / Nemanjina Street 6/IV, Belgrade

Наручилац пројекта: / Employer: Joint Venture of
China Railway International Corporation Ltd. (CRIC) No.10 Fuxing Road,Haidian District,Beijing P.R China, 100844
China Communication Construction Company Ltd. (CCCC) No.85 Deshengmenwai Street,Xicheng District,Beijing P.R China, 100088

Објекат: /Structure:
ПРУГА БЕОГРАД - СУБОТИЦА - ДРЖАВНА ГРАНИЦА (КЕЛЕБИЈА)
ДЕОНИЦА ПРУГЕ НОВИ САД - СУБОТИЦА - ДРЖАВНА ГРАНИЦА (КЕЛЕБИЈА)
BELGRADE - SUBOTICA - STATE BORDER (KELEBIA) RAILWAY LINE
SECTION : NOVI SAD - SUBOTICA - STATE BORDER (KELEBIA)

Део пројекта: / Part of Design:
ПРОЈЕКАТ АРХИТЕКТУРЕ РЕКОНСТРУКЦИЈЕ, ДОГРАДЊЕ И АДАПТАЦИЈЕ СТАНИЧНЕ ЗГРАДЕ У ЖЕЛЕЗНИЧКОЈ СТАНИЦИ НОВИ САД
Architectural design of reconstruction, upgrade and adaptation of the station building, in Novi Sad railway station

Цртеж: / Drawing:
КРИЛО Б -ПРЕСЕК 1а-1а-новопројектовано
WING Б -SECTION 1a-1a -NEWLY DESIGNED

Размера: Scale: 1:100

Врста тех. док.: Type of tech. docum.:	датум:/date:	Цртеж бр./Drawing No.:
ПЗИ / DFC	01.2022.	2020-250-АРХ-1/1.1-Ц62

ПРЕСЕК 1б-1б / SECTION 1б-1б
КРИЛО "Б" WING "Б"

ИЗГЛЕД 1-1 НАДСТРЕШНИЦЕ ТИП 1а
VIEW 1-1 OF PLATFORM CANOPY - TYPE 1a

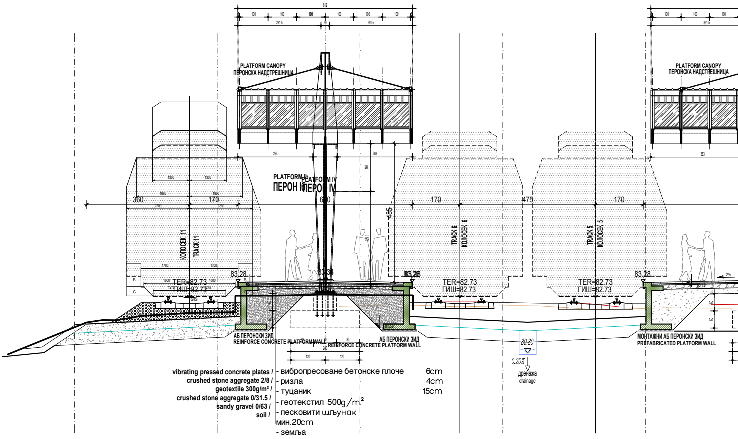
612
100
100
100
100
100
100
291.5
291.5
PLATFORM CANOPY
ПЕРОНСКА НАДСТРЕШНИЦА
PLATFORM CANOPY
ПЕРОНСКА НАДСТРЕШНИЦА
263
263
PLATFORM IЂ
ПЕРОН IЂ
PLATFORM IV
ПЕРОН IV
360
170
600
485
170
475
170
КОЛОСЕК 11
TRACK 11
TRACK 6
КОЛОСЕК 6
TRACK 5
КОЛОСЕК 5
83.28
83.34
83.28
83.28
TER=82.73
ГИШ=82.73
TER=82.73
ГИШ=82.73
TER=82.73
ГИШ=82.73
2%
АБ ПЕРОНСКИ ЗИД
REINFORCE CONCRETE PLATFORM WALL
АБ ПЕРОНСКИ ЗИД
REINFORCE CONCRETE PLATFORM WALL
МОНТАЖНИ АБ ПЕРОНСКИ ЗИД
PREFABRICATED PLATFORM WALL
120
120
80.80
0.20%
дренажа
drainage
vibrating pressed concrete plates / - вибропресоване бетонске плоче 6cm
crushed stone aggregate 2/8 / - ризла 4cm
geotextile 300g/m² / - туцаник 15cm
crushed stone aggregate 0/31.5 / - геотекстил 500g/m²
sandy gravel 0/63 / - песковити шљунак мин.20cm
soil / - земља

*BOND CANOPY

NOTE:
Canopy is elaborated within
marked ПЗИ 9.5.1.2, Верзиј

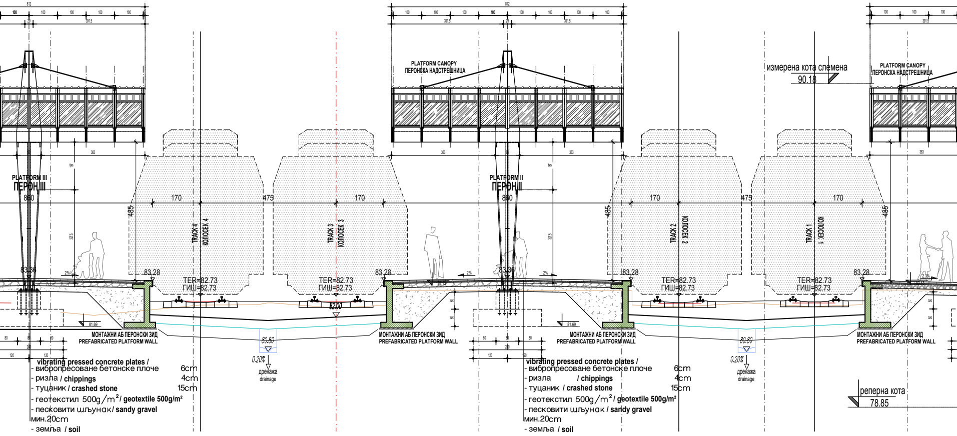
812
100
100
100
100
100
391.5
PLATFORM CANOPY
ПЕРОНСКА НАДСТРЕШНИЦА
измерена кота слемена
90.18
383
PLATFORM III
ПЕРОН III
860
PLATFORM II
ПЕРОН II
170
475
170
485
TRACK 4
КОЛОСЕК 4
TRACK 3
КОЛОСЕК 3
TRACK 2
КОЛОСЕК 2
TRACK 1
КОЛОСЕК 1
83.36
83.28
2%
TER=82.73
ГИШ=82.73
82.00
81.69
80.80
0.20%
дренажа
drainage
МОНТАЖНИ АБ ПЕРОНСКИ ЗИД
PREFABRICATED PLATFORM WALL
80
240
120
vibrating pressed concrete plates /
- вибропресоване бетонске плоче 6cm
- ризла / chippings 4cm
- туцаник / crashed stone 15cm
- геотекстил 500g/m² / geotextile 500g/m²
- песковити шљунак / sandy gravel
мин.20cm
- земља / soil
реперна кота
78.85

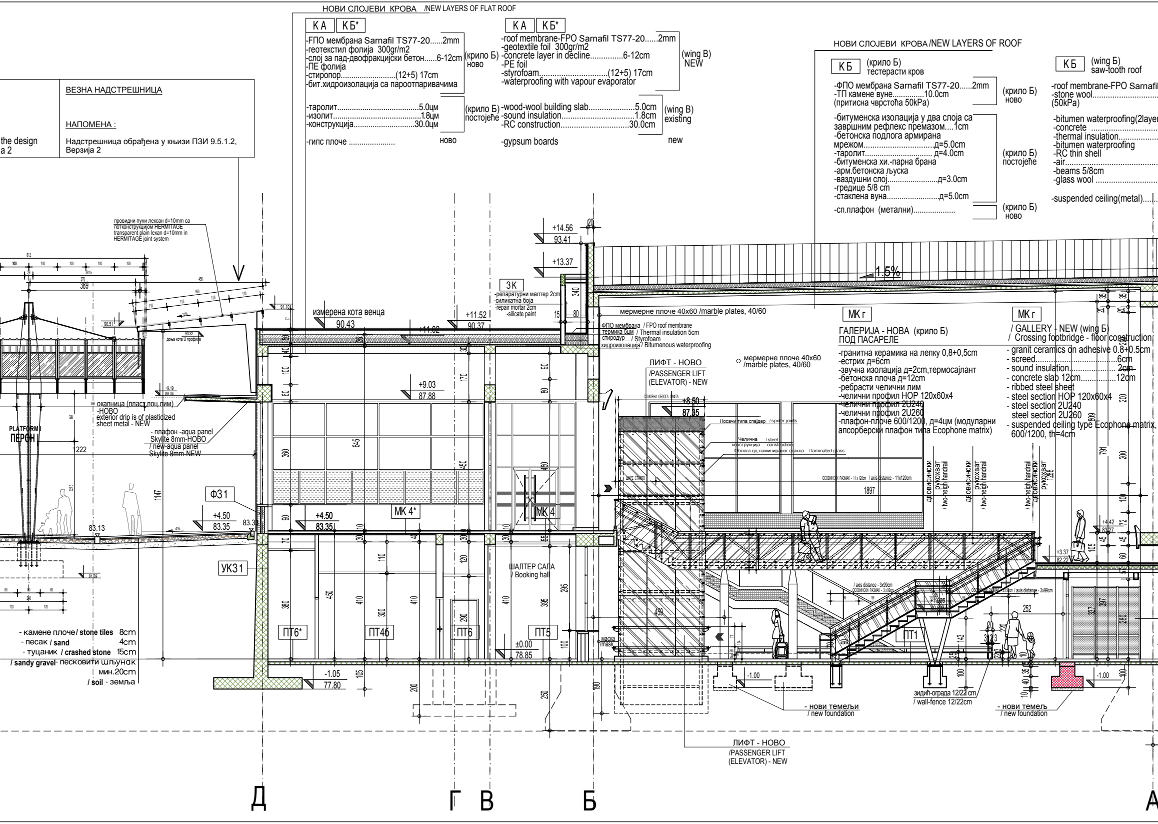

НОВИ СЛОЈЕВИ КРОВА /NEW LAYERS OF FLAT ROOF
КА КБ*
-ФПО мембрана Sarnafil TS77-20......2mm
-геотекстил фолија 300gr/m2
-слој за пад-двофракцијски бетон......6-12cm
-ПЕ фолија
-стиропор..........................(12+5) 17cm
-бит.хидроизолација са пароотпаривачима
(крило Б) ново
-таролит.......................................5.0цм
-изолит...1.8цм
-конструкција.............................30.0цм
(крило Б) постојеће
-гипс плоче .... ново
КА КБ*
-roof membrane-FPO Sarnafil TS77-20......2mm
-geotextile foil 300gr/m2
-concrete layer in decline...............6-12cm
-PE foil
-styrofoam..............................(12+5) 17cm
-waterproofing with vapour evaporator
(wing B) NEW
-wood-wool building slab.....................5.0cm
-sound insulation...............................1.8cm
-RC construction..............................30.0cm
(wing B) existing
-gypsum boards new
НОВИ СЛОЈЕВИ КРОВА/NEW LAYERS OF ROOF
КБ (крило Б) тестерасти кров
-ФПО мембрана Sarnafil TS77-20......2mm
-ТП камене вуне..............10.0cm
(притисна чврстоћа 50kPa)
(крило Б) ново
-битуменска изолација у два слоја са завршним рефлекс премазом....1cm
-бетонска подлога армирана мрежом................................д=5.0cm
-таролит.............................. д=4.0cm
-битуменска хи.-парна брана
-арм.бетонска љуска
-ваздушни слој........................д=3.0cm
-гредице 5/8 cm
-стаклена вуна........................д=5.0cm
(крило Б) постојеће
-сп.плафон (метални)...................
(крило Б) ново
КБ (wing Б) saw-tooth roof
-roof membrane-FPO Sarnafil
-stone wool.................
(50kPa)
-bitumen waterproofing(2layer
-concrete
-thermal insulation
-bitumen waterproofing
-RC thin shell
-air
-beams 5/8cm
-glass wool
-suspended ceiling(metal)
the design
а 2
ВЕЗНА НАДСТРЕШНИЦА
НАПОМЕНА :
Надстрешница обрађена у књизи ПЗИ 9.5.1.2, Верзија 2
провидни пуни лексан d=10mm са потконструкцијом HERMITAGE
transparent plain lexan d=10mm in HERMITAGE joint system
V
389
+14.56
93.41
+13.37
ЗК
-репаратурни малтер 2cm
-силикатна боја
-repair mortar 2cm
-silicate paint
1.5%
измерена кота венца
90.43
+11.52
90.37
+11.02
мермерне плоче 40x60 /marble plates, 40/60
ФПО мембрана / FPO roof membrane
термика 5цм / Thermal insulation 5cm
стиродур / Styrofoam
хидроизолација / Bitumenous waterproofing
ЛИФТ - НОВО
/PASSENGER LIFT (ELEVATOR) - NEW
мермерне плоче 40x60 /marble plates, 40/60
МКг
ГАЛЕРИЈА - НОВА (крило Б)
ПОД ПАСАРЕЛЕ
-гранитна керамика на лепку 0,8+0,5cm
-естрих д=6cm
-звучна изолација д=2cm,термосајлант
-бетонска плоча д=12cm
-ребрасти челични лим
-челични профил НОР 120x60x4
-челични профил 2U240
-челични профил 2U260
-плафон-плоче 600/1200, д=4цм (модуларни апсорберски плафон типа Ecophone matrix)
МКг
/ GALLERY - NEW (wing Б)
/ Crossing footbridge - floor construction
- granit ceramics on adhesive 0.8+0.5cm
- screed..................................6cm
- sound insulation.......................2cm
- concrete slab 12cm...................12cm
- ribbed steel sheet
- steel section НОР 120x60x4
- steel section 2U240
steel section 2U260
- suspended ceiling type Ecophone matrix, 600/1200, th=4cm
90.51
90.32
доња кота U профила
+9.19
88.04
окапница (пласт.поц.лим) -НОВО
exterior drip is of plastizided sheet metal - NEW
- плафон -aqua panel Skylite 8mm-НОВО
/ new-aqua panel Skylite 8mm-NEW
PLATFORM I
ПЕРОН I
222
1147
+9.03
87.88
645
+8.50
87.35
Носачи типа спајдер / spider joints
Челична конструкција / steel construction
Облога од ламинираног стакла / laminated glass
ОСОВИНСКИ РАЗМАК - 11x120cm / axis distance - 11x120cm
1897
двовисински рукохват / two-heigh handrail
ФЗ1
+4.50
83.35
+4.50
83.35
83.13
4%
МК 4*
МК 4
+4.42
83.27
+3.37
82.22
УК31
ШАЛТЕР САЛА / Booking hall
ПТ6*
ПТ46
ПТ6
ПТ5
ПТ1
±0.00
78.85
-1.05
77.80
-1.00
-1.00
маска /mask
/ axis distance - 3x99cm
252
- камене плоче / stone tiles 8cm
- песак / sand 4cm
- туцаник / crashed stone 15cm
/ sandy gravel - песковити шљунак мин.20cm
/ soil - земља
зидић-ограда 12/22 cm
/ wall-fence 12/22cm
- нови темељи / new foundation
- нови темељ / new foundation
ЛИФТ - НОВО
/PASSENGER LIFT (ELEVATOR) - NEW
Д
Г
В
Б
А

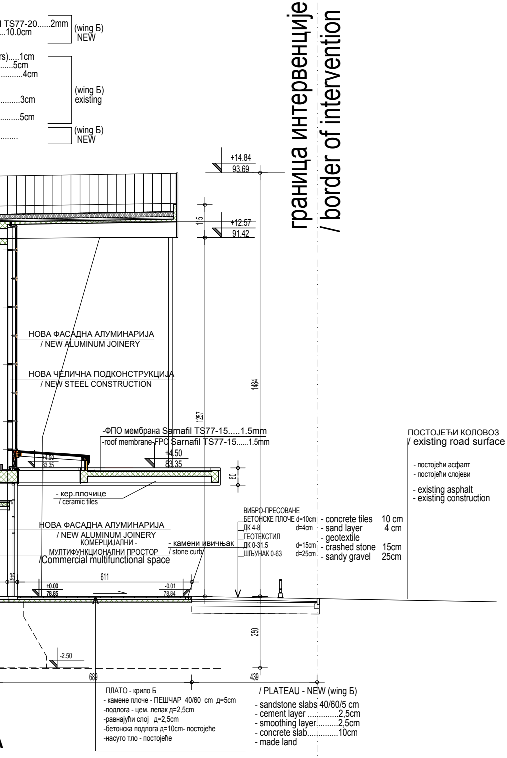
TS77-20......2mm
...10.0cm
(wing Б)
NEW
rs).....1cm
.......5cm
..........4cm
(wing Б)
existing
.........3cm
.........5cm
(wing Б)
NEW
....
граница интервенције
/ border of intervention
+14.84
93.69
115
+12.57
91.42
1484
1257
НОВА ФАСАДНА АЛУМИНАРИЈА
/ NEW ALUMINUM JOINERY
НОВА ЧЕЛИЧНА ПОДКОНСТРУКЦИЈА
/ NEW STEEL CONSTRUCTION
-ФПО мембрана Sarnafil TS77-15.....1.5mm
-roof membrane-FPO Sarnafil TS77-15......1.5mm
+4.50
83.35
+4.50
83.35
60
- кер.плочице
/ ceramic tiles
НОВА ФАСАДНА АЛУМИНАРИЈА
/ NEW ALUMINUM JOINERY
КОМЕРЦИЈАЛНИ -
МУЛТИФУНКЦИОНАЛНИ ПРОСТОР
/Commercial multifunctional space
- камени ивичњак
/ stone curb
ВИБРО-ПРЕСОВАНЕ
БЕТОНСКЕ ПЛОЧЕ d=10cm
ДК 4-8 d=4cm
ГЕОТЕКСТИЛ
ДК 0-31.5 d=15cm
ШЉУНАК 0-63 d=25cm
- concrete tiles 10 cm
- sand layer 4 cm
- geotextile
- crashed stone 15cm
- sandy gravel 25cm
35
611
±0.00
78.85
-0.01
78.84
250
-2.50
689
439
ПОСТОЈЕЋИ КОЛОВОЗ
/ existing road surface
- постојећи асфалт
- постојећи слојеви
- existing asphalt
- existing construction
ПЛАТО - крило Б
- камене плоче - ПЕШЧАР 40/60 cm д=5cm
-подлога - цем. лепак д=2,5cm
-равнајући слој д=2,5cm
-бетонска подлога д=10cm- постојеће
-насуто тло - постојеће
/ PLATEAU - NEW (wing Б)
- sandstone slabs 40/60/5 cm
- cement layer 2,5cm
- smoothing layer..........2,5cm
- concrete slab...............10cm
- made land
A

ЛЕГЕНДА МАТЕРИЈАЛА
/ LEGEND OF MATERIALS

- ▨ АРМИРАНИ БЕТОН /REINFORCED CONCRETE
- ▨ НЕАРМИРАНИ БЕТОН /PLAIN CONCRETE
- ▭ ОПЕКА /BRICK
- ░ ЗЕЛЕНЕ ПОВРШИНЕ /GREEN AREAS
- ▤ НОВИ ЗИДОВИ ОД ОПЕКЕ /NEW WALL - BRICK
- ▤ НОВИ ГИПСАНИ ЗИДОВИ /NEW PLASTER WALL
- ▤ НОВИ "YTONG" ЗИДОВИ /NEW WALL - YTONG
- ▒ ТЕРМОИЗОЛАЦИЈА /thermal insulation
- ╌ ХИДРОИЗОЛАЦИЈА waterproofing
- ▬ ГРАНИЦА ИНТЕРВЕНЦИЈЕ УНУТАР ОБЈЕКТА /THE BOUNDARY OF INTERVENTION WITHIN BUILDING

ЛЕГЕНДА СПЕЦИФИКАЦИЈА
/ Legend of specifications

- ▲ УЛАЗ/ИЗЛАЗ У ОБЈЕКАТ / Entrance / exit
- ① 90/205 СТОЛАРИЈА /Carpentery
- ① 90/205 ПВЦ СТОЛАРИЈА /PVC Carpentery
- ① 90/205 ПП БРАВАРИЈА /Fire resistant joinery
- ① 90/205 ПД БРАВАРИЈА /Smoke resistant joinery
- 1 90/205 АЛУМИНАРИЈА /Aluminium joinery
- 1 90/205 БРАВАРИЈА / Locksmith's works
- 01 H=110 L=1000 ОГРАДЕ, РУКОХВАТИ / Fences, handrails
- Ⓟ РЕПАРАЦИЈА / to repair

Φ1
Ø110

напомена: све вертикале обзидати
гипс картон плочама -влагоотпорним
/* Note: All uprights are to be encased by gypsum
cardboards- which are moisture resistant

03		
02		
01		
Број/Number	Датум / Date	Опис / Description

Ревизиони блок: / Revision block:

САОБРАЋАЈНИ ИНСТИТУТ ЦИП, д.о.о.
INSTITUTE OF TRANSPORTATION CIP ltd
Немањина 6; 11000 Београд; Србија
Тел: 011/3618-134; Факс: 011/3618-324; web site: www.sicip.co.rs

Организациона јединица: /Organization unit:
ЗАВОД ЗА АРХИТЕКТУРУ И УРБАНИЗАМ DEPARTMENT OF ARCHITECTURE AND URBAN PLANNING

Одговорни пројектант за архитектуру:
/Responsible designer for architecture:
Б.Лазовић, дипл.инж.арх.
лиценца број: 300 1205 03
/ license No.: 300 1205 03

Сарадници: / Associates:
Данијела Русић Николић, арх.тех.
Снежана Диковић, арх.тех.
SD

Унутрашња контрола: / Internal control:
Светлана Карановић, дипл.инж.арх.
СК

Главни пројектант: / Chief designer:
др Љиљана Милић Марковић, дипл. грађ. инж.

Руководилац организационе јединице:
Manager of organization unit:
Светлана Карановић, дипл.инж.арх.
СК

Инвеститор пројекта: / Investor:
" ИНФРАСТРУКТУРА ЖЕЛЕЗНИЦЕ СРБИЈЕ " А.Д.
/ " INFRASTRUCTURE RAILWAYS OF SERBIA " JSC
Немањина 6/IV, Београд / Nemanjina Street 6/IV, Belgrade

Наручилац пројекта: / Employer: Joint Venture of
中国铁路国际有限公司
CHINA RAILWAY International Co., Ltd.
China Railway International Corporation Ltd. (CRIC)
No.10 Fuxing Road,Haidian District,Beijing
P.R China, 100844
CHINA COMMUNICATIONS CONSTRUCTION COMPANY LIMITED
China Communication Construction Company Ltd. (CCCC)
No.85 Deshengmenwai Street,Xicheng District,Beijing
P.R China, 100088

Објекат: /Structure:
ПРУГА БЕОГРАД - СУБОТИЦА - ДРЖАВНА ГРАНИЦА (КЕЛЕБИЈА)
ДЕОНИЦА ПРУГЕ НОВИ САД - СУБОТИЦА - ДРЖАВНА ГРАНИЦА (КЕЛЕБИЈА)
BELGRADE - SUBOTICA - STATE BORDER (KELEBIA) RAILWAY LINE
SECTION : NOVI SAD - SUBOTICA - STATE BORDER (KELEBIA)

Део пројекта: / Part of Design:
ПРОЈЕКАТ АРХИТЕКТУРЕ РЕКОНСТРУКЦИЈЕ, ДОГРАДЊЕ
И АДАПТАЦИЈЕ СТАНИЧНЕ ЗГРАДЕ
У ЖЕЛЕЗНИЧКОЈ СТАНИЦИ НОВИ САД
Architectural design of reconstruction, upgrade and adaptation
of the station building, in Novi Sad railway station

Цртеж: / Drawing:
КРИЛО Б -ПРЕСЕК 1б-1б -новопројектовано
WING Б -SECTION 1б-1б -NEWLY DESIGNED

Размера: Scale: 1:100

Врста тех. док.: Type of tech. docum.: **ПЗИ** / DFC
датум:/date: **01.2022.**
Цртеж бр./Drawing No.: 2020-250-АРХ-1/1.1-Ц63

ПРЕСЕК 2-2 / SECTION 2-2
КРИЛО "Б" WING "Б"

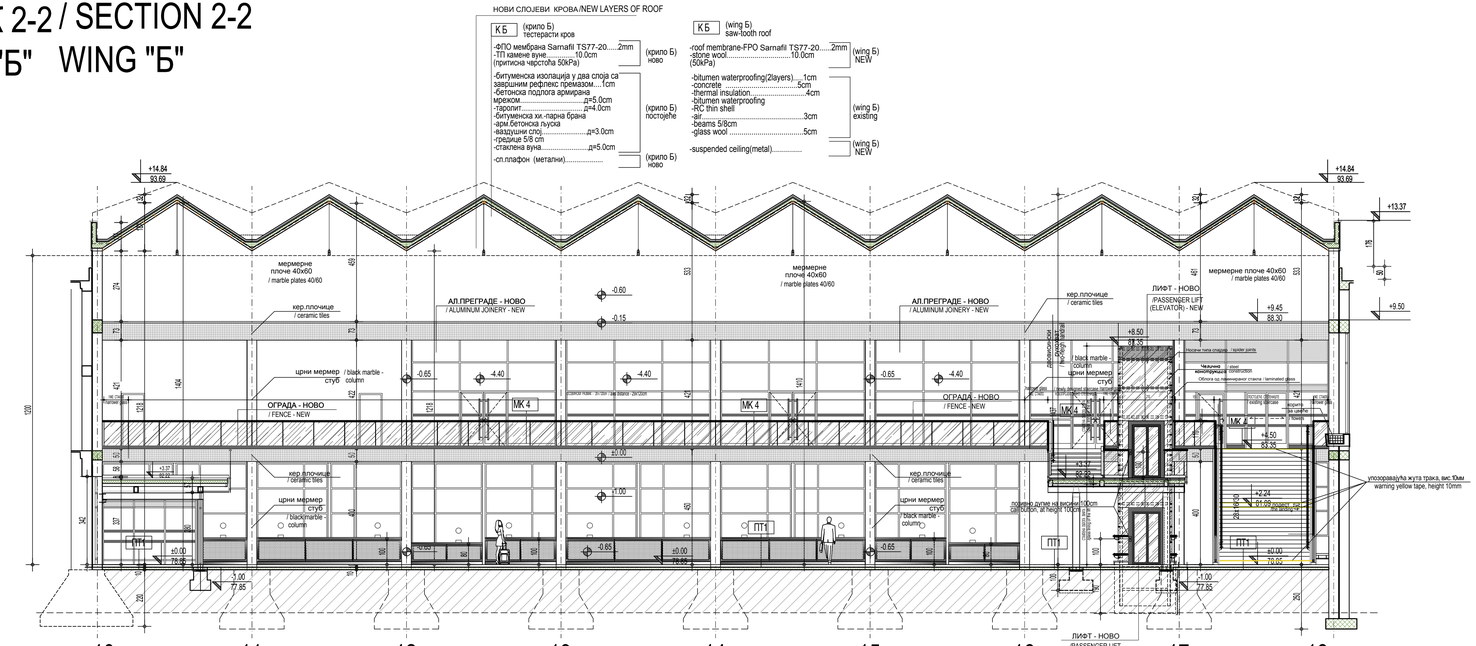

ЛЕГЕНДА МАТЕРИЈАЛА / LEGEND OF MATERIALS

- АРМИРАНИ БЕТОН /REINFORCED CONCRETE
- НЕАРМИРАНИ БЕТОН /PLAIN CONCRETE
- ОПЕКА /BRICK
- ЗЕЛЕНЕ ПОВРШИНЕ /GREEN AREAS
- НОВИ ЗИДОВИ ОД ОПЕКЕ /NEW WALL - BRICK
- НОВИ ГИПСАНИ ЗИДОВИ /NEW PLASTER WALL
- НОВИ "YTONG" ЗИДОВИ /NEW WALL - YTONG
- ТЕРМОИЗОЛАЦИЈА /thermal insulation
- ХИДРОИЗОЛАЦИЈА waterproofing
- ГРАНИЦА ИНТЕРВЕНЦИЈЕ УНУТАР ОБЈЕКТА /THE BOUNDARY OF INTERVENTION WITHIN BUILDING

Ø1 Ø110 — напомена: све вертикале обзидати гипс картон плочама -влагостојним /* Note: All uprights are to be encased by gypsum cardboards- which are moisture resistant

ЛЕГЕНДА СПЕЦИФИКАЦИЈА / Legend of specifications

- УЛАЗИ/ИЗЛАЗ У ОБЈЕКАТ / Entrance / exit
- СТОЛАРИЈА /Carpentery
- ПВЦ СТОЛАРИЈА /PVC Carpentery
- ПП БРАВАРИЈА /Fire resistant joinery
- ПД БРАВАРИЈА /Smoke resistant joinery
- АЛУМИНАРИЈА /Aluminium joinery
- БРАВАРИЈА /Locksmith's works
- ОГРАДЕ, РУКОХВАТИ / Fences, handrails
- РЕПАРАЦИЈА / to repair

Број/Number	Датум / Date	Опис / Description
03		
02		
01		

Ревизиони блок: / Revision block:

ЗАВОД ЗА АРХИТЕКТУРУ И УРБАНИЗАМ CIP

САОБРАЋАЈНИ ИНСТИТУТ ЦИП, д.о.о.
INSTITUTE OF TRANSPORTATION CIP ltd
Немањина 6; 11000 Београд; Србија
Тел: 011/3618-134; Факс: 011/3618-324; web site: www.sicip.co.rs

Организациона јединица: / Organization unit:
ЗАВОД ЗА АРХИТЕКТУРУ И УРБАНИЗАМ / DEPARTMENT OF ARCHITECTURE AND URBAN PLANNING

Одговорни пројектант за архитектуру: /Responsible designer for architecture:
Б.Лазовић, дипл.инж.арх.
лиценца број: 300 1205 03
/ license No.: 300 1205 03

Сарадници: / Associates:
Данијела Русић Николић, арх.тех.
Снежана Диковић, арх.тех.

Инвеститор пројектне / Investor:
"ИНФРАСТРУКТУРА ЖЕЛЕЗНИЦЕ СРБИЈЕ " АД
" INFRASTRUCTURE RAILWAYS OF SERBIA " JSC
Немањина 6/IV, Београд, / Nemanjina Street 6/IV, Belgrade

Научно-истраживачки пројекат: / Employer: Joint Venture of
China Railway International Corporation Ltd. (CRIC)
No.19 Guang Road Haidian District,Beijing
P.R.China, 100044
China Communication Construction Company Ltd. (CCCC)
No.85 Deshengmenwai Street,Xicheng District,Beijing
P.R.China, 100088

Објекат: / Objekat:
ПРУГА БЕОГРАД - СУБОТИЦА - ДРЖАВНА ГРАНИЦА (КЕЛЕБИЈА)
ДЕОНИЦА ПРУГЕ НОВИ САД - СУБОТИЦА - ДРЖАВНА ГРАНИЦА (КЕЛЕБИЈА)
/* Note: All uprights are to be encased by gypsum cardboards- which are moisture resistant
BELGRADE - SUBOTICA - STATE BORDER (KELEBIA) RAILWAY LINE
SECTION - NOVI SAD - SUBOTICA - STATE BORDER (KELEBIA)

Део пројекта / Part of Design:
ПРОЈЕКАТ АРХИТЕКТУРЕ РЕКОНСТРУКЦИЈЕ, ДОГРАДЊЕ И АДАПТАЦИЈЕ СТАНИЧНЕ ЗГРАДЕ У ЖЕЛЕЗНИЧКОЈ СТАНИЦИ НОВИ САД
Architectural design of reconstruction, upgrade and adaptation of the station building, in Novi Sad railway station

Унутрашња контрола: / Internal control:
Светлана Карановић, дипл.инж.арх.

Главни пројектант: / Chief designer:
др Љиљана Милић Марковић, дипл. грађ. инж.

Руководилац организационе јединице: Manager of organization unit:
Светлана Карановић, дипл.инж.арх.

Цртеж: / Drawing: **КРИЛО Б -ПРЕСЕК 2-2 -новопројектовано** WING Б -SECTION 2-2 -NEWLY DESIGNED
Размера: Scale: **1:100**

Врста тех. док: Type of tech. docum.: **ПЗИ / DFC**
датум/date: **01.2022.**
Цртеж бр. /Drawing No.: **2020-250-АРХ-1/1.1-Ц64**

ПРЕСЕК 3-3
КРИЛО "Б"
/SECTION 3-3
WING "Б"

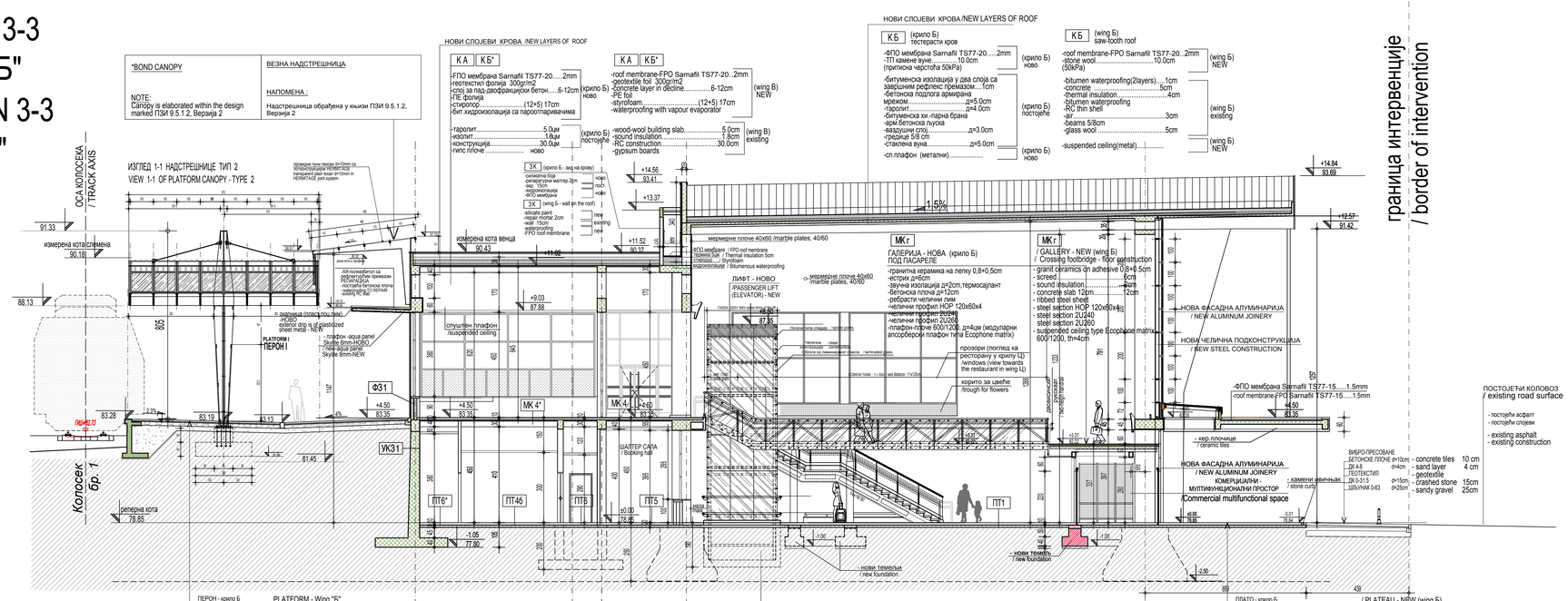

ЛЕГЕНДА МАТЕРИЈАЛА / LEGEND OF MATERIALS

- АРМИРАНИ БЕТОН /REINFORCED CONCRETE
- НЕАРМИРАНИ БЕТОН /PLAIN CONCRETE
- ОПЕКА /BRICK
- ЗЕЛЕНЕ ПОВРШИНЕ /GREEN AREAS
- НОВИ ЗИДОВИ ОД ОПЕКЕ /NEW WALL - BRICK
- НОВИ ГИПСАНИ ЗИДОВИ /NEW PLASTER WALL
- НОВИ "YTONG" ЗИДОВИ /NEW WALL - YTONG
- ТЕРМОИЗОЛАЦИЈА /thermal insulation
- ХИДРОИЗОЛАЦИЈА /waterproofing
- ГРАНИЦА ИНТЕРВЕНЦИЈЕ УНУТАР ОБЈЕКТА /THE BOUNDARY OF INTERVENTION WITHIN BUILDING

Ф1 ф10 — напомена: све вертикале обзидати гипс картон плочама -влагостporним

/* Note: All uprights are to be encased by gypsum cardboards- which are moisture resistant

ЛЕГЕНДА СПЕЦИФИКАЦИЈА / Legend of specifications

- УЛАЗ/ИЗЛАЗ У ОБЈЕКАТ / Entrance / exit
- СТОЛАРИЈА /Carpentery
- ПВЦ СТОЛАРИЈА /PVC Carpentery
- ПП БРАВАРИЈА /Fire resistant joinery
- ДП БРАВАРИЈА /Smoke resistant joinery
- АЛУМИНАРИЈА /Aluminium joinery
- БРАВАРИЈА / Locksmith's works
- ОГРАДЕ, РУКОХВАТИ / Fences, handrails
- РЕПАРАЦИЈА / to repair

Број/Number	Датум / Date	Опис / Description
03		
02		
01		

Ревизиони блок: / Revision block:

САОБРАЋАЈНИ ИНСТИТУТ ЦИП, д.о.о.
INSTITUTE OF TRANSPORTATION CIP ltd
Немањина 6; 11000 Београд; Србија
Тел.: 011/3618-134; Факс: 011/3618-324; web site: www.sicip.co.rs
Organizaciona jedinica: / Organization unit:
ЗАВОД ЗА АРХИТЕКТУРУ И УРБАНИЗАМ
DEPARTMENT OF ARCHITECTURE AND URBAN PLANNING
Одговорни пројектант / Responsible designer for architecture:
Б.Лазовић, дипл.инж.арх.
Лиценца број: 300 1205 03
/ license No.: 300 1205 03
Сарадници: / Associates:
Данијела Русић Николић, арх.тех.
Снежана Диковић, арх.тех.
Руководилац организационе јединице:
Manager of organization unit:
Светлана Карановић, дипл.инж.арх.
Унутрашња контрола: / Internal control:
Светлана Карановић, дипл.инж.арх.
Главни пројектант: / Chief designer:
др Љиљана Милић Марковић, дипл. грађ. инж.
Инвеститор пројекта / Investor:
ИНФРАСТРУКТУРА ЖЕЛЕЗНИЦЕ СРБИЈЕ * АД
/ * INFRASTRUCTURE RAILWAYS OF SERBIA * JSC
Немањина 6/IV, Београд, / Nemanjina Street 6/IV, Belgrade
Радну заједницу пројектанта / Employer: Joint Venture of
China Railway International Corporation Ltd. (CRIC)
No.19 Guang Road Haidian District,Beijing P.R.China, 100044
China Communication Construction Company Ltd. (CCCC)
No.85 Deshengmenwai Street,Xicheng District,Beijing P.R.China, 100088
Објекат / Objekat:
ПРУГА БЕОГРАД - СУБОТИЦА - ДРЖАВНА ГРАНИЦА (КЕЛЕБИЈА)
ДЕОНИЦА ПРУГЕ НОВИ САД - СУБОТИЦА - ДРЖАВНА ГРАНИЦА (КЕЛЕБИЈА)
BELGRADE - SUBOTICA - STATE BORDER (KELEBIA) RAILWAY LINE
SECTION: NOVI SAD - SUBOTICA - STATE BORDER (KELEBIA)
Део пројекта / Part of Design:
ПРОЈЕКАТ АРХИТЕКТУРЕ РЕКОНСТРУКЦИЈЕ, ДОГРАДЊЕ И АДАПТАЦИЈЕ СТАНИЧНЕ ЗГРАДЕ У ЖЕЛЕЗНИЧКОЈ СТАНИЦИ НОВИ САД
Architectural design of reconstruction, upgrade and adaptation of the station building, in Novi Sad railway station
Цртеж: / Drawing:
КРИЛО Б -ПРЕСЕК 3-3 -новопројектовано
WING Б -SECTION 3-3 -NEWLY DESIGNED
Размера: Scale: **1:100**
Врста тех. док.: Type of tech. docum.: **ПЗИ / DFC**
Датум: / date: **01.2022.**
Цртеж бр. /Drawing No.: **2020-250-АРХ-1/1.1-Ц65**

ПРЕСЕК 4-4 / SECTION 4-4
КРИЛО "Б" WING "Б"

НОВИ СЛОЈЕВИ КРОВА /NEW LAYERS OF ROOF

КБ (крило Б) тестерасти кров		КБ (wing Б) saw-tooth roof	
-ФПО мембрана Sarnafil TS77-20......2mm -ТП камене вуне...............10.0cm (притисна чврстоћа 50kPa)	(крило Б) ново	-roof membrane-FPO Sarnafil TS77-20...2mm -stone wool...............................10.0cm (50kPa)	(wing Б) NEW
-битуменска изолација у два слоја са завршним рефлекс премазом....1cm -бетонска подлога армирана мрежом...............................д=5.0cm -таролит............................... д=4.0cm -битуменска хи.-парна брана -арм.бетонска љуска -ваздушни слој.......................д=3.0cm -гредице 5/8 cm -стаклена вуна........................д=5.0cm	(крило Б) постојеће	-bitumen waterproofing(2layers).....1cm -concrete ....5cm -thermal insulation............................4cm -bitumen waterproofing -RC thin shell -air...3cm -beams 5/8cm -glass wool 5cm	(wing Б) existing
-сп.плафон (метални)...................	(крило Б) ново	-suspended ceiling(metal)...............	(wing Б) NEW

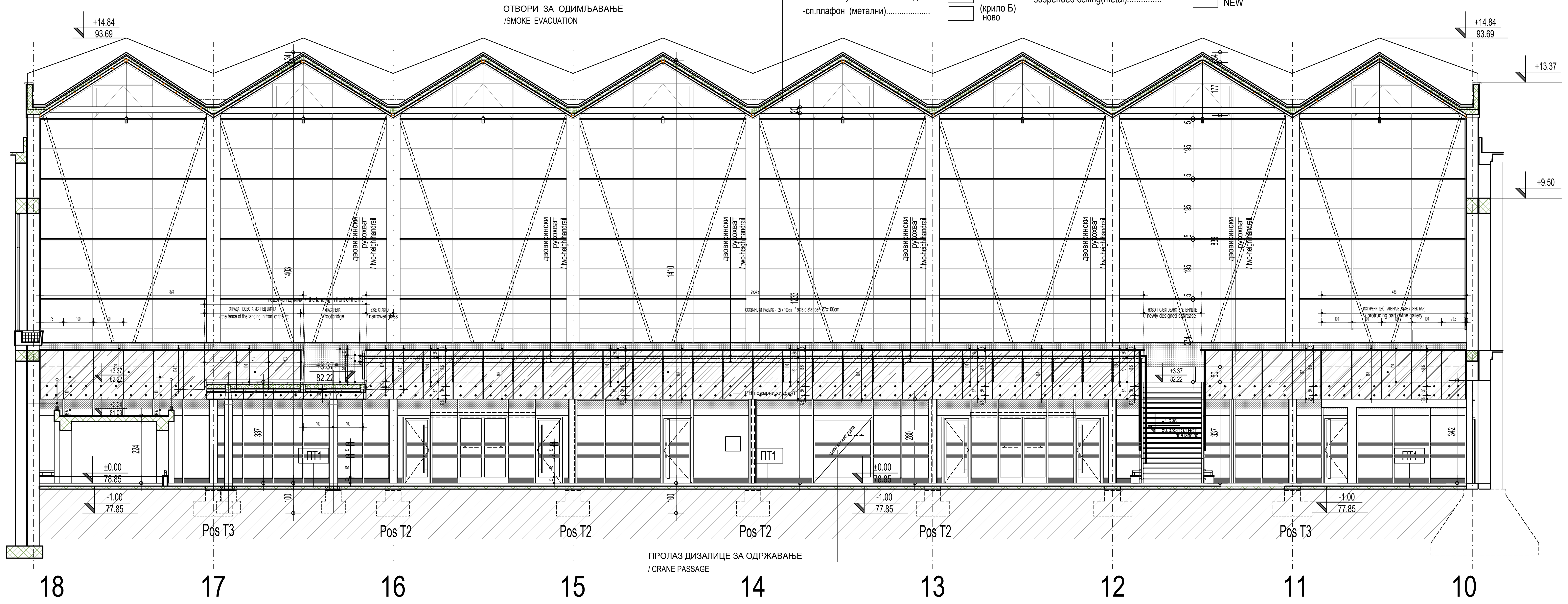

ЛЕГЕНДА МАТЕРИЈАЛА
/ LEGEND OF MATERIALS

- АРМИРАНИ БЕТОН /REINFORCED CONCRETE
- НЕАРМИРАНИ БЕТОН /PLAIN CONCRETE
- ОПЕКА /BRICK
- ЗЕЛЕНЕ ПОВРШИНЕ /GREEN AREAS
- НОВИ ЗИДОВИ ОД ОПЕКЕ /NEW WALL - BRICK
- НОВИ ГИПСАНИ ЗИДОВИ /NEW PLASTER WALL
- НОВИ "YTONG" ЗИДОВИ /NEW WALL - YTONG
- ТЕРМОИЗОЛАЦИЈА /thermal insulation
- ХИДРОИЗОЛАЦИЈА waterproofing
- ГРАНИЦА ИНТЕРВЕНЦИЈЕ УНУТАР ОБЈЕКТА /THE BOUNDARY OF INTERVENTION WITHIN BUILDING

ЛЕГЕНДА СПЕЦИФИКАЦИЈА
/ Legend of specifications

- УЛАЗ/ИЗЛАЗ У ОБЈЕКАТ / Entrance / exit
- СТОЛАРИЈА /Carpentery
- ПВЦ СТОЛАРИЈА /PVC Carpentery
- ПП БРАВАРИЈА /Fire resistant joinery
- ПД БРАВАРИЈА /Smoke resistant joinery
- АЛУМИНАРИЈА /Aluminium joinery
- БРАВАРИЈА / Locksmith's works
- ОГРАДЕ, РУКОХВАТИ / Fences, handrails
- РЕПАРАЦИЈА / to repair

Ф1 Ø110

напомена: све вертикале обзидати гипс картон плочама -влагоотпорним
/* Note: All uprights are to be encased by gypsum cardboards- which are moisture resistant

Број/Number	Датум / Date	Опис / Description
03		
02		
01		

Ревизиони блок: / Revision block:

САОБРАЋАЈНИ ИНСТИТУТ ЦИП, д.о.о.
INSTITUTE OF TRANSPORTATION CIP ltd
Немањина 6; 11000 Београд; Србија
Тел: 011/3618-134; Факс: 011/3618-324; web site: www.sicip.co.rs

Организациона јединица: ЗАВОД ЗА АРХИТЕКТУРУ И УРБАНИЗАМ
/Organization unit: DEPARTMENT OF ARCHITECTURE AND URBAN PLANNING

Одговорни пројектант за архитектуру: /Responsible designer for architecture:
Б.Лазовић, дипл.инж.арх.
лиценца број: 300 1205 03
/ license No.: 300 1205 03

Сарадници: / Associates:
Данијела Русић Николић, арх.тех.
Снежана Диковић, арх.тех.

Унутрашња контрола: / Internal control:
Светлана Карановић, дипл.инж.арх.

Главни пројектант: / Chief designer:
др Љиљана Милић Марковић, дипл. грађ. инж.

Руководилац организационе јединице: Manager of organization unit:
Светлана Карановић, дипл.инж.арх.

Инвеститор пројекта: / Investor:
" ИНФРАСТРУКТУРА ЖЕЛЕЗНИЦЕ СРБИЈЕ " А.Д.
/ " INFRASTRUCTURE RAILWAYS OF SERBIA " JSC
Немањина 6/IV, Београд / Nemanjina Street 6/IV, Belgrade

Наручилац пројекта: / Employer: Joint Venture of
China Railway International Corporation Ltd. (CRIC) No.10 Fuxing Road,Haidian District,Beijing P.R China, 100844
China Communication Construction Company Ltd. (CCCC) No.85 Deshengmenwai Street,Xicheng District,Beijing P.R China, 100088

Објекат: /Structure:
ПРУГА БЕОГРАД - СУБОТИЦА - ДРЖАВНА ГРАНИЦА (КЕЛЕБИЈА)
ДЕОНИЦА ПРУГЕ НОВИ САД - СУБОТИЦА - ДРЖАВНА ГРАНИЦА (КЕЛЕБИЈА)
BELGRADE - SUBOTICA - STATE BORDER (KELEBIA) RAILWAY LINE
SECTION : NOVI SAD - SUBOTICA - STATE BORDER (KELEBIA)

Део пројекта: / Part of Design:
ПРОЈЕКАТ АРХИТЕКТУРЕ РЕКОНСТРУКЦИЈЕ, ДОГРАДЊЕ И АДАПТАЦИЈЕ СТАНИЧНЕ ЗГРАДЕ У ЖЕЛЕЗНИЧКОЈ СТАНИЦИ НОВИ САД
Architectural design of reconstruction, upgrade and adaptation of the station building, in Novi Sad railway station

Цртеж: / Drawing:
КРИЛО Б -ПРЕСЕК 4-4 -новопројектовано
WING Б -SECTION 4-4 -NEWLY DESIGNED

Размера: Scale: 1:100

Врста тех. док.: Type of tech. docum.: **ПЗИ / DFC**
датум:/date: **01.2022.**
Цртеж бр./Drawing No.: 2020-250-АРХ-1/1.1-Ц66

ПРЕСЕК 5-5 / SECTION 5-5
КРИЛО "Б" WING "Б"

НОВИ СЛОЈЕВИ КРОВА

КА | КБ*

-ГПО мембрана Sarnafil TS77-20.....2mm
-геотекстил фолија 300gr/m2
-слој за пад-двофракцијски бетон.....6-12cm
-ПЕ фолија
-стиропор.....(12+5) 17cm
-бит.хидроизолација са пароотпорном-чима

крило Б) ново

-таролит.....5.0цм
-изолит.....1.8цм
-конструкција.....30.0цм
-гипс плоче..... F90 ново

(крило Б) постојеће

КА | КБ*

-roof membrane-FPO Sarnafil TS77-20...2mm
-geotextile foil 300gr/m2
-concrete layer in decline.....6-12cm
-PE foil
-styrofoam.....(12+5) 17cm
-waterproofing with vapour evaporator

(wing B) NEW

-wood-wool building slab.....5.0cm
-sound insulation.....1.8cm
-RC construction.....30.0cm
-gypsum boards..... new

(wing B) existing

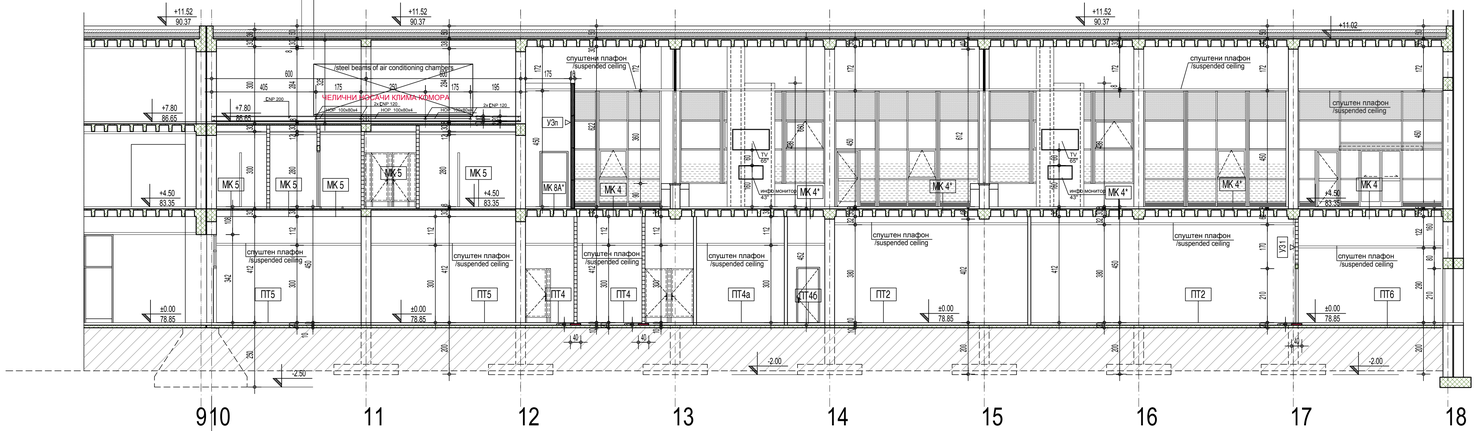

ЛЕГЕНДА МАТЕРИЈАЛА / LEGEND OF MATERIALS

- АРМИРАНИ БЕТОН /REINFORCED CONCRETE
- НЕАРМИРАНИ БЕТОН /PLAIN CONCRETE
- ОПЕКА /BRICK
- ЗЕЛЕНЕ ПОВРШИНЕ /GREEN AREAS
- НОВИ ЗИДОВИ ОД ОПЕКЕ /NEW WALL - BRICK
- НОВИ ГИПСАНИ ЗИДОВИ /NEW PLASTER WALL
- НОВИ "YTONG" ЗИДОВИ /NEW WALL - YTONG
- ТЕРМОИЗОЛАЦИЈА /thermal insulation
- ХИДРОИЗОЛАЦИЈА waterproofing
- ГРАНИЦА ИНТЕРВЕНЦИЈЕ /НУТАР ОБЈЕКТА /THE BOUNDARY OF INTERVENTION WITHIN BUILDING

Ф1 2/10 — напомена: све вертикале обзидати гипс картон плочама -влагоотпорним
/* Note: All uprights are to be encased by gypsum cardboards- which are moisture resistant

ЛЕГЕНДА СПЕЦИФИКАЦИЈА / Legend of specifications

- УЛАЗ/ИЗЛАЗ У ОБЈЕКАТ / Entrance / exit
- СТОЛАРИЈА /Carpentery
- ПВЦ СТОЛАРИЈА /PVC Carpentery
- ПП БРАВАРИЈА /Fire resistant joinery
- ПД БРАВАРИЈА /Smoke resistant joinery
- АЛУМИНАРИЈА /Aluminum joinery
- БРАВАРИЈА / Locksmith's works
- ОГРАДЕ, РУКОХВАТИ / Fences, handrails
- РЕПАРАЦИЈА / to repair

Број/Number	Датум / Date	Опис / Description
03		
02		
01		

Ревизиони блок: / Revision block:

САОБРАЋАЈНИ ИНСТИТУТ ЦИП, д.о.о.
INSTITUTE OF TRANSPORTATION CIP ltd
Немањина 6; 11000 Београд; Србија
Тел: 011/3618-134; Факс: 011/3618-324; web site: www.sicip.co.rs

Организациона јединица: Organization unit:
ЗАВОД ЗА АРХИТЕКТУРУ И УРБАНИЗАМ DEPARTMENT OF ARCHITECTURE AND URBAN PLANNING

Одговорни пројектант за архитектуру: /Responsible designer for architecture:
Б.Лазовић, дипл.инж.арх.
лиценца број: 300 1205 03
/ license No.: 300 1205 03

Сарадници: / Associates:
Данијела Русић Николић, арх.тех.
Снежана Диковић, арх.тех.

Инвеститор пројекта / Investor:
/* ИНФРАСТРУКТУРА ЖЕЛЕЗНИЦЕ СРБИЈЕ " АД
/* INFRASTRUCTURE RAILWAYS OF SERBIA " JSC
Немањина 6/IV, Београд, / Nemanjina Street 6/IV, Belgrade

Радно удружење пројекта: / Employer: Joint Venture of
China Railway International Corporation Ltd. (CRIC)
No.10 Caoqiu Road Haidian District,Beijing P.R.China, 100038
China Communication Construction Company Ltd. (CCCC)
No.85 De Sheng Men Wai Street Xicheng District,Beijing P.R.China, 100088

Објекат: /Structure:
ПРУГА БЕОГРАД - СУБОТИЦА - ДРЖАВНА ГРАНИЦА (КЕЛЕБИЈА)
ДЕОНИЦА ПРУГЕ НОВИ САД - СУБОТИЦА - ДРЖАВНА ГРАНИЦА (КЕЛЕБИЈА)
BELGRADE - SUBOTICA - STATE BORDER (KELEBIA) RAILWAY LINE
SECTION - NOVI SAD - SUBOTICA - STATE BORDER (KELEBIA)

Део пројекта / Part of Design:
ПРОЈЕКАТ АРХИТЕКТУРЕ РЕКОНСТРУКЦИЈЕ, ДОГРАДЊЕ И АДАПТАЦИЈЕ СТАНИЧНЕ ЗГРАДЕ У ЖЕЛЕЗНИЧКОЈ СТАНИЦИ НОВИ САД
Architectural design of reconstruction, upgrade and adaptation of the station building, in Novi Sad railway station

Унутрашња контрола: / Internal control:
Светлана Карановић, дипл.инж.арх.

Главни пројектант: / Chief designer:
др Љиљана Милић Марковић, дипл. грађ. инж.

Руководилац организационе јединице: Manager of organization unit:
Светлана Карановић, дипл.инж.арх.

Цртеж: / Drawing: **КРИЛО Б -ПРЕСЕК 5-5 -новопројектовано** WING 5 -SECTION 5-5 -NEWLY DESIGNED

Размера: Scale: **1:100**

Врста тех. док.: Type of tech. docum.: **ПЗИ / DFC**

Датум: /date: **01.2022.**

Цртеж бр. /Drawing No.: **2020-250-АРХ-1/1.1-Ц67**

ПРЕСЕК 6-6
КРИЛО "Б"
/ SECTION 6-6
WING "Б"

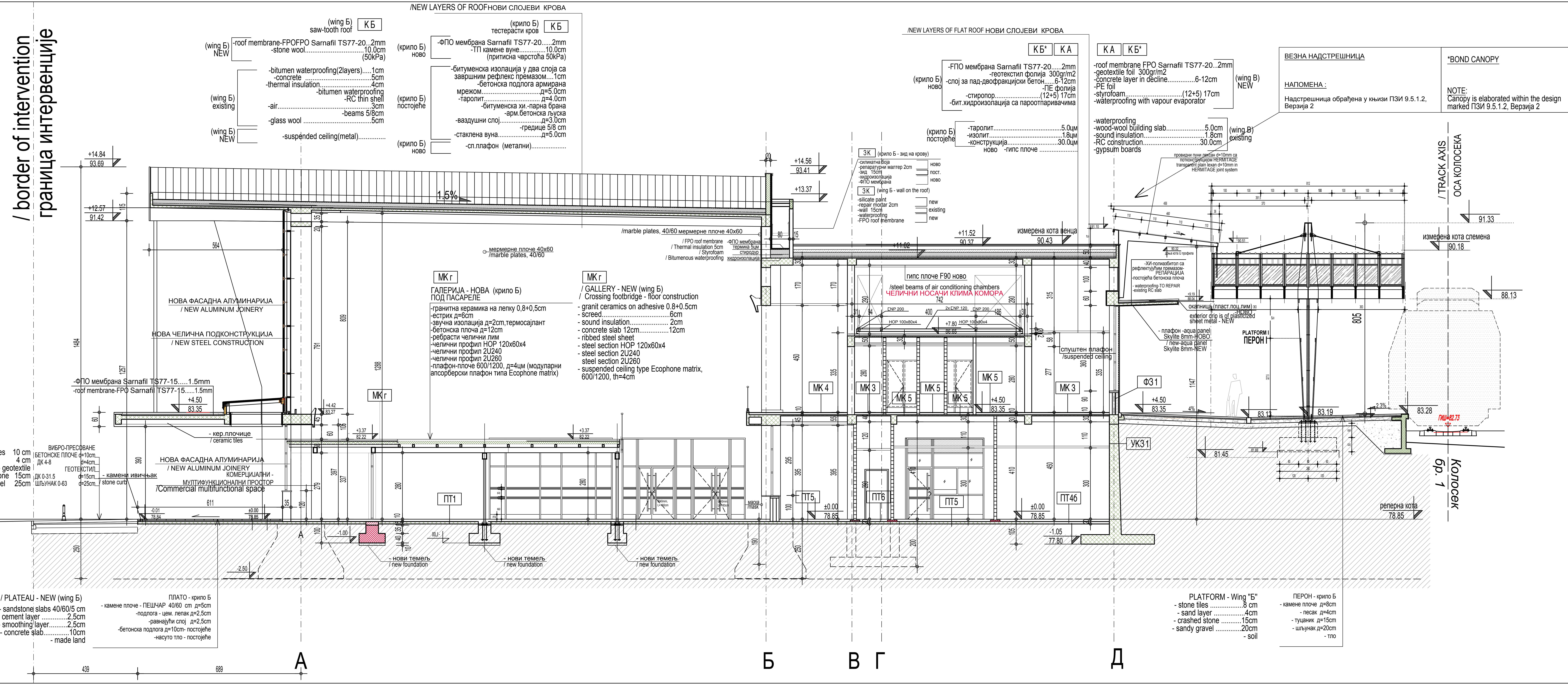

ЛЕГЕНДА МАТЕРИЈАЛА / LEGEND OF MATERIALS

- АРМИРАНИ БЕТОН /REINFORCED CONCRETE
- НЕАРМИРАНИ БЕТОН /PLAIN CONCRETE
- ОПЕКА /BRICK
- ЗЕЛЕНЕ ПОВРШИНЕ /GREEN AREAS
- НОВИ ЗИДОВИ ОД ОПЕКЕ /NEW WALL - BRICK
- НОВИ ГИПСАНИ ЗИДОВИ /NEW PLASTER WALL
- НОВИ "YTONG" ЗИДОВИ /NEW WALL - YTONG
- ТЕРМОИЗОЛАЦИЈА /thermal insulation
- ХИДРОИЗОЛАЦИЈА waterproofing
- ГРАНИЦА ИНТЕРВЕНЦИЈЕ УНУТАР ОБЈЕКТА /THE BOUNDARY OF INTERVENTION WITHIN BUILDING

ЛЕГЕНДА СПЕЦИФИКАЦИЈА / Legend of specifications

- УЛАЗ/ИЗЛАЗ У ОБЈЕКАТ / Entrance / exit
- СТОЛАРИЈА /Carpentery
- ПВЦ СТОЛАРИЈА /PVC Carpentery
- ПП БРАВАРИЈА /Fire resistant joinery
- ПД БРАВАРИЈА /Smoke resistant joinery
- АЛУМИНАРИЈА /Aluminium joinery
- БРАВАРИЈА / Locksmith's works
- ОГРАДЕ, РУКОХВАТИ / Fences, handrails
- РЕПАРАЦИЈА / to repair

Ф1 Ø110 напомена: све вертикале обзидати гипс картон плочама -влагоотпорним
/* Note: All uprights are to be encased by gypsum cardboards- which are moisture resistant

Број/Number	Датум / Date	Опис / Description
03		
02		
01		

Ревизиони блок: / Revision block:

САОБРАЋАЈНИ ИНСТИТУТ ЦИП, д.о.о.
INSTITUTE OF TRANSPORTATION CIP ltd
Немањина 6; 11000 Београд; Србија
Тел: 011/3618-134; Факс: 011/3618-324; web site: www.sicip.co.rs

Организациона јединица: ЗАВОД ЗА АРХИТЕКТУРУ И УРБАНИЗАМ /Organization unit: DEPARTMENT OF ARCHITECTURE AND URBAN PLANNING

Одговорни пројектант за архитектуру: /Responsible designer for architecture:
Б.Лазовић, дипл.инж.арх.
лиценца број: 300 1205 03
/ license No.: 300 1205 03

Инвеститор пројекта: / Investor: **" ИНФРАСТРУКТУРА ЖЕЛЕЗНИЦЕ СРБИЈЕ " А.Д.** / " INFRASTRUCTURE RAILWAYS OF SERBIA " JSC Немањина 6/IV, Београд / Nemanjina Street 6/IV, Belgrade

Наручилац пројекта: / Employer: Joint Venture of
China Railway International Corporation Ltd. (CRIC) No.10 Fuxing Road,Haidian District,Beijing P.R China, 100844
China Communication Construction Company Ltd. (CCCC) No.85 Deshengmenwai Street,Xicheng District,Beijing P.R China, 100088

Сарадници: / Associates:
Данијела Русић Николић, арх.тех.
Снежана Диковић, арх.тех.

Објекат: /Structure:
ПРУГА БЕОГРАД - СУБОТИЦА - ДРЖАВНА ГРАНИЦА (КЕЛЕБИЈА)
ДЕОНИЦА ПРУГЕ НОВИ САД - СУБОТИЦА - ДРЖАВНА ГРАНИЦА (КЕЛЕБИЈА)
BELGRADE - SUBOTICA - STATE BORDER (KELEBIA) RAILWAY LINE SECTION : NOVI SAD - SUBOTICA - STATE BORDER (KELEBIA)

Део пројекта: / Part of Design:
ПРОЈЕКАТ АРХИТЕКТУРЕ РЕКОНСТРУКЦИЈЕ, ДОГРАДЊЕ И АДАПТАЦИЈЕ СТАНИЧНЕ ЗГРАДЕ У ЖЕЛЕЗНИЧКОЈ СТАНИЦИ НОВИ САД
Architectural design of reconstruction, upgrade and adaptation of the station building, in Novi Sad railway station

Унутрашња контрола: / Internal control: **Светлана Карановић, дипл.инж.арх.**

Главни пројектант: / Chief designer: **др Љиљана Милић Марковић, дипл. грађ. инж.**

Руководилац организационе јединице: Manager of organization unit: **Светлана Карановић, дипл.инж.арх.**

Цртеж: / Drawing: **КРИЛО Б -ПРЕСЕК 6-6 -новопројектовано** WING Б -SECTION 6-6 -NEWLY DESIGNED

Размера: Scale: 1:100

Врста тех. док.: Type of tech. docum.: **ПЗИ** / DFC | датум:/date: **01.2022.** | Цртеж бр./Drawing No.: 2020-250-АРХ-1/1.1-Ц68

ЈУЖНА ФАСАДА (НИВО УЛИЦЕ) / SOUTH VIEW (STREET LEVEL)
КРИЛО "Б" WING "Б"

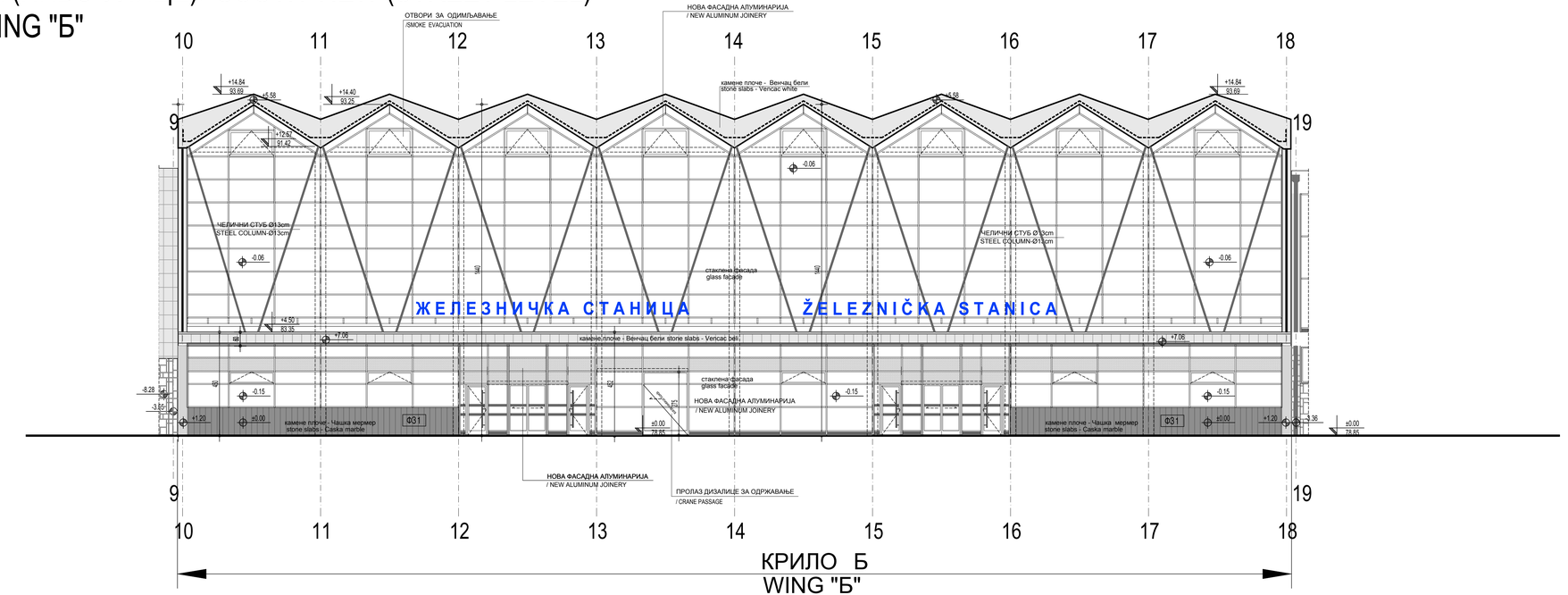

Број/Number	Датум / Date	Опис / Description
03		
02		
01		

Ревизиони блок: / Revision block:

САОБРАЋАЈНИ ИНСТИТУТ ЦИП, д.о.о.
INSTITUTE OF TRANSPORTATION CIP ltd
Немањина 6; 11000 Београд; Србија
Тел: 011/3618-134; Факс: 011/3618-324; web site: www.sicip.co.rs

Организациона јединица:
ЗАВОД ЗА АРХИТЕКТУРУ И УРБАНИЗАМ
/Organization unit:
DEPARTMENT OF ARCHITECTURE AND URBAN PLANNING

Одговорни пројектант за архитектуру:
/Responsible designer for architecture:
Б.Лазовић, дипл.инж.арх.
лиценца број: 300 1205 03
/ license No.: 300 1205 03

Сарадници: / Associates:
Данијела Русић Николић, арх.тех.
Снежана Диковић, арх.тех.

Инвеститор пројекта / Investor:
" ИНФРАСТРУКТУРА ЖЕЛЕЗНИЦЕ СРБИЈЕ " А.Д.
/ " INFRASTRUCTURE RAILWAYS OF SERBIA " JSC
Немањина 6/IV, Београд / Nemanjina Street 6/IV, Belgrade

Наручилац пројекта / Employer: Joint Venture of
China Railway International Corporation Ltd. (CRIC)
No.10 Fuxing Road Haidian District,Beijing
P.R.China, 100844
China Communication Construction Company Ltd. (CCCC)
No.85 Deshengmenwai Street,Xicheng District,Beijing
P.R.China, 100088

Објекат / Structure:
ПРУГА БЕОГРАД - СУБОТИЦА - ДРЖАВНА ГРАНИЦА (КЕЛЕБИЈА)
ДЕОНИЦА ПРУГЕ НОВИ САД - СУБОТИЦА - ДРЖАВНА ГРАНИЦА (КЕЛЕБИЈА)
BELGRADE - SUBOTICA - STATE BORDER (KELEBIA) RAILWAY LINE
SECTION : NOVI SAD - SUBOTICA - STATE BORDER (KELEBIA)

Део пројекта / Part of Design:
ПРОЈЕКАТ АРХИТЕКТУРЕ РЕКОНСТРУКЦИЈЕ, ДОГРАДЊЕ И АДАПТАЦИЈЕ СТАНИЧНЕ ЗГРАДЕ У ЖЕЛЕЗНИЧКОЈ СТАНИЦИ НОВИ САД
Architectural design of reconstruction, upgrade and adaptation of the station building, in Novi Sad railway station

Унутрашња контрола: / Internal control:
Светлана Карановић, дипл.инж.арх.

Главни пројектант: / Chief designer:
др Лиљана Милић Марковић, дипл. грађ, инж.

Руководилац организационе јединице:
Manager of organization unit:
Светлана Карановић, дипл.инж.арх.

Цртеж: / Drawing:
КРИЛО Б - ЈУЖНА ФАСАДА -новопројектовано
WING Б - SOUTH VIEW -NEWLY DESIGNED

Размера: Scale: **1:100**

Врста тех. док.: Type of tech. docum.: **ПЗИ / DFC**
датум/date: **01.2022.**
Цртеж бр./Drawing No.: 2020-250-APX-1/1.1-Ц69

СЕВЕРНА ФАСАДА (НИВО ПЕРОНА) / NORTH VIEW (PLATFORM LEVEL)

КРИЛО "Б" WING "Б"

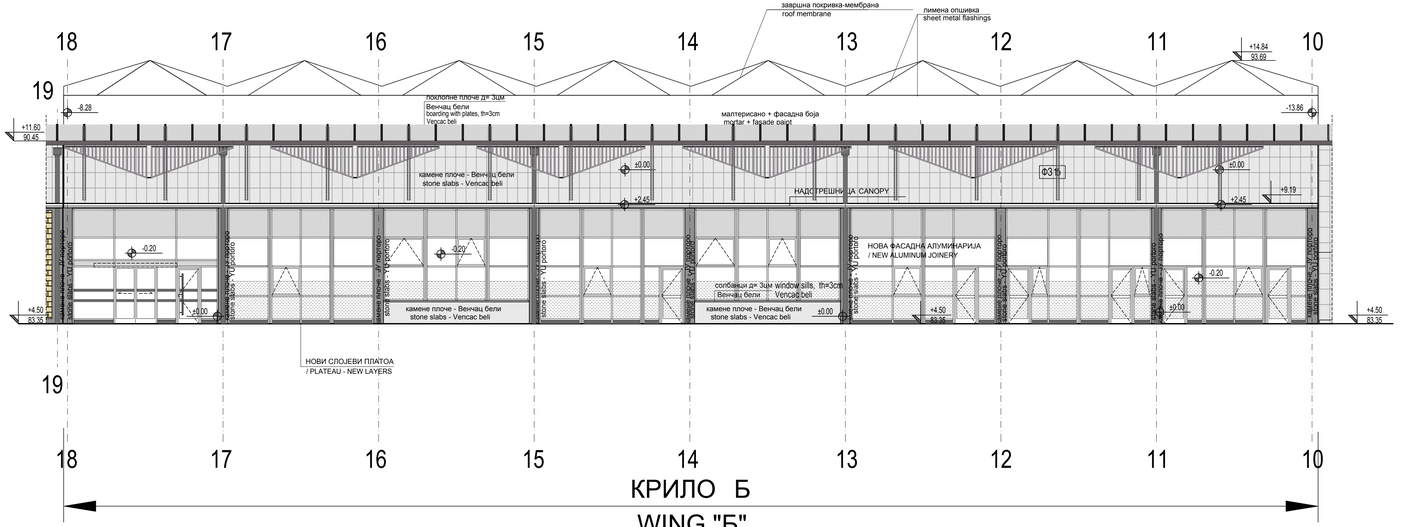

Број/Number	Датум / Date	Опис / Description
03		
02		
01		

Ревизиони блок: / Revision block:

САОБРАЋАЈНИ ИНСТИТУТ ЦИП, д.о.о.
INSTITUTE OF TRANSPORTATION CIP ltd
Немањина 6; 11000 Београд; Србија
Тел: 011/3618-134; Факс: 011/3618-324; web site: www.sicip.co.rs

Организациона јединица: Organization unit:
ЗАВОД ЗА АРХИТЕКТУРУ И УРБАНИЗАМ DEPARTMENT OF ARCHITECTURE AND URBAN PLANNING

Одговорни пројектант за архитектуру: /Responsible designer for architecture:
Б.Лазовић, дипл.инж.арх.
лиценца број: 300 1205 03
/ license No.: 300 1205 03

Сарадници: / Associates:
Данијела Русић Николић, арх.тех.
Снежана Дикић, арх.тех.

Инвеститор пројекта / Investor:
" ИНФРАСТРУКТУРА ЖЕЛЕЗНИЦЕ СРБИЈЕ " АД
/ " INFRASTRUCTURE RAILWAYS OF SERBIA " JSC
Немањина 6/IV, Београд, / Nemanjina Street 6/IV, Belgrade

Носиоци пројекта: / Employer: Joint Venture of
China Railway International Corporation Ltd. (CRIC)
No.12 Guang Road Haidian District,Beijing
P.R.China, 100044
China Communication Construction Company Ltd. (CCCC)
No.85 De Sheng Men Wai Street,Xicheng District,Beijing
P.R.China, 100088

Објекат: / Objekat:
ПРУГА БЕОГРАД - СУБОТИЦА - ДРЖАВНА ГРАНИЦА (КЕЛЕБИЈА)
ДЕОНИЦА ПРУГЕ НОВИ САД - СУБОТИЦА - ДРЖАВНА ГРАНИЦА (КЕЛЕБИЈА)
BELGRADE - SUBOTICA - STATE BORDER (KELEBIA) RAILWAY LINE
SECTION : NOVI SAD - SUBOTICA - STATE BORDER (KELEBIA)

Део пројекта / Part of Design:
ПРОЈЕКАТ АРХИТЕКТУРЕ РЕКОНСТРУКЦИЈЕ, ДОГРАДЊЕ И АДАПТАЦИЈЕ СТАНИЧНЕ ЗГРАДЕ У ЖЕЛЕЗНИЧКОЈ СТАНИЦИ НОВИ САД
Architectural design of reconstruction, upgrade and adaptation of the station building, in Novi Sad railway station

Унутрашња контрола: / Internal control:
Светлана Карановић, дипл.инж.арх.

Главни пројектант: / Chief designer:
др Љиљана Милић Марковић, дипл. грађ. инж.

Руководилац организационе јединице: Manager of organization unit:
Светлана Карановић, дипл.инж.арх.

Цртеж: / Drawing: **КРИЛО Б - СЕВЕРНА ФАСАДА -новопројектовано** / WING Б - NORTH VIEW -NEWLY DESIGNED

Размера: Scale: **1:100**

Врста тех. док.: Type of tech. docum.: **ПЗИ / DFC**

Датум: / date: **01.2022.**

Цртеж бр. /Drawing No.: **2020-250-АРХ-1/1.1-Ц70**

КРИЛО Ц

wing Ц

ОСНОВА ТЕМЕЉА / FOUNDATION PLAN VIEW
КРИЛО "Ц" WING "Ц"

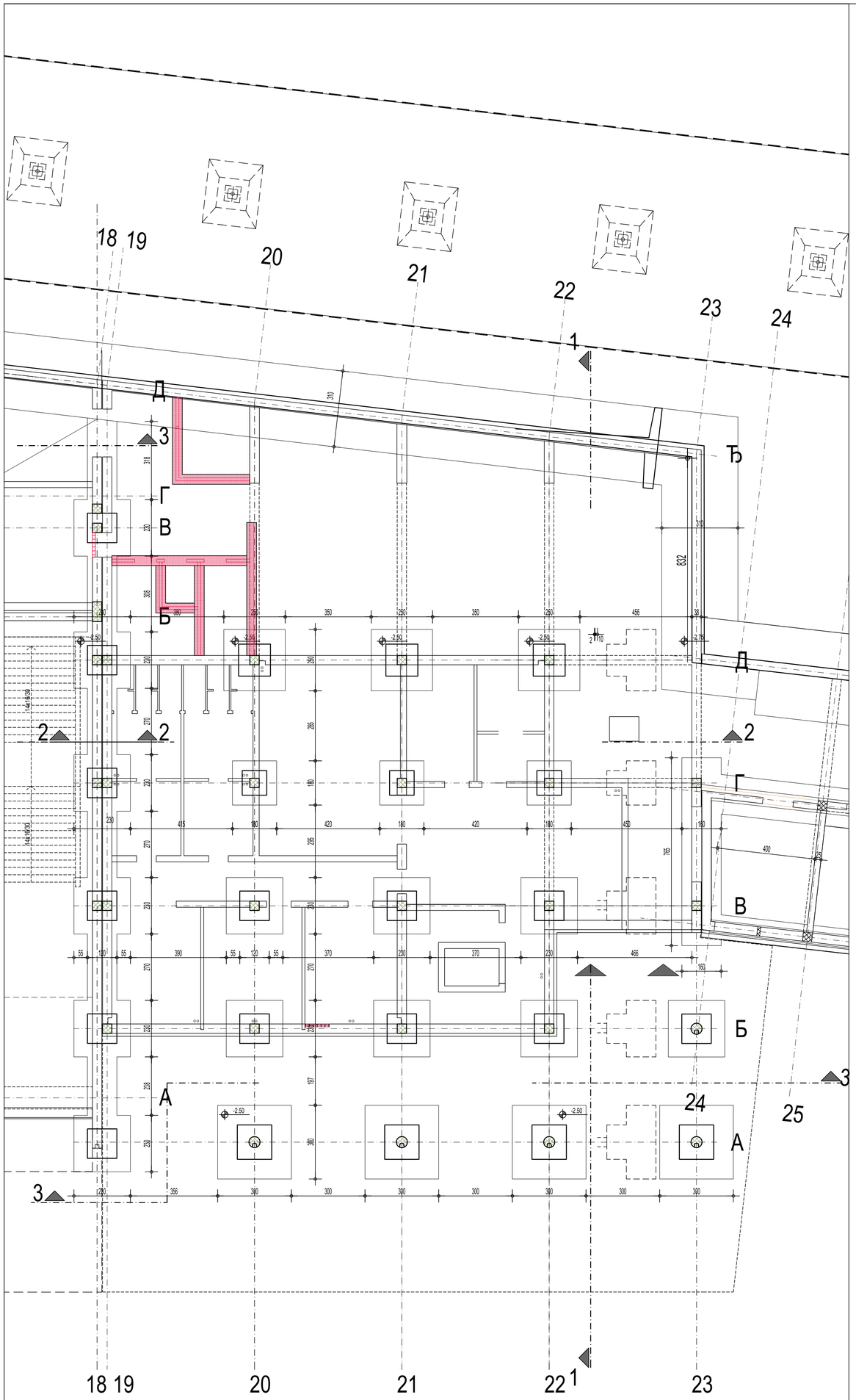

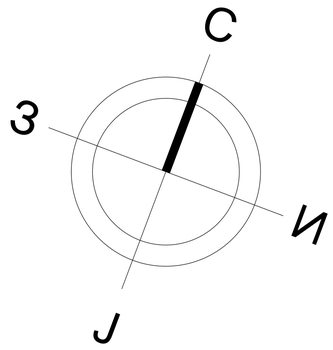

ЛЕГЕНДА МАТЕРИЈАЛА
/ LEGEND OF MATERIALS

- АРМИРАНИ БЕТОН /REINFORCED CONCRETE
- НЕАРМИРАНИ БЕТОН /PLAIN CONCRETE
- ОПЕКА /BRICK
- ЗЕЛЕНЕ ПОВРШИНЕ /GREEN AREAS
- НОВИ ЗИДОВИ ОД ОПЕКЕ /NEW WALL - BRICK
- НОВИ ГИПСАНИ ЗИДОВИ /NEW PLASTER WALL
- НОВИ "YTONG" ЗИДОВИ /NEW WALL - YTONG
- ГРАНИЦА ИНТЕРВЕНЦИЈЕ УНУТАР ОБЈЕКТА /THE BOUNDARY OF INTERVENTION WITHIN BUILDING

ГРАЂ.РАДОВИ ПОТРЕБНИ ЗА ИЗГРАДЊУ НОВИХ ТЕМЕЉА
/ CONSTRUCTION WORKS FOR NEW FOUNDATION
кота фундирања -1.00 / foundation level -1.00
лифт-кота фундирања -1.90 / lift foundation level -1.90

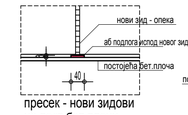

пресек - нови зидови на пост.бет.плочи

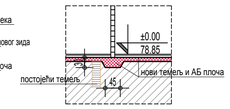

пресек - нови зидови на новој АБ плочи

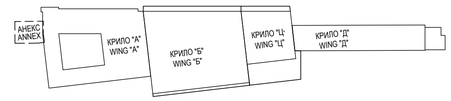

±0.00=78.85

Број/Number	Датум / Date	Опис / Description
03		
02		
01		

Ревизиони блок: / Revision block:

1:100

САОБРАЋАЈНИ ИНСТИТУТ ЦИП, д.о.о.
INSTITUTE OF TRANSPORTATION CIP ltd
Немањина 6; 11000 Београд; Србија
Тел: 011/3618-134; Факс: 011/3618-324; web site: www.sicip.co.rs

Организациона јединица:
ЗАВОД ЗА АРХИТЕКТУРУ И УРБАНИЗАМ
/Organization unit:
DEPARTMENT OF ARCHITECTURE AND URBAN PLANNING

Одговорни пројектант за архитектуру:
/Responsible designer for architecture:
Б.Лазовић, дипл.инж.арх.
лиценца број: 300 1205 03
/ license No.: 300 1205 03

Сарадници: / Associates:
Данијела Русић Николић, арх.тех.
Снежана Диковић, арх.тех.

Унутрашња контрола: / Internal control:
Светлана Карановић, дипл.инж.арх.

Главни пројектант: / Chief designer:
др Љиљана Милић Марковић, дипл. грађ. инж.

Руководилац организационе јединице:
Manager of organization unit:
Светлана Карановић, дипл.инж.арх.

Инвеститор пројекта: / Investor:
" ИНФРАСТРУКТУРА ЖЕЛЕЗНИЦЕ СРБИЈЕ " А.Д.
/ " INFRASTRUCTURE RAILWAYS OF SERBIA " JSC
Немањина 6/IV, Београд / Nemanjina Street 6/IV, Belgrade

Наручилац пројекта: / Employer: Joint Venture of
China Railway International Corporation Ltd. (CRIC) No.10 Fuxing Road Haidian District,Beijing P.R.China, 100844
China Communication Construction Company Ltd. (CCCC) No.85 Deshengmenwai Street,Xicheng District,Beijing P.R.China, 100088

Објекат: /Structure:
ПРУГА БЕОГРАД - СУБОТИЦА - ДРЖАВНА ГРАНИЦА (КЕЛЕБИЈА)
ДЕОНИЦА ПРУГЕ НОВИ САД - СУБОТИЦА - ДРЖАВНА ГРАНИЦА (КЕЛЕБИЈА)
BELGRADE - SUBOTICA - STATE BORDER (KELEBIA) RAILWAY LINE
SECTION : NOVI SAD - SUBOTICA - STATE BORDER (KELEBIA)

Део пројекта: / Part of Design:
ПРОЈЕКАТ АРХИТЕКТУРЕ РЕКОНСТРУКЦИЈЕ, ДОГРАЂЊЕ И АДАПТАЦИЈЕ СТАНИЧНЕ ЗГРАДЕ У ЖЕЛЕЗНИЧКОЈ СТАНИЦИ НОВИ САД
Architectural design of reconstruction, upgrade and adaptation of the station building, in Novi Sad railway station

Цртеж: / Drawing:
КРИЛО Ц-ОСНОВА ТЕМЕЉА-новопројектовано СА ПЛАНОМ ЗИДАЊА
WING Ц-FOUNDATION PLAN VIEW-NEWLY DESIGNED

Размера: / Scale: 1:100

Врста тех. док.: / Type of tech. docum.: **ПЗИ** / DFC
Датум/date: **01.2022.**
Цртеж бр./Drawing No.: 2020-250-АРХ-1/1.1-Ц71

ОСНОВА ПРИЗЕМЉА /GROUND FLOOR PLAN VIEW
КРИЛО "Ц" WING "Ц"

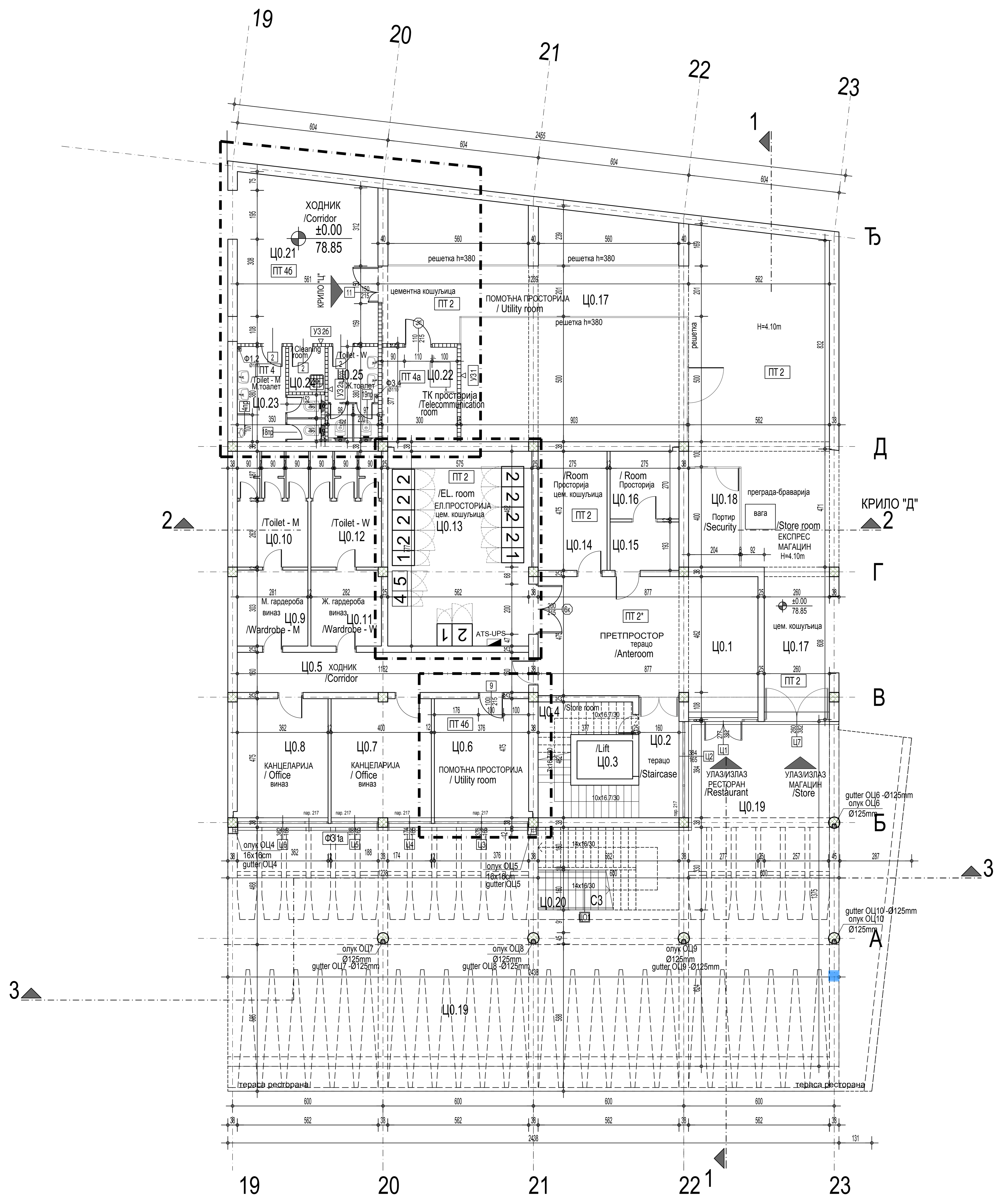

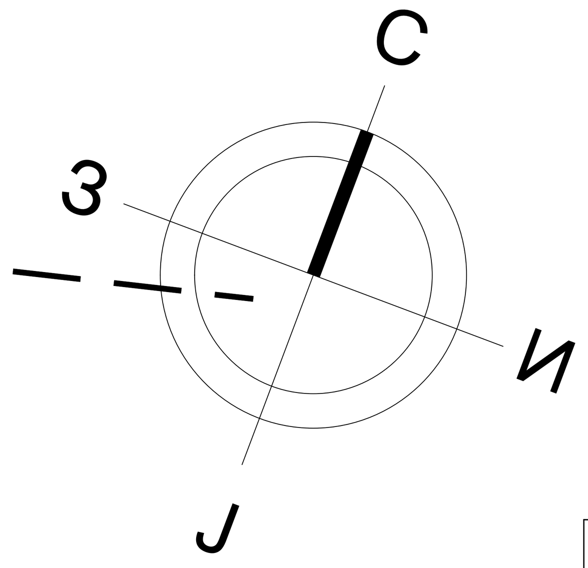

КРИЛО Ц0 - ОСНОВА ПРИЗЕМЉА / WING Ц0- GROUND FLOOR						
бр. пр. No	Намена просторије /Room allocation	Површина P (m²) / Area m2	Обим O (m) /Perimetar m1	Обрада / Finishing Под / floor	Зид / wall	Плафон/ceiling
Ц0.1	Претпростор /Anteroom	44.24	29.20	терацо / terazzo	масна боја+ дисперзија /oily paint + dispersion	дисперзија /dispersion
Ц0.2	Степенишни простор /Staircase	7.66	12.78	терацо / terazzo	масна боја+ дисперзија /oily paint + dispersion	дисперзија /dispersion
Ц0.3	Лифт /Lift	-	-	-	-	-
Ц0.4	Остава /Store room	7.53	14.18	терацо / terazzo	масна боја+ дисперзија /oily paint + dispersion	дисперзија /dispersion
Ц0.5	Ходник /Corridor	18.59	26.44	терацо / terazzo	масна боја+ дисперзија /oily paint + dispersion	дисперзија /dispersion
Ц0.6	Помоћна просторија /Utility room	17.86	17.02	кер.плочице /ceramic tiles	дисперзија /dispersion	дисперзија /dispersion
Ц0.7	Канцеларија / Office	19.00	17.50	виназ /vinyl	дисперзија /dispersion	дисперзија /dispersion
Ц0.8	Канцеларија / Office	17.20	16.74	виназ /vinyl	дисперзија /dispersion	дисперзија /dispersion
Ц0.9	М. гардероба /Wardrobe - M	8.53	11.69	виназ /vinyl	кер.плочице /ceramic tiles	дисперзија /dispersion
Ц0.10	М. тоалет /Toilet - M	13.12	14.92	кер.плочице /ceramic tiles	кер.плочице /ceramic tiles	дисперзија /dispersion
Ц0.11	Ж. гардероба /Wardrobe - W	8.53	11.69	виназ /vinyl	кер.плочице /ceramic tiles	дисперзија /dispersion
Ц0.12	Ж. тоалет /Toilet - W	13.12	14.92	кер.плочице /ceramic tiles	кер.плочице /ceramic tiles	дисперзија /dispersion
Ц0.13	Ел.просторија /El. room	44.68	27.04	цем.кошуљица /cement screed	дисперзија /dispersion	сп. плафон F90 /suspended ceiling F90
Ц0.14	Просторија /Room	13.06	15.00	цем.кошуљица /cement screed	дисперзија /dispersion	дисперзија /dispersion
Ц0.15	Просторија /Room	5.31	9.36	цем.кошуљица /cement screed	дисперзија /dispersion	дисперзија /dispersion
Ц0.16	Просторија /Room	7.43	10.90	цем.кошуљица /cement screed	дисперзија /dispersion	дисперзија /dispersion
Ц0.17	Експрес магацин /Store room	182.68	84.26	цем.кошуљица /cement screed	дисперзија /dispersion	дисперзија /dispersion
Ц0.18	Портир /Security	8.04	11.96	цем.кошуљица /cement screed	дисперзија /dispersion	дисперзија /dispersion
Ц0.21	Ходник /Corridor	37.79	25.85	кер.плочице /ceramic tiles	дисперзија /dispersion	сп. плафон /suspended ceiling
Ц0.22	ТК просторија /Telecommunication room	11.31	13.54	антистатик под /antistatic floor	дисперзија /dispersion	сп. плафон F90 /suspended ceiling F90
Ц0.23	М. тоалет /Toilet - M	10.10	19.54	кер.плочице /ceramic tiles	кер.плочице /ceramic tiles	сп. плафон /suspended ceiling
Ц0.24	Просторија за одржавање / Cleaning room	2.62	6.52	кер.плочице /ceramic tiles	кер.плочице /ceramic tiles	сп. плафон /suspended ceiling
Ц0.25	Ж. тоалет /Toilet - W	7.45	15.83	кер.плочице /ceramic tiles	кер.плочице /ceramic tiles	сп. плафон /suspended ceiling
Укупна нето површина		505.85	/ Total ground floor NET area			

ОТВОРЕНЕ ПОВРШИНЕ /OPEN SPACES						
Ц0.19	Трем - улаз у објекат КРИЛО Ц / Porch	262.80	76.96	камене плоче /stone plates	-	сп. плафон /suspended ceiling
Ц0.20	Спољно степениште /External staircase			мермерне плоче /marble plates	-	-
Укупна отворена површина		262.80	/ Total area of open spaces			

ПОВРШИНА - ПРИЗЕМЉЕ /GROUND FLOOR AREA	Површина / Area m2 P(m²)
Укупна нето површина КРИЛА Ц0 / WING Ц0 -Total ground floor NET area	505.85
Укупна бруто површина КРИЛА Ц0 / WING Ц0 -Total ground floor GROSS area	588.26

ПОВРШИНА - НЕТО / NET AREA	Површина / Area m2 P(m²)
Укупна површина КРИЛА Ц приземље /Total ground floor net area- WING Ц	505.85
Укупна површина КРИЛА Ц први спрат/Total first floor net area- WING Ц	551.55
Укупна нето површина КРИЛА Ц / Total net area - WING Ц	1057.39

ПОВРШИНА - БРУТО / GROSS AREA	Површина P(m²)
Укупна површина КРИЛА Ц приземље /Total ground floor gross area-WING Ц	588.26
Укупна површина КРИЛА Ц први спрат /Total first floor gross area-WING Ц	613.56
Укупна бруто површина КРИЛА Ц / Total gross area - WING Ц	1201.82

ЛЕГЕНДА МАТЕРИЈАЛА
/ LEGEND OF MATERIALS
- АРМИРАНИ БЕТОН /REINFORCED CONCRETE
- НЕАРМИРАНИ БЕТОН /PLAIN CONCRETE
- ОПЕКА /BRICK
- ЗЕЛЕНЕ ПОВРШИНЕ /GREEN AREAS
- НОВИ ЗИДОВИ ОД ОПЕКЕ /NEW WALL - BRICK
- НОВИ ГИПСАНИ ЗИДОВИ /NEW PLASTER WALL
- НОВИ "YTONG" ЗИДОВИ /NEW WALL - YTONG
- ТЕРМОИЗОЛАЦИЈА /thermal insulation
- ХИДРОИЗОЛАЦИЈА waterproofing
- ГРАНИЦА ИНТЕРВЕНЦИЈЕ УНУТАР ОБЈЕКТА /THE BOUNDARY OF INTERVENTION WITHIN BUILDING

ЛЕГЕНДА СПЕЦИФИКАЦИЈА
/ Legend of specifications
- УЛАЗ/ИЗЛАЗ У ОБЈЕКАТ / Entrance / exit
- СТОЛАРИЈА /Carpentery
- ПВЦ СТОЛАРИЈА /PVC Carpentery
- ПП БРАВАРИЈА /Fire resistant joinery
- ПД БРАВАРИЈА /Smoke resistant joinery
- АЛУМИНАРИЈА /Aluminium joinery
- БРАВАРИЈА / Locksmith's works
- ОГРАДЕ, РУКОХВАТИ / Fences, handrails
- РЕПАРАЦИЈА / to repair

Ф1 Ø110

напомена: све вертикале обзидати гипс картон плочама -влагоотпорним
/* Note: All uprights are to be encased by gypsum cardboards- which are moisture resistant

±0.00=78.85

Број/Number	Датум / Date	Опис / Description
03		
02		
01		

Ревизиони блок: / Revision block:

САОБРАЋАЈНИ ИНСТИТУТ ЦИП, д.о.о.
INSTITUTE OF TRANSPORTATION CIP ltd
Немањина 6; 11000 Београд; Србија
Тел: 011/3618-134; Факс: 011/3618-324; web site: www.sicip.co.rs

Организациона јединица: ЗАВОД ЗА АРХИТЕКТУРУ И УРБАНИЗАМ /Organization unit: DEPARTMENT OF ARCHITECTURE AND URBAN PLANNING

Одговорни пројектант за архитектуру: /Responsible designer for architecture:
Б.Лазовић, дипл.инж.арх.
лиценца број: 300 1205 03
/ license No.: 300 1205 03

Сарадници: / Associates:
Данијела Русић Николић, арх.тех.
Снежана Диковић, арх.тех.

Инвеститор пројекта: / Investor: **" ИНФРАСТРУКТУРА ЖЕЛЕЗНИЦЕ СРБИЈЕ " А.Д.** / " INFRASTRUCTURE RAILWAYS OF SERBIA " JSC, Немањина 6/IV, Београд / Nemanjina Street 6/IV, Belgrade

Наручилац пројекта: / Employer: Joint Venture of
China Railway International Corporation Ltd. (CRIC) No.10 Fuxing Road,Haidian District,Beijing P.R China, 100844
China Communication Construction Company Ltd. (CCCC) No.85 Deshengmenwai Street,Xicheng District,Beijing P.R China, 100088

Објекат: /Structure:
ПРУГА БЕОГРАД - СУБОТИЦА - ДРЖАВНА ГРАНИЦА (КЕЛЕБИЈА)
ДЕОНИЦА ПРУГЕ НОВИ САД - СУБОТИЦА - ДРЖАВНА ГРАНИЦА (КЕЛЕБИЈА)
BELGRADE - SUBOTICA - STATE BORDER (KELEBIA) RAILWAY LINE SECTION : NOVI SAD - SUBOTICA - STATE BORDER (KELEBIA)

Део пројекта: / Part of Design:
ПРОЈЕКАТ АРХИТЕКТУРЕ РЕКОНСТРУКЦИЈЕ, ДОГРАДЊЕ И АДАПТАЦИЈЕ СТАНИЧНЕ ЗГРАДЕ У ЖЕЛЕЗНИЧКОЈ СТАНИЦИ НОВИ САД
Architectural design of reconstruction, upgrade and adaptation of the station building, in Novi Sad railway station

Унутрашња контрола: / Internal control:
Светлана Карановић, дипл.инж.арх.

Главни пројектант: / Chief designer:
др Љиљана Милић Марковић, дипл. грађ. инж.

Руководилац организационе јединице: Manager of organization unit:
Светлана Карановић, дипл.инж.арх.

Цртеж: / Drawing:
КРИЛО Ц-ОСНОВА ПРИЗЕМЉА-новопројектовано
WING Ц-GROUND FLOOR PLAN VIEW-NEWLY DESIGNED

Размера: Scale: 1:100

Врста тех. док.: Type of tech. docum.: **ПЗИ** / DFC
датум:/date: **01.2022.**
Цртеж бр./Drawing No.: 2020-250-АРХ-1/1.1-Ц72

ОСНОВА ПРИЗЕМЉА /GROUND FLOOR PLAN VIEW
КРИЛО "Ц" WING "Ц"

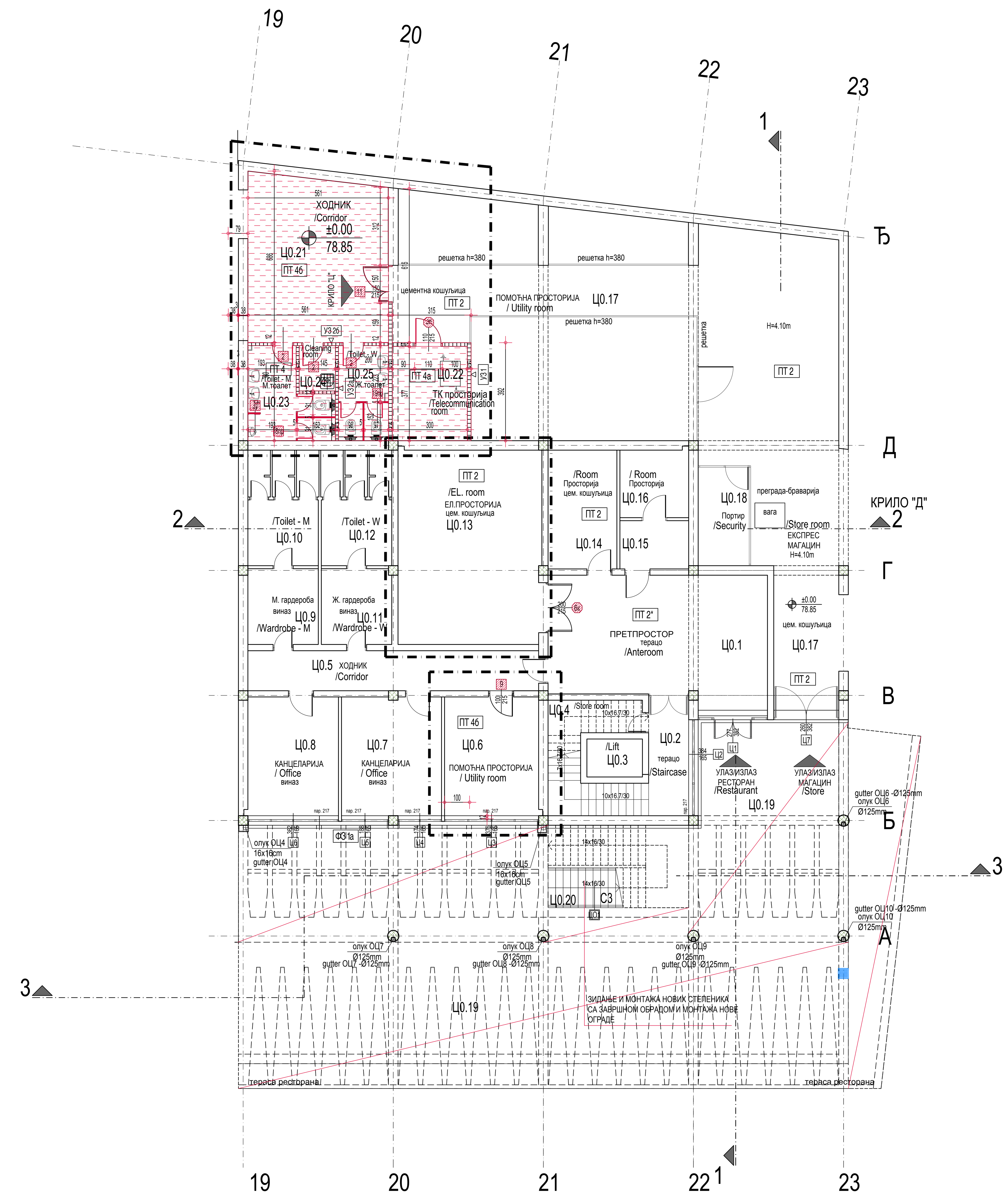

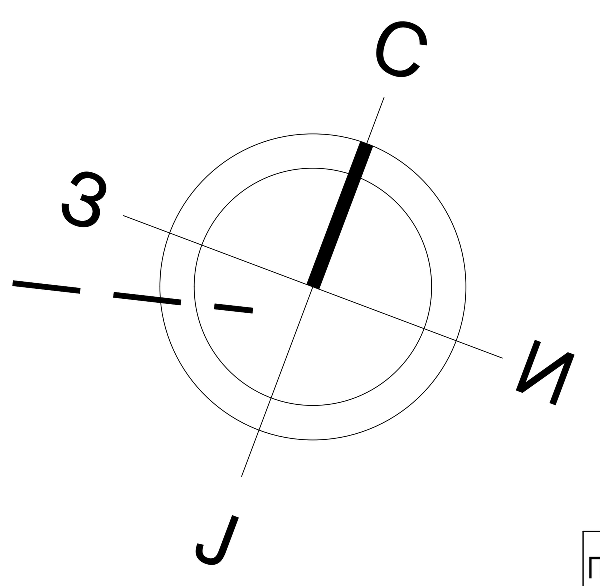

КРИЛО Ц0 - ОСНОВА ПРИЗЕМЉА / WING Ц0- GROUND FLOOR						
бр. пр. No	Намена просторије /Room allocation	Површина P (m²) / Area m2	Обим O (m) /Perimetar m1	Обрада / Finishing — Под / floor	Зид / wall	Плафон/ceiling
Ц0.1	Претпростор /Anteroom	44.24	29.20	терацо / terrazzo	масна боја+ дисперзија /oily paint + dispersion	дисперзија /dispersion
Ц0.2	Степенишни простор /Staircase	7.66	12.78	терацо / terrazzo	масна боја+ дисперзија /oily paint + dispersion	дисперзија /dispersion
Ц0.3	Лифт /Lift	-	-	-	-	-
Ц0.4	Остава /Store room	7.53	14.18	терацо / terrazzo	масна боја+ дисперзија /oily paint + dispersion	дисперзија /dispersion
Ц0.5	Ходник /Corridor	18.59	26.44	терацо / terrazzo	масна боја+ дисперзија /oily paint + dispersion	дисперзија /dispersion
Ц0.6	Помоћна просторија /Utility room	17.86	17.02	кер.плочице /ceramic tiles	дисперзија /dispersion	дисперзија /dispersion
Ц0.7	Канцеларија / Office	19.00	17.50	виназ /vinyl	дисперзија /dispersion	дисперзија /dispersion
Ц0.8	Канцеларија / Office	17.20	16.74	виназ /vinyl	дисперзија /dispersion	дисперзија /dispersion
Ц0.9	М. гардероба /Wardrobe - M	8.53	11.69	виназ /vinyl	кер.плочице /ceramic tiles	дисперзија /dispersion
Ц0.10	М. тоалет /Toilet - M	13.12	14.92	кер.плочице /ceramic tiles	кер.плочице /ceramic tiles	дисперзија /dispersion
Ц0.11	Ж. гардероба /Wardrobe - W	8.53	11.69	виназ /vinyl	кер.плочице /ceramic tiles	дисперзија /dispersion
Ц0.12	Ж. тоалет /Toilet - W	13.12	14.92	кер.плочице /ceramic tiles	кер.плочице /ceramic tiles	дисперзија /dispersion
Ц0.13	Ел.просторија /El. room	44.68	27.04	цем.кошуљица /cement screed	дисперзија /dispersion	сп. плафон F90 /suspended ceiling F90
Ц0.14	Просторија /Room	13.06	15.00	цем.кошуљица /cement screed	дисперзија /dispersion	дисперзија /dispersion
Ц0.15	Просторија /Room	5.31	9.36	цем.кошуљица /cement screed	дисперзија /dispersion	дисперзија /dispersion
Ц0.16	Просторија /Room	7.43	10.90	цем.кошуљица /cement screed	дисперзија /dispersion	дисперзија /dispersion
Ц0.17	Експрес магацин /Store room	182.68	84.26	цем.кошуљица /cement screed	дисперзија /dispersion	дисперзија /dispersion
Ц0.18	Портир /Security	8.04	11.96	цем.кошуљица /cement screed	дисперзија /dispersion	дисперзија /dispersion
Ц0.21	Ходник /Corridor	37.79	25.85	кер.плочице /ceramic tiles	дисперзија /dispersion	сп. плафон /suspended ceiling
Ц0.22	ТК просторија /Telecommunication room	11.31	13.54	антистатик под /antistatic floor	дисперзија /dispersion	сп. плафон F90 /suspended ceiling F90
Ц0.23	М. тоалет /Toilet - M	10.10	19.54	кер.плочице /ceramic tiles	кер.плочице /ceramic tiles	сп. плафон /suspended ceiling
Ц0.24	Просторија за одржавање / Cleaning room	2.62	6.52	кер.плочице /ceramic tiles	кер.плочице /ceramic tiles	сп. плафон /suspended ceiling
Ц0.25	Ж. тоалет /Toilet - W	7.45	15.83	кер.плочице /ceramic tiles	кер.плочице /ceramic tiles	сп. плафон /suspended ceiling
Укупна нето површина		505.85	/ Total ground floor NET area			

ОТВОРЕНЕ ПОВРШИНЕ /OPEN SPACES						
Ц0.19	Трем - улаз у објекат КРИЛО Ц / Porch	262.80	76.96	камене плоче /stone plates	-	сп. плафон /suspended ceiling
Ц0.20	Спољно степениште /External staircase			мермерне плоче /marble plates	-	-
Укупна отворена површина		262.80	/ Total area of open spaces			

ПОВРШИНА - ПРИЗЕМЉЕ /GROUND FLOOR AREA	Површина / Area m2 P(m²)
Укупна нето површина КРИЛА Ц0 / WING Ц0 -Total ground floor NET area	505.85

Укупна бруто површина КРИЛА Ц0 / WING Ц0 -Total ground floor GROSS area	588.26

ПОВРШИНА - НЕТО / NET AREA	Површина / Area m2 P(m²)
Укупна површина КРИЛА Ц приземље /Total ground floor net area- WING Ц	505.85
Укупна површина КРИЛА Ц први спрат/Total first floor net area- WING Ц	551.55
Укупна нето површина КРИЛА Ц / Total net area - WING Ц	1057.39

ПОВРШИНА - БРУТО / GROSS AREA	Површина P(m²)
Укупна површина КРИЛА Ц приземље /Total ground floor gross area-WING Ц	588.26
Укупна површина КРИЛА Ц први спрат /Total first floor gross area-WING Ц	613.56
Укупна бруто површина КРИЛА Ц / Total gross area - WING Ц	1201.82

ЛЕГЕНДА ЗИДАЊА И МОНТАЖЕ / L E G E N D - MASONRY AND ASSEMBLY
- нови зидови од опеке /new solid brick wall
- нови монтажни зидови /new prefabricated wall
- нови "YTONG" зидови /new Ytong wall
- нови слојеви пода (до постојеће бетонске конструкције) /new layers of floors
- нова АБ плоча са новим слојевима пода /new RC slab with new layers of floors
- нови АБ зидови и плоча лифта /reinforced concrete (walls, slab)
- нова челична конструкција лифта /steel construction
- нови дупли под /raised floor
- ново степениште / new stairs
- 90/205 нова унутрашња врата /new internal doors

НАПОМЕНА: Предвиђена је уградња целокупне нове фасадне алуминарије, браварије и столарије и због тога није посебно означено црвеном бојом /NOTE: Installation new facade joinery, aluminium, carpentery and locksmith

- алуминарија /Aluminium joinery
- браварија /Locksmith works
- ограде, рукохвати /Fence, handrails

ЛЕГЕНДА МАТЕРИЈАЛА / LEGEND OF MATERIALS
- АРМИРАНИ БЕТОН /REINFORCED CONCRETE
- НЕАРМИРАНИ БЕТОН /PLAIN CONCRETE
- ОПЕКА /BRICK
- ЗЕЛЕНЕ ПОВРШИНЕ /GREEN AREAS
- НОВИ ЗИДОВИ ОД ОПЕКЕ /NEW WALL - BRICK
- НОВИ ГИПСАНИ ЗИДОВИ /NEW PLASTER WALL
- НОВИ "YTONG" ЗИДОВИ /NEW WALL - YTONG
- ТЕРМОИЗОЛАЦИЈА /thermal insulation
- ХИДРОИЗОЛАЦИЈА waterproofing
- ГРАНИЦА ИНТЕРВЕНЦИЈЕ УНУТАР ОБЈЕКТА /THE BOUNDARY OF INTERVENTION WITHIN BUILDING

ЛЕГЕНДА СПЕЦИФИКАЦИЈА / Legend of specifications
- УЛАЗ/ИЗЛАЗ У ОБЈЕКАТ / Entrance / exit
- СТОЛАРИЈА /Carpentery
- ПВЦ СТОЛАРИЈА /PVC Carpentery
- ПП БРАВАРИЈА /Fire resistant joinery
- ПД БРАВАРИЈА /Smoke resistant joinery
- АЛУМИНАРИЈА /Aluminium joinery
- БРАВАРИЈА / Locksmith's works
- ОГРАДЕ, РУКОХВАТИ / Fences, handrails
- РЕПАРАЦИЈА / to repair

Ф1 Ø110 напомена: све вертикале обзидати гипс картон плочама -влагоотпорним
/* Note: All uprights are to be encased by gypsum cardboards- which are moisture resistant

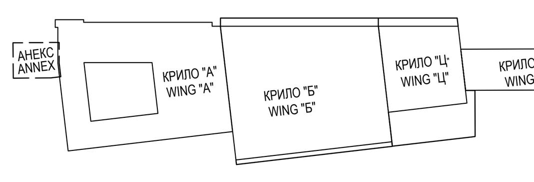

±0.00=78.85

Број/Number	Датум / Date	Опис / Description
03		
02		
01		

Ревизиони блок: / Revision block:

САОБРАЋАЈНИ ИНСТИТУТ ЦИП, д.о.о.
INSTITUTE OF TRANSPORTATION CIP ltd
Немањина 6; 11000 Београд; Србија
Тел: 011/3618-134; Факс: 011/3618-324; web site: www.sicip.co.rs

Организациона јединица: ЗАВОД ЗА АРХИТЕКТУРУ И УРБАНИЗАМ /Organization unit: DEPARTMENT OF ARCHITECTURE AND URBAN PLANNING

Одговорни пројектант за архитектуру: /Responsible designer for architecture:
Б.Лазовић, дипл.инж.арх.
лиценца број: 300 1205 03
/ license No.: 300 1205 03

Сарадници: / Associates:
Данијела Русић Николић, арх.тех.
Снежана Диковић, арх.тех.

Унутрашња контрола: / Internal control:
Светлана Карановић, дипл.инж.арх.

Главни пројектант: / Chief designer:
др Љиљана Милић Марковић, дипл. грађ. инж.

Руководилац организационе јединице: Manager of organization unit:
Светлана Карановић, дипл.инж.арх.

Инвеститор пројекта: / Investor:
" ИНФРАСТРУКТУРА ЖЕЛЕЗНИЦЕ СРБИЈЕ " А.Д.
/ " INFRASTRUCTURE RAILWAYS OF SERBIA " JSC
Немањина 6/IV, Београд / Nemanjina Street 6/IV, Belgrade

Наручилац пројекта: / Employer: Joint Venture of
China Railway International Corporation Ltd. (CRIC) No.10 Fuxing Road,Haidian District,Beijing P.R China, 100844
China Communication Construction Company Ltd. (CCCC) No.85 Deshengmenwai Street,Xicheng District,Beijing P.R China, 100088

Објекат: /Structure:
ПРУГА БЕОГРАД - СУБОТИЦА - ДРЖАВНА ГРАНИЦА (КЕЛЕБИЈА)
ДЕОНИЦА ПРУГЕ НОВИ САД - СУБОТИЦА - ДРЖАВНА ГРАНИЦА (КЕЛЕБИЈА)
BELGRADE - SUBOTICA - STATE BORDER (KELEBIA) RAILWAY LINE SECTION : NOVI SAD - SUBOTICA - STATE BORDER (KELEBIA)

Део пројекта: / Part of Design:
ПРОЈЕКАТ АРХИТЕКТУРЕ РЕКОНСТРУКЦИЈЕ, ДОГРАДЊЕ И АДАПТАЦИЈЕ СТАНИЧНЕ ЗГРАДЕ У ЖЕЛЕЗНИЧКОЈ СТАНИЦИ НОВИ САД
Architectural design of reconstruction, upgrade and adaptation of the station building, in Novi Sad railway station

Цртеж: / Drawing:
КРИЛО Ц-ОСНОВА ПРИЗЕМЉА СА ПЛАНОМ ЗИДАЊА
WING Ц- GROUND FLOOR - PLAN OF NEW BUILDING

Размера: Scale: 1:100

Врста тех. док.: Type of tech. docum.: **ПЗИ** / DFC
датум:/date: **01.2022.**
Цртеж бр./Drawing No.: 2020-250-АРХ-1/1.1-Ц72а

ОСНОВА I СПРАТА /FIRST FLOOR PLAN VIEW
КРИЛО "Ц" WING "Ц"

ПЕРОН / PLATFORM

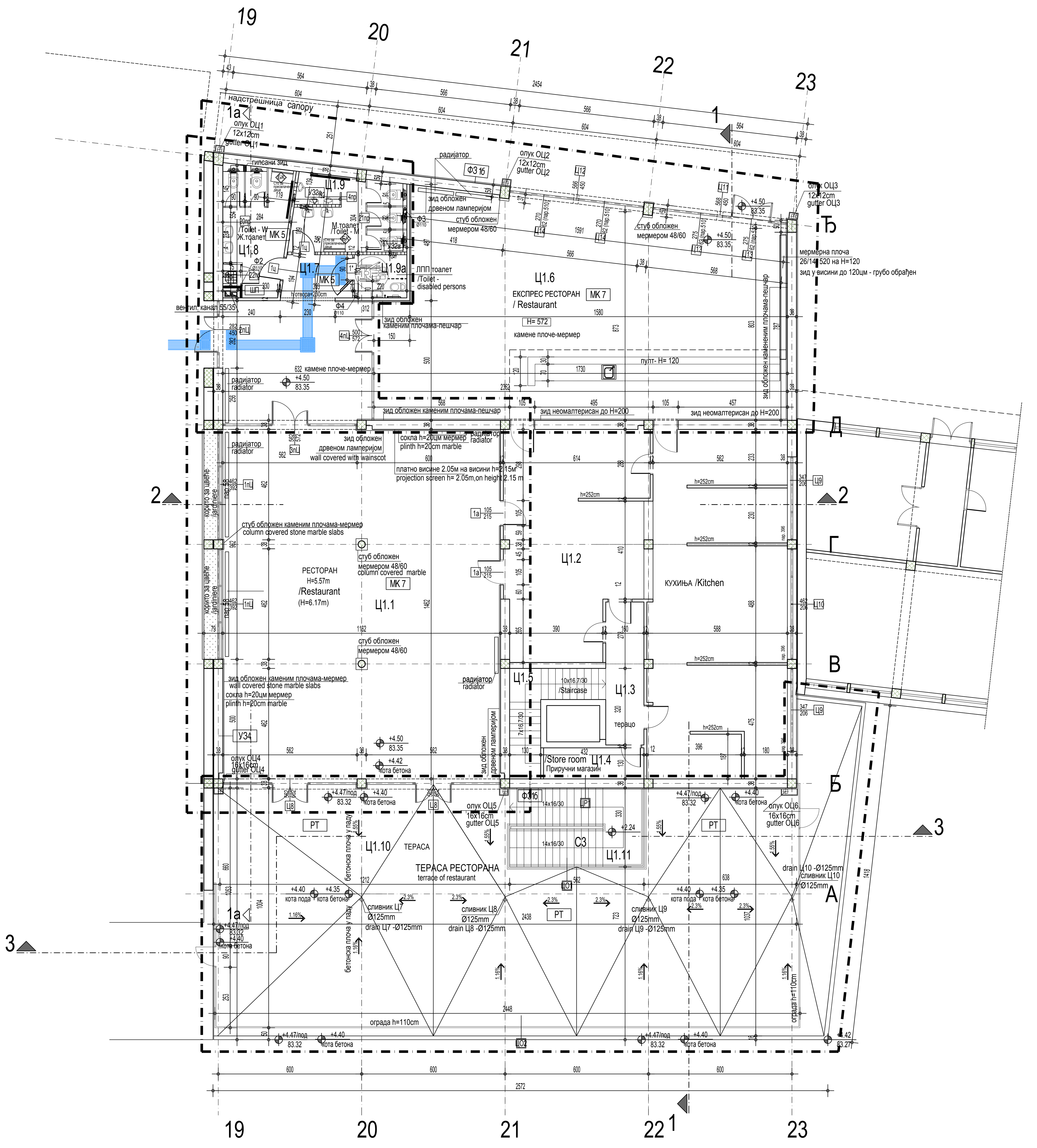

НОВИ СЛОЈЕВИ КРОВА

КЦ (крило Ц)

-ФПО мембрана.................2mm
-геотекстил фолија 300gr/m2
-слој за пад-двофракцијски бетон......6-12cm
-ПВЦ фолија
-стиропор.........................(12+5) 17cm
-бит.хидроизолација са пароотпаривачима
(крило Ц) ново

-терисана хартија
-таролит.....................................5.0цм
-изолит.......................................1.8цм
-конструкција...........................30.0цм
-сп.плафон 5.0cm
(крило Ц) постојеће

КЦ (wing Ц)

-roof membrane-FPO.....................2mm
-geotextile foil 300gr/m2
-concrete layer in decline...............6-12cm
-PVC foil
-styrofoam.............................(12+5) 17cm
-waterproofing with vapour evaporator
(wing Ц) NEW

-waterproofing
-wood-wool building slab.....................5.0cm
-sound insulation.................................1.8cm
-RC construction...............................30.0cm
-suspended ceiling..............................5.0cm
(wing Ц) EXISTING

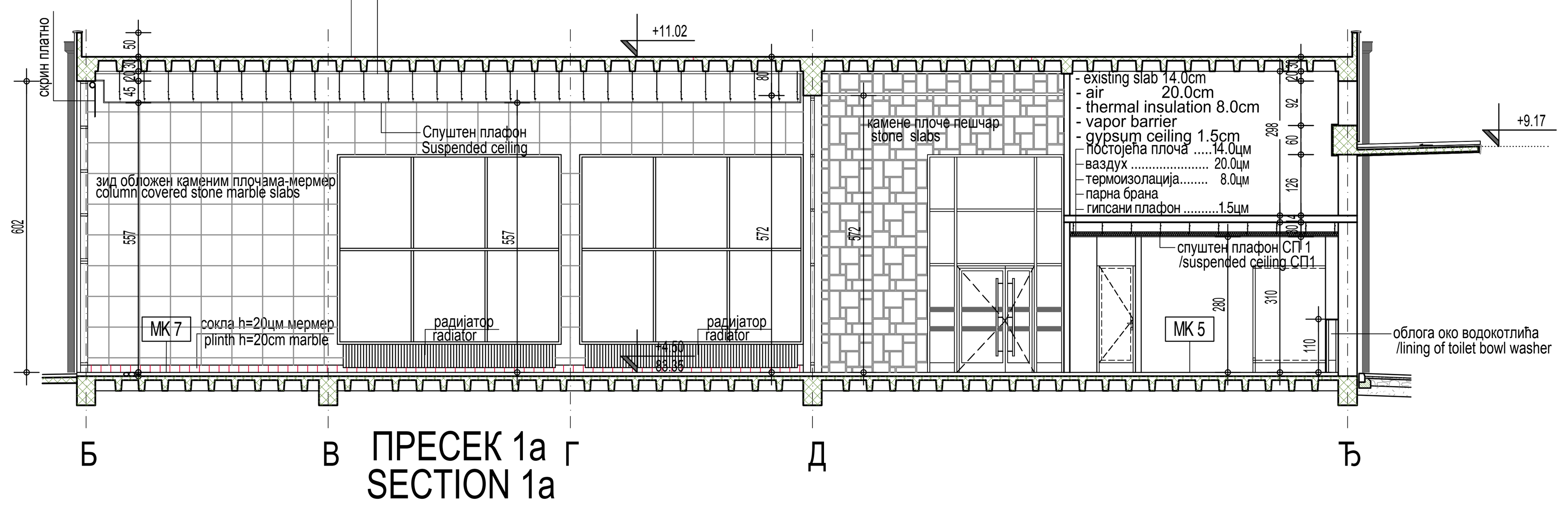

ПРЕСЕК 1а
SECTION 1a

КРИЛО Ц1 - ОСНОВА ПРВОГ СПРАТА (НИВО ПЕРОНА) / WING Ц1 - FIRST FLOOR						
бр. пр. No	Намена просторије /Room allocation	Површина P (m²) / Area m2	Обим O (m) /Perimetar m1	Обрада / Finishing — Под / floor	Зид / wall	Плафон /ceiling
Ц1.1	Ресторан (H=6.17m) /Restaurant (H=6.17m)	171.66	52.79	мермер /marble	мермер + дисперзија /marble+dispersion	сп.плафон /suspended ceiling
Ц1.2	Кухиња /Kitchen	135.92	105.88	виназ / кер.плочице vinyl / ceramic tiles	кер.плочице /ceramic tiles	дисперзија /dispersion
Ц1.3	Степенишни простор /Staircase	9.57	15.16	терацо /terrazzo	масна боја+ дисперзија /oily paint + dispersion	дисперзија /dispersion
Ц1.4	Магацин /Store room	5.46	11.00	терацо /terrazzo	масна боја+ дисперзија /oily paint + dispersion	дисперзија /dispersion
Ц1.5	Степениште /Staircase	9.55	17.29	терацо /terrazzo	масна боја+ дисперзија /oily paint + dispersion	дисперзија /dispersion
Ц1.6	Експрес ресторан / Restaurant	181.35	65.54	мермер /marble	мермер + дисперзија /marble+dispersion	дисперзија /dispersion
Ц1.7	Претпростор /Anteroom	5.37	9.54	кер.плочице /ceramic tiles	кер.плочице /ceramic tiles	сп.плафон /suspended ceiling
Ц1.8	Ж. Тоалет /Toilet - W	14.50	25.06	кер.плочице /ceramic tiles	кер.плочице /ceramic tiles	сп.плафон /suspended ceiling
Ц1.9	М. Тоалет /Toilet - M	14.21	28.27	кер.плочице /ceramic tiles	кер.плочице /ceramic tiles	сп.плафон /suspended ceiling
Ц1.9a	Тоалет за ЛПП /Toilet - disabled persons	3.96	8.00	кер.плочице /ceramic tiles	кер.плочице /ceramic tiles	сп.плафон /suspended ceiling
	Укупна нето површина	551.55	/ Total first floor NET area			

ОТВОРЕНЕ ПОВРШИНЕ /OPEN SPACES						
Ц1.10	Тераса ресторана /Terrace of restaurant	268.31	88.19	гранитне плоче / stone plates	-	-
Ц1.11	Степениште /Stairs	18.55	17.84	гранитне плоче / stone plates	-	-
	Укупна отворена површина	286.85	/ Total area of open spaces			

ПОВРШИНА - ПРВИ СПРАТ / FIRST FLOOR AREA	Површина P(m²) / Area m2
Укупна нето површина КРИЛА Ц1 / WING Ц1 -Total first floor NET area	551.55

Укупна бруто површина КРИЛА Ц1 / WING Ц1 - Total first floor GROSS area	613.56

ЛЕГЕНДА МАТЕРИЈАЛА
/ LEGEND OF MATERIALS
- АРМИРАНИ БЕТОН /REINFORCED CONCRETE
- НЕАРМИРАНИ БЕТОН /PLAIN CONCRETE
- ОПЕКА /BRICK
- ЗЕЛЕНЕ ПОВРШИНЕ /GREEN AREAS
- НОВИ ЗИДОВИ ОД ОПЕКЕ /NEW WALL - BRICK
- НОВИ ГИПСАНИ ЗИДОВИ /NEW PLASTER WALL
- НОВИ "YTONG" ЗИДОВИ /NEW WALL - YTONG
- ТЕРМОИЗОЛАЦИЈА /thermal insulation
- ХИДРОИЗОЛАЦИЈА waterproofing
- ГРАНИЦА ИНТЕРВЕНЦИЈЕ УНУТАР ОБЈЕКТА /THE BOUNDARY OF INTERVENTION WITHIN BUILDING

ЛЕГЕНДА СПЕЦИФИКАЦИЈА
/ Legend of specifications
- УЛАЗ/ИЗЛАЗ У ОБЈЕКАТ / Entrance / exit
- СТОЛАРИЈА /Carpentery
- ПВЦ СТОЛАРИЈА /PVC Carpentery
- ПП БРАВАРИЈА /Fire resistant joinery
- ПД БРАВАРИЈА /Smoke resistant joinery
- АЛУМИНАРИЈА /Aluminium joinery
- БРАВАРИЈА / Locksmith's works
- ОГРАДЕ, РУКОХВАТИ / Fences, handrails
- РЕПАРАЦИЈА / to repair

Ф1 Ø110

напомена: све вертикале обзидати гипс картон плочама -влагоотпорним
/* Note: All uprights are to be encased by gypsum cardboards- which are moisture resistant

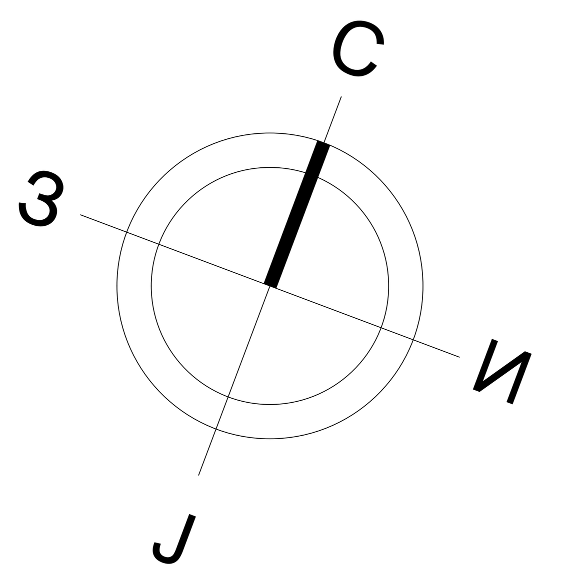

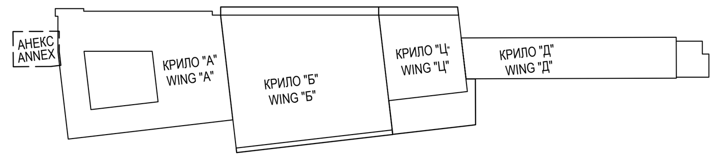

±0.00=78.85

Број/Number	Датум / Date	Опис / Description
03		
02		
01		

Ревизиони блок: / Revision block:

САОБРАЋАЈНИ ИНСТИТУТ ЦИП, д.о.о.
INSTITUTE OF TRANSPORTATION CIP ltd
Немањина 6; 11000 Београд; Србија
Тел: 011/3618-134; Факс: 011/3618-324; web site: www.sicip.co.rs

Организациона јединица: ЗАВОД ЗА АРХИТЕКТУРУ И УРБАНИЗАМ /Organization unit: DEPARTMENT OF ARCHITECTURE AND URBAN PLANNING

Одговорни пројектант за архитектуру: /Responsible designer for architecture:
Б.Лазовић, дипл.инж.арх.
лиценца број: 300 1205 03
/ license No.: 300 1205 03

Сарадници: / Associates:
Данијела Русић Николић, арх.тех.
Снежана Диковић, арх.тех.

Унутрашња контрола: / Internal control:
Светлана Карановић, дипл.инж.арх.

Главни пројектант: / Chief designer:
др Љиљана Милић Марковић, дипл. грађ. инж.

Руководилац организационе јединице: Manager of organization unit:
Светлана Карановић, дипл.инж.арх.

Инвеститор пројекта: / Investor:
" ИНФРАСТРУКТУРА ЖЕЛЕЗНИЦЕ СРБИЈЕ " А.Д.
/ " INFRASTRUCTURE RAILWAYS OF SERBIA " JSC
Немањина 6/IV, Београд / Nemanjina Street 6/IV, Belgrade

Наручилац пројекта: / Employer: Joint Venture of
China Railway International Corporation Ltd. (CRIC) No.10 Fuxing Road,Haidian District,Beijing P.R China, 100844
China Communication Construction Company Ltd. (CCCC) No.85 Deshengmenwai Street,Xicheng District,Beijing P.R China, 100088

Објекат: /Structure:
ПРУГА БЕОГРАД - СУБОТИЦА - ДРЖАВНА ГРАНИЦА (КЕЛЕБИЈА)
ДЕОНИЦА ПРУГЕ НОВИ САД - СУБОТИЦА - ДРЖАВНА ГРАНИЦА (КЕЛЕБИЈА)
BELGRADE - SUBOTICA - STATE BORDER (KELEBIA) RAILWAY LINE SECTION : NOVI SAD - SUBOTICA - STATE BORDER (KELEBIA)

Део пројекта: / Part of Design:
ПРОЈЕКАТ АРХИТЕКТУРЕ РЕКОНСТРУКЦИЈЕ, ДОГРАДЊЕ И АДАПТАЦИЈЕ СТАНИЧНЕ ЗГРАДЕ У ЖЕЛЕЗНИЧКОЈ СТАНИЦИ НОВИ САД
Architectural design of reconstruction, upgrade and adaptation of the station building, in Novi Sad railway station

Цртеж: / Drawing:
КРИЛО Ц-ОСНОВА ПРВОГ СПРАТА-новопројектовано
WING Ц-FIRST FLOOR PLAN VIEW - NEWLY DESIGNED

Размера: Scale: 1:100

Врста тех. док.: Type of tech. docum.: **ПЗИ** / DFC
датум:/date: **01.2022.**
Цртеж бр./Drawing No.: 2020-250-АРХ-1/1.1-Ц73

ОСНОВА I СПРАТА /FIRST FLOOR PLAN VIEW
КРИЛО "Ц" WING "Ц"

ПЕРОН / PLATFORM

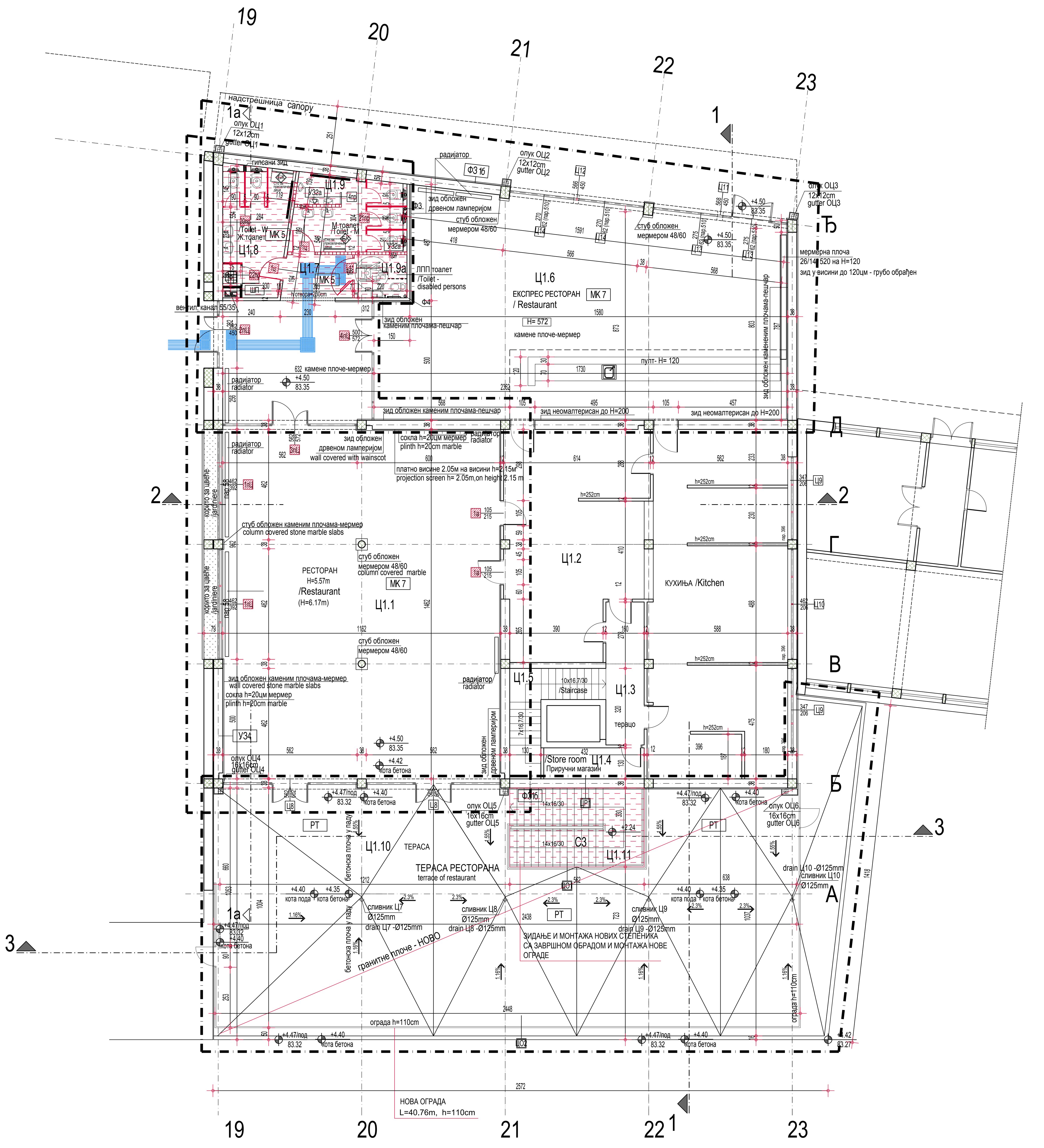

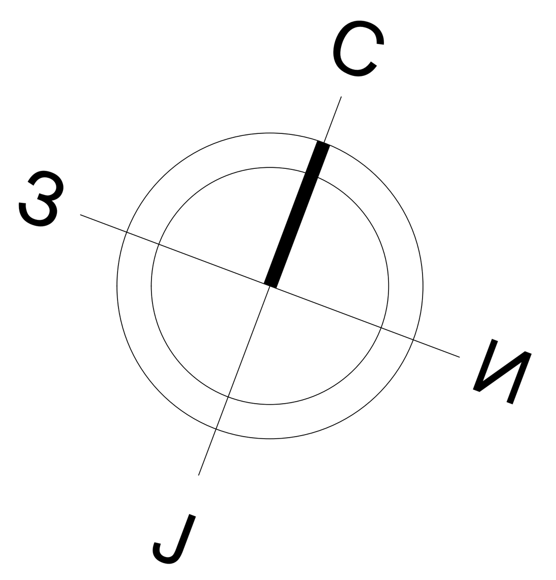

КРИЛО Ц1 - ОСНОВА ПРВОГ СПРАТА (НИВО ПЕРОНА) / WING Ц1 - FIRST FLOOR						
бр. пр. No	Намена просторије /Room allocation	Површина P (m²) / Area m2	Обим O (m) /Perimetar m1	Обрада / Finishing Под / floor	Зид / wall	Плафон /ceiling
Ц1.1	Ресторан (H=6.17m) /Restaurant (H=6.17m)	171.66	52.79	мермер /marble	мермер + дисперзија /marble+dispersion	сп.плафон /suspended ceiling
Ц1.2	Кухиња /Kitchen	135.92	105.88	виназ / кер.плочице vinyl / ceramic tiles	кер.плочице /ceramic tiles	дисперзија /dispersion
Ц1.3	Степенишни простор /Staircase	9.57	15.16	терацо /terrazzo	масна боја+ дисперзија /oily paint + dispersion	дисперзија /dispersion
Ц1.4	Магацин /Store room	5.46	11.00	терацо /terrazzo	масна боја+ дисперзија /oily paint + dispersion	дисперзија /dispersion
Ц1.5	Степениште /Staircase	9.55	17.29	терацо /terrazzo	масна боја+ дисперзија /oily paint + dispersion	дисперзија /dispersion
Ц1.6	Експрес ресторан / Restaurant	181.35	65.54	мермер /marble	мермер + дисперзија /marble+dispersion	дисперзија /dispersion
Ц1.7	Претпростор /Anteroom	5.37	9.54	кер.плочице /ceramic tiles	кер.плочице /ceramic tiles	сп.плафон /suspended ceiling
Ц1.8	Ж. Тоалет /Toilet - W	14.50	25.06	кер.плочице /ceramic tiles	кер.плочице /ceramic tiles	сп.плафон /suspended ceiling
Ц1.9	М. Тоалет /Toilet - M	14.21	28.27	кер.плочице /ceramic tiles	кер.плочице /ceramic tiles	сп.плафон /suspended ceiling
Ц1.9а	Toалет за ЛПП /Toilet - disabled persons	3.96	8.00	кер.плочице /ceramic tiles	кер.плочице /ceramic tiles	сп.плафон /suspended ceiling
Укупна нето површина		551.55	/ Total first floor NET area			

ОТВОРЕНЕ ПОВРШИНЕ /OPEN SPACES						
Ц1.10	Тераса ресторана /Terrace of restaurant	268.31	88.19	гранитне плоче / stone plates	-	-
Ц1.11	Степениште /Stairs	18.55	17.84	гранитне плоче / stone plates	-	-
Укупна отворена површина		286.85	/ Total area of open spaces			

ПОВРШИНА - ПРВИ СПРАТ / FIRST FLOOR AREA	Површина P(m²) / Area m2
Укупна нето површина КРИЛА Ц1 / WING Ц1 -Total first floor NET area	551.55

Укупна бруто површина КРИЛА Ц1 / WING Ц1 - Total first floor GROSS area	613.56

ЛЕГЕНДА МАТЕРИЈАЛА / LEGEND OF MATERIALS

- АРМИРАНИ БЕТОН /REINFORCED CONCRETE
- НЕАРМИРАНИ БЕТОН /PLAIN CONCRETE
- ОПЕКА /BRICK
- ЗЕЛЕНЕ ПОВРШИНЕ /GREEN AREAS
- НОВИ ЗИДОВИ ОД ОПЕКЕ /NEW WALL - BRICK
- НОВИ ГИПСАНИ ЗИДОВИ /NEW PLASTER WALL
- НОВИ "YTONG" ЗИДОВИ /NEW WALL - YTONG
- ТЕРМОИЗОЛАЦИЈА /thermal insulation
- ХИДРОИЗОЛАЦИЈА waterproofing
- ГРАНИЦА ИНТЕРВЕНЦИЈЕ УНУТАР ОБЈЕКТА /THE BOUNDARY OF INTERVENTION WITHIN BUILDING

Ф1 Ø110 — напомена: све вертикале обзидати гипс картон плочама -влагоотпорним
/* Note: All uprights are to be encased by gypsum cardboards- which are moisture resistant

ЛЕГЕНДА СПЕЦИФИКАЦИЈА / Legend of specifications

- УЛАЗ/ИЗЛАЗ У ОБЈЕКАТ / Entrance / exit
- СТОЛАРИЈА /Carpentery
- ПВЦ СТОЛАРИЈА /PVC Carpentery
- ПП БРАВАРИЈА /Fire resistant joinery
- ПД БРАВАРИЈА /Smoke resistant joinery
- АЛУМИНАРИЈА /Aluminium joinery
- БРАВАРИЈА / Locksmith's works
- ОГРАДЕ, РУКОХВАТИ / Fences, handrails
- РЕПАРАЦИЈА / to repair

ЛЕГЕНДА ЗИДАЊА И МОНТАЖЕ / L E G E N D - MASONRY AND ASSEMBLY

- нови зидови од опеке /new solid brick wall
- нови монтажни зидови /new prefabricated wall
- нови "YTONG" зидови /new Ytong wall
- нови слојеви пода (до постојеће бетонске конструкције) /new layers of floors
- нова АБ плоча са новим слојевима пода /new RC slab with new layers of floors
- нови АБ зидови и плоча лифта /reinforced concrete (walls, slab)
- нова челична конструкција лифта /steel construction
- нови дупли под /raised floor
- ново степениште / new stairs
- 90/205 нова унутрашња врата /new internal doors

НАПОМЕНА: Предвиђена је уградња целокупне нове фасадне алуминарије, браварије и столарије и због тога није посебно означено црвеном бојом
/NOTE: Installation new facade joinery, aluminium, carpentery and locksmith

- алуминарија /Aluminium joinery
- браварија /Locksmith works
- ограде, рукохвати /Fence, handrails

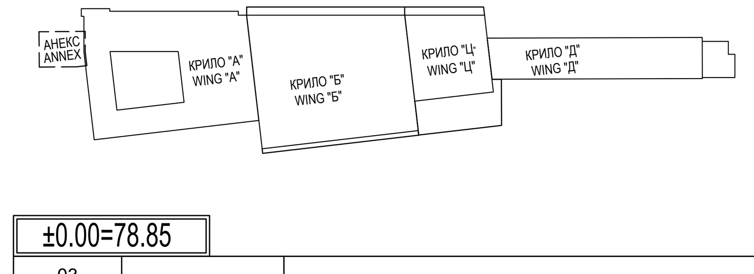

±0.00=78.85

Број/Number	Датум / Date	Опис / Description
03		
02		
01		

Ревизиони блок: / Revision block:

САОБРАЋАЈНИ ИНСТИТУТ ЦИП, д.о.о.
INSTITUTE OF TRANSPORTATION CIP ltd
Немањина 6; 11000 Београд; Србија
Тел: 011/3618-134; Факс: 011/3618-324; web site: www.sicip.co.rs

Организациона јединица: ЗАВОД ЗА АРХИТЕКТУРУ И УРБАНИЗАМ /Organization unit: DEPARTMENT OF ARCHITECTURE AND URBAN PLANNING

Одговорни пројектант за архитектуру: /Responsible designer for architecture:
Б.Лазовић, дипл.инж.арх.
лиценца број: 300 1205 03
/ license No.: 300 1205 03

Сарадници: / Associates:
Данијела Русић Николић, арх.тех.
Снежана Диковић, арх.тех.

Инвеститор пројекта: / Investor: **" ИНФРАСТРУКТУРА ЖЕЛЕЗНИЦЕ СРБИЈЕ " А.Д.** / " INFRASTRUCTURE RAILWAYS OF SERBIA " JSC Немањина 6/IV, Београд / Nemanjina Street 6/IV, Belgrade

Наручилац пројекта: / Employer: Joint Venture of
China Railway International Corporation Ltd. (CRIC) No.10 Fuxing Road,Haidian District,Beijing P.R China, 100844
China Communication Construction Company Ltd. (CCCC) No.85 Deshengmenwai Street,Xicheng District,Beijing P.R China, 100088

Објекат: /Structure:
ПРУГА БЕОГРАД - СУБОТИЦА - ДРЖАВНА ГРАНИЦА (КЕЛЕБИЈА) ДЕОНИЦА ПРУГЕ НОВИ САД - СУБОТИЦА - ДРЖАВНА ГРАНИЦА (КЕЛЕБИЈА)
BELGRADE - SUBOTICA - STATE BORDER (KELEBIA) RAILWAY LINE SECTION : NOVI SAD - SUBOTICA - STATE BORDER (KELEBIA)

Део пројекта: / Part of Design:
ПРОЈЕКАТ АРХИТЕКТУРЕ РЕКОНСТРУКЦИЈЕ, ДОГРАДЊЕ И АДАПТАЦИЈЕ СТАНИЧНЕ ЗГРАДЕ У ЖЕЛЕЗНИЧКОЈ СТАНИЦИ НОВИ САД
Architectural design of reconstruction, upgrade and adaptation of the station building, in Novi Sad railway station

Унутрашња контрола: / Internal control:
Светлана Карановић, дипл.инж.арх.

Главни пројектант: / Chief designer:
др Љиљана Милић Марковић, дипл. грађ. инж.

Руководилац организационе јединице: Manager of organization unit:
Светлана Карановић, дипл.инж.арх.

Цртеж: / Drawing: **КРИЛО Ц-ОСНОВА ПРВОГ СПРАТА СА ПЛАНОМ ЗИДАЊА** WING Ц- FIRST FLOOR - PLAN OF NEW BUILDING

Размера: Scale: 1:100

Врста тех. док.: Type of tech. docum.: **ПЗИ** / DFC | датум:/date: **01.2022.** | Цртеж бр./Drawing No.: 2020-250-АРХ-1/1.1-Ц73а

ОСНОВА КРОВА / ROOF PLAN VIEW
КРИЛО "Ц" WING "Ц"

ПЕРОН/PLATFORM

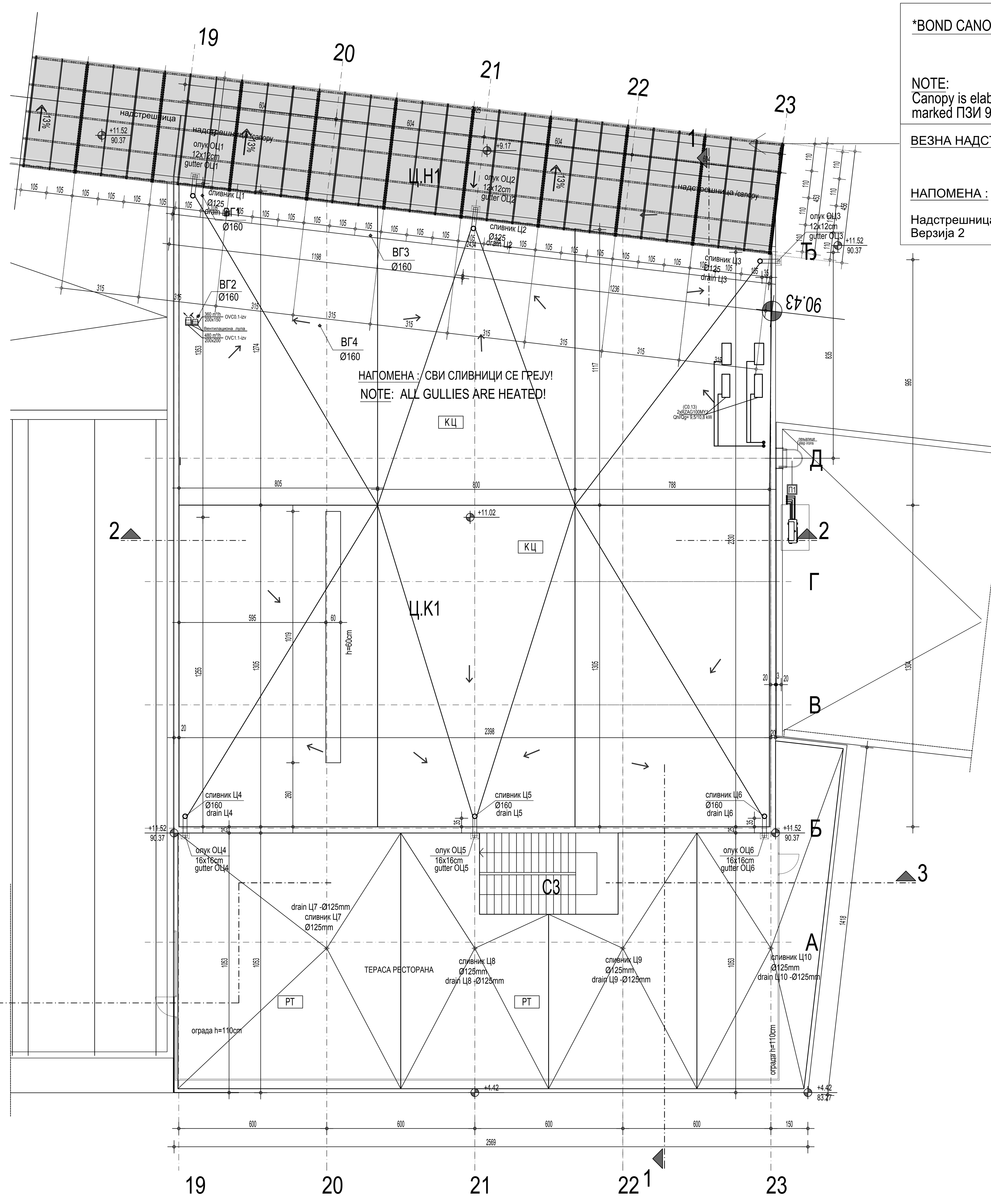

*BOND CANOPY

NOTE:
Canopy is elaborated within the design marked ПЗИ 9.5.1.2, Верзија 2

ВЕЗНА НАДСТРЕШНИЦА

НАПОМЕНА :

Надстрешница обрађена у књизи ПЗИ 9.5.1.2, Верзија 2

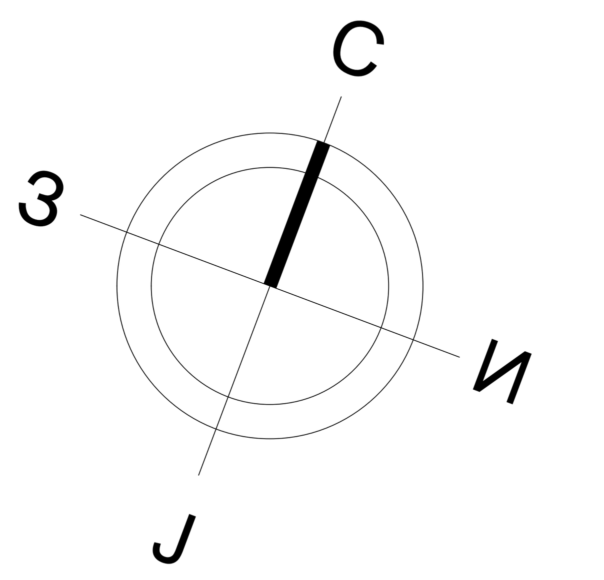

КРИЛО Ц - ОСНОВА КРОВА / WING Ц - ROOF PLAN VIEW			
Ознака крова No	Врста крова / Type of roof	Површина P (m²) / Area m2	Кровни покривач / Roof coverings
Ц.К1	Раван кров-непроходан / Unwalkable flat roof	614.13	ФПО мембрана / roof membrane - FPO
Укупна површина крова		614.13	/ Total roof area

КРИЛО Ц - НАДСТРЕШНИЦЕ / WING Ц - CANOPY			
Ознака крова No	Врста крова / Type of roof	Површина P (m²) / Area m2	Кровни покривач / Roof coverings
Ц.Н1	Надстрешница (постојећа) / Canopy	61.00	ХИ - полиазбитол / Waterproofing
Укупна површина надстрешнице		61.00	/ Total roof area

НАПОМЕНА : СВИ СЛИВНИЦИ СЕ ГРЕЈУ!
NOTE: ALL GULLIES ARE HEATED!

КЦ (крило Ц)

-ФПО мембрана Sarnafil TS77-20......2mm
-геотекстил фолија 300gr/m2
-слој за пад-двофракцијски бетон......6-12cm
-ПЕ фолија
-стиропор EPS A150....................(12+5) 17cm
-бит.хидроизолација са пароотпаривачима
(крило Ц) ново

-таролит......................................5.0цм
-изолит...1.8цм
-конструкција...........................30.0цм
-сп.плафон 5.0cm
(крило Ц) постојеће

КЦ (wing Ц)

-roof membrane-FPO Sarnafil TS77-20......2mm
-geotextile foil 300gr/m2
-concrete layer in decline...............6-12cm
-PVC foil
-styrofoam...............................(12+5) 17cm
-waterproofing with vapour evaporator
(wing Ц) NEW

-wood-wool building slab.....................5.0cm
-sound insulation.................................1.8cm
-RC construction...............................30.0cm
-suspended ceiling..............................5.0cm
(wing Ц) EXISTING

РТ (крило Ц- раван кров-тераса)

-гранитне камене плоче........3цм
-цементни лепак 0.5
-нивелациони слој...........1.5-4цм
-хидроизолација-течна мембрана на бази полиуреe (Sikalastic 835)
ново

-бетонска плоча у паду — постојеће

- спуштени плафон на подконструкцији аквапанел- Sky lite......................1.0cm — ново

РТ (wing Ц -Flat roof-terrace)

-granite stone tiles.................3.0cm
-cement glue.........................0.5cm
-leveling compound...............1.5-4.0cm
-waterproofing (Sikalastic 835)
new

-RC slab in decline — existing

-suspended ceiling aquapanel Sky lite......1.0cm — new

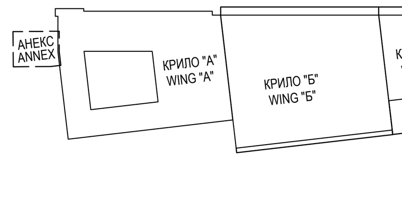

±0.00=78.85

Број/Number	Датум / Date	Опис / Description
03		
02		
01		

Ревизиони блок: / Revision block:

САОБРАЋАЈНИ ИНСТИТУТ ЦИП, д.о.о.
INSTITUTE OF TRANSPORTATION CIP ltd
Немањина 6; 11000 Београд; Србија
Тел: 011/3618-134; Факс: 011/3618-324; web site: www.sicip.co.rs

Организациона јединица: ЗАВОД ЗА АРХИТЕКТУРУ И УРБАНИЗАМ /Organization unit: DEPARTMENT OF ARCHITECTURE AND URBAN PLANNING

Одговорни пројектант за архитектуру: /Responsible designer for architecture:
Б.Лазовић, дипл.инж.арх.
лиценца број: 300 1205 03
/ license No.: 300 1205 03

Инвеститор пројекта: / Investor:
" ИНФРАСТРУКТУРА ЖЕЛЕЗНИЦЕ СРБИЈЕ " А.Д.
/ " INFRASTRUCTURE RAILWAYS OF SERBIA " JSC
Немањина 6/IV, Београд / Nemanjina Street 6/IV, Belgrade

Наручилац пројекта: / Employer: Joint Venture of
China Railway International Corporation Ltd. (CRIC) No.10 Fuxing Road,Haidian District,Beijing P.R China, 100844
China Communication Construction Company Ltd. (CCCC) No.85 Deshengmenwai Street,Xicheng District,Beijing P.R China, 100088

Сарадници: / Associates:
Данијела Русић Николић, арх.тех.
Снежана Диковић, арх.тех.

Објекат: /Structure:
ПРУГА БЕОГРАД - СУБОТИЦА - ДРЖАВНА ГРАНИЦА (КЕЛЕБИЈА)
ДЕОНИЦА ПРУГЕ НОВИ САД - СУБОТИЦА - ДРЖАВНА ГРАНИЦА (КЕЛЕБИЈА)
BELGRADE - SUBOTICA - STATE BORDER (KELEBIA) RAILWAY LINE
SECTION : NOVI SAD - SUBOTICA - STATE BORDER (KELEBIA)

Део пројекта: / Part of Design:
ПРОЈЕКАТ АРХИТЕКТУРЕ РЕКОНСТРУКЦИЈЕ, ДОГРАДЊЕ И АДАПТАЦИЈЕ СТАНИЧНЕ ЗГРАДЕ У ЖЕЛЕЗНИЧКОЈ СТАНИЦИ НОВИ САД
Architectural design of reconstruction, upgrade and adaptation of the station building, in Novi Sad railway station

Унутрашња контрола: / Internal control:
Светлана Карановић, дипл.инж.арх.

Главни пројектант: / Chief designer:
др Љиљана Милић Марковић, дипл. грађ. инж.

Руководилац организационе јединице: Manager of organization unit:
Светлана Карановић, дипл.инж.арх.

Цртеж: / Drawing:
КРИЛО Ц-ОСНОВА КРОВА - новопројектовано
WING Ц-ROOF PLAN VIEW- NEWLY DESIGNED

Размера: Scale: 1:100

Врста тех. док.: Type of tech. docum.: **ПЗИ** / DFC
датум:/date: **01.2022.**
Цртеж бр./Drawing No.: 2020-250-АРХ-1/1.1-Ц74

ПРЕСЕК 1-1 / SECTION 1-1
КРИЛО "Ц" WING "Ц"

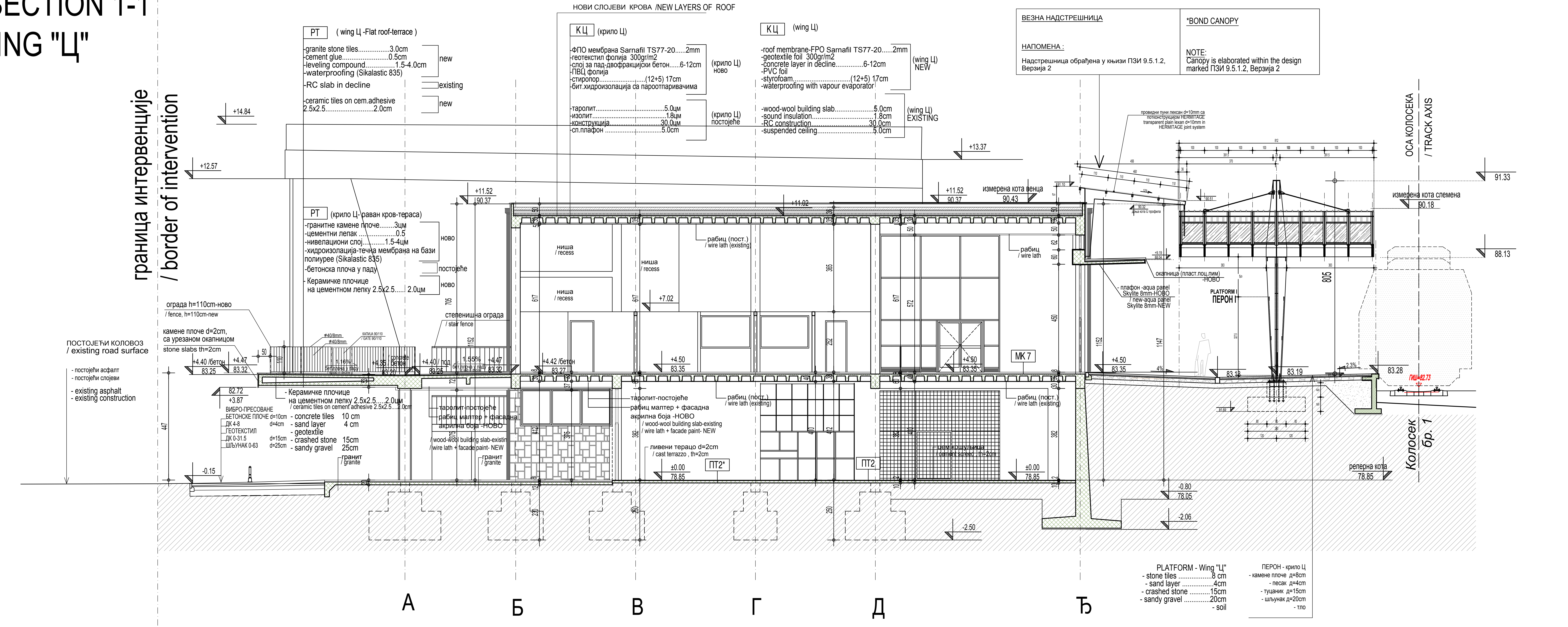

ЛЕГЕНДА МАТЕРИЈАЛА / LEGEND OF MATERIALS

- АРМИРАНИ БЕТОН /REINFORCED CONCRETE
- НЕАРМИРАНИ БЕТОН /PLAIN CONCRETE
- ОПЕКА /BRICK
- ЗЕЛЕНЕ ПОВРШИНЕ /GREEN AREAS
- НОВИ ЗИДОВИ ОД ОПЕКЕ /NEW WALL - BRICK
- НОВИ ГИПСАНИ ЗИДОВИ /NEW PLASTER WALL
- НОВИ "YTONG" ЗИДОВИ /NEW WALL - YTONG
- ТЕРМОИЗОЛАЦИЈА /thermal insulation
- ХИДРОИЗОЛАЦИЈА waterproofing
- ГРАНИЦА ИНТЕРВЕНЦИЈЕ УНУТАР ОБЈЕКТА /THE BOUNDARY OF INTERVENTION WITHIN BUILDING

ЛЕГЕНДА СПЕЦИФИКАЦИЈА / Legend of specifications

- УЛАЗ/ИЗЛАЗ У ОБЈЕКАТ / Entrance / exit
- СТОЛАРИЈА /Carpentery
- ПВЦ СТОЛАРИЈА /PVC Carpentery
- ПП БРАВАРИЈА /Fire resistant joinery
- ПД БРАВАРИЈА /Smoke resistant joinery
- АЛУМИНАРИЈА /Aluminium joinery
- БРАВАРИЈА / Locksmith's works
- ОГРАДЕ, РУКОХВАТИ / Fences, handrails
- РЕПАРАЦИЈА / to repair

Ф1 Ø110

напомена: све вертикале обзидати гипс картон плочама -влагоотпорним
/* Note: All uprights are to be encased by gypsum cardboards- which are moisture resistant

Број/Number	Датум / Date	Опис / Description
03		
02		
01		

Ревизиони блок: / Revision block:

САОБРАЋАЈНИ ИНСТИТУТ ЦИП, д.о.о.
INSTITUTE OF TRANSPORTATION CIP ltd
Немањина 6; 11000 Београд; Србија
Тел: 011/3618-134; Факс: 011/3618-324; web site: www.sicip.co.rs

Организациона јединица: ЗАВОД ЗА АРХИТЕКТУРУ И УРБАНИЗАМ /Organization unit: DEPARTMENT OF ARCHITECTURE AND URBAN PLANNING

Одговорни пројектант за архитектуру: /Responsible designer for architecture:
Б.Лазовић, дипл.инж.арх.
лиценца број: 300 1205 03
/ license No.: 300 1205 03

Инвеститор пројекта: / Investor: **" ИНФРАСТРУКТУРА ЖЕЛЕЗНИЦЕ СРБИЈЕ " А.Д.** / " INFRASTRUCTURE RAILWAYS OF SERBIA " JSC
Немањина 6/IV, Београд / Nemanjina Street 6/IV, Belgrade

Наручилац пројекта: / Employer: Joint Venture of
China Railway International Corporation Ltd. (CRIC) No.10 Fuxing Road,Haidian District,Beijing P.R China, 100844
China Communication Construction Company Ltd. (CCCC) No.85 Deshengmenwai Street,Xicheng District,Beijing P.R China, 100088

Сарадници: / Associates:
Данијела Русић Николић, арх.тех.
Снежана Диковић, арх.тех.

Објекат: /Structure:
ПРУГА БЕОГРАД - СУБОТИЦА - ДРЖАВНА ГРАНИЦА (КЕЛЕБИЈА)
ДЕОНИЦА ПРУГЕ НОВИ САД - СУБОТИЦА - ДРЖАВНА ГРАНИЦА (КЕЛЕБИЈА)
BELGRADE - SUBOTICA - STATE BORDER (KELEBIA) RAILWAY LINE
SECTION : NOVI SAD - SUBOTICA - STATE BORDER (KELEBIA)

Део пројекта: / Part of Design:
ПРОЈЕКАТ АРХИТЕКТУРЕ РЕКОНСТРУКЦИЈЕ, ДОГРАДЊЕ И АДАПТАЦИЈЕ СТАНИЧНЕ ЗГРАДЕ У ЖЕЛЕЗНИЧКОЈ СТАНИЦИ НОВИ САД
Architectural design of reconstruction, upgrade and adaptation of the station building, in Novi Sad railway station

Унутрашња контрола: / Internal control:
Светлана Карановић, дипл.инж.арх.

Главни пројектант: / Chief designer:
др Љиљана Милић Марковић, дипл. грађ. инж.

Руководилац организационе јединице: Manager of organization unit:
Светлана Карановић, дипл.инж.арх.

Цртеж: / Drawing:
КРИЛО Ц -ПРЕСЕК 1-1-новопројектовано
WING Ц -SECTION 1-1-NEWLY DESIGNED

Размера: Scale: 1:100

Врста тех. док.: Type of tech. docum.:	датум:/date:	Цртеж бр./Drawing No.:
ПЗИ / DFC	01.2022.	2020-250-АРХ-1/1.1-Ц75

ПРЕСЕК 2-2 / SECTION 2-2
КРИЛО "Ц" WING "Ц"

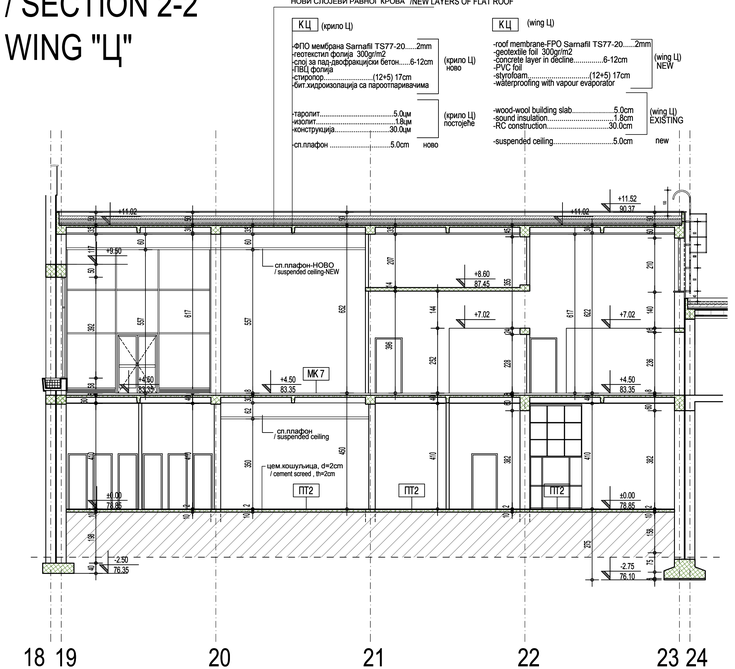

ПРЕСЕК 3-3 / SECTION 3-3
КРИЛО "Ц" WING "Ц"

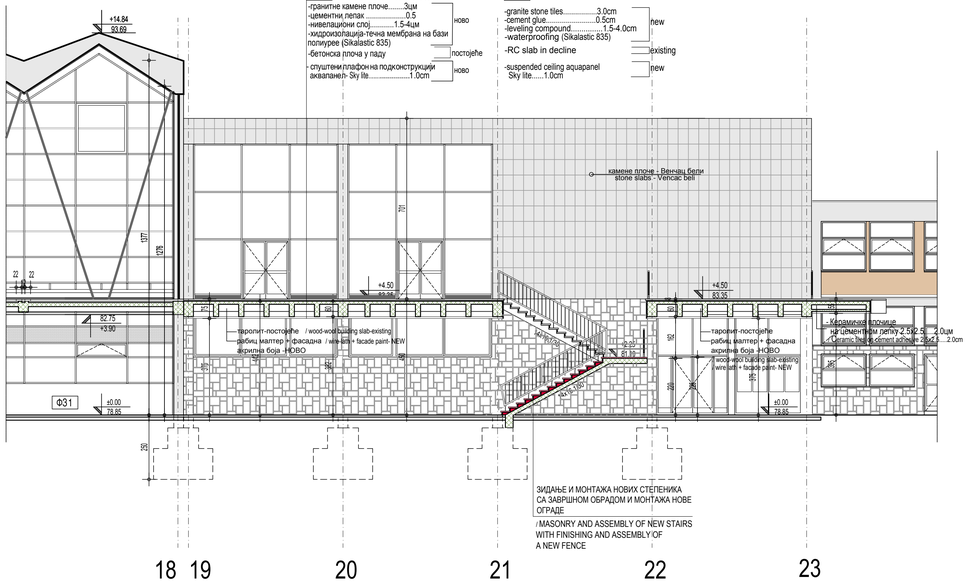

ЛЕГЕНДА МАТЕРИЈАЛА / Legend of MATERIALS

- АРМИРАНИ БЕТОН /REINFORCED CONCRETE
- НЕАРМИРАНИ БЕТОН /PLAIN CONCRETE
- ОПЕКА /BRICK
- ЗЕЛЕНЕ ПОВРШИНЕ /GREEN AREAS
- НОВИ ЗИДОВИ ОД ОПЕКЕ /NEW WALL - BRICK
- НОВИ ГИПСАНИ ЗИДОВИ /NEW PLASTER WALL
- НОВИ "YTONG" ЗИДОВИ /NEW WALL - YTONG
- ТЕРМОИЗОЛАЦИЈА /thermal insulation
- ХИДРОИЗОЛАЦИЈА /waterproofing
- ГРАНИЦА ИНТЕРВЕНЦИЈЕ УНУТАР ОБЈЕКТА /THE BOUNDARY OF INTERVENTION WITHIN BUILDING

Ф1 Ф10 напомена: све вертикале обидати гипс картон плочама -влагоотпорним /* Note: All uprights are to be encased by gypsum cardboards- which are moisture resistant

ЛЕГЕНДА СПЕЦИФИКАЦИЈА / Legend of specifications

- УЛАЗ/ИЗЛАЗ У ОБЈЕКАТ / Entrance / exit
- СТОЛАРИЈА /Carpentery
- ПВЦ СТОЛАРИЈА /PVC Carpentery
- ПП БРАВАРИЈА / Fire resistant joinery
- ПД БРАВАРИЈА /Smoke resistant joinery
- АЛУМИНАРИЈА /Aluminium joinery
- БРАВАРИЈА / Locksmith's works
- ОГРАДЕ, РУКОХВАТИ / Fences, handrails
- Р РЕПАРАЦИЈА / to repair

Број/Number	Датум / Date	Опис / Description
03		
02		
01		

Ревизиони блок: / Revision block:

ЗАВОД ЗА АРХИТЕКТУРУ И УРБАНИЗАМ
САОБРАЋАЈНИ ИНСТИТУТ ЦИП, д.о.о.
INSTITUTE OF TRANSPORTATION CIP ltd
Немањина 6; 11000 Београд; Србија
Тел: 011/3618-134; Факс: 011/3618-324; web site: www.sicip.co.rs

Организациона јединица: / Organization unit:
ЗАВОД ЗА АРХИТЕКТУРУ И УРБАНИЗАМ / DEPARTMENT OF ARCHITECTURE AND URBAN PLANNING

Одговорни пројектант за архитектуру: /Responsible designer for architecture:
Б.Лазовић, дипл.инж.арх.
лиценца број: 300 1205 03
/ license No.: 300 1205 03

Сарадници: / Associates:
Данијела Русић Николић, арх.тех.
Снежана Диковић, арх.тех.

Инвеститор пројекта / Investor:
ЈП "ИНФРАСТРУКТУРА ЖЕЛЕЗНИЦЕ СРБИЈЕ " АД
/ " INFRASTRUCTURE RAILWAYS OF SERBIA " JSC
Немањина 6/IV, Београд, / Nemanjina Street 6/IV, Belgrade

Носиоци пројекта: / Employer: Joint Venture of
China Railway International Corporation Ltd. (CRC)
9/F, Poly Plaza, Road Haidian District,Beijing P.R.China, 100088
China Communication Construction Company Ltd. (CCCC)
85 De Sheng Men Wai Street,Xicheng District,Beijing P.R.China, 100088

Објекат: /Objekat is:
ПРУГА БЕОГРАД - СУБОТИЦА - ДРЖАВНА ГРАНИЦА (КЕЛЕБИЈА)
ДЕОНИЦА ПРУГЕ НОВИ САД - СУБОТИЦА - ДРЖАВНА ГРАНИЦА (КЕЛЕБИЈА)
BELGRADE - SUBOTICA - STATE BORDER (KELEBIA) RAILWAY LINE
SECTION : NOVI SAD - SUBOTICA - STATE BORDER (KELEBIA)

Део пројекта / Part of Design:
ПРОЈЕКАТ АРХИТЕКТУРЕ РЕКОНСТРУКЦИЈЕ, ДОГРАДЊЕ И АДАПТАЦИЈЕ СТАНИЧНЕ ЗГРАДЕ У ЖЕЛЕЗНИЧКОЈ СТАНИЦИ НОВИ САД
Architectural design of reconstruction, upgrade and adaptation of the station building, in Novi Sad railway station

Унутрашња контрола: / Internal control:
Светлана Карановић, дипл.инж.арх.

Главни пројектант: / Chief designer:
др Љиљана Милић Марковић, дипл. грађ. инж.

Руководилац организационе јединице: Manager of organization unit:
Светлана Карановић, дипл.инж.арх.

Цртеж: / Drawing: **КРИЛО Ц -ПРЕСЕЦИ 2-2 и 3-3-новопројектовано** / WING Ц -SECTIONS 2-2, 3-3 -NEWLY DESIGNED

Размера: Scale: **1:100**

Врста тех. док: Type of tech. docum.: **ПЗИ / DFC**

Датум/Date: **01.2022.**

Цртеж бр. /Drawing No.: **2020-250-АРХ-1/1.1-Ц76**

ЈУЖНА ФАСАДА (НИВО УЛИЦЕ) / SOUTH VIEW (STREET LEVEL)
КРИЛО "Ц" WING "Ц"

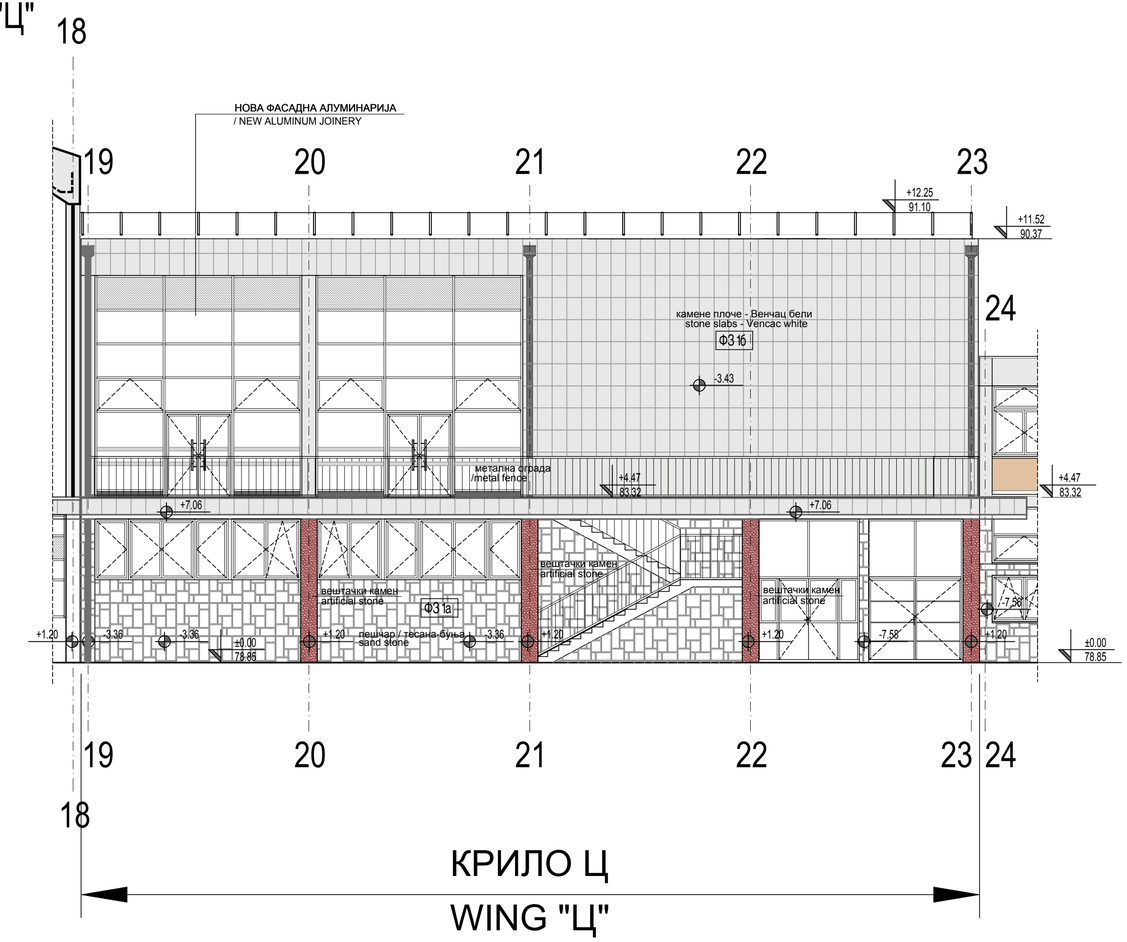

Број/Number	Датум / Date	Опис / Description
03		
02		
01		

Ревизиони блок: / Revision block:

САОБРАЋАЈНИ ИНСТИТУТ ЦИП, д.о.о.
INSTITUTE OF TRANSPORTATION CIP ltd
Немањина 6; 11000 Београд; Србија
Тел: 011/3618-134; Факс: 011/3618-324; web site: www.sicip.co.rs

Организациона јединица: /Organization unit:
ЗАВОД ЗА АРХИТЕКТУРУ И УРБАНИЗАМ DEPARTMENT OF ARCHITECTURE AND URBAN PLANNING

Одговорни пројектант за архитектуру: /Responsible designer for architecture:
Б.Лазовић, дипл.инж.арх.
лиценца број: 300 1205 03
/ license No.: 300 1205 03

Сарадници: / Associates:
Данијела Русић Николић, арх.тех.
Снежана Диковић, арх.тех.

Унутрашња контрола: / Internal control:
Светлана Карановић, дипл.инж.арх.

Главни пројектант: / Chief designer:
др Љиљана Милић Марковић, дипл. грађ. инж.

Руководилац организационе јединице:
Manager of organization unit:
Светлана Карановић, дипл.инж.арх.

Инвеститор пројекта: / Investor:
" ИНФРАСТРУКТУРА ЖЕЛЕЗНИЦЕ СРБИЈЕ " АД
/ " INFRASTRUCTURE RAILWAYS OF SERBIA " JSC
Немањина 6/IV, Београд / Nemanjina Street 6/IV, Belgrade

Наручилац пројекта: / Employer: Joint Venture of
China Railway International Corporation Ltd (CRIC)
No.10 Fuxing Road,Haidian District,Beijing
P.R China, 100844
China Communication Construction Company Ltd. (CCCC)
No.85 Deshengmenwai Street,Xicheng District,Beijing
P.R China, 100088

Објекат: /Structure:
ПРУГА БЕОГРАД - СУБОТИЦА - ДРЖАВНА ГРАНИЦА (КЕЛЕБИЈА)
ДЕОНИЦА ПРУГЕ НОВИ САД - СУБОТИЦА - ДРЖАВНА ГРАНИЦА (КЕЛЕБИЈА)

BELGRADE - SUBOTICA - STATE BORDER (KELEBIA) RAILWAY LINE
SECTION : NOVI SAD - SUBOTICA - STATE BORDER (KELEBIA)

Део пројекта: / Part of Design:
ПРОЈЕКАТ АРХИТЕКТУРЕ РЕКОНСТРУКЦИЈЕ, ДОГРАЂЕ
И АДАПТАЦИЈЕ СТАНИЧНЕ ЗГРАДЕ
У ЖЕЛЕЗНИЧКОЈ СТАНИЦИ НОВИ САД
Architectural design of reconstruction, upgrade and adaptation
of the station building, in Novi Sad railway station

Цртеж: / Drawing:
КРИЛО Ц - ЈУЖНА ФАСАДА -новопројектовано
WING Ц - SOUTH VIEW -NEWLY DESIGNED

Размера: Scale: **1:100**

Врста тех. док.: Type of tech. docum.:	датум/date	Цртеж бр./Drawing No.:
ПЗИ / DFC	**01.2022.**	2020-250-АРХ-1/1.1-Ц77

СЕВЕРНА ФАСАДА (НИВО ПЕРОНА) / NORTH VIEW (PLATFORM LEVEL)
КРИЛО "Ц" WING "Ц"

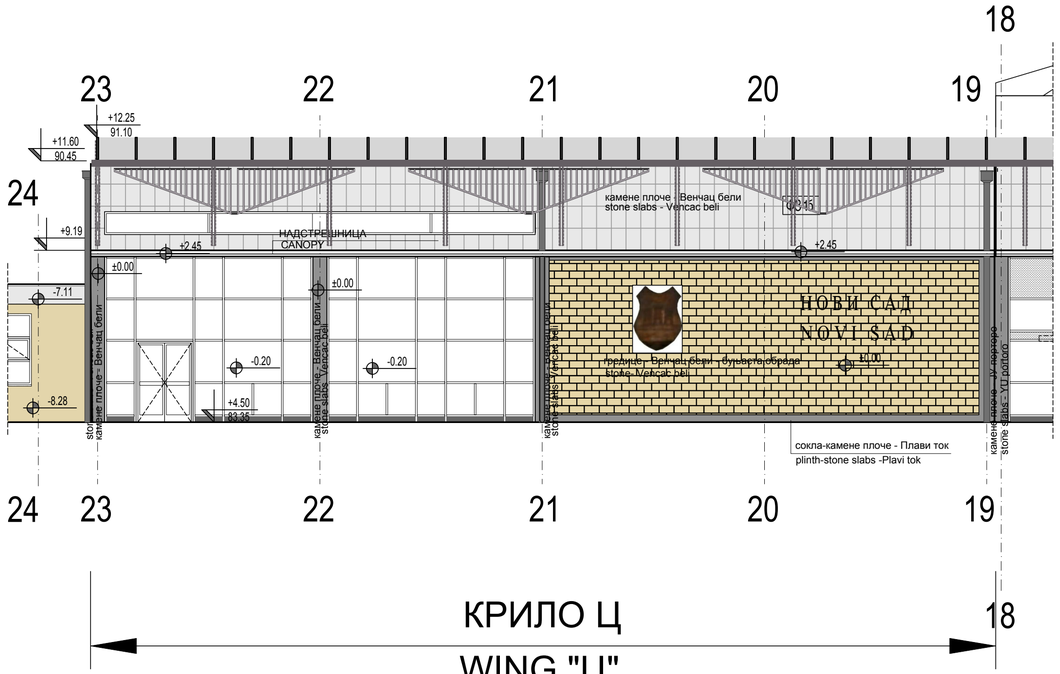

КРИЛО Ц

WING "Ц"

18

03		
02		
01		
Број/Number	Датум / Date	Опис / Description

Ревизиони блок: / Revision block:

САОБРАЋАЈНИ ИНСТИТУТ ЦИП, д.о.о.
INSTITUTE OF TRANSPORTATION CIP ltd
Немањина 6; 11000 Београд; Србија
Тел: 011/3618-134; Факс: 011/3618-324; web site: www.sicip.co.rs

Организациона јединица: /Organization unit:
ЗАВОД ЗА АРХИТЕКТУРУ И УРБАНИЗАМ DEPARTMENT OF ARCHITECTURE AND URBAN PLANNING

Одговорни пројектант за архитектуру: /Responsible designer for architecture:
Б.Лазовић, дипл.инж.арх.
лиценца број: 300 1205 03
/ license No.: 300 1205 03

Сарадници: / Associates:
Данијела Русић Николић, арх.тех.
Снежана Диковић, арх.тех.

Унутрашња контрола: / Internal control:
Светлана Карановић, дипл.инж.арх.

Главни пројектант: / Chief designer:
др Љиљана Милић Марковић, дипл. грађ. инж.

Руководилац организационе јединице:
Manager of organization unit:
Светлана Карановић, дипл.инж.арх.

Инвеститор пројекта: / Investor:
" ИНФРАСТРУКТУРА ЖЕЛЕЗНИЦЕ СРБИЈЕ " АД
/ " INFRASTRUCTURE RAILWAYS OF SERBIA " JSC
Немањина 6/IV, Београд / Nemanjina Street 6/IV, Belgrade

Наручилац пројекта: / Employer: Joint Venture of
China Railway International Corporation Ltd (CRIC)
No.10 Fuxing Road,Haidian District,Beijing
P.R China, 100844
China Communication Construction Company Ltd. (CCCC)
No.85 Deshengmenwai Street,Xicheng District,Beijing
P.R China, 100088

Објекат: /Structure:
ПРУГА БЕОГРАД - СУБОТИЦА - ДРЖАВНА ГРАНИЦА (КЕЛЕБИЈА)
ДЕОНИЦА ПРУГЕ НОВИ САД - СУБОТИЦА - ДРЖАВНА ГРАНИЦА (КЕЛЕБИЈА)
BELGRADE - SUBOTICA - STATE BORDER (KELEBIA) RAILWAY LINE
SECTION : NOVI SAD - SUBOTICA - STATE BORDER (KELEBIA)

Део пројекта: / Part of Design:
ПРОЈЕКАТ АРХИТЕКТУРЕ РЕКОНСТРУКЦИЈЕ, ДОГРАЂЕЊЕ
И АДАПТАЦИЈЕ СТАНИЧНЕ ЗГРАДЕ
У ЖЕЛЕЗНИЧКОЈ СТАНИЦИ НОВИ САД
Architectural design of reconstruction, upgrade and adaptation
of the station building, in Novi Sad railway station

Цртеж: / Drawing:
КРИЛО Ц - СЕВЕРНА ФАСАДА -новопројектовано
WING Ц - NORTH VIEW -NEWLY DESIGNED

Размера: Scale: 1:100

Врста тех. док.: Type of tech. docum.: **ПЗИ** / DFC
датум/date: **01.2022.**
Цртеж бр./Drawing No.: 2020-250-АРХ-1/1.1-Ц78

ИСТОЧНА ФАСАДА / EAST VIEW
КРИЛО "Ц" WING "Ц"
WING "Д"

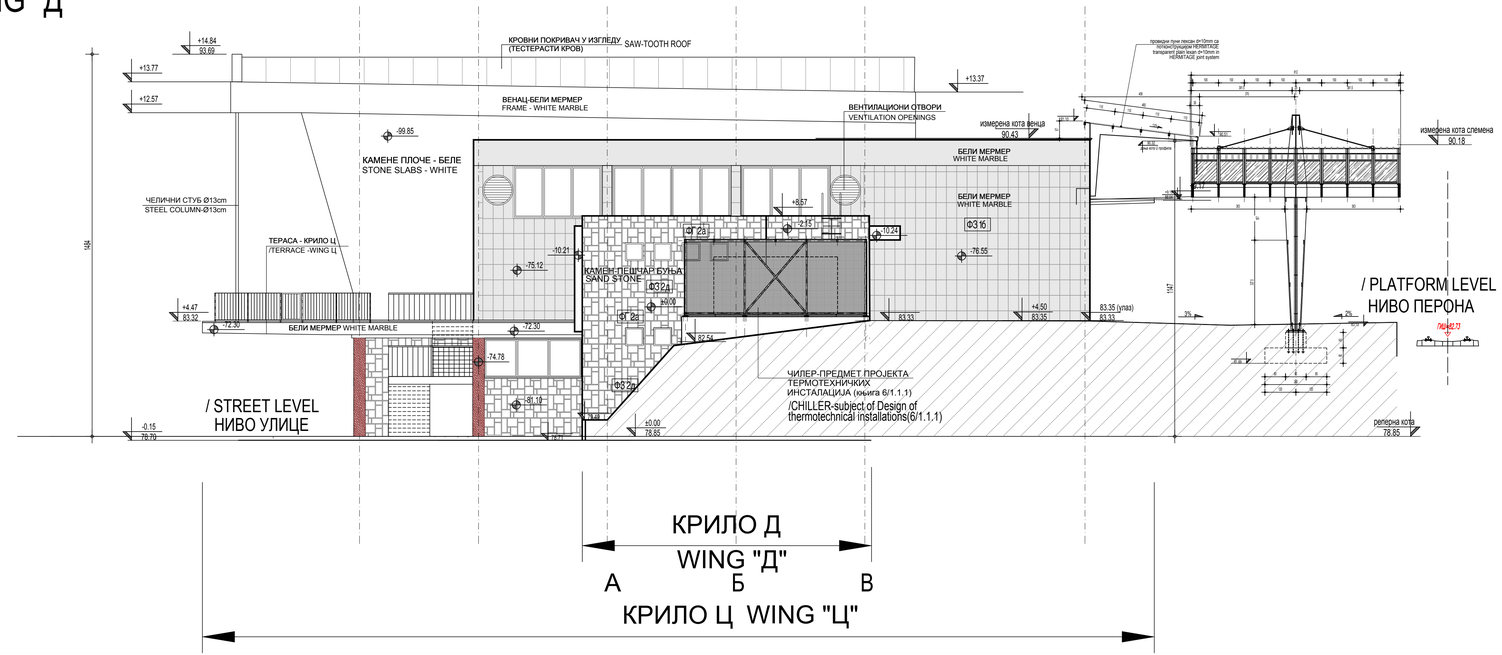

Број/Number	Датум / Date	Опис / Description
03		
02		
01		

Ревизиони блок: / Revision block:

САОБРАЋАЈНИ ИНСТИТУТ ЦИП, д.о.о.
INSTITUTE OF TRANSPORTATION CIP ltd
Немањина 6; 11000 Београд; Србија
Тел: 011/3618-134; Факс: 011/3618-324; web site: www.sicip.co.rs

Организациона јединица: **ЗАВОД ЗА АРХИТЕКТУРУ И УРБАНИЗАМ**
/Organization unit: DEPARTMENT OF ARCHITECTURE AND URBAN PLANNING

Одговорни пројектант за архитектуру: /Responsible designer for architecture:
Б.Лазовић, дипл.инж.арх.
лиценца број: 300 1205 03
/ license No.: 300 1205 03

Инвеститор пројекта / Investor:
" ИНФРАСТРУКТУРА ЖЕЛЕЗНИЦЕ СРБИЈЕ " А.Д.
/ " INFRASTRUCTURE RAILWAYS OF SERBIA " JSC
Немањина 6/IV, Београд / Nemanjina Street 6/IV, Belgrade

Наручилац пројекта / Employer: Joint Venture of
China Railway International Corporation Ltd. (CRIC)
No.10 Fuxing Road Haidian District,Beijing
P.R.China, 100844
China Communication Construction Company Ltd. (CCCC)
No.85 Deshengmenwai Street,Xicheng District,Beijing
P.R.China, 100088

Сарадници / Associates:
Данијела Русић Николић, арх.тех.
Снежана Диковић, арх.тех.

Објекат / Structure:
ПРУГА БЕОГРАД - СУБОТИЦА - ДРЖАВНА ГРАНИЦА (КЕЛЕБИЈА)
ДЕОНИЦА ПРУГЕ НОВИ САД - СУБОТИЦА - ДРЖАВНА ГРАНИЦА (КЕЛЕБИЈА)
BELGRADE - SUBOTICA - STATE BORDER (KELEBIA) RAILWAY LINE SECTION - NOVI SAD - SUBOTICA - STATE BORDER (KELEBIA)

Део пројекта / Part of Design:
ПРОЈЕКАТ АРХИТЕКТУРЕ РЕКОНСТРУКЦИЈЕ, ДОГРАДЊЕ И АДАПТАЦИЈЕ СТАНИЧНЕ ЗГРАДЕ У ЖЕЛЕЗНИЧКОЈ СТАНИЦИ НОВИ САД
Architectural design of reconstruction, upgrade and adaptation of the station building, in Novi Sad railway station

Унутрашња контрола: / Internal control:
Светлана Карановић, дипл.инж.арх.

Главни пројектант: / Chief designer:
др Лиљана Милић Марковић, дипл. грађ. инж.

Руководилац организационе јединице: Manager of organization unit:
Светлана Карановић, дипл.инж.арх.

Цртеж: / Drawing:
КРИЛО Ц - ИСТОЧНА ФАСАДА -новопројектовано
WING Ц - EAST VIEW - NEWLY DESIGNED

Размера: Scale: **1:100**

Врста тех. док.: Type of tech. docum.: **ПЗИ / DFC**
датум/date: **01.2022.**
Цртеж бр./Drawing No.: 2020-250-APX-1/1.1-Ц79

КРИЛО Д

wing Д

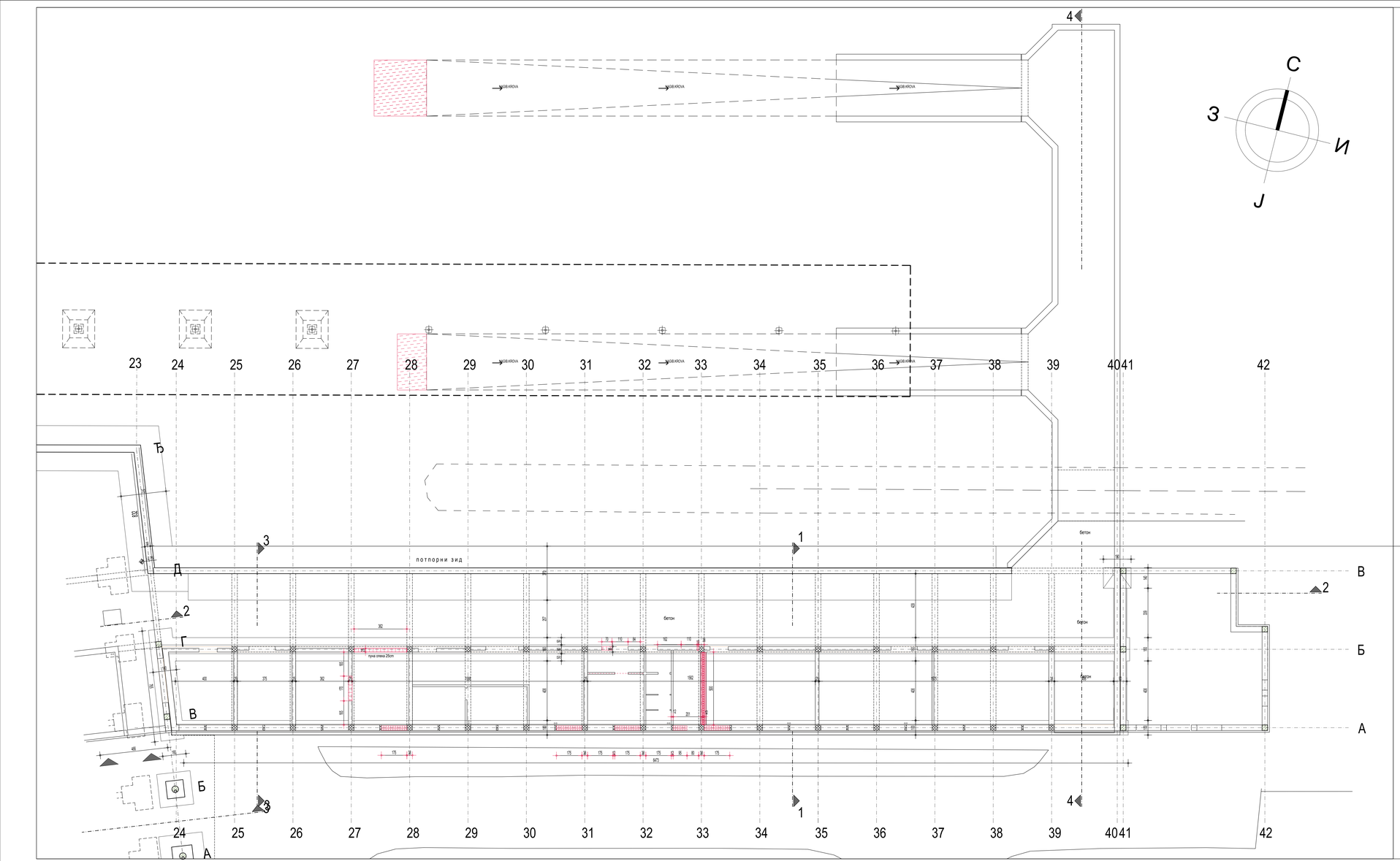

ОСНОВА ТЕМЕЉА / FOUNDATION PLAN VIEW
КРИЛО "Д" WING "Д"

ЛЕГЕНДА МАТЕРИЈАЛА
/ LEGEND OF MATERIALS

- АРМИРАНИ БЕТОН / REINFORCED CONCRETE
- НЕАРМИРАНИ БЕТОН / PLAIN CONCRETE
- ОПЕКА / BRICK
- ЗЕЛЕНЕ ПОВРШИНЕ / GREEN AREAS
- НОВИ ЗИДОВИ ОД ОПЕКЕ / NEW WALL - BRICK
- НОВИ ГИПСАНИ ЗИДОВИ / NEW PLASTER WALL
- НОВИ "YTONG" ЗИДОВИ / NEW WALL - YTONG
- ГРАНИЦА ИНТЕРВЕНЦИЈЕ УНУТАР ОБЈЕКТА / THE BOUNDARY OF INTERVENTION WITHIN BUILDING

ГРАЂ РАДОВИ ПОТРЕБНИ ЗА ИЗГРАДЊУ НОВИХ ТЕМЕЉА
/ CONSTRUCTION WORKS FOR NEW FOUNDATION
кота фундирања -1.00 / foundation level -1.00
лифт-кота фундирања -1.90 / lift foundation level -1.90

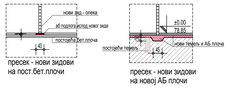

пресек - нови зидови на пост.бет.плочи

пресек - нови зидови на новој АБ плочи

±0.00=78.85		
03		
02		
01		
Број/Number	Датум / Date	Опис / Description

Ревизиони блок: / Revision block: 1:100

САОБРАЋАЈНИ ИНСТИТУТ ЦИП, д.о.о.
INSTITUTE OF TRANSPORTATION CIP ltd
Немањина 6; 11000 Београд; Србија
Тел: 011/3618-134; Факс: 011/3618-324; web site: www.sicip.co.rs

Организациона јединица:
ЗАВОД ЗА АРХИТЕКТУРУ И УРБАНИЗАМ
Organization unit:
DEPARTMENT OF ARCHITECTURE AND URBAN PLANNING

Одговорни пројектант за архитектуру:
/Responsible designer for architecture:
Б.Лазовић, дипл.инж.арх.
Лицински број: 300 1205 03
/ license No.: 300 1205 03

Сарадници / Associates:
Данијела Русић Николић, арх.тех.
Снежана Диковић, арх.тех.

Инвеститор / Investor:
ЈАВНА ИНФРАСТРУКТУРА ЖЕЛЕЗНИЦЕ СРБИЈЕ " А.Д.
" INFRASTRUCTURE RAILWAYS OF SERBIA " JSC
Немањина 6/IV, Београд - Немањина Street 6/IV, Belgrade

Израдивач / Executer:
KOLEJOWA BUDOWA SP. z o.o.
Poznańska 18 Warszawa, PL
Kolej Budowa International Corporation Ltd. GROUP
Poznańska 18 Warszawa, PL
Poznańska Street 18 Warsaw, PL

CHINA RAILWAY CONSTRUCTION CORPORATION LTD
China Railway Construction Corporation Ltd. (CCCC)
No.69 Dianmenwaidajie Street,Xicheng District,Beijing P.R.China, 100037

Назив пројекта:
ПРУГА БЕОГРАД - СУБОТИЦА - ДРЖАВНА ГРАНИЦА МЕЂУНАРОДНИ ДЕОНИЦА ПРУГЕ НОВИ САД - СУБОТИЦА - ДРЖАВНА ГРАНИЦА МЕЂУНАРОДНИ
BELGRADE - SUBOTICA - STATE BORDER INTERNATIONAL RAILWAY LINE SECTION - NOVI SAD - SUBOTICA - STATE BORDER INTERNATIONAL

Део пројекта / Part of Design:
ПРОЈЕКАТ АРХИТЕКТУРЕ РЕКОНСТРУКЦИЈЕ, ДОГРАДЊЕ И АДАПТАЦИЈЕ СТАНИЧНЕ ЗГРАДЕ У ЖЕЛЕЗНИЧКОЈ СТАНИЦИ НОВИ САД
Architectural design of reconstruction, upgrade and adaptation of the station building in Novi Sad railway station

Унутрашња контрола / Internal control:
Светлана Кајановић, дипл.инж.арх.

Главни пројектант / Chief designer:
др Лиљана Милић Марковић, дипл. грађ. инж.

Руководилац организационе јединице:
Manager of organization unit:
Светлана Кајановић, дипл.инж.арх.

Цртеж / Drawing:
КРИЛО Д-ОСНОВА ТЕМЕЉА-новопројектовано
WING D-FOUNDATION PLAN VIEW-NEWLY DESIGNED

Размера / Scale: **1:100**

Врста тех. док. / Type of tech. doc.	Датум израде / Date	Цртеж бр. /Drawing No.
ПЗИ / DPC	**01.2022.**	2020-250-АРХ-1/1.1ЦВО

ОСНОВА ПРИЗЕМЉА
КРИЛО "Д"
/GROUND FLOOR PLAN VIEW WING "Д"

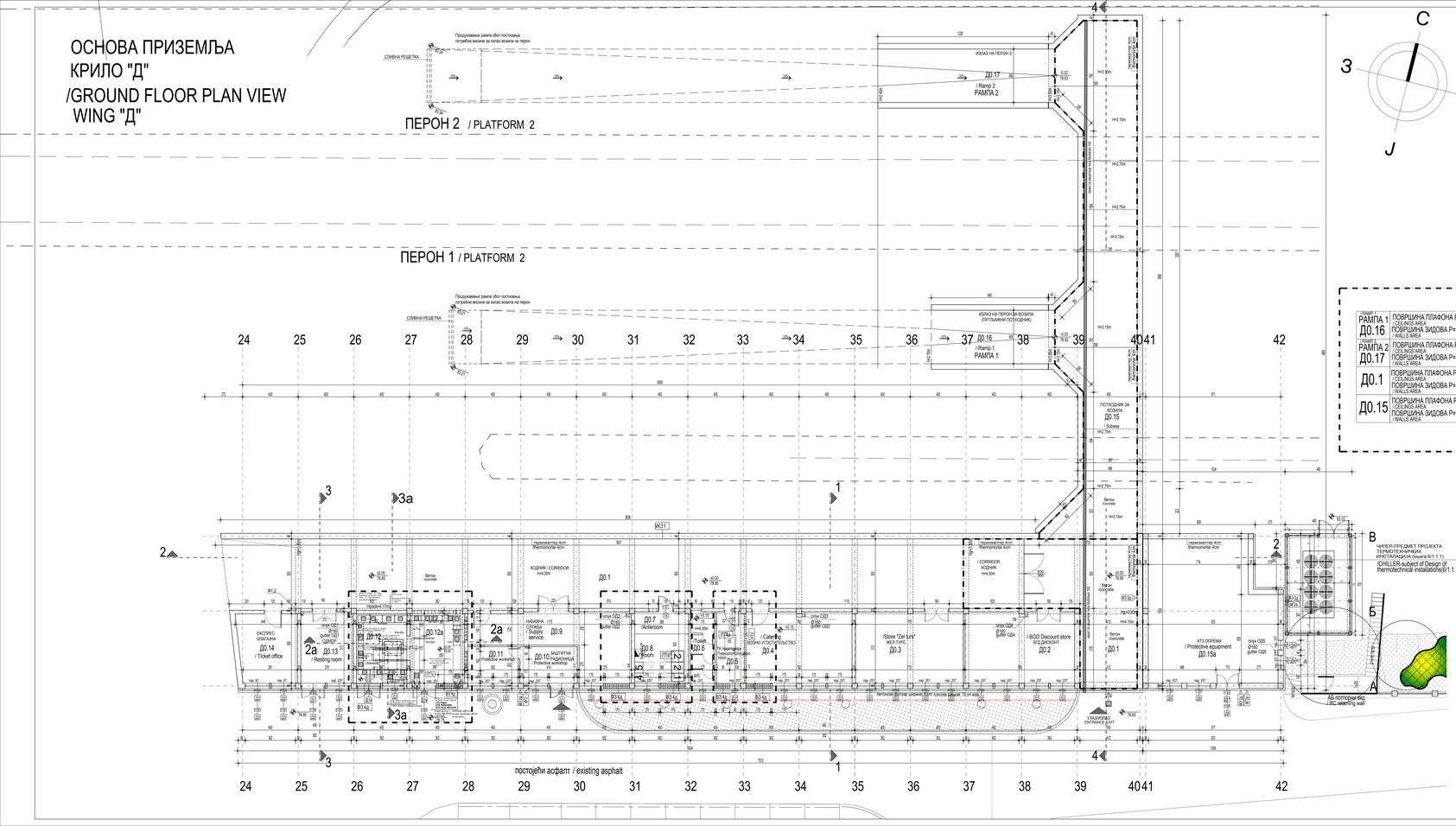
ПЕРОН 2 / PLATFORM 2
ПЕРОН 1 / PLATFORM 2
ИЗЛАЗ НА ПЕРОН 2
Д0.17
/ Ramp 2
РАМПА 2
ИЗЛАЗ НА ПЕРОН ЗА ВОЗИЛА (ПРТЉАЧКИ ПОТХОДНИК)
Д0.16
/ Ramp 1
РАМПА 1
СЛИВНА РЕШЕТКА
Продужавање рампе због постизања потребне висине за излаз возила на перон
ПОТХОДНИК ЗА ВОЗИЛА
Д0.15
/ Subway
ХОДНИК / CORRIDOR
Д0.1
/ CORRIDOR ХОДНИК
/ BGD Discount store БГД ДИСКОНТ
Д0.2
Store "Zel turs" ЖЕЛ.ТУРС
Д0.3
Д0.4
Д0.5
Д0.6
Д0.7
/Anteroom
Д0.8
/Room
Д0.9
/ Supply service
Д0.10
/ Protective workshop
Д0.11
/ Protective workshop
Д0.12
Д0.12а
Д0.13
/ Resting room
Д0.14
/ Ticket office
Д0.15
КТЗ ОПРЕМА
/ Protective equipment
Д0.15а
ЕКСПРЕС БИФЕ/ЗАЛИВА
Д0.16
/ Ramp 1
РАМПА 1
Д0.17
/ Ramp 2
РАМПА 2
ЗАШТИТНА ПЛАСТИКАША
ЗАШТИТНА ОГРАДА
НАВАЈА
ТОАЛЕТИ
Catering ВОЗНО УГОСТИТЕЉСТВО
ГАРДЕРОБА
ЗАШТИТНА ОГРАДА
ТЕРМОМЕТАР 4cm thermomotar 4cm
ТЕРМОМЕТАР 4cm thermomotar 4cm
ТЕРМОМЕТАР 4cm thermomotar 4cm

ОСНОВА ПРИЗЕМЉА
КРИЛО "Д"
/GROUND FLOOR PLAN VIEW
WING "Д"

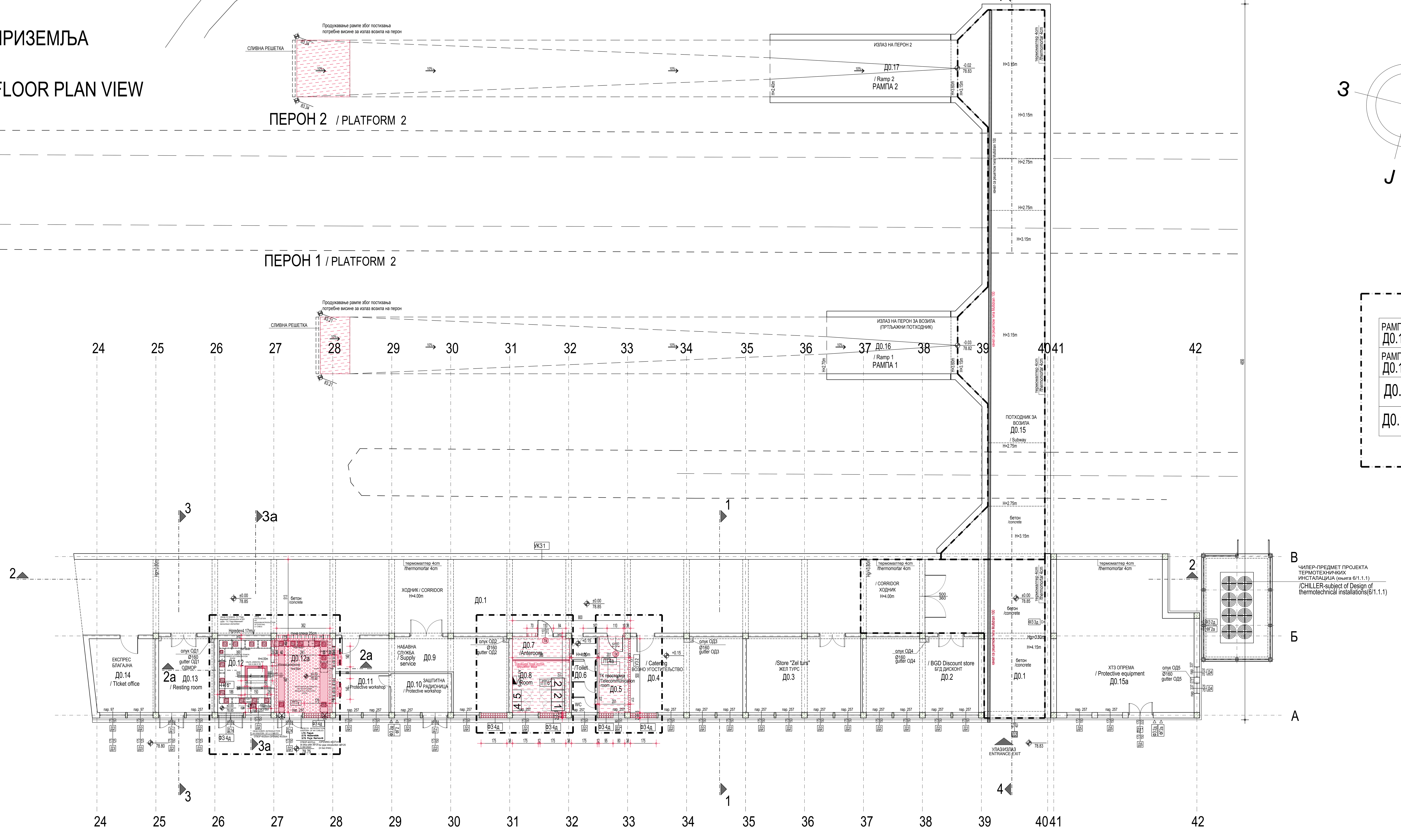

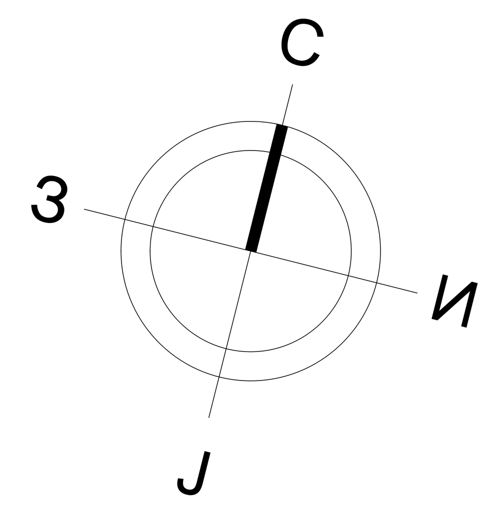

РАМПА 1 Д0.16	ПОВРШИНА ПЛАФОНА P=31.90м2 ПОВРШИНА ЗИДОВА P=199.30m2
РАМПА 2 Д0.17	ПОВРШИНА ПЛАФОНА P=49.00м2 ПОВРШИНА ЗИДОВА P=219.62m2
Д0.1	ПОВРШИНА ПЛАФОНА P=86.24м2 ПОВРШИНА ЗИДОВА P=128.76m2
Д0.15	ПОВРШИНА ПЛАФОНА P=174.51м2 ПОВРШИНА ЗИДОВА P=237.64m2

КРИЛО Д0 - ОСНОВА ПРИЗЕМЉА / WING Д0- GROUND FLOOR

бр. пр. No	Намена просторије /Room allocation	Површина P (m²) / Area m2	Обим O (m) /Perimetar m1	Обрада / Finishing: Под / floor	Зид / wall	Плафон/ceiling
Д0.1	Ходник /Corridor	352.76	153.29	бетонске плоче /concrete plates	масна боја+ дисперзија /oily paint + dispersion	малтер /mortar
Д0.2	БГД дисконт / BGD Discount store	40.34	26.28	бетонске плоче /concrete plates	дисперзија /dispersion	малтер /mortar
Д0.3	Жел турс /Store "Zel turs"	39.69	26.02	бетонске плоче /concrete plates	дисперзија /dispersion	малтер /mortar
Д0.4	Возно угоститељство/ Catering	39.04	26.02	бетонске плоче /concrete plates	дисперзија /dispersion	малтер /mortar
Д0.5	ТК просторија /Telecommunication room	10.28	14.28	антистатик под /antistatic floor	дисперзија /dispersion	сп. плафон F90 /suspended ceiling F90
Д0.6	Тоалет /Toilet	8.87	19.72	керамичке плочице /ceramic tiles	кер.плочице+дисп. /ceramic tiles+dispersion	малтер /mortar
Д0.7	Просторија - предпростор /Anteroom	5.94	10.82	индустријски под /industrial floor	дисперзија /dispersion	сп. плафон F90 /suspended ceiling F90
Д0.8	Ел.просторија / El.room	13.50	14.72	индустријски под /industrial floor	дисперзија /dispersion	сп. плафон F90 /suspended ceiling F90
Д0.9	Набавна служба / Supply service	37.69	34.02	бетонске плоче /concrete plates	дисперзија /dispersion	малтер /mortar
Д0.10	Заштитна радионица / Protective workshop	10.89	13.54	бетонске плоче /concrete plates	масна боја+ дисперзија /oily paint + dispersion	малтер /mortar
Д0.11	Остава-заштитина радионица / Protective workshop	9.52	12.50	бетонске плоче /concrete plates	дисперзија /dispersion	малтер /mortar
Д0.12	Просторија за трансформатор / Transformer room	18.10	17.24	индустријски под /industrial floor	дисперзија /dispersion	сп. плафон F90 /suspended ceiling F90
Д0.12а	Просторија за СН постројење / Medium voltage plant room	19.4009	17.76	индустријски под /industrial floor	дисперзија /dispersion	сп. плафон F90 /suspended ceiling F90
Д0.13	Одмор / Resting room	19.24	17.76	виназ /vinyl	дисперзија /dispersion	малтер /mortar
Д0.14	Експрес благајна / TIcket office	20.96	18.42	виназ /vinyl	дисперзија /dispersion	малтер /mortar
Д0.15а	ХТЗ опрема / Protective equipment	88.25	39.42	бетонске плоче /concrete plates	дисперзија /dispersion	малтер /mortar
Укупна нето површина		734.47	/ Total ground floor NET area			

КРИЛО Д - Потходник за излаз / улаз возила на пероне / WING Д - SUBWAY

Д0.15	Потходник / Subway	179.03	92.35	бетон /concrete	дисперзија /dispersion	малтер /mortar
Д0.16	Рампа 1 / Ramp 1	48.89	33.10	бетон /concrete	дисперзија /dispersion	малтер /mortar
Д0.17	Рампа 2 / Ramp 2	48.90	33.10	бетон /concrete	дисперзија /dispersion	малтер /mortar
Укупна отворена површина		276.82	/ Total area of open spaces			

ПОВРШИНА - ПРИЗЕМЉЕ /GROUND FLOOR AREA	Површина / Area m2 P(m²)
Укупна нето површина КРИЛО Д0 / WING Д0 -Total ground floor NET area	734.47
Укупна нето површина ПОТХОДНИК ЗА ВОЗИЛА / SUBWAY FOR VEHICLES - Total ground floor NET area	276.82

Укупна бруто површина КРИЛО Д0 / WING Д0 -Total ground floor GROSS area	835.93
Укупна бруто површина ПОТХОДНИК ЗА ВОЗИЛА / SUBWAY FOR VEHICLES - Total ground floor GROSS area	324.02

ПОВРШИНА - НЕТО / NET AREA	Површина / Area m2 P(m²)
Укупна површина КРИЛА Д приземље /Total ground floor net area- WING Д	734.47
Укупна површина ПОТХОДНИК ЗА ВОЗИЛА /Total ground floor net area - SUBWAY FOR VEHICLES	276.82
Укупна површина КРИЛА Д први спрат /Total first floor net area- WING Д	719.87
Укупна нето површина КРИЛА Д / Total net area - WING Д	1731.15

ПОВРШИНА - БРУТО / GROSS AREA	Површина P(m²)
Укупна површина КРИЛА Д приземље/Total ground floor gross area-WING Д	835.93
Укупна површина ПОТХОДНИК ЗА ВОЗИЛА /Total ground floor gross area - SUBWAY FOR VEHICLES	324.02
Укупна површина КРИЛА Д први спрат /Total first floor gross area- WING Д	854.46
Укупна бруто површина КРИЛА Д / Total gross area - WING Д	2014.41

ЛЕГЕНДА ЗИДАЊА И МОНТАЖЕ / L E G E N D - MASONRY AND ASSEMBLY

- нови зидови од опеке /new solid brick wall
- нови монтажни зидови /new prefabricated wall
- нови "YTONG" зидови /new Ytong wall
- нови слојеви пода (до постојеће бетонске конструкције) /new layers of floors
- нова АБ плоча са новим слојевима пода /new RC slab with new layers of floors
- нови АБ зидови и плоча лифта /reinforced concrete (walls, slab)
- нова челична конструкција лифта /steel construction
- нови дупли под /raised floor
- ново степениште / new stairs
- 90/205 нова унутрашња врата /new internal doors

НАПОМЕНА: Предвиђена је уградња целокупне нове фасадне алуминарије, браварије и столарије и због тога није посебно означено црвеном бојом
/NOTE: Installation new facade joinery, aluminium, carpentery and locksmith

- алуминарија /Aluminium joinery
- браварија /Locksmith works
- ограде, рукохвати /Fence, handrails

ЛЕГЕНДА МАТЕРИЈАЛА / LEGEND OF MATERIALS

- АРМИРАНИ БЕТОН /REINFORCED CONCRETE
- НЕАРМИРАНИ БЕТОН /PLAIN CONCRETE
- ОПЕКА /BRICK
- ЗЕЛЕНЕ ПОВРШИНЕ /GREEN AREAS
- НОВИ ЗИДОВИ ОД ОПЕКЕ /NEW WALL - BRICK
- НОВИ ГИПСАНИ ЗИДОВИ /NEW PLASTER WALL
- НОВИ "YTONG" ЗИДОВИ /NEW WALL - YTONG
- ТЕРМОИЗОЛАЦИЈА /thermal insulation
- ХИДРОИЗОЛАЦИЈА waterproofing
- ГРАНИЦА ИНТЕРВЕНЦИЈЕ УНУТАР ОБЈЕКТА /THE BOUNDARY OF INTERVENTION WITHIN BUILDING

ЛЕГЕНДА СПЕЦИФИКАЦИЈА / Legend of specifications

- УЛАЗ/ИЗЛАЗ У ОБЈЕКАТ / Entrance / exit
- СТОЛАРИЈА /Carpentery
- ПВЦ СТОЛАРИЈА /PVC Carpentery
- ПП БРАВАРИЈА /Fire resistant joinery
- ПД БРАВАРИЈА /Smoke resistant joinery
- АЛУМИНАРИЈА /Aluminium joinery
- БРАВАРИЈА / Locksmith's works
- ОГРАДЕ, РУКОХВАТИ / Fences, handrails
- РЕПАРАЦИЈА / to repair

Ф1 Ø110 напомена: све вертикале обзидати гипс картон плочама -влагоотпорним
/* Note: All uprights are to be encased by gypsum cardboards- which are moisture resistant

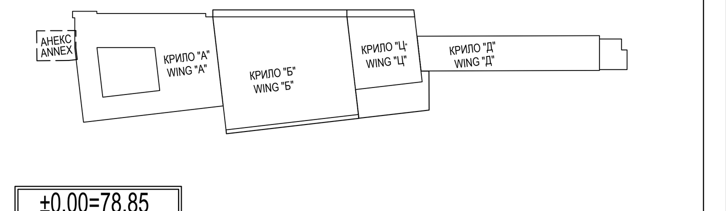

±0.00=78.85

Број/Number	Датум / Date	Опис / Description
03		
02		
01		

Ревизиони блок: / Revision block:

САОБРАЋАЈНИ ИНСТИТУТ ЦИП, д.о.о.
INSTITUTE OF TRANSPORTATION CIP ltd
Немањина 6; 11000 Београд; Србија
Тел: 011/3618-134; Факс: 011/3618-324; web site: www.sicip.co.rs
Организациона јединица: **ЗАВОД ЗА АРХИТЕКТУРУ И УРБАНИЗАМ** /Organization unit: DEPARTMENT OF ARCHITECTURE AND URBAN PLANNING
Одговорни пројектант за архитектуру: /Responsible designer for architecture: **Б.Лазовић, дипл.инж.арх.**
лиценца број: / license No.: 300 1205 03
Сарадници: / Associates: **Данијела Русић Николић, арх.тех.**, **Снежана Диковић, арх.тех.**
Унутрашња контрола: / Internal control: **Светлана Карановић, дипл.инж.арх.**
Главни пројектант: / Chief designer: **др Љиљана Милић Марковић, дипл. грађ. инж.**
Руководилац организационе јединице: Manager of organization unit: **Светлана Карановић, дипл.инж.арх.**

Инвеститор пројекта: / Investor: **" ИНФРАСТРУКТУРА ЖЕЛЕЗНИЦЕ СРБИЈЕ " А.Д.** / " INFRASTRUCTURE RAILWAYS OF SERBIA " JSC, Немањина 6/IV, Београд / Nemanjina Street 6/IV, Belgrade
Наручилац пројекта: / Employer: Joint Venture of China Railway International Corporation Ltd. (CRIC), No.10 Fuxing Road,Haidian District,Beijing P.R China, 100844; China Communication Construction Company Ltd. (CCCC), No.85 Deshengmenwai Street,Xicheng District,Beijing P.R China, 100088
Објекат: /Structure: ПРУГА БЕОГРАД - СУБОТИЦА - ДРЖАВНА ГРАНИЦА (КЕЛЕБИЈА) ДЕОНИЦА ПРУГЕ НОВИ САД - СУБОТИЦА - ДРЖАВНА ГРАНИЦА (КЕЛЕБИЈА)
BELGRADE - SUBOTICA - STATE BORDER (KELEBIA) RAILWAY LINE SECTION : NOVI SAD - SUBOTICA - STATE BORDER (KELEBIA)
Део пројекта: / Part of Design: ПРОЈЕКАТ АРХИТЕКТУРЕ РЕКОНСТРУКЦИЈЕ, ДОГРАДЊЕ И АДАПТАЦИЈЕ СТАНИЧНЕ ЗГРАДЕ У ЖЕЛЕЗНИЧКОЈ СТАНИЦИ НОВИ САД
Architectural design of reconstruction, upgrade and adaptation of the station building, in Novi Sad railway station
Цртеж: / Drawing: КРИЛО Д-ОСНОВА ПРИЗЕМЉА СА ПЛАНОМ ЗИДАЊА / WING Д- GROUND FLOOR - PLAN OF NEW BUILDING
Размера: Scale: 1:100
Врста тех. док.: Type of tech. docum.: ПЗИ / DFC | датум:/date: 01.2022. | Цртеж бр./Drawing No.: 2020-250-АРХ-1/1.1-Ц81а

КРИЛО "Д"   WING "Д"

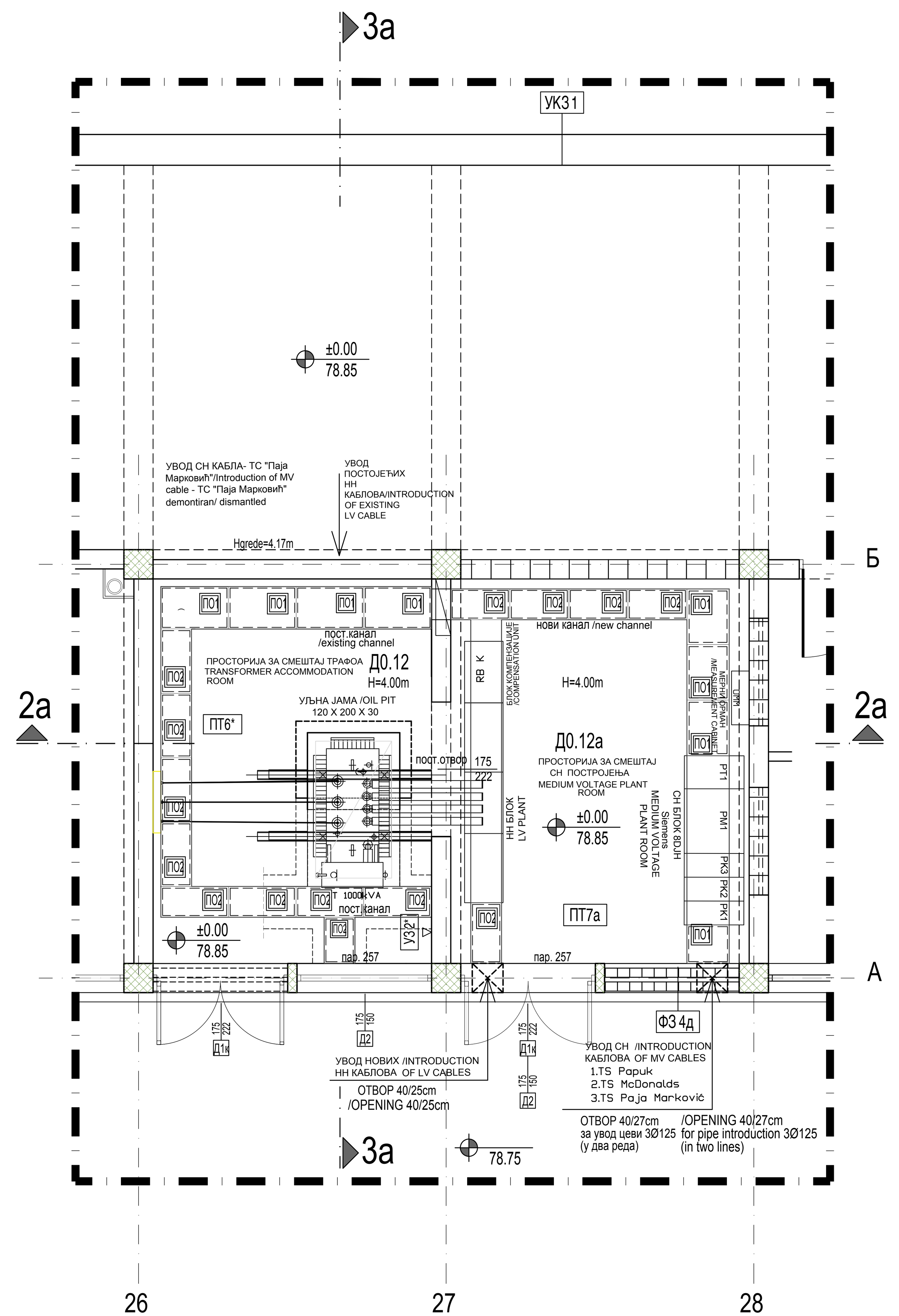

ОСНОВА ПРИЗЕМЉА
GROUND FLOOR PLAN

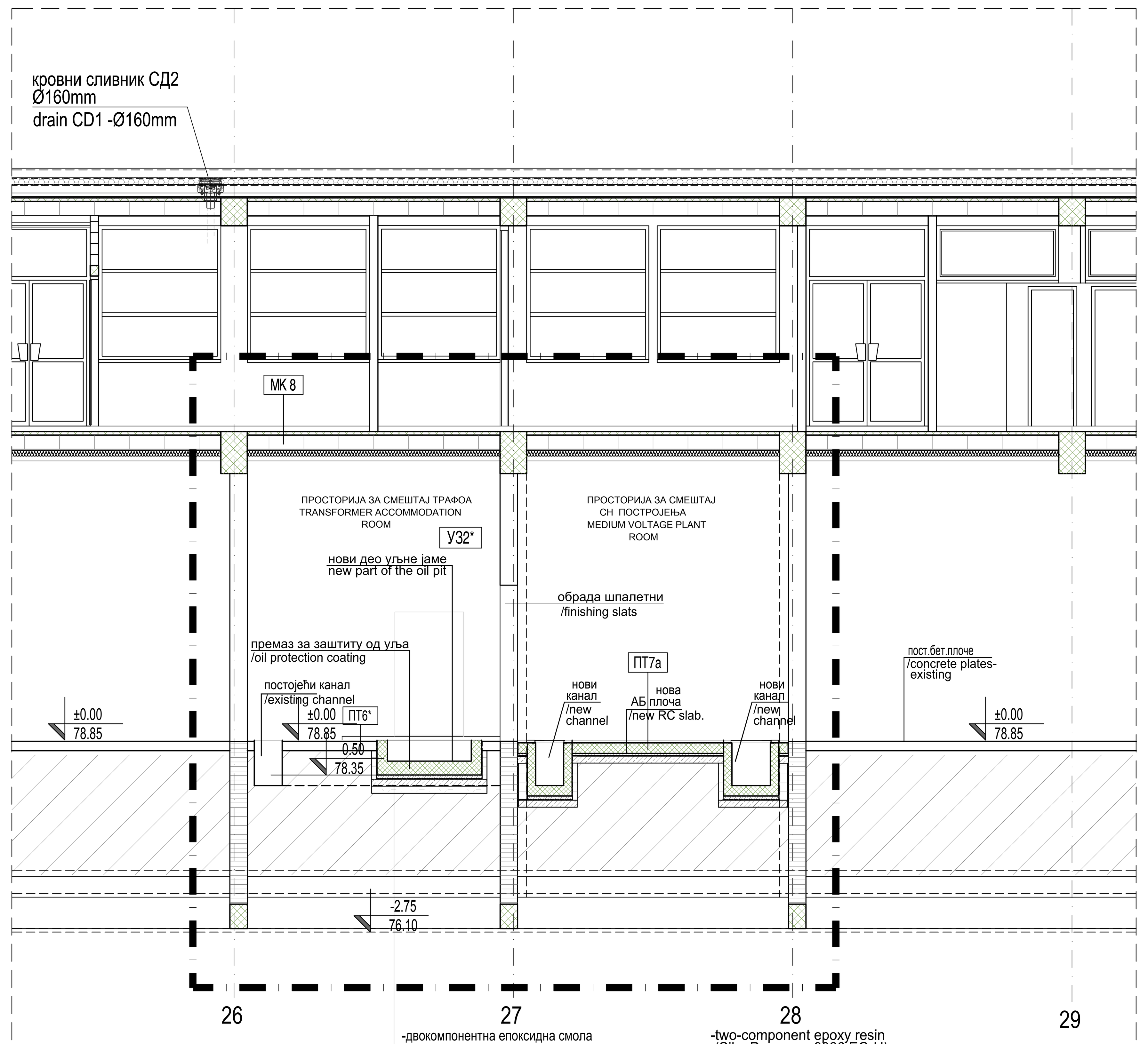

-двокомпонентна епоксидна смола (Sika Permacor 3326 EG-H)
-водонепропусни трокомпонентни малтер за изравнавање (Sika Gard 720 EpoCem) 0.3-0.5мм
-АБ плоча 20.0cm
-неармирани бетон....5.0cm
-хидроизолација....1.0cm
-неармирани бетон....10.0cm
-шљунак....10.0cm

-two-component epoxy resin (Sika Permacor 3326 EG-H)
-waterproof three-component mortar for leveling (Sika Gard 720 EpoCem) 0.3-0.5cm
-RC slab....20.0cm
-unreinforced concrete 5.0cm
-waterproofing....1.0cm
-unreinforced concrete 10.0cm
- gravel....10.0cm

ПРЕСЕК 2а-2а
/ SECTION 2а-2а

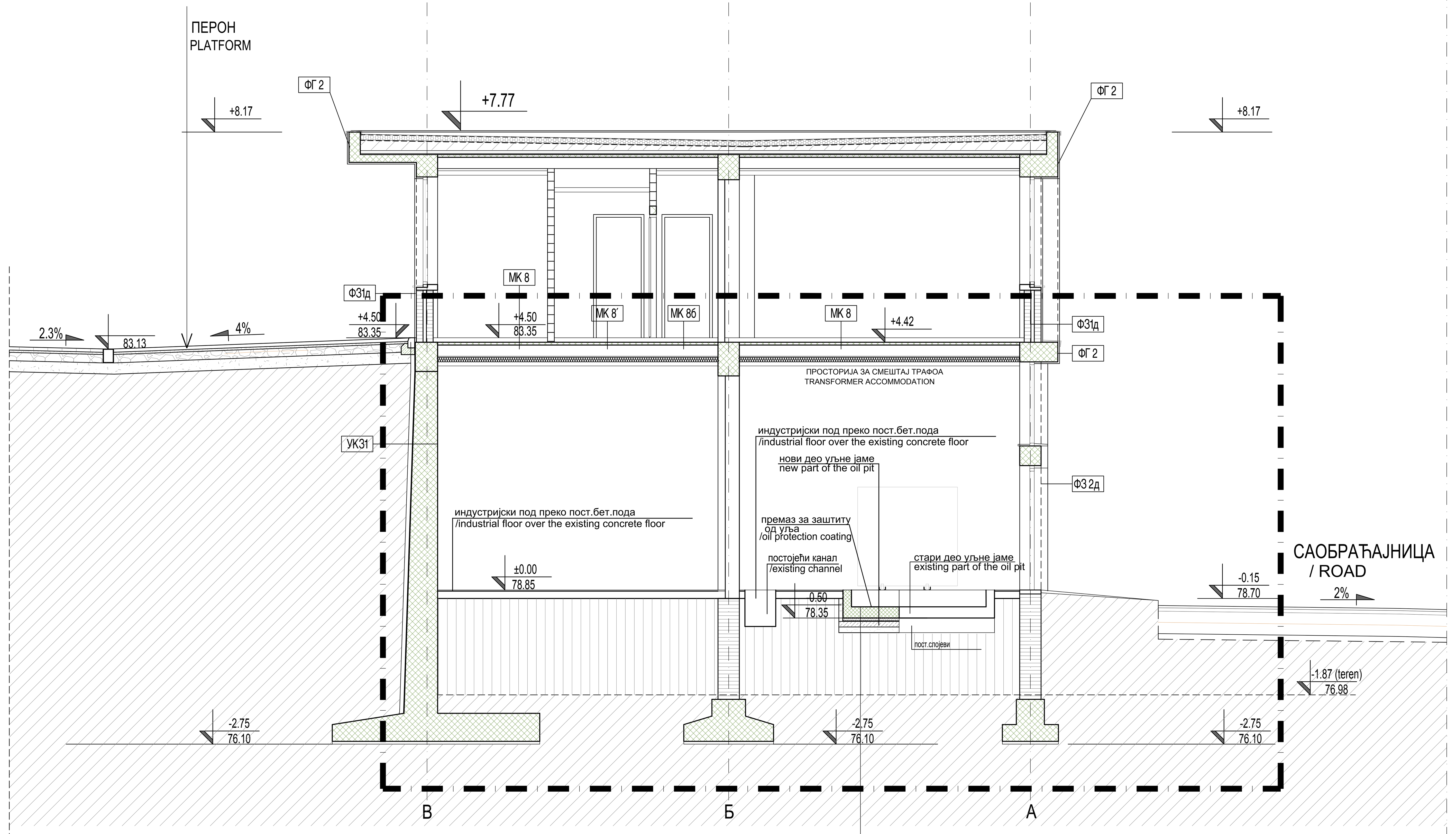

-двокомпонентна епоксидна смола (Sika Permacor 3326 EG-H)
-водонепропусни трокомпонентни малтер за изравнавање (Sika Gard 720 EpoCem) 0.3-0.5мм
-АБ плоча 20.0cm
-неармирани бетон....5.0cm
-хидроизолација....1.0cm
-неармирани бетон....10.0cm
-шљунак....10.0cm

-two-component epoxy resin (Sika Permacor 3326 EG-H)
-waterproof three-component mortar for leveling (Sika Gard 720 EpoCem) 0.3-0.5cm
-RC slab....20.0cm
-unreinforced concrete 5.0cm
-waterproofing....1.0cm
-unreinforced concrete 10.0cm
- gravel....10.0cm

ПРЕСЕК 3а-3а
/ SECTION 3а-3а

ТЕРМИЧКЕ ПОЗИЦИЈЕ

Ф32д (крило Д) забатни зид
-малтер 2.0цм
-пуна опека 38.0цм
-пешчар-буња (10цм) у цем.малтеру (2цм)....12.0цм

Ф3 4д (крило Д)
-малтер 2.0цм
- опека 12.0цм
-камена вуна....6.0цм
- опека 12.0цм
-вештачки камен....5.0цм
ново

ПТ7а (нова АБ плоча)
-индустријски под....0.5cm
-рабиц цем.кошуљица....3.5cm
-АБ плоча 15.0cm
-цем.малтер....3.0cm
-хидроизолација....1.0cm
-бобичаста фолија
-неармирани бетон....10.0cm
ново

У32*
- малтер 2.0цм
- пуна опека 25.0цм
- малтер 2.0цм

УК31
-пуна опека (заштита ХИ)....7.0цм
-хидроизолација
-АБ зид 40.0цм
-термомалтер....4.0цм ново

THERMAL POSITIONS

Ф32д (wing "Д") gable wall
- mortar....2.0cm
- solid brick....38.0 cm
- sandstone (10cm) on cement mortar (2.0cm)...12.0cm

Ф3 4д (wing "Д")
- mortar....2.0cm
- brick....12.0 cm
- mineral wool....6.0cm
- brick....12.0cm
- artificial stone....5.0cm
new

ПТ7а (new RC slab)
- industrial floor....0.5cm
-cement screed....3.5cm
-RC slab....15.0cm
-cem.mortar....3.0cm
-waterproofing....1.0cm
-foil
-unreinforced concrete 10.0cm
new

У32*
- mortar....2.0 cm
- solid brick....25.0 cm
- mortar....2.0cm

УК31
- solid brick....7.0 cm
- waterproofing
- RC wall....40.0 cm
- thermomortar....4.0cm new

ЛЕГЕНДА МАТЕРИЈАЛА / LEGEND OF MATERIALS

- АРМИРАНИ БЕТОН /REINFORCED CONCRETE
- НЕАРМИРАНИ БЕТОН /PLAIN CONCRETE
- ОПЕКА /BRICK
- ЗЕЛЕНЕ ПОВРШИНЕ /GREEN AREAS
- НОВИ ЗИДОВИ ОД ОПЕКЕ /NEW WALL - BRICK
- НОВИ ГИПСАНИ ЗИДОВИ /NEW PLASTER WALL
- НОВИ "YTONG" ЗИДОВИ /NEW WALL - YTONG
- ТЕРМОИЗОЛАЦИЈА /thermal insulation
- ХИДРОИЗОЛАЦИЈА waterproofing
- ГРАНИЦА ИНТЕРВЕНЦИЈЕ УНУТАР ОБЈЕКТА /THE BOUNDARY OF INTERVENTION WITHIN BUILDING

Ф1 Ø110 — напомена: све вертикале обзидати гипс картон плочама -влагоотпорним
/* Note: All uprights are to be encased by gypsum cardboards- which are moisture resistant

ЛЕГЕНДА СПЕЦИФИКАЦИЈА / Legend of specifications

- УЛАЗ/ИЗЛАЗ У ОБЈЕКАТ / Entrance / exit
- СТОЛАРИЈА /Carpentery
- ПВЦ СТОЛАРИЈА /PVC Carpentery
- ПП БРАВАРИЈА /Fire resistant joinery
- ПД БРАВАРИЈА /Smoke resistant joinery
- АЛУМИНАРИЈА /Aluminium joinery
- БРАВАРИЈА / Locksmith's works
- ОГРАДЕ, РУКОХВАТИ / Fences, handrails
- РЕПАРАЦИЈА / to repair

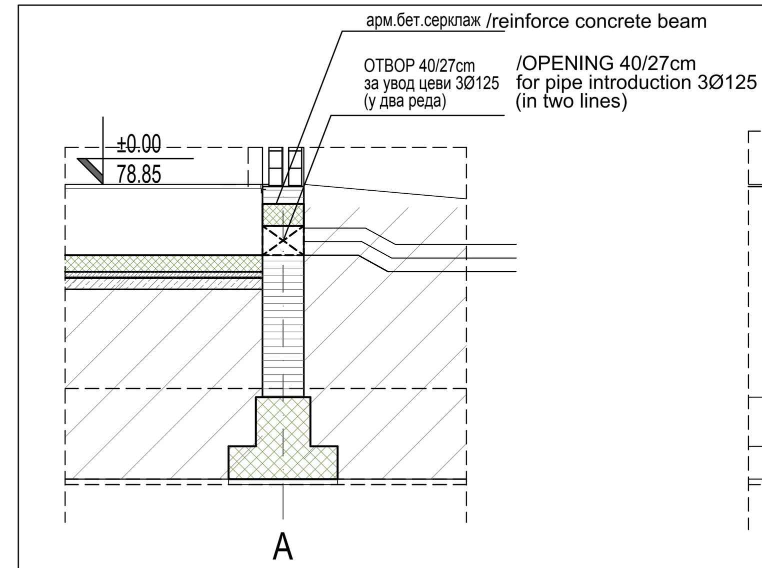

ПРЕСЕК / SECTION

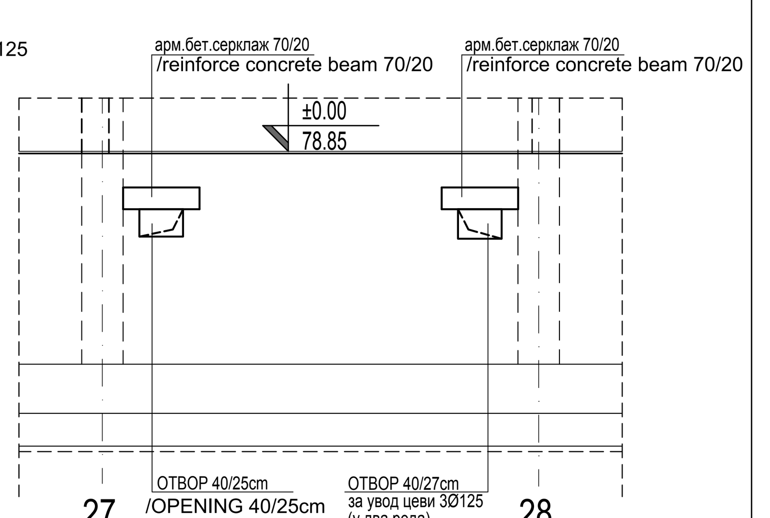

ИЗГЛЕД ЗИДА / APPEARANCE OF THE WALL

Обезбеђење отвора у темељном зиду за пролаз цеви, арм.бет.серклажом-арматуре ±3Ø10 и Ø8/15, МБ 25, Б500Б.

/Securing of openings in the foundation wall for pipe passage, with reinforced concrete beam-reinforcing ±3Ø10 and Ø8/15, MB 25, B500B.

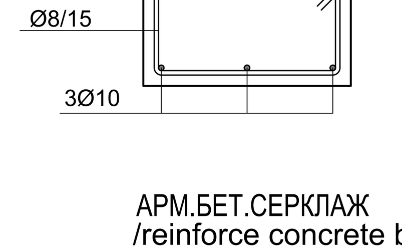

АРМ.БЕТ.СЕРКЛАЖ
/reinforce concrete beam

NOTE:
TAKE ALL MEASURES AN CHECK ON THE SITE.
НАПОМЕНА:
СВЕ МЕРЕ УЗЕТИ И КОНТРОЛИСАТИ НА ЛИЦУ МЕСТА.

Број/Number	Датум / Date	Опис / Description
03		
02		
01		

Ревизиони блок: / Revision block:

САОБРАЋАЈНИ ИНСТИТУТ ЦИП, д.о.о.
INSTITUTE OF TRANSPORTATION CIP ltd
Немањина 6; 11000 Београд; Србија
Тел: 011/3618-134; Факс: 011/3618-324; web site: www.sicip.co.rs

Организациона јединица: ЗАВОД ЗА АРХИТЕКТУРУ И УРБАНИЗАМ /Organization unit: DEPARTMENT OF ARCHITECTURE AND URBAN PLANNING

Одговорни пројектант за архитектуру: /Responsible designer for architecture:
Б.Лазовић, дипл.инж.арх.
лиценца број: 300 1205 03
/ license No.: 300 1205 03

Сарадници: / Associates:
Данијела Русић Николић, арх.тех.
Снежана Диковић, арх.тех.

Инвеститор пројекта: / Investor:
" ИНФРАСТРУКТУРА ЖЕЛЕЗНИЦЕ СРБИЈЕ " А.Д.
/ " INFRASTRUCTURE RAILWAYS OF SERBIA " JSC
Немањина 6/IV, Београд / Nemanjina Street 6/IV, Belgrade

Наручилац пројекта: / Employer: Joint Venture of
China Railway International Corporation Ltd. (CRIC) No.10 Fuxing Road,Haidian District,Beijing P.R China, 100844
China Communication Construction Company Ltd. (CCCC) No.85 Deshengmenwai Street,Xicheng District,Beijing P.R China, 100088

Објекат: /Structure:
ПРУГА БЕОГРАД - СУБОТИЦА - ДРЖАВНА ГРАНИЦА (КЕЛЕБИЈА)
ДЕОНИЦА ПРУГЕ НОВИ САД - СУБОТИЦА - ДРЖАВНА ГРАНИЦА (КЕЛЕБИЈА)
BELGRADE - SUBOTICA - STATE BORDER (KELEBIA) RAILWAY LINE
SECTION : NOVI SAD - SUBOTICA - STATE BORDER (KELEBIA)

Део пројекта: / Part of Design:
ПРОЈЕКАТ АРХИТЕКТУРЕ РЕКОНСТРУКЦИЈЕ, ДОГРАДЊЕ И АДАПТАЦИЈЕ СТАНИЧНЕ ЗГРАДЕ У ЖЕЛЕЗНИЧКОЈ СТАНИЦИ НОВИ САД
Architectural design of reconstruction, upgrade and adaptation of the station building, in Novi Sad railway station

Унутрашња контрола: / Internal control:
Светлана Карановић, дипл.инж.арх.

Главни пројектант: / Chief designer:
др Љиљана Милић Марковић, дипл. грађ. инж.

Руководилац организационе јединице: Manager of organization unit:
Светлана Карановић, дипл.инж.арх.

Цртеж: / Drawing:
КРИЛО Д- ОСНОВЕ И ПРЕСЕЦИ ЗА ТРАФО И ПРОСТОРИЈЕ ЗА СМЕШТАЈ СН ПОСТРОЈЕЊА - новопројектовано
WING Д- GRUOND AND SECTIONS FOR THE TRANSFORMER AND MEDIUM VOLTAGE PLANT ROOM- newly designed

Размера: Scale: 1:50

Врста тех. док.: Type of tech. docum.:	датум:/date:	Цртеж бр./Drawing No.:
ПЗИ / DFC	01.2022.	2020-250-АРХ-1/1.1-Ц81б

ОСНОВА ПРВОГ СПРАТА
КРИЛО "Д"
/FIRST FLOOR PLAN VIEW
WING "Д"

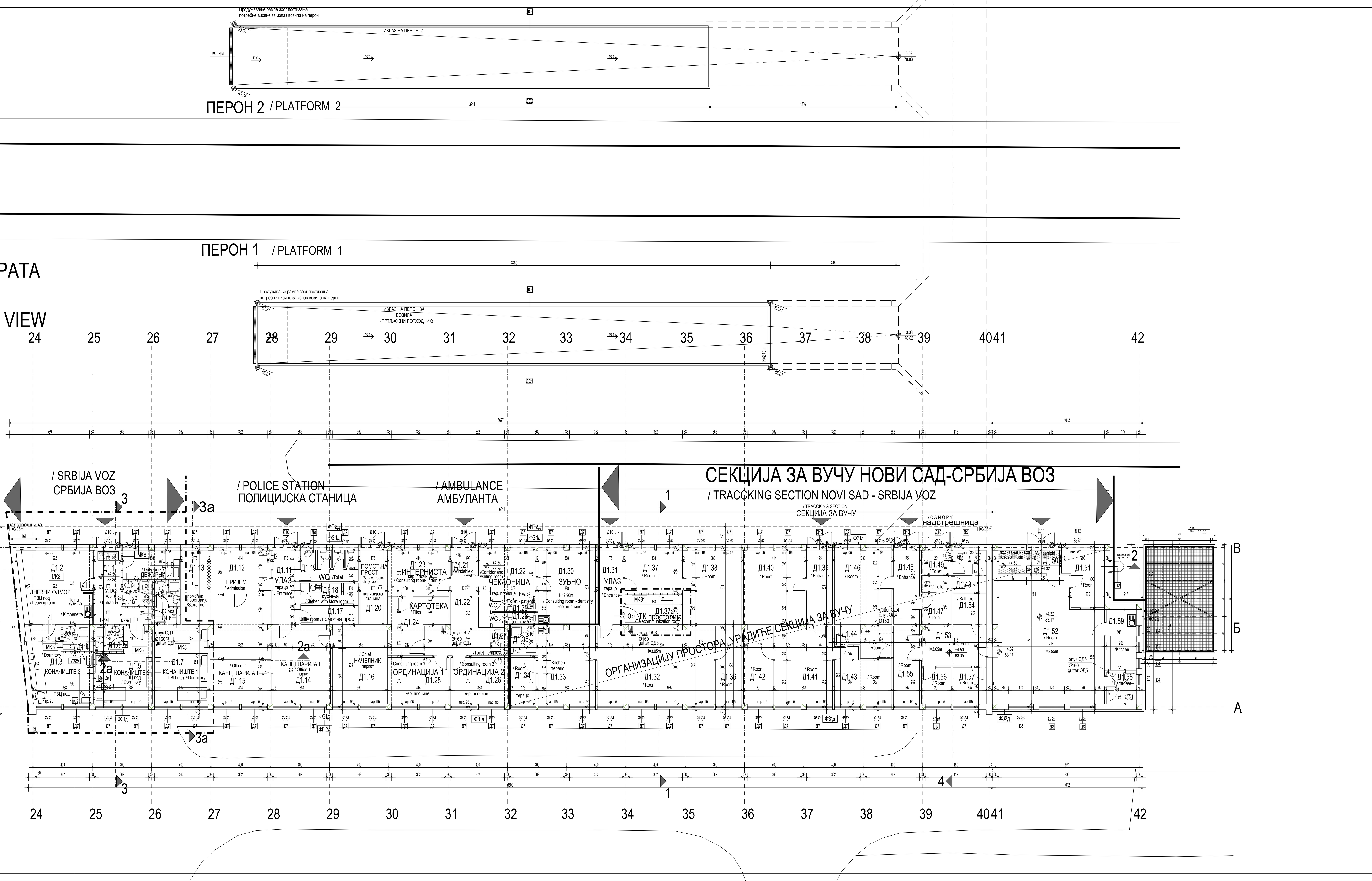

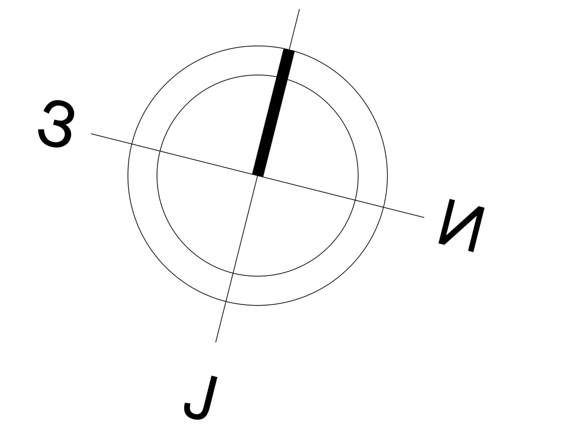

КРИЛО Д1- ОСНОВА ПРВОГ СПРАТА (НИВО ПЕРОНА) / WING Д1 - FIRST FLOOR

	бр. пр. No	Намена просторије /Room allocation	Површина P (m²) / Area m2	Обим O (m) /Perimetar m1	Обрада / Finishing: Под / floor	Зид / wall	Плафон /ceiling
СРБИЈА ВОЗ / SRBIJA VOZ	Д1.1	Улаз / Entrance	11.09	17.76	кер.плочице /ceramic tiles	дисперзија /dispersion	сп. плафон /suspended ceiling
	Д1.2	Дневни одмор / Leaving room	24.68	19.91	ПВЦ-винил под / vinyl	дисперзија /dispersion	сп. плафон /suspended ceiling
	Д1.3	Коначиште / Dormitory	18.84	19.22	ПВЦ-винил под / vinyl	дисперзија /dispersion	сп. плафон /suspended ceiling
	Д1.4	Купатило / Bathroom	3.43	7.52	кер.плочице /ceramic tiles	кер.плочице /ceramic tiles	сп. плафон /suspended ceiling
	Д1.5	Коначиште / Dormitory	16.85	18.28	ПВЦ-винил под / vinyl	дисперзија /dispersion	сп. плафон /suspended ceiling
	Д1.6	Купатило / Bathroom	3.06	7.00	кер.плочице /ceramic tiles	кер.плочице /ceramic tiles	сп. плафон /suspended ceiling
	Д1.7	Коначиште / Dormitory	21.12	21.10	ПВЦ-винил под / vinyl	дисперзија /dispersion	сп. плафон /suspended ceiling
	Д1.8	Купатило / Bathroom	2.97	6.90	кер.плочице /ceramic tiles	кер.плочице /ceramic tiles	сп. плафон /suspended ceiling
	Д1.9	Дежурни / Duty worker	7.60	11.68	ПВЦ-винил под / vinyl	дисперзија /dispersion	сп. плафон /suspended ceiling
	Д1.10	Тоалет /Toilet	3.35	9.42	кер.плочице /ceramic tiles	кер.плочице /ceramic tiles	сп. плафон /suspended ceiling
ПОЛИЦИЈСКА СТАНИЦА / POLICE STATION	Д1.11	Улаз / Entrance	8.75	13.50	терацо /terrazzo	дисперзија /dispersion	дисперзија /dispersion
	Д1.12	Пријем / Admission	29.86	23.84	паркет /parquet	дисперзија /dispersion	дисперзија /dispersion
	Д1.13	Помоћна просторија /Utility room	8.75	13.50	терацо /terrazzo	дисперзија /dispersion	дисперзија /dispersion
	Д1.14	Канцеларија 1 / Office 1	20.34	18.28	паркет /parquet	дисперзија /dispersion	дисперзија /dispersion
	Д1.15	Канцеларија 2 / Office 2	12.42	14.28	паркет /parquet	дисперзија /dispersion	дисперзија /dispersion
	Д1.16	Начелник / Chief	19.05	17.76	паркет /parquet	дисперзија /dispersion	дисперзија /dispersion
	Д1.17	Помоћна просторија /Utility room	4.50	10.08	терацо /terrazzo	дисперзија /dispersion	дисперзија /dispersion
	Д1.18	Кухиња са оставом /Kitchen with store room	5.74	12.16	кер.плочице /ceramic tiles	дисперзија /dispersion	дисперзија /dispersion
	Д1.19	Тоалет /Toilet	7.76	20.80	кер.плочице /ceramic tiles	кер.плочице+дисп. /ceramic tiles+dispersion	дисперзија /dispersion
	Д1.20	Помоћна просторија /Service room-utility room	8.75	13.50	терацо /terrazzo	дисперзија /dispersion	дисперзија /dispersion
АМБУЛАНТА / AMBULANCE	Д1.21	Ветробран /Windshield	2.89	6.80	кер.плочице /ceramic tiles	дисперзија /dispersion	дисперзија /dispersion
	Д1.22	Ходник и чекаоница /Corridor and waiting-room	28.51	35.64	кер.плочице /ceramic tiles	дисперзија /dispersion	дисперзија /dispersion
	Д1.23	Ординација - интерниста / Consulting room - Internist	12.88	14.50	кер.плочице /ceramic tiles	дисперзија /dispersion	дисперзија /dispersion
	Д1.24	Картотека / Files	12.27	16.58	кер.плочице /ceramic tiles	дисперзија /dispersion	дисперзија /dispersion
	Д1.25	Ординација 1 / Consulting room 1	13.00	14.56	кер.плочице /ceramic tiles	дисперзија /dispersion	дисперзија /dispersion
	Д1.26	Ординација 2 / Consulting room 2	12.18	14.04	кер.плочице /ceramic tiles	дисперзија /dispersion	дисперзија /dispersion
	Д1.27	Тоалет за запослене /Toilet - employees	1.98	5.82	кер.плочице /ceramic tiles	кер.плочице+дисп. /ceramic tiles+dispersion	дисперзија /dispersion
	Д1.28	Тоалет за запослене /Toilet - employees	2.50	7.90	кер.плочице /ceramic tiles	кер.плочице+дисп. /ceramic tiles+dispersion	дисперзија /dispersion
	Д1.29	Тоалет за пацијенте /Toilet - patients	2.52	7.62	кер.плочице /ceramic tiles	кер.плочице+дисп. /ceramic tiles+dispersion	дисперзија /dispersion
	Д1.30	Ординација - стоматологија / Consulting room - dentistry	19.40	17.76	кер.плочице /ceramic tiles	дисперзија /dispersion	дисперзија /dispersion
СЕКЦИЈА ЗА ВУЧУ НОВИ САД - СРБИЈА ВОЗ (ОРГАНИЗАЦИЈУ ПРОСТОРА УРАДИЋЕ СЕКЦИЈА ЗА ВУЧУ) / TRACCKING SECTION NOVI SAD - SRBIJA VOZ	Д1.31	Улаз / Entrance	8.75	13.50	терацо /terrazzo	дисперзија /dispersion	дисперзија /dispersion
	Д1.32	Просторија / Room	41.25	27.32	терацо /terrazzo	дисперзија /dispersion	дисперзија /dispersion
	Д1.33	Кухиња /Kitchen	20.41	18.28	терацо /terrazzo	кер.плочице+дисп. /ceramic tiles+dispersion	дисперзија /dispersion
	Д1.34	Просторија / Room	5.49	9.78	терацо /terrazzo	дисперзија /dispersion	дисперзија /dispersion
	Д1.35	Тоалет / Toilet	3.50	7.50	кер.плочице /ceramic tiles	кер.плочице+дисп. /ceramic tiles+dispersion	дисперзија /dispersion
	Д1.36	Просторија / Room	9.20	14.02	терацо /terrazzo	дисперзија /dispersion	малтер /mortar
	Д1.37	Просторија / Room	11.17	13.52	терацо /terrazzo	дисперзија /dispersion	малтер /mortar
	Д1.37a	ТК просторија /Telecommunication room	7.76	11.76	антистатик под /antistatic floor	дисперзија /dispersion	сп. плафон F90 /suspended ceiling F90
	Д1.38	Просторија / Room	19.40	17.76	терацо /terrazzo	дисперзија /dispersion	малтер /mortar
	Д1.39	Улаз / Entrance	8.75	13.50	терацо /terrazzo	дисперзија /dispersion	малтер /mortar
	Д1.40	Просторија / Room	20.70	18.28	паркет /parquet	дисперзија /dispersion	малтер /mortar
	Д1.41	Просторија / Room	20.31	18.80	паркет /parquet	дисперзија /dispersion	малтер /mortar
	Д1.42	Просторија / Room	10.50	14.54	терацо /terrazzo	дисперзија /dispersion	малтер /mortar
	Д1.43	Просторија / Room	13.02	15.54	терацо /terrazzo	дисперзија /dispersion	малтер /mortar
	Д1.44	Просторија / Room	6.71	12.62	терацо /terrazzo	дисперзија /dispersion	малтер /mortar
	Д1.45	Улаз / Entrance	8.75	13.50	терацо /terrazzo	дисперзија /dispersion	малтер /mortar
	Д1.46	Просторија / Room	19.40	17.76	паркет /parquet	дисперзија /dispersion	малтер /mortar
	Д1.47	Тоалет / Toilet	6.59	10.58	терацо /terrazzo	кер.плочице+дисп. /ceramic tiles+dispersion	малтер /mortar
	Д1.48	Тоалет / Toilet	4.33	10.74	терацо /terrazzo	кер.плочице+дисп. /ceramic tiles+dispersion	малтер /mortar
	Д1.49	Тоалет / Toilet	5.05	10.90	терацо /terrazzo	кер.плочице+дисп. /ceramic tiles+dispersion	малтер /mortar
	Д1.50	Ветробран /Windshield	6.45	11.42	кер.плочице /ceramic tiles	дисперзија /dispersion	сп.плафон /suspended ceiling
	Д1.51	Просторија / Room	9.74	13.56	терацо /terrazzo	дисперзија /dispersion	сп.плафон /suspended ceiling
	Д1.52	Просторија / Room	57.02	31.78	кер.плочице /ceramic tiles	дисперзија /dispersion	сп.плафон /suspended ceiling
	Д1.53	Предпростор / Anteroom	11.71	14.14	кер.плочице /ceramic tiles	кер.плочице+дисп. /ceramic tiles+dispersion	малтер /mortar
	Д1.54	Купатило / Bathroom	4.63	8.62	кер.плочице /ceramic tiles	кер.плочице+дисп. /ceramic tiles+dispersion	малтер /mortar
	Д1.55	Просторија / Room	9.20	14.02	ламинат /laminate	дисперзија /dispersion	малтер /mortar
	Д1.56	Просторија / Room	4.92	8.92	ламинат /laminate	дисперзија /dispersion	малтер /mortar
	Д1.57	Просторија / Room	5.51	9.40	ламинат /laminate	дисперзија /dispersion	малтер /mortar
	Д1.58	Купатило / Bathroom	4.26	10.86	кер.плочице /ceramic tiles	кер.плочице+дисп. /ceramic tiles+dispersion	сп.плафон /suspended ceiling
	Д1.59	Кухиња /Kitchen	8.30	12.24	кер.плочице /ceramic tiles	кер.плочице+дисп. /ceramic tiles+dispersion	сп.плафон /suspended ceiling
		Укупна нето површина	719.87	/ Total first floor NET area			

ПОВРШИНА - ПРВИ СПРАТ / FIRST FLOOR AREA	Површина P(m²) / Area m2
Укупна нето површина КРИЛО Д1 / WING Д1 -Total first floor NET area	719.87
Укупна бруто површина КРИЛО Д1 / WING Д1 - Total first floor GROSS area	854.46

ЛЕГЕНДА МАТЕРИЈАЛА / LEGEND OF MATERIALS
- АРМИРАНИ БЕТОН /REINFORCED CONCRETE
- НЕАРМИРАНИ БЕТОН /PLAIN CONCRETE
- ОПЕКА /BRICK
- ЗЕЛЕНЕ ПОВРШИНЕ /GREEN AREAS
- НОВИ ЗИДОВИ ОД ОПЕКЕ /NEW WALL - BRICK
- НОВИ ГИПСАНИ ЗИДОВИ /NEW PLASTER WALL
- НОВИ "YTONG" ЗИДОВИ /NEW WALL - YTONG
- ТЕРМОИЗОЛАЦИЈА /thermal insulation
- ХИДРОИЗОЛАЦИЈА waterproofing
- ГРАНИЦА ИНТЕРВЕНЦИЈЕ УНУТАР ОБЈЕКТА /THE BOUNDARY OF INTERVENTION WITHIN BUILDING

ЛЕГЕНДА СПЕЦИФИКАЦИЈА / Legend of specifications
- УЛАЗ/ИЗЛАЗ У ОБЈЕКАТ / Entrance / exit
- СТОЛАРИЈА /Carpentery
- ПВЦ СТОЛАРИЈА /PVC Carpentery
- ПП БРАВАРИЈА /Fire resistant joinery
- ПД БРАВАРИЈА /Smoke resistant joinery
- АЛУМИНАРИЈА /Aluminium joinery
- БРАВАРИЈА / Locksmith's works
- ОГРАДЕ, РУКОХВАТИ / Fences, handrails
- РЕПАРАЦИЈА / to repair

Ф1 Ø110 напомена: све вертикале обзидати гипс картон плочама -влагоотпорним
/* Note: All uprights are to be encased by gypsum cardboards- which are moisture resistant

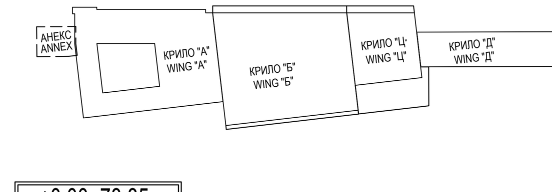

±0.00=78.85

Број/Number	Датум / Date	Опис / Description
03		
02		
01		

Ревизиони блок: / Revision block:

САОБРАЋАЈНИ ИНСТИТУТ ЦИП, д.о.о.
INSTITUTE OF TRANSPORTATION CIP ltd
Немањина 6; 11000 Београд; Србија
Тел: 011/3618-134; Факс: 011/3618-324; web site: www.sicip.co.rs
Организациона јединица: ЗАВОД ЗА АРХИТЕКТУРУ И УРБАНИЗАМ /Organization unit: DEPARTMENT OF ARCHITECTURE AND URBAN PLANNING

Одговорни пројектант за архитектуру: /Responsible designer for architecture:
Б.Лазовић, дипл.инж.арх.
лиценца број: 300 1205 03
/ license No.: 300 1205 03

Сарадници: / Associates:
Данијела Русић Николић, арх.тех.
Снежана Диковић, арх.тех.

Инвеститор пројекта: / Investor:
" ИНФРАСТРУКТУРА ЖЕЛЕЗНИЦЕ СРБИЈЕ " А.Д.
/ " INFRASTRUCTURE RAILWAYS OF SERBIA " JSC
Немањина 6/IV, Београд / Nemanjina Street 6/IV, Belgrade

Наручилац пројекта: / Employer: Joint Venture of
China Railway International Corporation Ltd. (CRIC) No.10 Fuxing Road,Haidian District,Beijing P.R China, 100844
China Communication Construction Company Ltd. (CCCC) No.85 Deshengmenwai Street,Xicheng District,Beijing P.R China, 100088

Објекат: /Structure:
ПРУГА БЕОГРАД - СУБОТИЦА - ДРЖАВНА ГРАНИЦА (КЕЛЕБИЈА)
ДЕОНИЦА ПРУГЕ НОВИ САД - СУБОТИЦА - ДРЖАВНА ГРАНИЦА (КЕЛЕБИЈА)
BELGRADE - SUBOTICA - STATE BORDER (KELEBIA) RAILWAY LINE
SECTION : NOVI SAD - SUBOTICA - STATE BORDER (KELEBIA)

Део пројекта: / Part of Design:
ПРОЈЕКАТ АРХИТЕКТУРЕ РЕКОНСТРУКЦИЈЕ, ДОГРАДЊЕ И АДАПТАЦИЈЕ СТАНИЧНЕ ЗГРАДЕ У ЖЕЛЕЗНИЧКОЈ СТАНИЦИ НОВИ САД
Architectural design of reconstruction, upgrade and adaptation of the station building, in Novi Sad railway station

Унутрашња контрола: / Internal control:
Светлана Карановић, дипл.инж.арх.

Главни пројектант: / Chief designer:
др Љиљана Милић Марковић, дипл. грађ. инж.

Руководилац организационе јединице: Manager of organization unit:
Светлана Карановић, дипл.инж.арх.

Цртеж: / Drawing:
КРИЛО Д-ОСНОВА ПРВОГ СПРАТА-новопројектовано
WING Д-FIRST FLOOR PLAN VIEW - NEWLY DESIGNED

Размера: Scale: **1:100**

Врста тех. док.: Type of tech. docum.: **ПЗИ** / DFC
датум:/date: **01.2022.**
Цртеж бр./Drawing No.: 2020-250-АРХ-1/1.1-Ц82

ОСНОВА ПРВОГ СПРАТА
КРИЛО "Д"
/FIRST FLOOR PLAN VIEW

WING "Д"

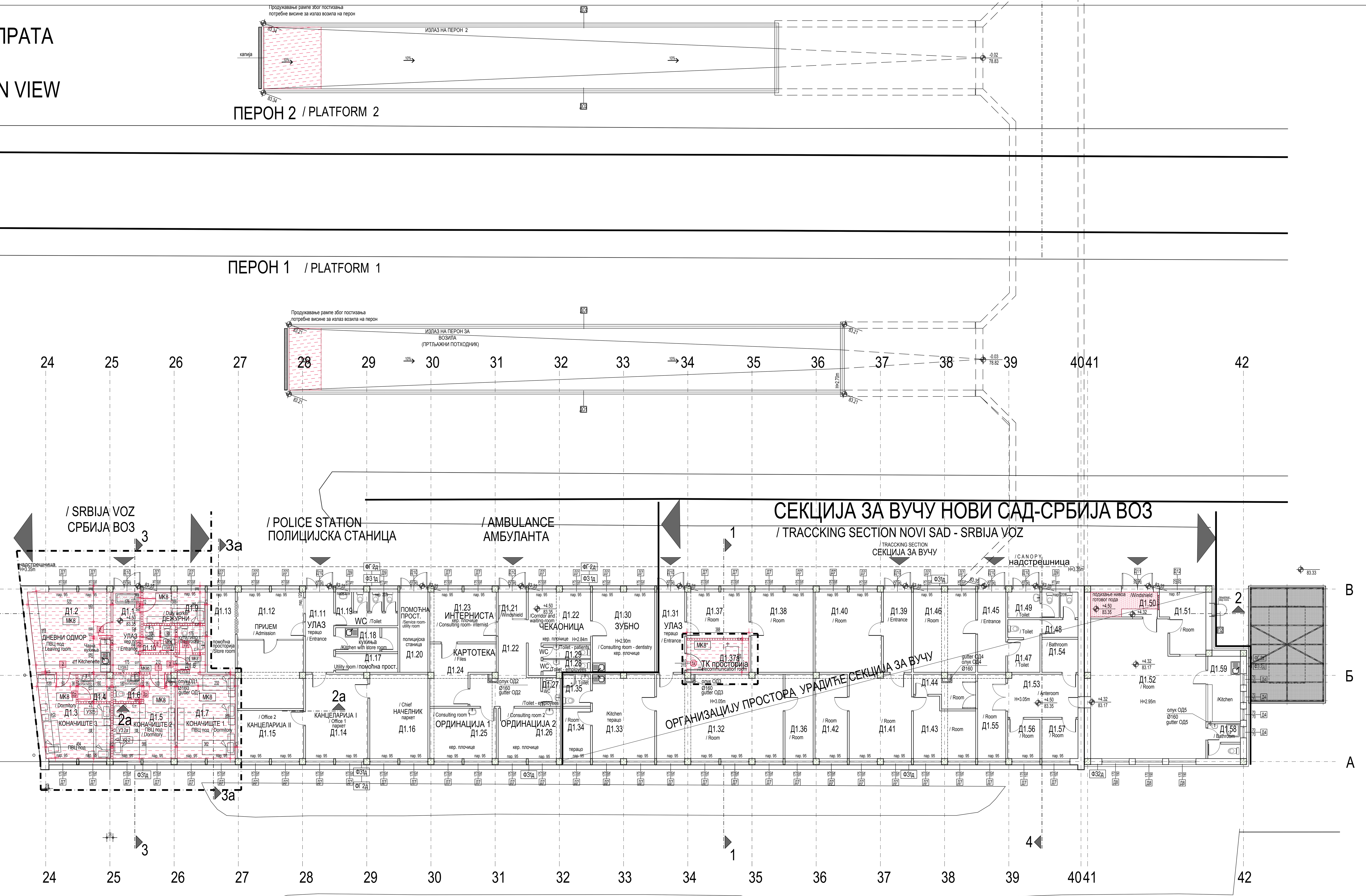

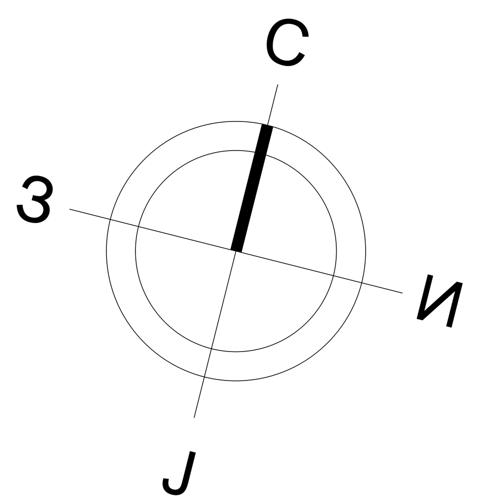

	бр. пр. No	Намена просторије /Room allocation	Површина P (m²) / Area m2	Обим O (m) /Perimetar m1	Обрада/ Finishing: Под / floor	Зид / wall	Плафон /ceiling
КРИЛО Д1- ОСНОВА ПРВОГ СПРАТА (НИВО ПЕРОНА) / WING Д1 - FIRST FLOOR							
СРБИЈА ВОЗ / SRBIJA VOZ	Д1.1	Улаз / Entrance	11.09	17.76	кер.плочице /ceramic tiles	дисперзија /dispersion	сп. плафон /suspended ceiling
	Д1.2	Дневни одмор / Leaving room	24.68	19.91	ПВЦ-винил под / vinyl	дисперзија /dispersion	сп. плафон /suspended ceiling
	Д1.3	Коначиште / Dormitory	18.84	19.22	ПВЦ-винил под / vinyl	дисперзија /dispersion	сп. плафон /suspended ceiling
	Д1.4	Купатило / Bathroom	3.43	7.52	кер.плочице /ceramic tiles	кер.плочице /ceramic tiles	сп. плафон /suspended ceiling
	Д1.5	Коначиште / Dormitory	16.85	18.28	ПВЦ-винил под / vinyl	дисперзија /dispersion	сп. плафон /suspended ceiling
	Д1.6	Купатило / Bathroom	3.06	7.00	кер.плочице /ceramic tiles	кер.плочице /ceramic tiles	сп. плафон /suspended ceiling
	Д1.7	Коначиште / Dormitory	21.12	21.10	ПВЦ-винил под / vinyl	дисперзија /dispersion	сп. плафон /suspended ceiling
	Д1.8	Купатило / Bathroom	2.97	6.90	кер.плочице /ceramic tiles	кер.плочице /ceramic tiles	сп. плафон /suspended ceiling
	Д1.9	Дежурни / Duty worker	7.60	11.68	ПВЦ-винил под / vinyl	дисперзија /dispersion	сп. плафон /suspended ceiling
	Д1.10	Тоалет /Toilet	3.35	9.42	кер.плочице /ceramic tiles	кер.плочице /ceramic tiles	сп. плафон /suspended ceiling
ПОЛИЦИЈСКА СТАНИЦА / POLICE STATION	Д1.11	Улаз / Entrance	8.75	13.50	терацо /terrazzo	дисперзија /dispersion	дисперзија /dispersion
	Д1.12	Пријем / Admission	29.86	23.84	паркет /parquet	дисперзија /dispersion	дисперзија /dispersion
	Д1.13	Помоћна просторија /Utility room	8.75	13.50	терацо /terrazzo	дисперзија /dispersion	дисперзија /dispersion
	Д1.14	Канцеларија 1 / Office 1	20.34	18.28	паркет /parquet	дисперзија /dispersion	дисперзија /dispersion
	Д1.15	Канцеларија 2 / Office 2	12.42	14.28	паркет /parquet	дисперзија /dispersion	дисперзија /dispersion
	Д1.16	Начелник / Chief	19.05	17.76	паркет /parquet	дисперзија /dispersion	дисперзија /dispersion
	Д1.17	Помоћна просторија /Utility room	4.50	10.08	терацо /terrazzo	дисперзија /dispersion	дисперзија /dispersion
	Д1.18	Кухиња са оставом /Kitchen with store room	5.74	12.16	кер.плочице /ceramic tiles	дисперзија /dispersion	дисперзија /dispersion
	Д1.19	Тоалет /Toilet	7.76	20.80	кер.плочице /ceramic tiles	кер.плочице+дисп. /ceramic tiles+dispersion	дисперзија /dispersion
	Д1.20	Помоћна просторија /Service room-utility room	8.75	13.50	терацо /terrazzo	дисперзија /dispersion	дисперзија /dispersion
АМБУЛАНТА / AMBULANCE	Д1.21	Ветробран /Windshield	2.89	6.80	кер.плочице /ceramic tiles	дисперзија /dispersion	дисперзија /dispersion
	Д1.22	Ходник и чекаоница /Corridor and waiting-room	28.51	35.64	кер.плочице /ceramic tiles	дисперзија /dispersion	дисперзија /dispersion
	Д1.23	Ординација - интерниста / Consulting room - Internist	12.88	14.50	кер.плочице /ceramic tiles	дисперзија /dispersion	дисперзија /dispersion
	Д1.24	Картотека / Files	12.27	16.58	кер.плочице /ceramic tiles	дисперзија /dispersion	дисперзија /dispersion
	Д1.25	Ординација 1 / Consulting room 1	13.00	14.56	кер.плочице /ceramic tiles	дисперзија /dispersion	дисперзија /dispersion
	Д1.26	Ординација 2 / Consulting room 2	12.18	14.04	кер.плочице /ceramic tiles	дисперзија /dispersion	дисперзија /dispersion
	Д1.27	Тоалет за запослене /Toilet - employees	1.98	5.82	кер.плочице /ceramic tiles	кер.плочице+дисп. /ceramic tiles+dispersion	дисперзија /dispersion
	Д1.28	Тоалет за запослене /Toilet - employees	2.50	7.90	кер.плочице /ceramic tiles	кер.плочице+дисп. /ceramic tiles+dispersion	дисперзија /dispersion
	Д1.29	Тоалет за пацијенте /Toilet - patients	2.52	7.62	кер.плочице /ceramic tiles	кер.плочице+дисп. /ceramic tiles+dispersion	дисперзија /dispersion
	Д1.30	Ординација - стоматологија / Consulting room - dentistry	19.40	17.76	кер.плочице /ceramic tiles	дисперзија /dispersion	дисперзија /dispersion
СЕКЦИЈА ЗА ВУЧУ НОВИ САД - СРБИЈА ВОЗ (ОРГАНИЗАЦИЈУ ПРОСТОРА УРАДИЋЕ СЕКЦИЈА ЗА ВУЧУ) / TRACCKING SECTION NOVI SAD - SRBIJA VOZ	Д1.31	Улаз / Entrance	8.75	13.50	терацо /terrazzo	дисперзија /dispersion	дисперзија /dispersion
	Д1.32	Просторија / Room	41.25	27.32	терацо /terrazzo	дисперзија /dispersion	дисперзија /dispersion
	Д1.33	Кухиња /Kitchen	20.41	18.28	терацо /terrazzo	кер.плочице+дисп. /ceramic tiles+dispersion	дисперзија /dispersion
	Д1.34	Просторија / Room	5.49	9.78	терацо /terrazzo	дисперзија /dispersion	дисперзија /dispersion
	Д1.35	Тоалет / Toilet	3.50	7.50	кер.плочице /ceramic tiles	кер.плочице+дисп. /ceramic tiles+dispersion	дисперзија /dispersion
	Д1.36	Просторија / Room	9.20	14.02	терацо /terrazzo	дисперзија /dispersion	малтер /mortar
	Д1.37	Просторија / Room	11.17	13.52	терацо /terrazzo	дисперзија /dispersion	малтер /mortar
	Д1.37a	ТК просторија /Telecommunication room	7.76	11.76	антистатик под /antistatic floor	дисперзија /dispersion	сп. плафон F90 /suspended ceiling F90
	Д1.38	Просторија / Room	19.40	17.76	терацо /terrazzo	дисперзија /dispersion	малтер /mortar
	Д1.39	Улаз / Entrance	8.75	13.50	терацо /terrazzo	дисперзија /dispersion	малтер /mortar
	Д1.40	Просторија / Room	20.70	18.28	паркет /parquet	дисперзија /dispersion	малтер /mortar
	Д1.41	Просторија / Room	20.31	18.80	паркет /parquet	дисперзија /dispersion	малтер /mortar
	Д1.42	Просторија / Room	10.50	14.54	терацо /terrazzo	дисперзија /dispersion	малтер /mortar
	Д1.43	Просторија / Room	13.02	15.54	терацо /terrazzo	дисперзија /dispersion	малтер /mortar
	Д1.44	Просторија / Room	6.71	12.62	терацо /terrazzo	дисперзија /dispersion	малтер /mortar
	Д1.45	Улаз / Entrance	8.75	13.50	терацо /terrazzo	дисперзија /dispersion	малтер /mortar
	Д1.46	Просторија / Room	19.40	17.76	паркет /parquet	дисперзија /dispersion	малтер /mortar
	Д1.47	Тоалет / Toilet	6.59	10.58	терацо /terrazzo	кер.плочице+дисп. /ceramic tiles+dispersion	малтер /mortar
	Д1.48	Тоалет / Toilet	4.33	10.74	терацо /terrazzo	кер.плочице+дисп. /ceramic tiles+dispersion	малтер /mortar
	Д1.49	Тоалет / Toilet	5.05	10.90	терацо /terrazzo	кер.плочице+дисп. /ceramic tiles+dispersion	малтер /mortar
	Д1.50	Ветробран /Windshield	6.45	11.42	кер.плочице /ceramic tiles	дисперзија /dispersion	сп.плафон /suspended ceiling
	Д1.51	Просторија / Room	9.74	13.56	терацо /terrazzo	дисперзија /dispersion	сп.плафон /suspended ceiling
	Д1.52	Просторија / Room	57.02	31.78	кер.плочице /ceramic tiles	дисперзија /dispersion	сп.плафон /suspended ceiling
	Д1.53	Предпростор / Anteroom	11.71	14.14	кер.плочице /ceramic tiles	кер.плочице+дисп. /ceramic tiles+dispersion	малтер /mortar
	Д1.54	Купатило / Bathroom	4.63	8.62	кер.плочице /ceramic tiles	кер.плочице+дисп. /ceramic tiles+dispersion	малтер /mortar
	Д1.55	Просторија / Room	9.20	14.02	ламинат /laminate	дисперзија /dispersion	малтер /mortar
	Д1.56	Просторија / Room	4.92	8.92	ламинат /laminate	дисперзија /dispersion	малтер /mortar
	Д1.57	Просторија / Room	5.51	9.40	ламинат /laminate	дисперзија /dispersion	малтер /mortar
	Д1.58	Купатило / Bathroom	4.26	10.86	кер.плочице /ceramic tiles	кер.плочице+дисп. /ceramic tiles+dispersion	сп.плафон /suspended ceiling
	Д1.59	Кухиња /Kitchen	8.30	12.24	кер.плочице /ceramic tiles	кер.плочице+дисп. /ceramic tiles+dispersion	сп.плафон /suspended ceiling
		Укупна нето површина	719.87	/ Total first floor NET area			

ПОВРШИНА - ПРВИ СПРАТ / FIRST FLOOR AREA	Површина P(m²) / Area m2
Укупна нето површина КРИЛО Д1 / WING Д1 -Total first floor NET area	719.87
Укупна бруто површина КРИЛО Д1 / WING Д1 - Total first floor GROSS area	854.46

ЛЕГЕНДА ЗИДАЊА И МОНТАЖЕ / L E G E N D - MASONRY AND ASSEMBLY

- нови зидови од опеке /new solid brick wall
- нови монтажни зидови /new prefabricated wall
- нови "YTONG" зидови /new Ytong wall
- нови слојеви пода (до постојеће бетонске конструкције) /new layers of floors
- нова АБ плоча са новим слојевима пода /new RC slab with new layers of floors
- нови АБ зидови и плоча лифта /reinforced concrete (walls, slab)
- нова челична конструкција лифта /steel construction
- нови дупли под /raised floor
- ново степениште / new stairs
- 90/205 нова унутрашња врата /new internal doors

НАПОМЕНА: Предвиђена је уградња целокупне нове фасадне алуминарије, браварије и столарије и због тога није посебно означено црвеном бојом
/NOTE: Installation new facade joinery, aluminium, carpentery and locksmith

- алуминарија /Aluminium joinery
- браварија /Locksmith works
- H=110 L=1000 ограде, рукохвати /Fence, handrails

ЛЕГЕНДА МАТЕРИЈАЛА / LEGEND OF MATERIALS

- АРМИРАНИ БЕТОН /REINFORCED CONCRETE
- НЕАРМИРАНИ БЕТОН /PLAIN CONCRETE
- ОПЕКА /BRICK
- ЗЕЛЕНЕ ПОВРШИНЕ /GREEN AREAS
- НОВИ ЗИДОВИ ОД ОПЕКЕ /NEW WALL - BRICK
- НОВИ ГИПСАНИ ЗИДОВИ /NEW PLASTER WALL
- НОВИ "YTONG" ЗИДОВИ /NEW WALL - YTONG
- ТЕРМОИЗОЛАЦИЈА /thermal insulation
- ХИДРОИЗОЛАЦИЈА waterproofing
- ГРАНИЦА ИНТЕРВЕНЦИЈЕ УНУТАР ОБЈЕКТА /THE BOUNDARY OF INTERVENTION WITHIN BUILDING

ЛЕГЕНДА СПЕЦИФИКАЦИЈА / Legend of specifications

- УЛАЗ/ИЗЛАЗ У ОБЈЕКАТ / Entrance / exit
- СТОЛАРИЈА /Carpentery
- ПВЦ СТОЛАРИЈА /PVC Carpentery
- ПП БРАВАРИЈА /Fire resistant joinery
- ПД БРАВАРИЈА /Smoke resistant joinery
- АЛУМИНАРИЈА /Aluminium joinery
- БРАВАРИЈА / Locksmith's works
- H=110 L=1000 ОГРАДЕ, РУКОХВАТИ / Fences, handrails
- Ⓟ РЕПАРАЦИЈА / to repair

Ф1 Ø110 напомена: све вертикале обзидати гипс картон плочама -влагоотпорним
/* Note: All uprights are to be encased by gypsum cardboards- which are moisture resistant

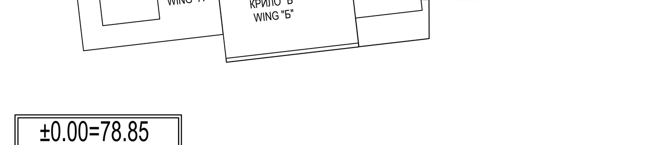

±0.00=78.85

Број/Number	Датум / Date	Опис / Description
03		
02		
01		

Ревизиони блок: / Revision block:

САОБРАЋАЈНИ ИНСТИТУТ ЦИП, д.о.о.
INSTITUTE OF TRANSPORTATION CIP ltd
Немањина 6; 11000 Београд; Србија
Тел: 011/3618-134; Факс: 011/3618-324; web site: www.sicip.co.rs

Организациона јединица: ЗАВОД ЗА АРХИТЕКТУРУ И УРБАНИЗАМ /Organization unit: DEPARTMENT OF ARCHITECTURE AND URBAN PLANNING

Одговорни пројектант за архитектуру: /Responsible designer for architecture:
Б.Лазовић, дипл.инж.арх.
лиценца број: 300 1205 03 / license No.: 300 1205 03

Сарадници: / Associates:
Данијела Русић Николић, арх.тех.
Снежана Диковић, арх.тех.

Инвеститор пројекта: / Investor: **" ИНФРАСТРУКТУРА ЖЕЛЕЗНИЦЕ СРБИЈЕ " А.Д.** / " INFRASTRUCTURE RAILWAYS OF SERBIA " JSC, Немањина 6/IV, Београд / Nemanjina Street 6/IV, Belgrade

Наручилац пројекта: / Employer: Joint Venture of China Railway International Corporation Ltd. (CRIC) No.10 Fuxing Road,Haidian District,Beijing P.R China, 100844; China Communication Construction Company Ltd. (CCCC) No.85 Deshengmenwai Street,Xicheng District,Beijing P.R China, 100088

Објекат: /Structure: ПРУГА БЕОГРАД - СУБОТИЦА - ДРЖАВНА ГРАНИЦА (КЕЛЕБИЈА) ДЕОНИЦА ПРУГЕ НОВИ САД - СУБОТИЦА - ДРЖАВНА ГРАНИЦА (КЕЛЕБИЈА)
BELGRADE - SUBOTICA - STATE BORDER (KELEBIA) RAILWAY LINE SECTION : NOVI SAD - SUBOTICA - STATE BORDER (KELEBIA)

Део пројекта: / Part of Design: ПРОЈЕКАТ АРХИТЕКТУРЕ РЕКОНСТРУКЦИЈЕ, ДОГРАДЊЕ И АДАПТАЦИЈЕ СТАНИЧНЕ ЗГРАДЕ У ЖЕЛЕЗНИЧКОЈ СТАНИЦИ НОВИ САД
Architectural design of reconstruction, upgrade and adaptation of the station building, in Novi Sad railway station

Унутрашња контрола: / Internal control: **Светлана Карановић, дипл.инж.арх.**
Главни пројектант: / Chief designer: **др Љиљана Милић Марковић, дипл. грађ. инж.**
Руководилац организационе јединице: Manager of organization unit: **Светлана Карановић, дипл.инж.арх.**

Цртеж: / Drawing: **КРИЛО Д-ОСНОВА ПРВОГ СПРАТА СА ПЛАНОМ ЗИДАЊА** WING Д- FIRST FLOOR - PLAN OF NEW BUILDING
Размера: Scale: 1:100
Врста тех. док.: Type of tech. docum.: **ПЗИ** / DFC | датум:/date: **01.2022.** | Цртеж бр./Drawing No.: 2020-250-АРХ-1/1.1-Ц82а

ОСНОВА КРОВА
КРИЛО "Д"
/ ROOF PLAN VIEW
WING "Д"

ПЕРОН / PLATFORM

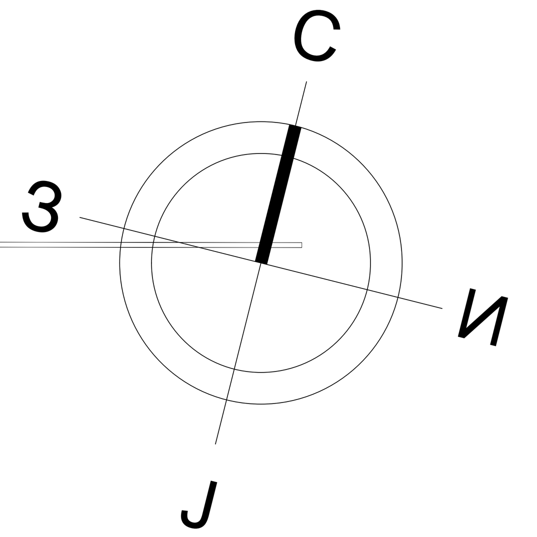

КРИЛО "Д" WING "Д"

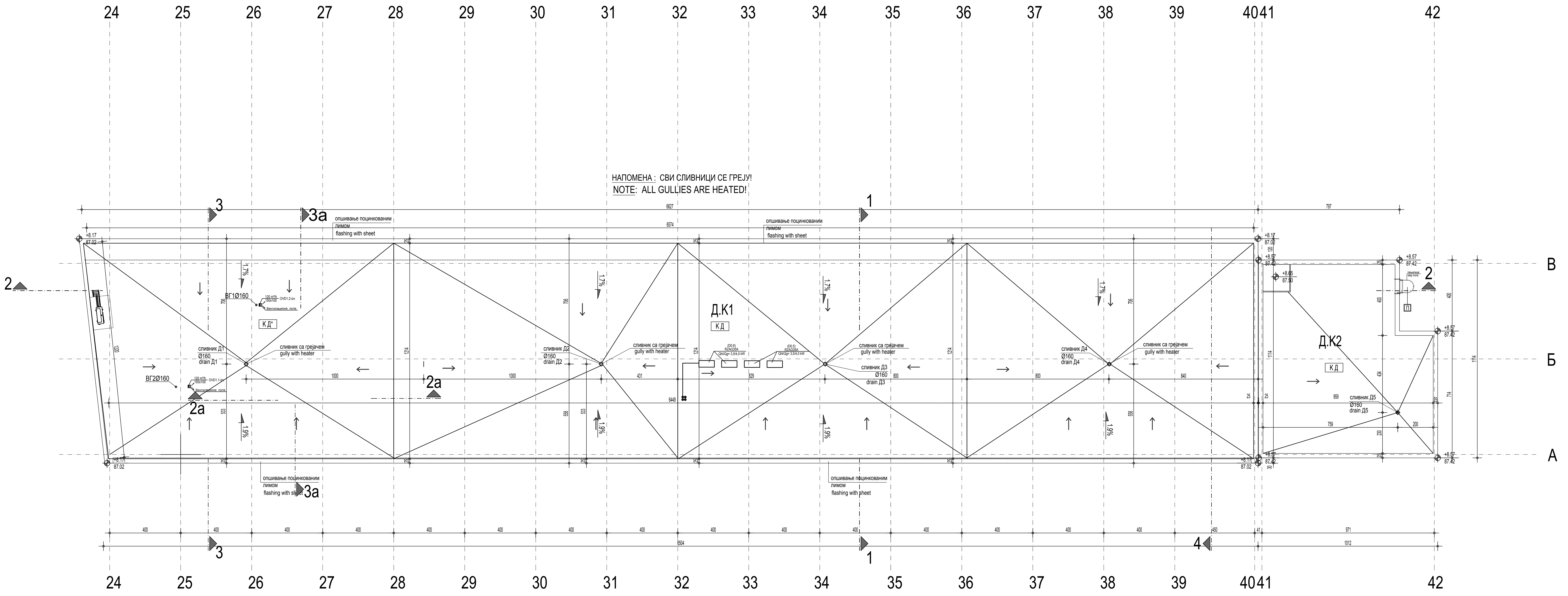

КРИЛО Д - ОСНОВА КРОВА / WING Д - ROOF PLAN VIEW			
Ознака крова No	Врста крова / Type of roof	Површина P (m²) / Area m2	Кровни покривач / Roof coverings
Д.К1	Раван кров-непроходан / Unwalkable flat roof	829.39	ФПО мембрана / roof membrane - FPO
Д.К2	Раван кров-непроходан / Unwalkable flat roof	104.14	ФПО мембрана / roof membrane - FPO
Укупна површина крова		933.53	/ Total roof area

НАПОМЕНА : СВИ СЛИВНИЦИ СЕ ГРЕЈУ!
NOTE: ALL GULLIES ARE HEATED!

К Д (крило Д)

-ФПО мембрана Sarnafil TS77-20......2mm
-тврдо пресоване плоче камене вуне, класе нег.А1, 50kPa притисна чврстоћа...10cm
-пароотпаривачи
(крило Д) ново

-хидроизолација (2 слоја битуменске хидроизолације)...........................1cm
-бетонска подлога у нагибу.......д=4.0cm са холкелом
-таролит.......................................5.0цм
-изолит...1.8цм
-бетонска таваница "кат"...........д=25.0cm
-малтер....................................... д=2.0cм
(крило Д) постојеће

К Д (wing Д)

-roof membrane-Sarnafil TS77-20......2mm
-stone wool slabs 10.0cm
fire resistant class A1, 50kPa
-vapour evaporators
(wing Д) NEW

-waterproofing (2 layers bitumen waterproofing)
-unreinforced concrete in decline........4.0cm
-wood-wool building slab.....................5.0cm
-sound insulation.................................1.8cm
-RC construction....................25cm
-mortar.....................................2cm
(wing Д) EXISTING

К Д* (крило Д)

-ФПО мембрана Sarnafil TS77-20......2mm
-тврдо пресоване плоче камене вуне, класе нег.А1, 50kPa притисна чврстоћа...10cm
-пароотпаривачи
(крило Д) ново

-хидроизолација (2 слоја битуменске хидроизолације)...........................1cm
-бетонска подлога у нагибу.......д=4.0cm са холкелом
-таролит.......................................5.0цм
-изолит...1.8цм
-бетонска таваница "кат"...........д=25.0cm
-малтер....................................... д=2.0cм
(крило Д) постојеће

-сп.плафон на потконструкцији ново

К Д* (wing Д)

-roof membrane-Sarnafil TS77-20......2mm
-stone wool slabs 10.0cm
fire resistant class A1, 50kPa
-vapour evaporators
(wing Д) NEW

-waterproofing (2 layers bitumen waterproofing)
-unreinforced concrete in decline........4.0cm
-wood-wool building slab.....................5.0cm
-sound insulation.................................1.8cm
-RC construction....................25cm
-mortar.....................................2cm
(wing Д) EXISTING

-suspended ceiling new

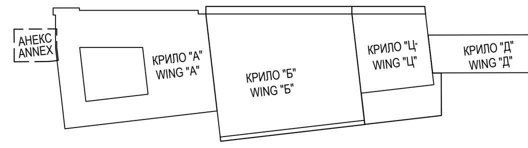

±0.00=78.85

Број/Number	Датум / Date	Опис / Description
03		
02		
01		

Ревизиони блок: / Revision block:

САОБРАЋАЈНИ ИНСТИТУТ ЦИП, д.о.о.
INSTITUTE OF TRANSPORTATION CIP ltd
Немањина 6; 11000 Београд; Србија
Тел: 011/3618-134; Факс: 011/3618-324; web site: www.sicip.co.rs

Организациона јединица: ЗАВОД ЗА АРХИТЕКТУРУ И УРБАНИЗАМ /Organization unit: DEPARTMENT OF ARCHITECTURE AND URBAN PLANNING

Одговорни пројектант за архитектуру: /Responsible designer for architecture:
Б.Лазовић, дипл.инж.арх.
лиценца број: 300 1205 03
/ license No.: 300 1205 03

Сарадници: / Associates:
Данијела Русић Николић, арх.тех.
Снежана Диковић, арх.тех.

Унутрашња контрола: / Internal control:
Светлана Карановић, дипл.инж.арх.

Главни пројектант: / Chief designer:
др Љиљана Милић Марковић, дипл. грађ. инж.

Руководилац организационе јединице: Manager of organization unit:
Светлана Карановић, дипл.инж.арх.

Инвеститор пројекта: / Investor:
" ИНФРАСТРУКТУРА ЖЕЛЕЗНИЦЕ СРБИЈЕ " А.Д.
/ " INFRASTRUCTURE RAILWAYS OF SERBIA " JSC
Немањина 6/IV, Београд / Nemanjina Street 6/IV, Belgrade

Наручилац пројекта: / Employer: Joint Venture of
中国铁路国际有限公司 CHINA RAILWAY International Co., Ltd.
China Railway International Corporation Ltd. (CRIC) No.10 Fuxing Road,Haidian District,Beijing P.R China, 100844
CHINA COMMUNICATIONS CONSTRUCTION COMPANY LIMITED
China Communication Construction Company Ltd. (CCCC) No.85 Deshengmenwai Street,Xicheng District,Beijing P.R China, 100088

Објекат: /Structure:
ПРУГА БЕОГРАД - СУБОТИЦА - ДРЖАВНА ГРАНИЦА (КЕЛЕБИЈА)
ДЕОНИЦА ПРУГЕ НОВИ САД - СУБОТИЦА - ДРЖАВНА ГРАНИЦА (КЕЛЕБИЈА)
BELGRADE - SUBOTICA - STATE BORDER (KELEBIA) RAILWAY LINE
SECTION : NOVI SAD - SUBOTICA - STATE BORDER (KELEBIA)

Део пројекта: / Part of Design:
ПРОЈЕКАТ АРХИТЕКТУРЕ РЕКОНСТРУКЦИЈЕ, ДОГРАДЊЕ И АДАПТАЦИЈЕ СТАНИЧНЕ ЗГРАДЕ У ЖЕЛЕЗНИЧКОЈ СТАНИЦИ НОВИ САД
Architectural design of reconstruction, upgrade and adaptation of the station building, in Novi Sad railway station

Цртеж: / Drawing:
КРИЛО Д-ОСНОВА КРОВА - новопројектовано
WING Д-ROOF PLAN VIEW- NEWLY DESIGNED

Размера: Scale: 1:100

Врста тех. док.: Type of tech. docum.: **ПЗИ** / DFC
датум:/date: **01.2022.**
Цртеж бр./Drawing No.: 2020-250-АРХ-1/1.1-Ц83

ПРЕСЕК 1-1/ SECTION 1-1
КРИЛО "Д" WING "Д"

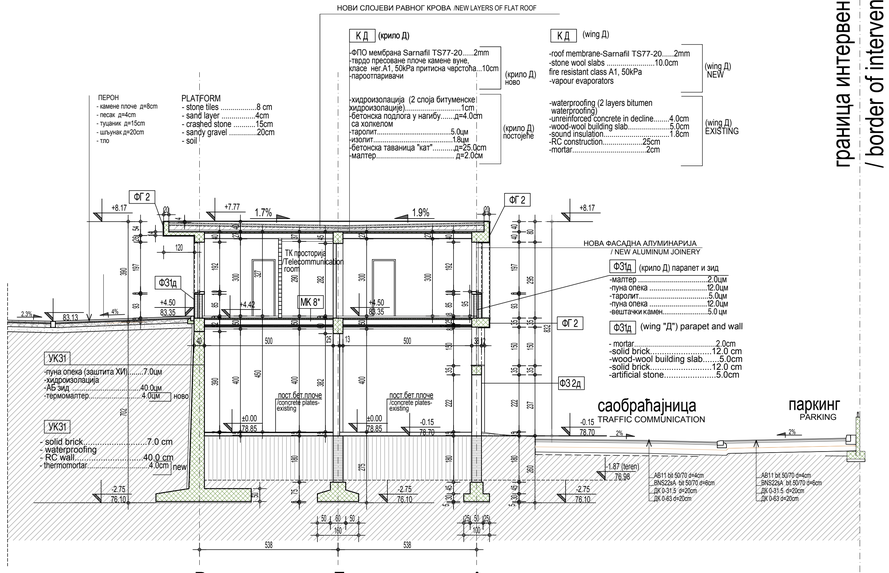

граница интервенције / border of intervention

ПРЕСЕК 3-3 / SECTION 3-3
КРИЛО "Д" WING "Д"

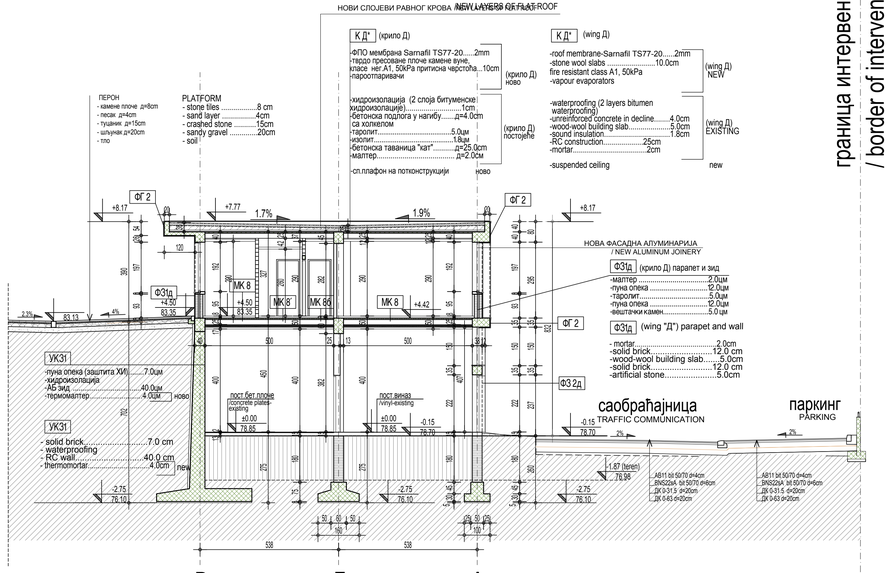

граница интервенције / border of intervention

ЛЕГЕНДА МАТЕРИЈАЛА / LEGEND OF MATERIALS

- АРМИРАНИ БЕТОН / REINFORCED CONCRETE
- НЕАРМИРАНИ БЕТОН /PLAIN CONCRETE
- ОПЕКА /BRICK
- ЗЕЛЕНЕ ПОВРШИНЕ /GREEN AREAS
- НОВИ ЗИДОВИ ОД ОПЕКЕ /NEW WALL - BRICK
- НОВИ ГИПСАНИ ЗИДОВИ /NEW PLASTER WALL
- НОВИ "YTONG" ЗИДОВИ /NEW WALL - YTONG
- ТЕРМОИЗОЛАЦИЈА /thermal insulation
- ХИДРОИЗОЛАЦИЈА waterproofing
- ГРАНИЦА ИНТЕРВЕНЦИЈЕ УНУТАР ОБЈЕКТА /THE BOUNDARY OF INTERVENTION WITHIN BUILDING

Ф1 д=10 — напомена: све вертикале обзидати гипс картон плочама -влагоотпорним / * Note: All uprights are to be encased by gypsum cardboards- which are moisture resistant

ЛЕГЕНДА СПЕЦИФИКАЦИЈА / Legend of specifications

- УЛАЗ/ИЗЛАЗ У ОБЈЕКАТ / Entrance / exit
- СТОЛАРИЈА /Carpentery
- ПВЦ СТОЛАРИЈА /PVC Carpentery
- ПП БРАВАРИЈА /Fire resistant joinery
- ПД БРАВАРИЈА /Smoke resistant joinery
- АЛУМИНАРИЈА /Aluminium joinery
- БРАВАРИЈА / Locksmith's works
- ОГРАДЕ, РУКОВАОЦИ / Fences, handrails
- Р — РЕПАРАЦИЈА / to repair

Број/Number	Датум / Date	Опис / Description
03		
02		
01		

Ревизиони блок: / Revision block:

САОБРАЋАЈНИ ИНСТИТУТ ЦИП, д.о.о.
INSTITUTE OF TRANSPORTATION CIP ltd
Немањина 6; 11000 Београд; Србија
Тел: 011/3618-134; Факс: 011/3618-324; web site: www.sicip.co.rs

Организациона јединица: / Organization unit:
ЗАВОД ЗА АРХИТЕКТУРУ И УРБАНИЗАМ / DEPARTMENT OF ARCHITECTURE AND URBAN PLANNING

Одговорни пројектант за архитектуру: /Responsible designer for architecture:
Б.Лазовић, дипл.инж.арх.
лиценца број: 300 1205 03
/ license No.: 300 1205 03

Сарадници: / Associates:
Данијела Русић Николић, арх.тех.
Снежана Диковић, арх.тех.

Унутрашња контрола: / Internal control:
Светлана Карановић, дипл.инж.арх.

Главни пројектант: / Chief designer:
др Љиљана Милић Марковић, дипл. грађ. инж.

Руководилац организационе јединице: Manager of organization unit:
Светлана Карановић, дипл.инж.арх.

Инвеститор пројекта / Investor:
ИНФРАСТРУКТУРА ЖЕЛЕЗНИЦЕ СРБИЈЕ " АД
" INFRASTRUCTURE RAILWAYS OF SERBIA " JSC
Nemanjina 6/IV, Beograd, Nemanjina Street 6/IV, Belgrade

Радно удружење пројекта: / Employer: Joint Venture of
China Railway International Corporation Ltd. (CRIC)
No.12 Guang Xiyuan Beili, Chaoyang District, Beijing P.R.China, 100044
China Communication Construction Company Ltd. (CCCC)
No.85 Deshengmenwai Street, Xicheng District,Beijing P.R.China, 100088

Објекат / Objekat:
ПРУГА БЕОГРАД - СУБОТИЦА - ДРЖАВНА ГРАНИЦА (КЕЛЕБИЈА)
ДЕОНИЦА ПРУГЕ НОВИ САД - СУБОТИЦА - ДРЖАВНА ГРАНИЦА (КЕЛЕБИЈА)
BELGRADE - SUBOTICA - STATE BORDER (KELEBIA) RAILWAY LINE
SECTION : NOVI SAD - SUBOTICA - STATE BORDER (KELEBIA)

Део пројекта / Part of Design:
ПРОЈЕКАТ АРХИТЕКТУРЕ РЕКОНСТРУКЦИЈЕ, ДОГРАДЊЕ И АДАПТАЦИЈЕ СТАНИЧНЕ ЗГРАДЕ У ЖЕЛЕЗНИЧКОЈ СТАНИЦИ НОВИ САД
Architectural design of reconstruction, upgrade and adaptation of the station building, in Novi Sad railway station

Цртеж: / Drawing: **КРИЛО Д- ПРЕСЕЦИ 1-1 и 3-3 -новопројектовано** / WING Д-SECTIONS 1-1, 3-3 -NEWLY DESIGNED

Размера: Scale: **1:100**

Врста тех. док: Type of tech. docum.: **ПЗИ / DFC**

Датум/ Date: **01.2022.**

Цртеж бр. /Drawing No.: **2020-250-АРХ-1/1.1-Ц84**

ПРЕСЕК 2-2/ SECTION 2-2
КРИЛО "Д" WING "Д"

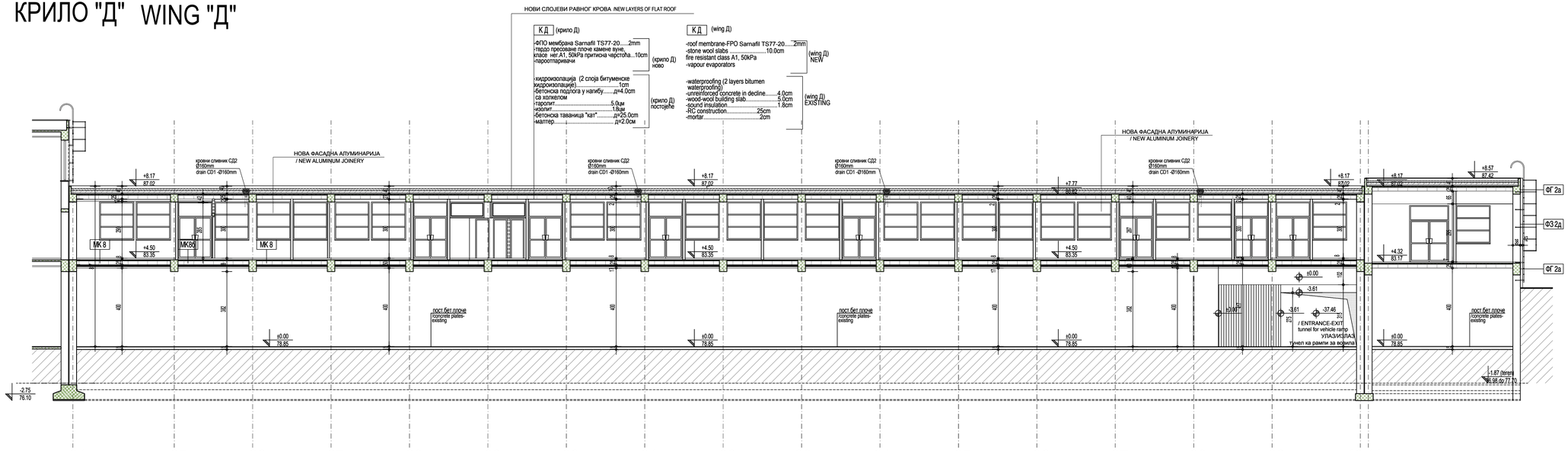

ЛЕГЕНДА МАТЕРИЈАЛА / LEGEND OF MATERIALS

- АРМИРАНИ БЕТОН /REINFORCED CONCRETE
- НЕАРМИРАНИ БЕТОН /PLAIN CONCRETE
- ОПЕКА /BRICK
- ЗЕЛЕНЕ ПОВРШИНЕ /GREEN AREAS
- НОВИ ЗИДОВИ ОД ОПЕКЕ /NEW WALL - BRICK
- НОВИ ГИПСАНИ ЗИДОВИ /NEW PLASTER WALL
- НОВИ "YTONG" ЗИДОВИ /NEW WALL - YTONG
- ТЕРМОИЗОЛАЦИЈА /thermal insulation
- ХИДРОИЗОЛАЦИЈА /waterproofing
- ГРАНИЦА ИНТЕРВЕНЦИЈЕ УНУТАР ОБЈЕКТА /THE BOUNDARY OF INTERVENTION WITHIN BUILDING

Ф1 Ø10 — напомена: све вертикале обзидати гипс картон плочама -влагосторним
/* Note: All upright are to be encased by gypsum cardboards- which are moisture resistant

ЛЕГЕНДА СПЕЦИФИКАЦИЈА / Legend of specifications

- УЛАЗ/ИЗЛАЗ У ОБЈЕКАТ / Entrance / exit
- СТОЛАРИЈА /Carpentery
- ПВЦ СТОЛАРИЈА /PVC Carpentery
- ПП БРАВАРИЈА /Fire resistant joinery
- ПД БРАВАРИЈА /Smoke resistant joinery
- АЛУМИНАРИЈА /Aluminium joinery
- БРАВАРИЈА / Locksmith's works
- ОГРАДЕ, РУКОХВАТИ / Fences, handrails
- Р — РЕПАРАЦИЈА / to repair

Број/Number	Датум / Date	Опис / Description
03		
02		
01		

Ревизиони блок: / Revision block:

САОБРАЋАЈНИ ИНСТИТУТ ЦИП, д.о.о.
INSTITUTE OF TRANSPORTATION CIP ltd
Немањина 6; 11000 Београд; Србија
Тел: 011/3618-134; Факс: 011/3618-324; web site: www.sicip.co.rs

Организациона јединица: Organization unit:
ЗАВОД ЗА АРХИТЕКТУРУ И УРБАНИЗАМ DEPARTMENT OF ARCHITECTURE AND URBAN PLANNING

Одговорни пројектант за архитектуру: /Responsible designer for architecture:
Б.Лазовић, дипл.инж.арх.
лиценца број: 300 1205 03
/ license No.: 300 1205 03

Сарадници: / Associates:
Данијела Русић Николић, арх.тех.
Снежана Дикић, арх.тех.

Инвеститор пројекта / Investor:
"ИНФРАСТРУКТУРА ЖЕЛЕЗНИЦЕ СРБИЈЕ " АД
/ "INFRASTRUCTURE RAILWAYS OF SERBIA " JSC
Немањина 6/IV, Београд, , Nemanjina Street 6/IV, Belgrade

Радну читељ пројекта / Employer: Joint Venture of
China Railway International Corporation Ltd. (CRIC)
No.19 Guang Road Haidian District,Beijing
P.R.China, 100044
China Communication Construction Company Ltd. (CCCC)
No.85 Deshengmenwai Street Xicheng District,Beijing
P.R.China, 100088

Објекат / Structure:
ПРУГА БЕОГРАД - СУБОТИЦА - ДРЖАВНА ГРАНИЦА (КЕЛЕБИЈА)
ДЕОНИЦА ПРУГЕ НОВИ САД - СУБОТИЦА - ДРЖАВНА ГРАНИЦА (КЕЛЕБИЈА)
BELGRADE - SUBOTICA - STATE BORDER (KELEBIA) RAILWAY LINE
SECTION : NOVI SAD - SUBOTICA - STATE BORDER (KELEBIA)

Део пројекта / Part of Design:
ПРОЈЕКАТ АРХИТЕКТУРЕ РЕКОНСТРУКЦИЈЕ, ДОГРАДЊЕ И АДАПТАЦИЈЕ СТАНИЧНЕ ЗГРАДЕ У ЖЕЛЕЗНИЧКОЈ СТАНИЦИ НОВИ САД
Architectural design of reconstruction, upgrade and adaptation of the station building, in Novi Sad railway station

Унутрашња контрола: / Internal control:
Светлана Карановић, дипл.инж.арх.

Главни пројектант: / Chief designer:
др Љиљана Милић Марковић, дипл. грађ. инж.

Руководилац организационе јединице: Manager of organization unit:
Светлана Карановић, дипл.инж.арх.

Цртеж: / Drawing: **КРИЛО Д- ПРЕСЕК 2-2 - новопројектовано** WING Д- SECTION 2-2 -NEWLY DESIGNED

Размера: Scale: **1:100**

Врста тех. док: Type of tech. docum.: **ПЗИ / DFC**

Датум: /date: **01.2022.**

Цртеж бр. /Drawing No.: **2020-250-АРХ-1/1.1-Ц85**

ПРЕСЕК 4-4/ SECTION 4-4
КРИЛО "Д" WING "Д"

НОВИ СЛОЈЕВИ РАВНОГ КРОВА /NEW LAYERS OF FLAT ROOF

К Д (крило Д)

-ФПО мембрана Sarnafil TS77-20......2mm
-тврдо пресоване плоче камене вуне, класе нег.А1, 50kPa притисна чврстоћа...10cm
-пароотпаривачи
(крило Д) ново

-хидроизолација (2 слоја битуменске хидроизолације)..............................1cm
-бетонска подлога у нагибу.......д=4.0cm са холкелом
-таролит.......................................5.0цм
-изолит...1.8цм
-бетонска таваница "кат"...........д=25.0cm
-малтер.. д=2.0см
(крило Д) постојеће

К Д (wing Д)

-roof membrane-Sarnafil TS77-20......2mm
-stone wool slabs 10.0cm
fire resistant class A1, 50kPa
-vapour evaporators
(wing Д) NEW

-waterproofing (2 layers bitumen waterproofing)
-unreinforced concrete in decline........4.0cm
-wood-wool building slab.....................5.0cm
-sound insulation..................................1.8cm
-RC construction....................25cm
-mortar....................................2cm
(wing Д) EXISTING

ЛЕГЕНДА МАТЕРИЈАЛА / LEGEND OF MATERIALS

- АРМИРАНИ БЕТОН /REINFORCED CONCRETE
- НЕАРМИРАНИ БЕТОН /PLAIN CONCRETE
- ОПЕКА /BRICK
- ЗЕЛЕНЕ ПОВРШИНЕ /GREEN AREAS
- НОВИ ЗИДОВИ ОД ОПЕКЕ /NEW WALL - BRICK
- НОВИ ГИПСАНИ ЗИДОВИ /NEW PLASTER WALL
- НОВИ "YTONG" ЗИДОВИ /NEW WALL - YTONG
- ТЕРМОИЗОЛАЦИЈА /thermal insulation
- ХИДРОИЗОЛАЦИЈА waterproofing
- ГРАНИЦА ИНТЕРВЕНЦИЈЕ УНУТАР ОБЈЕКТА /THE BOUNDARY OF INTERVENTION WITHIN BUILDING

ЛЕГЕНДА СПЕЦИФИКАЦИЈА / Legend of specifications

- УЛАЗ/ИЗЛАЗ У ОБЈЕКАТ / Entrance / exit
- СТОЛАРИЈА /Carpentery
- ПВЦ СТОЛАРИЈА /PVC Carpentery
- ПП БРАВАРИЈА /Fire resistant joinery
- ПД БРАВАРИЈА /Smoke resistant joinery
- АЛУМИНАРИЈА /Aluminium joinery
- БРАВАРИЈА / Locksmith's works
- ОГРАДЕ, РУКОХВАТИ / Fences, handrails
- (P) РЕПАРАЦИЈА / to repair

Ф1 Ø110 напомена: све вертикале обзидати гипс картон плочама -влагоотпорним

/* Note: All uprights are to be encased by gypsum cardboards- which are moisture resistant

Број/Number	Датум / Date	Опис / Description
03		
02		
01		

Ревизиони блок: / Revision block:

САОБРАЋАЈНИ ИНСТИТУТ ЦИП, д.о.о.
INSTITUTE OF TRANSPORTATION CIP ltd
Немањина 6; 11000 Београд; Србија
Тел: 011/3618-134; Факс: 011/3618-324; web site: www.sicip.co.rs

Организациона јединица: ЗАВОД ЗА АРХИТЕКТУРУ И УРБАНИЗАМ /Organization unit: DEPARTMENT OF ARCHITECTURE AND URBAN PLANNING

Одговорни пројектант за архитектуру: /Responsible designer for architecture:
Б.Лазовић, дипл.инж.арх.
лиценца број: 300 1205 03
/ license No.: 300 1205 03

Сарадници: / Associates:
Данијела Русић Николић, арх.тех.
Снежана Диковић, арх.тех.

Унутрашња контрола: / Internal control:
Светлана Карановић, дипл.инж.арх.

Главни пројектант: / Chief designer:
др Љиљана Милић Марковић, дипл. грађ. инж.

Руководилац организационе јединице: Manager of organization unit:
Светлана Карановић, дипл.инж.арх.

Инвеститор пројекта: / Investor:
" ИНФРАСТРУКТУРА ЖЕЛЕЗНИЦЕ СРБИЈЕ " А.Д.
/ " INFRASTRUCTURE RAILWAYS OF SERBIA " JSC
Немањина 6/IV, Београд / Nemanjina Street 6/IV, Belgrade

Наручилац пројекта: / Employer: Joint Venture of
China Railway International Corporation Ltd. (CRIC) No.10 Fuxing Road,Haidian District,Beijing P.R China, 100844
China Communication Construction Company Ltd. (CCCC) No.85 Deshengmenwai Street,Xicheng District,Beijing P.R China, 100088

Објекат: /Structure:
ПРУГА БЕОГРАД - СУБОТИЦА - ДРЖАВНА ГРАНИЦА (КЕЛЕБИЈА)
ДЕОНИЦА ПРУГЕ НОВИ САД - СУБОТИЦА - ДРЖАВНА ГРАНИЦА (КЕЛЕБИЈА)
BELGRADE - SUBOTICA - STATE BORDER (KELEBIA) RAILWAY LINE
SECTION : NOVI SAD - SUBOTICA - STATE BORDER (KELEBIA)

Део пројекта: / Part of Design:
ПРОЈЕКАТ АРХИТЕКТУРЕ РЕКОНСТРУКЦИЈЕ, ДОГРАДЊЕ И АДАПТАЦИЈЕ СТАНИЧНЕ ЗГРАДЕ У ЖЕЛЕЗНИЧКОЈ СТАНИЦИ НОВИ САД
Architectural design of reconstruction, upgrade and adaptation of the station building, in Novi Sad railway station

Цртеж: / Drawing:
КРИЛО Д- ПРЕСЕК 4-4 - новопројектовано
WING Д- SECTION 4-4 -NEWLY DESIGNED

Размера: Scale: 1:100

Врста тех. док.: Type of tech. docum.:	датум:/date:	Цртеж бр./Drawing No.:
ПЗИ / DFC	01.2022.	2020-250-АРХ-1/1.1-Ц86

ОСНОВА P 1:100
BASE S 1:100

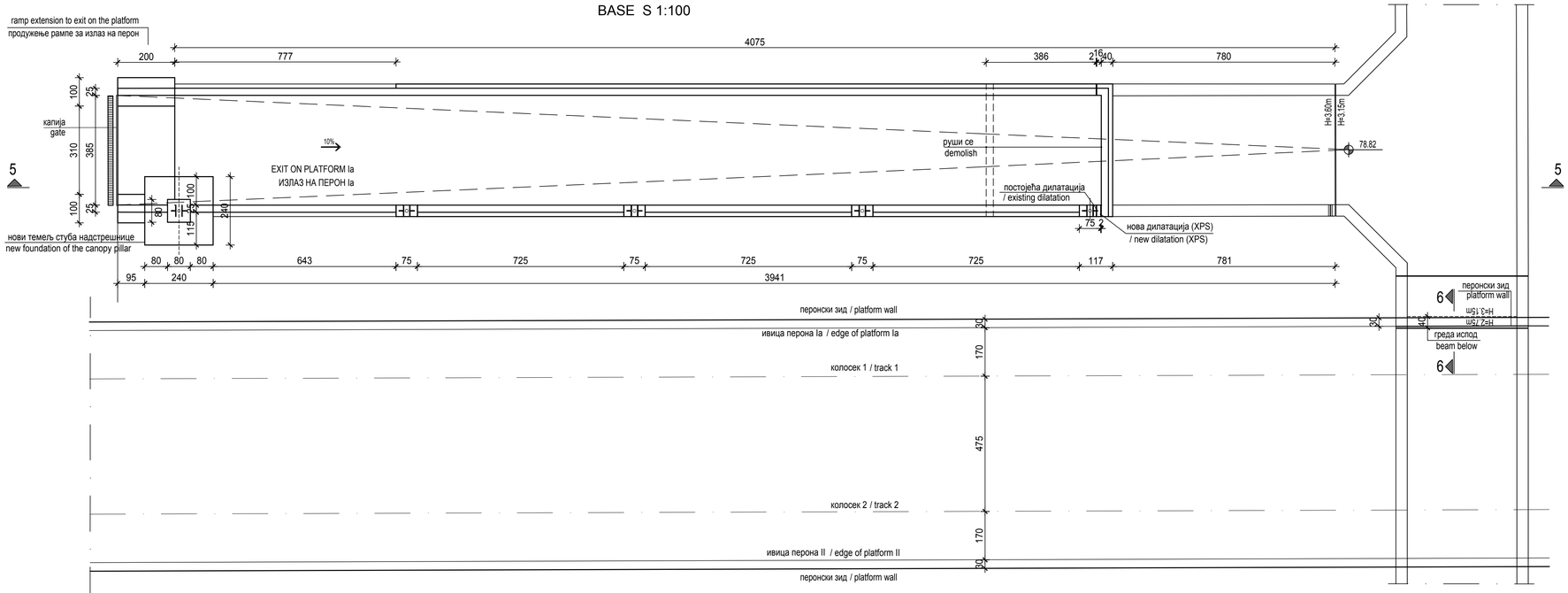

ПРЕСЕК 5-5 P 1:100
SECTION 5-5 S 1:100

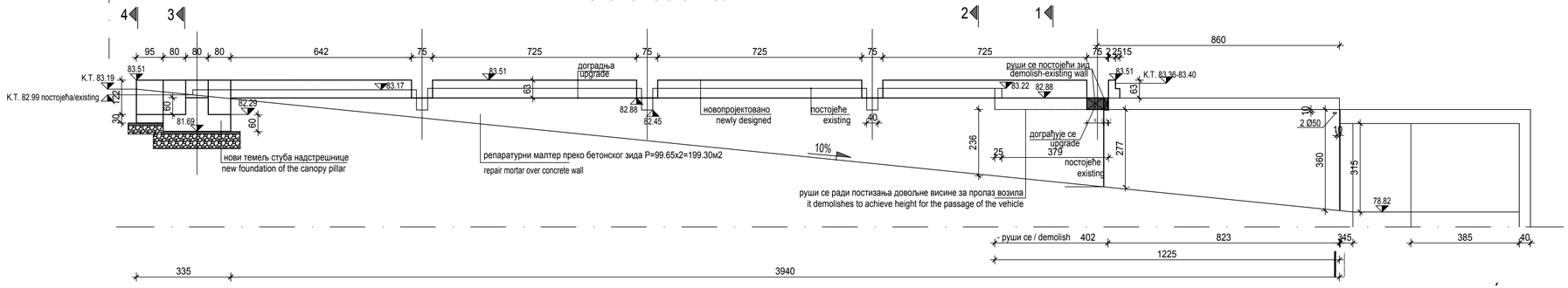

Број/Number	Датум / Date	Опис / Description
03		
02		
01		

Ревизиони блок: / Revision block:

САОБРАЋАЈНИ ИНСТИТУТ ЦИП, д.о.о.
INSTITUTE OF TRANSPORTATION CIP ltd
Немањина 6; 11000 Београд; Србија
Тел: 011/3618-134; Факс: 011/3618-324; web site: www.sicip.co.rs

Организациона јединица:
ЗАВОД ЗА АРХИТЕКТУРУ И УРБАНИЗАМ

/Organization unit:
DEPARTMENT OF ARCHITECTURE AND URBAN PLANNING

Одговорни пројектант за архитектуру:
/Responsible designer for architecture:
Б.Лазовић, дипл.инж.арх.
лиценца број: 300 1205 03
/ license No.: 300 1205 03

Инвеститор пројекта: / Investor:
" ИНФРАСТРУКТУРА ЖЕЛЕЗНИЦЕ СРБИЈЕ " А.Д.
/ " INFRASTRUCTURE RAILWAYS OF SERBIA " JSC
Немањина 6/IV, Београд. / Nemanjina Street 6/IV, Belgrade

Наручилац пројекта: / Employer: Joint Venture of
中国铁路国际有限公司 CHINA RAILWAY International Co., Ltd.
China Railway International Corporation Ltd. (CRIC)
No.10 Fuxing Road,Haidian District,Beijing
P.R.China, 100844

China Communication Construction Company Ltd. (CCCC)
No.85 Deshengmenwai Street,Xicheng District,Beijing
P.R.China, 100088

Сарадници: / Associates:
Данијела Русић Николић, арх.тех.
Снежана Диковић, арх.тех.

Објекат: /Structure:
ПРУГА БЕОГРАД - СУБОТИЦА - ДРЖАВНА ГРАНИЦА (КЕЛЕБИЈА)
ДЕОНИЦА ПРУГЕ НОВИ САД - СУБОТИЦА - ДРЖАВНА ГРАНИЦА (КЕЛЕБИЈА)
BELGRADE - SUBOTICA - STATE BORDER (KELEBIA) RAILWAY LINE
SECTION : NOVI SAD - SUBOTICA - STATE BORDER (KELEBIA)

Део пројекта: / Part of Design:
ПРОЈЕКАТ АРХИТЕКТУРЕ РЕКОНСТРУКЦИЈЕ, ДОГРАДЊЕ И АДАПТАЦИЈЕ СТАНИЧНЕ ЗГРАДЕ У ЖЕЛЕЗНИЧКОЈ СТАНИЦИ НОВИ САД
Architectural design of reconstruction, upgrade and adaptation of the station building, in Novi Sad railway station

Унутрашња контрола: / Internal control:
Светлана Карановић, дипл.инж.арх.

Цртеж: / Drawing:
КРИЛО Д- ПРЕСЕК КРОЗ ПРТЉАЖНИ ПОТХОДНИК - новопројектовано
WING Д- CROSS SECTION THROUGH THE LUGGAGE PASSENGER -NEWLY DESIGNED

Размера: Scale: 1:100

Главни пројектант: / Chief designer:
др Биљана Милић Марковић, дипл. грађ. инж.

Руководилац организационе јединице:
Manager of organization unit:
Светлана Карановић, дипл.инж.арх.

Врста тех. док.: Type of tech. docum.: **ПЗИ** / DFC
датум:/date: **01.2022.**
Цртеж бр./Drawing No.: 2020-250-APX-1/1.1-Ц87

ЈУЖНА ФАСАДА (НИВО УЛИЦЕ) / SOUTH VIEW (STREET LEVEL)

КРИЛО "Д"   WING "Д"

Број/Number	Датум / Date	Опис / Description
03		
02		
01		

Ревизиони блок: / Revision block:

САОБРАЋАЈНИ ИНСТИТУТ ЦИП, д.о.о.
INSTITUTE OF TRANSPORTATION CIP ltd
Немањина 6; 11000 Београд; Србија
Тел: 011/3618-134; Факс: 011/3618-324; web site: www.sicip.co.rs

Организациона јединица: /Organization unit:
ЗАВОД ЗА АРХИТЕКТУРУ И УРБАНИЗАМ DEPARTMENT OF ARCHITECTURE AND URBAN PLANNING

Одговорни пројектант за архитектуру:
/Responsible designer for architecture:
Б.Лазовић, дипл.инж.арх.
лиценца број: 300 1205 03
/ license No.: 300 1205 03

Инвеститор пројекта: / Investor:
" ИНФРАСТРУКТУРА ЖЕЛЕЗНИЦЕ СРБИЈЕ " А.Д.
/ " INFRASTRUCTURE RAILWAYS OF SERBIA " JSC
Немањина 6/IV, Београд / Nemanjina Street 6/IV, Belgrade

Наручилац пројекта: / Employer: Joint Venture of
China Railway International Corporation Ltd. (CRIC) No.10 Fuxing Road,Haidian District,Beijing P.R China, 100844
China Communication Construction Company Ltd. (CCCC) No.85 Deshengmenwai Street,Xicheng District,Beijing P.R China, 100088

Сарадници: / Associates:
Данијела Русић Николић, арх.тех.
Снежана Диковић, арх.тех.

Објекат: /Structure:
ПРУГА БЕОГРАД - СУБОТИЦА - ДРЖАВНА ГРАНИЦА (КЕЛЕБИЈА)
ДЕОНИЦА ПРУГЕ НОВИ САД - СУБОТИЦА - ДРЖАВНА ГРАНИЦА (КЕЛЕБИЈА)
BELGRADE - SUBOTICA - STATE BORDER (KELEBIA) RAILWAY LINE
SECTION : NOVI SAD - SUBOTICA - STATE BORDER (KELEBIA)

Део пројекта: / Part of Design:
ПРОЈЕКАТ АРХИТЕКТУРЕ РЕКОНСТРУКЦИЈЕ, ДОГРАДЊЕ И АДАПТАЦИЈЕ СТАНИЧНЕ ЗГРАДЕ У ЖЕЛЕЗНИЧКОЈ СТАНИЦИ НОВИ САД
Architectural design of reconstruction, upgrade and adaptation of the station building, in Novi Sad railway station

Унутрашња контрола: / Internal control:
Светлана Карановић, дипл.инж.арх.

Главни пројектант: / Chief designer:
др Љиљана Милић Марковић, дипл. грађ. инж.

Руководилац организационе јединице:
Manager of organization unit:
Светлана Карановић, дипл.инж.арх.

Цртеж: / Drawing:
КРИЛО Д - ЈУЖНА ФАСАДА -новопројектовано
WING Д - SOUTH VIEW -NEWLY DESIGNED

Размера: Scale: 1:100

Врста тех. док.: Type of tech. docum.:	датум:/date:	Цртеж бр./Drawing No.:
ПЗИ / DFC	**01.2022.**	2020-250-АРХ-1/1.1-Ц88

СЕВЕРНА ФАСАДА (НИВО ПЕРОНА) / NORTH VIEW (PLATFORM LEVEL)

КРИЛО "Д" WING "Д"

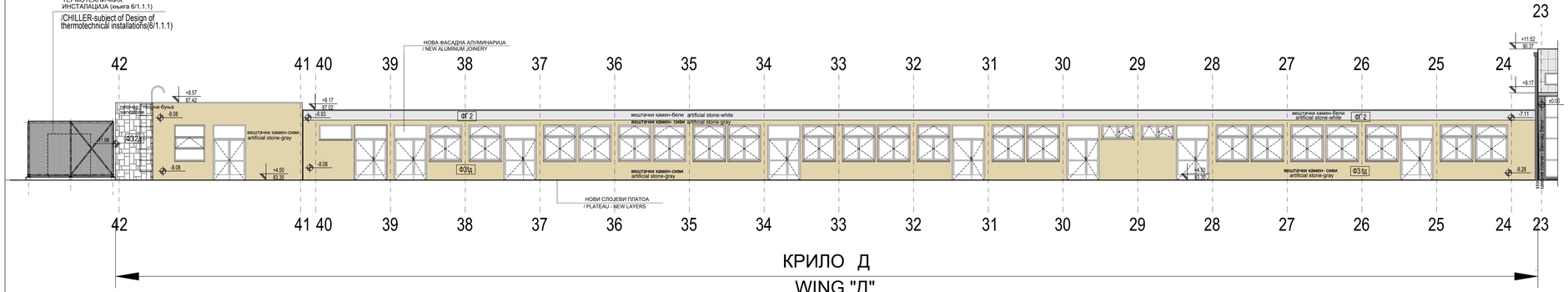

Број/Number	Датум / Date	Опис / Description
03		
02		
01		

Ревизиони блок: / Revision block:

САОБРАЋАЈНИ ИНСТИТУТ ЦИП, д.о.о.
INSTITUTE OF TRANSPORTATION CIP ltd
Немањина 6; 11000 Београд; Србија
Тел: 011/3618-134; Факс: 011/3618-324; web site: www.sicip.co.rs

Организациона јединица:
ЗАВОД ЗА АРХИТЕКТУРУ И УРБАНИЗАМ
Organization unit:
DEPARTMENT OF ARCHITECTURE AND URBAN PLANNING

Одговорни пројектант за архитектуру:
/Responsible designer for architecture:
Б.Лазовић, дипл.инж.арх.
лицена бр.: 300 1205 03
/ license No.: 300 1205 03

Инвеститор пројекта: / Investor:
" ИНФРАСТРУКТУРА ЖЕЛЕЗНИЦЕ СРБИЈЕ " А.Д.
" INFRASTRUCTURE RAILWAYS OF SERBIA " JSC
Немањина 6; 11000 Београд; Србија / Nemanjina Street 6/V, Belgrade

Пројектантска предузећа: / Employer: Joint Venture of:
China Railway International Corporation Ltd. (CRIC)
No.69 Zhichunlu Street Haidian District,Beijing
P.R.China, 100083

China Communication Construction Company Ltd. (CCCC)
No.85 Dezhengmenwai Street Xicheng District,Beijing
P.R.China, 100088

Сарадници: / Associates:
Данијела Русић Николић, арх.тех.
Снежана Диковић, арх.тех.

Објекат: /Structure:
ПРУГА БЕОГРАД - СУБОТИЦА - ДРЖАВНА ГРАНИЦА (ЖЕЛЕЗНИЦА) ДЕОНИЦА ПРУГЕ НОВИ САД - СУБОТИЦА - ДРЖАВНА ГРАНИЦА (ЖЕЛЕЗНИЦА)
BELGRADE - SUBOTICA - STATE BORDER (KELEBIA) RAILWAY LINE SECTION / NOVI SAD - SUBOTICA - STATE BORDER (KELEBIA)

Део пројекта: / Part of Design:
ПРОЈЕКАТ АРХИТЕКТУРЕ РЕКОНСТРУКЦИЈЕ, ДОГРАДЊЕ И АДАПТАЦИЈЕ СТАНИЧНЕ ЗГРАДЕ У ЖЕЛЕЗНИЧКОЈ СТАНИЦИ НОВИ САД
Architectural design of reconstruction, upgrade and adaptation of the station building, in Novi Sad railway station

Унутрашња контрола: / Internal control:
Светлана Карановић, дипл.инж.арх.

Главни пројектант: / Chief designer:
др Љиљана Милић Марковић, дипл. грађ. инж.

Руководилац организационе јединице: /Manager of organization unit:
Светлана Карановић, дипл.инж.арх.

Цртеж: / Drawing:
КРИЛО Д - СЕВЕРНА ФАСАДА -новопројектовано
WING Д - NORTH VIEW AEDKLY DESIGNED

Размера: Scale: **1:100**

Врста тех. док.: Type of tech. docum.: **ПЗИ / DFC**

Датум: / Date: **01.2022.**

Цртеж бр. /Drawing No.: 2020-250-АРХ.1/1.1.ЦВ9

ИСТОЧНА ФАСАДА / EAST VIEW
КРИЛО "Д" WING "Д"

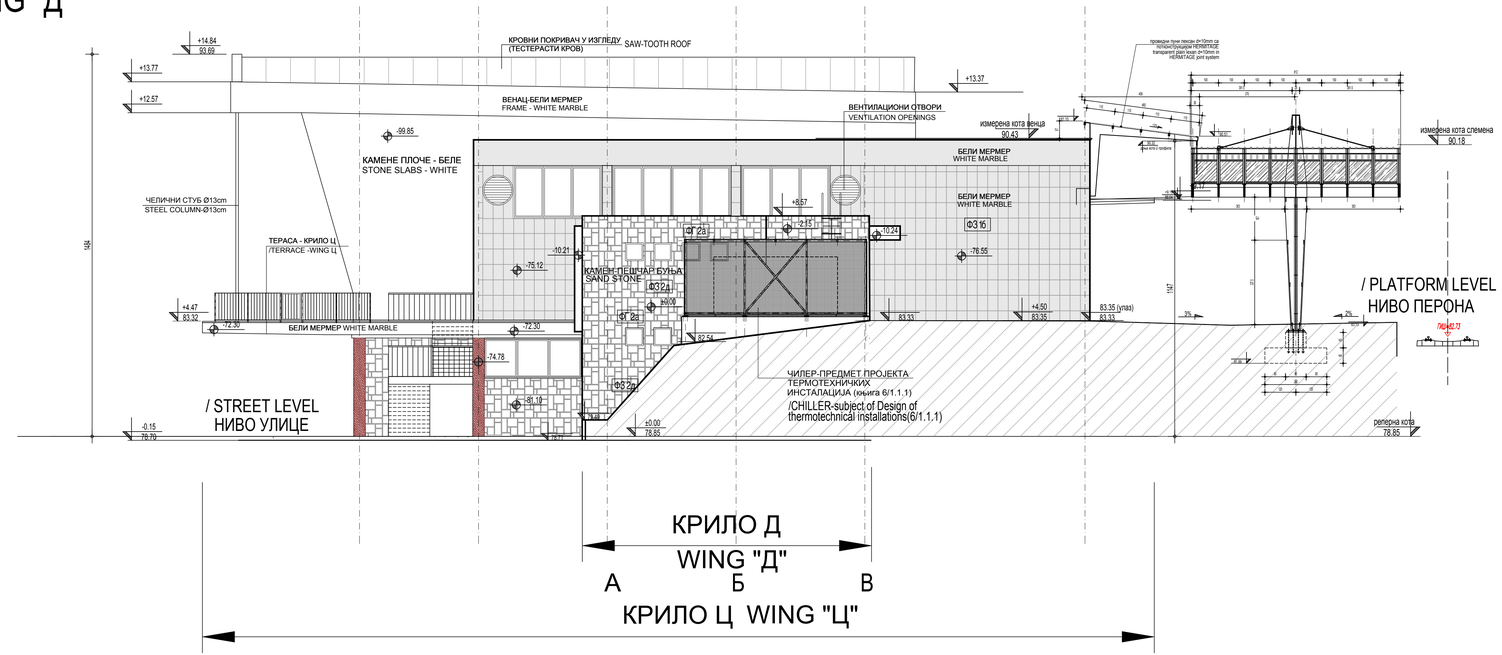

Број/Number	Датум / Date	Опис / Description
03		
02		
01		

Ревизиони блок: / Revision block:

САОБРАЋАЈНИ ИНСТИТУТ ЦИП, д.о.о.
INSTITUTE OF TRANSPORTATION CIP ltd
Немањина 6; 11000 Београд; Србија
Тел: 011/3618-134; Факс: 011/3618-324; web site: www.sicip.co.rs

Организациона јединица: **ЗАВОД ЗА АРХИТЕКТУРУ И УРБАНИЗАМ**
/Organization unit: DEPARTMENT OF ARCHITECTURE AND URBAN PLANNING

Одговорни пројектант за архитектуру: /Responsible designer for architecture:
Б.Лазовић, дипл.инж.арх.
лиценца број: 300 1205 03
/ license No.: 300 1205 03

Инвеститор пројекта: / Investor:
" ИНФРАСТРУКТУРА ЖЕЛЕЗНИЦЕ СРБИЈЕ " А.Д.
/ " INFRASTRUCTURE RAILWAYS OF SERBIA " JSC
Немањина 6/IV, Београд, / Nemanjina Street 6/IV, Belgrade

Наручилац пројекта: / Employer: Joint Venture of
China Railway International Corporation Ltd. (CRIC)
No.10 Fuxing Road Haidian District,Beijing
P.R.China, 100844
China Communication Construction Company Ltd. (CCCC)
No.85 Deshengmenwai Street,Xicheng District,Beijing
P.R.China, 100088

Сарадници: / Associates:
Данијела Русић Николић, арх.тех.
Снежана Диковић, арх.тех.

Објекат: /Structure:
ПРУГА БЕОГРАД - СУБОТИЦА - ДРЖАВНА ГРАНИЦА (КЕЛЕБИЈА)
ДЕОНИЦА ПРУГЕ НОВИ САД - СУБОТИЦА - ДРЖАВНА ГРАНИЦА (КЕЛЕБИЈА)
BELGRADE - SUBOTICA - STATE BORDER (KELEBIA) RAILWAY LINE
SECTION - NOVI SAD - SUBOTICA - STATE BORDER (KELEBIA)

Део пројекта / Part of Design:
ПРОЈЕКАТ АРХИТЕКТУРЕ РЕКОНСТРУКЦИЈЕ, ДОГРАДЊЕ И АДАПТАЦИЈЕ СТАНИЧНЕ ЗГРАДЕ У ЖЕЛЕЗНИЧКОЈ СТАНИЦИ НОВИ САД
Architectural design of reconstruction, upgrade and adaptation of the station building, in Novi Sad railway station

Унутрашња контрола: / Internal control:
Светлана Карановић, дипл.инж.арх.

Главни пројектант: / Chief designer:
др Лиљана Милић Марковић, дипл. грађ. инж.

Руководилац организационе јединице: Manager of organization unit:
Светлана Карановић, дипл.инж.арх.

Цртеж: / Drawing:
КРИЛО Д - ИСТОЧНА ФАСАДА -новопројектовано
WING Д - EAST VIEW - NEWLY DESIGNED

Размера: Scale: **1:100**

Врста тех. док.: Type of tech. docum.: **ПЗИ / DFC**
датум/date: **01.2022.**
Цртеж бр./Drawing No.: 2020-250-APX-1/1.1-Ц90

спуштени плафони

SUSPENDED CEILING

КРИЛО А

wing A

ОСНОВА ПРИЗЕМЉА /GROUND FLOOR PLAN VIEW
КРИЛО "А" И АНЕКС WING "A" and ANNEX

Ecophon Opta A

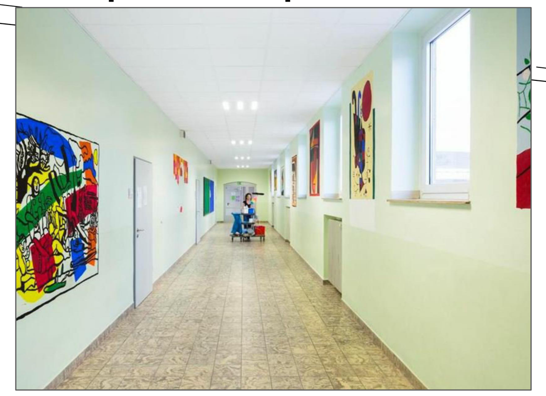

Ecophon Super G TM

Ватроотпорни - Ф 60- монолитне ТИП 3.1
Спуштени плафон - пожароотпоран
На металној потконструкцији, облога је двослојна од пожарно-отпорних плоча 2x15мм. Разред пожарне отпорности EI 60 (са доње стране).
П=317.22м2
/ Jointless fire resistant - F 60- TYPE 3.1
Suspended ceiling – fire resistant
On metal substructure, lining is double-layered fireproof boards of 2 x 15mm. Fire rating is EI 60 (from the bottom side).
AREA =317.22m2

Ecophone Opta A - ТИП 5.4
П=209.34м2
/ Ecophone Opta A - TYPE 5.4
AREA =209.34m2

Ecophone Super G TM - ТИП 5.1
П=380.32м2
/ Ecophone Super G TM - TYPE 5.1
AREA =380.32m2

Ватроотпорни - Ф 90 - ТИП 3.2
Спуштени плафон - пожароотпоран
На металној потконструкцији, облога је трослојна од пожарно-отпорних плоча 3x15мм. Разред пожарне отпорности EI 90 (са доње стране).
П=28.02м2
/ Fire resistant - F 90- TYPE 3.2
Suspended ceiling – fire resistant
On metal substructure, lining is double-layered fireproof boards of 3 x 15mm. Fire rating is EI 90 (from the bottom side).
AREA =28.02m2

Монолитна бетонска плоча -малтерисано и бојено
/ JOINTLESS CONCRETE SLAB - rendered and painted

АНЕКС АН - ОСНОВА ПРИЗЕМЉА / ANNEX AN - GROUND FLOOR

бр. пр. No	Намена просторије /Room allocation	Површина P (m²) / Area m2	Обим O (m) /Perimetar m1	Обрада / Finishing: Под / floor	Зид / wall	Плафон/ceiling
AH.1	СС просторија / SS room	25.71	20.30	дупли под /raised floor	дисперзија /dispersion	сп. плафон F60 /suspended ceiling F60
AH.2	Дизел /Diesel	24.25	19.70	цем.кошуљица /cement screed	дисперзија /dispersion	сп. плафон F60 /suspended ceiling F60
AH.3	СС уређаји /SS Equipment	53.00	31.20	дупли под /raised floor	дисперзија /dispersion	сп. плафон F60 /suspended ceiling F60
AH.4	Веза анекса са крилом А - каблови /Connection to wing A - Cables	15.00	16.00	кер.плочице /ceramic tiles	дисперзија /dispersion	дисперзија /dispersion
Укупна нето површина		117.95	/ Total ground floor NET area			

КРИЛО А0 - ОСНОВА ПРИЗЕМЉА / WING A0- GROUND FLOOR

бр. пр. No	Намена просторије /Room allocation	Површина P (m²) / Area m2	Обим O (m) /Perimetar m1	Обрада / Finishing: Под / floor	Зид / wall	Плафон/ceiling
A0.1	Ветробран /Windshield	42.95	34.75	мермерне плоче /marble plates	мермерне плоче /marble plates	сп. плафон /suspended ceiling
A0.2	Хол / Hall	283.94	76.41	мермерне плоче /marble plates	мермерне плоче /marble plates	сп. плафон /suspended ceiling
A0.2a	Потходник-излаз на пероне / Subway - exit to platform	37.09	24.96	мермерне плоче /marble plates	мермерне плоче /marble plates	сп. плафон /suspended ceiling
A0.3	Претпростор тоалета /Toilet anteroom	6.88	10.88	керамичке плочице /ceramic tiles	керамичке плочице /ceramic tiles	сп. плафон /suspended ceiling
A0.4	Контрола /Monitoring	5.20	9.20	керамичке плочице /ceramic tiles	керамичке плочице /ceramic tiles	сп. плафон /suspended ceiling
A0.5	Просторија за одржавање / Cleaning room	2.68	7.26	керамичке плочице /ceramic tiles	керамичке плочице /ceramic tiles	сп. плафон /suspended ceiling
A0.6	Тоалет - М /Toilet - M	18.18	30.14	керамичке плочице /ceramic tiles	керамичке плочице /ceramic tiles	сп. плафон /suspended ceiling
A0.7	Тоалет - Ж /Toilet - W	18.43	32.36	керамичке плочице /ceramic tiles	керамичке плочице /ceramic tiles	сп. плафон /suspended ceiling
A0.8	Тоалет за ЛПП /Toilet - disabled persons	5.20	9.20	керамичке плочице /ceramic tiles	керамичке плочице /ceramic tiles	сп. плафон /suspended ceiling
A0.9	Чекаоница /Waiting room	32.24	25.30	керамичке плочице /ceramic tiles	керамичке плочице /ceramic tiles	сп. плафон /suspended ceiling
A0.9a	Просторија за пресвлачење беба / Room for changing baby	4.80	8.80	керамичке плочице /ceramic tiles	керамичке плочице /ceramic tiles	сп. плафон /suspended ceiling
A0.9б	Тоалет /Toilet	2.00	6.00	керамичке плочице /ceramic tiles	керамичке плочице /ceramic tiles	сп. плафон /suspended ceiling
A0.10	Ходник /Corridor	4.58	9.34	пвц-винил под /vinyl	керамичке плочице /ceramic tiles	сп. плафон /suspended ceiling
A0.11	СС механичари /SS mechanicians	22.63	20.17	керамичке плочице /ceramic tiles	дисперзија /dispersion	сп. плафон /suspended ceiling
A0.12	Физичко обезбеђење /Security	15.61	16.11	пвц-винил под /vinyl	дисперзија /dispersion	сп. плафон /suspended ceiling
A0.13	СС шеф /SS chief	12.70	14.40	мермерне плоче 20/20 /marble plates 20/20	дисперзија /dispersion	сп. плафон F60 /suspended ceiling F60
A0.13a	ТТ шеф /TT chief	13.67	14.82	мермерне плоче 20/20 /marble plates 20/20	дисперзија /dispersion	сп. плафон /suspended ceiling
A0.14	Ходник /Corridor	122.57	112.85	мермерне плоче 20/20 /marble plates 20/20	дисперзија /aluminium joinery	сп. плафон F60 /suspended ceiling F60
A0.15	ТТ механичари /TT mechanicians	27.81	22.01	мермерне плоче 20/20 /marble plates 20/20	алуминарија /dispersion	сп. плафон /suspended ceiling
A0.15a	ЕЕ инсталације /EE installations	28.02	22.15	индустријски под /industrial floor	дисперзија /dispersion	сп. плафон F90 /suspended ceiling F90
A0.16	Помоћна просторија за ТТ /Utility room TT	30.20	22.90	керамичке плочице /ceramic tiles	дисперзија /dispersion	дисперзија /dispersion
A0.16a	Помоћна просторија за СС /Utility room CC	25.12	20.36	керамичке плочице /ceramic tiles	дисперзија /dispersion	дисперзија /dispersion
A0.17	Степенишни простор /Staircase	46.40	30.88	индустријски под /industrial floor	дисперзија /dispersion	дисперзија /dispersion
A0.18	Претпростор - веза са анексом /Anteroom - connection with annex	8.74	12.34	мермерне плоче 20/20 /marble plates 20/20	дисперзија /dispersion	сп. плафон F60 /suspended ceiling F60
A0.19	Релејна СС /Relay SS	62.23	38.51	дупли под /raised floor	дисперзија /dispersion	дисперзија /dispersion
A0.20	Помоћна просторија /Utility room	8.79	12.36	керамичке плочице /ceramic tiles	дисперзија /dispersion	сп. плафон /suspended ceiling
A0.20a	Тоалет /Toilet	7.30	11.53	керамичке плочице /ceramic tiles	керамичке плочице /ceramic tiles	сп. плафон /suspended ceiling
A0.21	ТК просторија /Telecommunication room	23.52	19.68	дупли под /raised floor	дисперзија /dispersion	сп. плафон F60 /suspended ceiling F60
A0.22	ТК просторија /Telecommunication room	58.98	35.90	дупли под /raised floor	дисперзија /dispersion	сп. плафон F60 /suspended ceiling F60
A0.23	Ветробран /Windshield	21.45	20.30	мермерне плоче,40/40 /marble plates, 40/40	мермерне плоче /marble plates	сп. плафон /suspended ceiling
A0.24	Лифт /Passenger lift (elevator)	4.42	8.60			
A0.25	Степенишни простор /Staircase	49.03	28.03	мермерне плоче,40/40 /marble plates, 40/40	мермерне плоче /marble plates	дисперзија /dispersion
Укупна нето површина		1053.36	/ Total ground floor NET area			

ОТВОРЕНЕ ПОВРШИНЕ /OPEN SPACES

A0.26	Трем - улаз у објекат КРИЛО А /Porch - Entrance to WING A	265.13	-	мермерне плоче,40/40 /marble plates, 40/40	мермерне плоче /marble plates	сп. плафон /suspended ceiling
A0.27	Атријум /Atrium	348.60	-	-	-	-
Укупна отворена површина		613.73	/ Total area of open spaces			

ПОВРШИНА - ПРИЗЕМЉЕ /GROUND FLOOR AREA		Површина / Area m2 P(m²)
Укупна нето површина АНЕКСА	/ ANNEX-Total ground floor NET area	117.95
Укупна нето површина КРИЛА А0	/ WING A0 -Total ground floor NET area	1053.36

Укупна бруто површина АНЕКСА	/ ANNEX-Total ground floor GROSS area	141.64
Укупна бруто површина КРИЛА А0	/ WING A0 - Total ground floor GROSS area	1459.47

ПОВРШИНА - НЕТО / NET AREA	Површина / Area m2 P(m²)
Укупна површина КРИЛА А приземље /Total ground floor net area- WING A	1053.36
Укупна површина КРИЛА А први спрат /Total first floor net area- WING A	1302.09
Укупна површина КРИЛА А други спрат /Total second floor net area- WING A	1048.40
Укупна нето површина КРИЛА А / Total net area - WING A	3403.84
Укупна нето површина АНЕКСА / Total net area - ANNEX	117.95

ПОВРШИНА - БРУТО / GROSS AREA	Површина / Area m2 P(m²)
Укупна површина КРИЛА А приземље /Total ground floor gross area-WING A	1459.47
Укупна површина КРИЛА А први спрат /Total first floor gross area-WING A	1456.70
Укупна површина КРИЛА А други спрат /Total second floor gross area-WING A	1522.10
Укупна бруто површина КРИЛА А / Total gross area - WING A	4438.28
Укупна бруто површина АНЕКСА / Total gross area - ANNEX	141.64

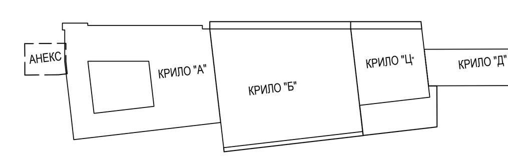

Број/Number	Датум / Date	Опис / Description
03		
02		
01		

Ревизиони блок: / Revision block:

САОБРАЋАЈНИ ИНСТИТУТ ЦИП, д.о.о.
INSTITUTE OF TRANSPORTATION CIP ltd
Немањина 6; 11000 Београд; Србија
Тел: 011/3618-134; Факс: 011/3618-324; web site: www.sicip.co.rs
Организациона јединица: ЗАВОД ЗА АРХИТЕКТУРУ И УРБАНИЗАМ /Organization unit: DEPARTMENT OF ARCHITECTURE AND URBAN PLANNING
Одговорни пројектант за архитектуру: /Responsible designer for architecture:
Б.Лазовић, дипл.инж.арх.
лиценца број: 300 1205 03
/ license No.: 300 1205 03
Сарадници: / Associates:
Данијела Русић Николић, арх.тех.
Снежана Диковић, арх.тех.
Унутрашња контрола: / Internal control:
Светлана Карановић, дипл.инж.арх.
Главни пројектант: / Chief designer:
др Љиљана Милић Марковић, дипл. грађ. инж.
Руководилац организационе јединице: Manager of organization unit:
Светлана Карановић, дипл.инж.арх.

Инвеститор пројекта: / Investor:
" ИНФРАСТРУКТУРА ЖЕЛЕЗНИЦЕ СРБИЈЕ " А.Д.
/ " INFRASTRUCTURE RAILWAYS OF SERBIA " JSC
Немањина 6/IV, Београд / Nemanjina Street 6/IV, Belgrade

Наручилац пројекта: / Employer: Joint Venture of
China Railway International Corporation Ltd. (CRIC) No.10 Fuxing Road,Haidian District,Beijing P.R China, 100844
China Communication Construction Company Ltd. (CCCC) No.85 Deshengmenwai Street,Xicheng District,Beijing P.R China, 100088

Објекат: /Structure:
ПРУГА БЕОГРАД - СУБОТИЦА - ДРЖАВНА ГРАНИЦА (КЕЛЕБИЈА)
ДЕОНИЦА ПРУГЕ НОВИ САД - СУБОТИЦА - ДРЖАВНА ГРАНИЦА (КЕЛЕБИЈА)
BELGRADE - SUBOTICA - STATE BORDER (KELEBIA) RAILWAY LINE
SECTION : NOVI SAD - SUBOTICA - STATE BORDER (KELEBIA)

Део пројекта: / Part of Design:
ПРОЈЕКАТ АРХИТЕКТУРЕ РЕКОНСТРУКЦИЈЕ, ДОГРАДЊЕ И АДАПТАЦИЈЕ СТАНИЧНЕ ЗГРАДЕ У ЖЕЛЕЗНИЧКОЈ СТАНИЦИ НОВИ САД
Architectural design of reconstruction, upgrade and adaptation of the station building, in Novi Sad railway station

Цртеж: / Drawing:
КРИЛО А-ОСНОВА ПРИЗЕМЉА-СПУШТЕНИ ПЛАФОНИ
WING A-GROUND FLOOR PLAN VIEW-SUSPENDED CEILING
Размера: Scale: 1:100

Врста тех. док.: Type of tech. docum.: **ПЗИ** / DFC | датум:/date: **01.2022.** | Цртеж бр./Drawing No.: 2020-250-АРХ-1/1.1-Ц91

ОСНОВА ПРВОГ СПРАТА /FIRST FLOOR PLAN VIEW
КРИЛО "А" WING "A"

Ecophon Master Eg

Ecophon Opta A

Ватроотпорни - Ф 90 - ТИП 3.2
Спуштени плафон - пожароотпоран
На металној потконструкцији, облога је трослојна од пожарно-отпорних плоча 3x15мм. Разред пожарне отпорности EI 90 (са доње стране).
П=72.82м2
/ Fire resistant - F 90- TYPE 3.2
Suspended ceiling – fire resistant
On metal substructure, lining is double-layered fireproof boards of 3 x 15mm. Fire rating is EI 90 (from the bottom side).
AREA =72.82m2

Ватроотпорни - Ф 60- монолитне ТИП 3.1
Спуштени плафон - пожароотпоран
На металној потконструкцији, облога је двослојна од пожарно-отпорних плоча 2x15мм. Разред пожарне отпорности EI 60 (са доње стране).
П=173.49м2
/ Jointless fire resistant - F 60- TYPE 3.1
Suspended ceiling – fire resistant
On metal substructure, lining is double-layered fireproof boards of 2 x 15mm. Fire rating is EI 60 (from the bottom side).
AREA =173.49m2

Ecophone Master Eg - ТИП 5.2
П=124.49м2
/ Ecophone Master Eg - TYPE 5.2
AREA =124.49m2

Ecophone Opta A - ТИП 5.4
П=38.87м2
/ Ecophone Opta A - TYPE 5.4
AREA =38.87m2

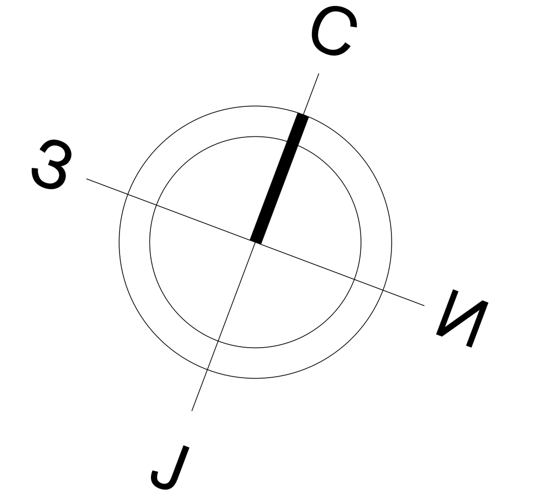

КРИЛО A1 - ОСНОВА ПРВОГ СПРАТА (НИВО ПЕРОНА)
/ WING A1 - FIRST FLOOR (PLATFORM LEVEL)

бр. пр. No	Намена просторије /Room allocation	Површина P (m²) / Area m2	Обим O (m) /Perimetar m1	Обрада / Finishing Под / floor	Зид / wall	Плафон/ceiling
A1.1	Степенишни простор /Staircase	30.58	23.24	индустријски под /industrial floor	дисперзија /dispersion	дисперзија /dispersion
A1.2	Ходник /Corridor	129.64	122.08	индустријски под /industrial floor	дисперзија /dispersion	сп. плафон F60 /suspended ceiling F60
A1.3	Улаз /Entrance	15.45	15.88	мермерне плоче 20/20 /marble plates 20/20	дисперзија /dispersion	дисперзија /dispersion
A1.4	Канцеларија - Инфраструктура / Office - Infrastructure	16.00	16.14	паркет /parquet	дисперзија /dispersion	дисперзија /dispersion
A1.5	Канцеларија - Инфраструктура / Office - Infrastructure	15.45	15.88	паркет /parquet	дисперзија /dispersion	дисперзија /dispersion
A1.6	Канцеларија - Инфраструктура / Office - Infrastructure	14.91	15.62	паркет /parquet	дисперзија /dispersion	дисперзија /dispersion
A1.7	Отправник возова- Инфраструктура / Train dispatcher - Infrastructure	46.82	31.06	каучук /caoutchouc	дисперзија /dispersion	сп. плафон /suspended ceiling
A1.8	Помоћник шефа станице /Chief of Station assistant	15.45	15.88	каучук /caoutchouc	дисперзија /dispersion	сп. плафон /suspended ceiling
A1.9	Шеф станице /Chief of Station	16.69	16.42	каучук /caoutchouc	дисперзија /dispersion	сп. плафон /suspended ceiling
A1.10	Чајна кухиња- Инфраструктура / Kitchenette - Infrastructure	11.82	13.77	керамичке плочице /ceramic tiles	дисп+кер.пл.h=220cm /disp.+ceramic tiles h220cm	дисперзија /dispersion
A1.11	Канцеларија - Инфраструктура / Office - Infrastructure	12.65	12.65	паркет /parquet	дисперзија /dispersion	дисперзија /dispersion
A1.12	Канцеларија - Инфраструктура / Office - Infrastructure	12.62	14.43	паркет /parquet	дисперзија /dispersion	дисперзија /dispersion
A1.13	Канцеларија - Инфраструктура / Office - Infrastructure	12.62	14.42	паркет /parquet	дисперзија /dispersion	дисперзија /dispersion
A1.14	ТК просторија /Telecommunication room	12.62	14.42	антистатик под /antistatic floor	дисперзија /dispersion	сп. плафон F90 /suspended ceiling F90
A1.15	ЕЕ инсталације /EE installations	12.51	14.28	епоксид /epoxide	дисперзија /dispersion	сп. плафон F90 /suspended ceiling F90
A1.16	Тоалет - Ж /Toilet - W	10.00	20.54	керамичке плочице /ceramic tiles	дисп+кер.пл.h=220cm /disp.+ceramic tiles h220cm	сп. плафон /suspended ceiling
A1.17	Тоалет - М /Toilet - M	7.11	16.83	керамичке плочице /ceramic tiles	дисп+кер.пл.h=220cm /disp.+ceramic tiles h220cm	сп. плафон /suspended ceiling
A1.18	Канцеларија / Office	20.14	18.26	паркет /parquet	дисперзија /dispersion	сп. плафон /suspended ceiling
A1.18a	Ватрогасна служба / Fire service	24.05	20.02	паркет /parquet	дисперзија /dispersion	сп. плафон /suspended ceiling
A1.19	ТК просторија - мала сервер сала /TC room - Small server room	47.86	30.81	дупли под /raised floor	дисперзија /dispersion	сп. плафон F90 /suspended ceiling F90
A1.20	Степенишни простор /Staircase	51.41	29.06	мермерне плоче, 40/40 /marble plates, 40/40	мермерне плоче, 60/60 /marble plates, 60/60	дисперзија /dispersion
A1.21	Ходник /Corridor	43.69	47.10	мермерне плоче, 20/20 /marble plates, 20/20	дисперзија /dispersion	сп. плафон F60 /suspended ceiling F60
A1.22	пројекат НИИАС-а	109.52	54.72	паркет /parquet	дисперзија /dispersion	дисперзија /dispersion
A1.23	Лифт / Passenger lift (elevator)	-	-			
A1.24	Хол / Hall	237.96	91.84	мермерне плоче, 40/40 /marble plates, 40/40	мермерне плоче, 60/60 /marble plates, 60/60	сп. плафон /suspended ceiling
A1.26	Остава / Storage room	8.67	16.10	паркет /parquet	дисперзија /dispersion	сп. плафон /suspended ceiling
A1.27	Тоалет - М /Toilet - M	7.06	15.15	керамичке плочице /ceramic tiles	дисп+кер.пл.h=220cm /disp.+ceramic tiles h220cm	сп. плафон /suspended ceiling
A1.28	Тоалет - ЛПП /Toilet - disabled persons	3.66	7.73	керамичке плочице /ceramic tiles	дисп+кер.пл.h=220cm /disp.+ceramic tiles h220cm	сп. плафон /suspended ceiling
A1.29	Тоалет - Ж /Toilet - W	11.05	21.78	керамичке плочице /ceramic tiles	дисп+кер.пл.h=220cm /disp.+ceramic tiles h220cm	сп. плафон /suspended ceiling
A1.30	Велика сала (H=6.20m) / Hall (h=6.20m)	302.42	76.38	паркет /parquet	ламперија / wood plank	сп. плафон /suspended ceiling
A1.31	Кафе-бар / Coffee-bar	30.32	23.08	мермерне плоче, 40/40 /marble plates, 40/40	дисперзија /dispersion	дисперзија /dispersion
A1.32	Помоћна просторија /Service room-utility room	11.97	14.35	ливени терацо /cast terrazzo	дисперзија /dispersion	дисперзија /dispersion
	Укупна нето површина	1302.72	/ Total first floor NET area			

АНЕКС АН - ОСНОВА КРОВА / ANNEX AN - ROOF PLAN

No Ознака крова	Врста крова / Type of roof	Површина P (m²) / Area m2	Кровни покривач / Roof coverings
АН.Ка1	Раван кров-проходан / Walkable flat roof	50.85	вибропресоване бетонске плоче /vibration pressed concrete plates
АН.Ка2	Раван кров-проходан / Walkable flat roof	59.24	вибропресоване бетонске плоче /vibration pressed concrete plates
	Укупна површина крова	110.09	/ Total roof area

ПОВРШИНА - ПРВИ СПРАТ / FIRST FLOOR AREA	Површина P(m²) / Area m2
Укупна нето површина КРИЛА A1 / WING A1 -Total first floor NET area	1302.72
Укупна бруто површина КРИЛА A1 / WING A1 - Total first floor GROSS area	1456.70

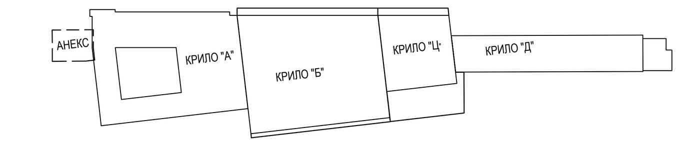

Број/Number	Датум / Date	Опис / Description
03		
02		
01		

Ревизиони блок: / Revision block:

САОБРАЋАЈНИ ИНСТИТУТ ЦИП, д.о.о.
INSTITUTE OF TRANSPORTATION CIP ltd
Немањина 6; 11000 Београд; Србија
Тел: 011/3618-134; Факс: 011/3618-324; web site: www.sicip.co.rs
Организациона јединица: ЗАВОД ЗА АРХИТЕКТУРУ И УРБАНИЗАМ /Organization unit: DEPARTMENT OF ARCHITECTURE AND URBAN PLANNING
Одговорни пројектант за архитектуру: /Responsible designer for architecture:
Б.Лазовић, дипл.инж.арх.
лиценца број: 300 1205 03
/ license No.: 300 1205 03
Сарадници: / Associates:
Данијела Русић Николић, арх.тех.
Снежана Диковић, арх.тех.
Унутрашња контрола: / Internal control:
Светлана Карановић, дипл.инж.арх.
Главни пројектант: / Chief designer:
др Љиљана Милић Марковић, дипл. грађ. инж.
Руководилац организационе јединице: Manager of organization unit:
Светлана Карановић, дипл.инж.арх.

Инвеститор пројекта: / Investor: " ИНФРАСТРУКТУРА ЖЕЛЕЗНИЦЕ СРБИЈЕ " А.Д. / " INFRASTRUCTURE RAILWAYS OF SERBIA " JSC
Немањина 6/IV, Београд / Nemanjina Street 6/IV, Belgrade
Наручилац пројекта: / Employer: Joint Venture of
China Railway International Corporation Ltd. (CRIC) No.10 Fuxing Road,Haidian District,Beijing P.R China, 100844
China Communication Construction Company Ltd. (CCCC) No.85 Deshengmenwai Street,Xicheng District,Beijing P.R China, 100088
Објекат: /Structure:
ПРУГА БЕОГРАД - СУБОТИЦА - ДРЖАВНА ГРАНИЦА (КЕЛЕБИЈА)
ДЕОНИЦА ПРУГЕ НОВИ САД - СУБОТИЦА - ДРЖАВНА ГРАНИЦА (КЕЛЕБИЈА)
BELGRADE - SUBOTICA - STATE BORDER (KELEBIA) RAILWAY LINE
SECTION : NOVI SAD - SUBOTICA - STATE BORDER (KELEBIA)
Део пројекта: / Part of Design:
ПРОЈЕКАТ АРХИТЕКТУРЕ РЕКОНСТРУКЦИЈЕ, ДОГРАДЊЕ И АДАПТАЦИЈЕ СТАНИЧНЕ ЗГРАДЕ У ЖЕЛЕЗНИЧКОЈ СТАНИЦИ НОВИ САД
Architectural design of reconstruction, upgrade and adaptation of the station building, in Novi Sad railway station
Цртеж: / Drawing:
КРИЛО А-ОСНОВА ПРВОГ СПРАТА-СПУШТЕНИ ПЛАФОНИ
WING A-FIRST FLOOR PLAN VIEW -SUSPENDED CEILING
Размера: Scale: 1:100
Врста тех. док.: Type of tech. docum.: ПЗИ / DFC
датум:/date: 01.2022.
Цртеж бр./Drawing No.: 2020-250-АРХ-1/1.1-Ц92

ОСНОВА ДРУГОГ СПРАТА /SECOND FLOOR PLAN VIEW
КРИЛО "А" WING "A"

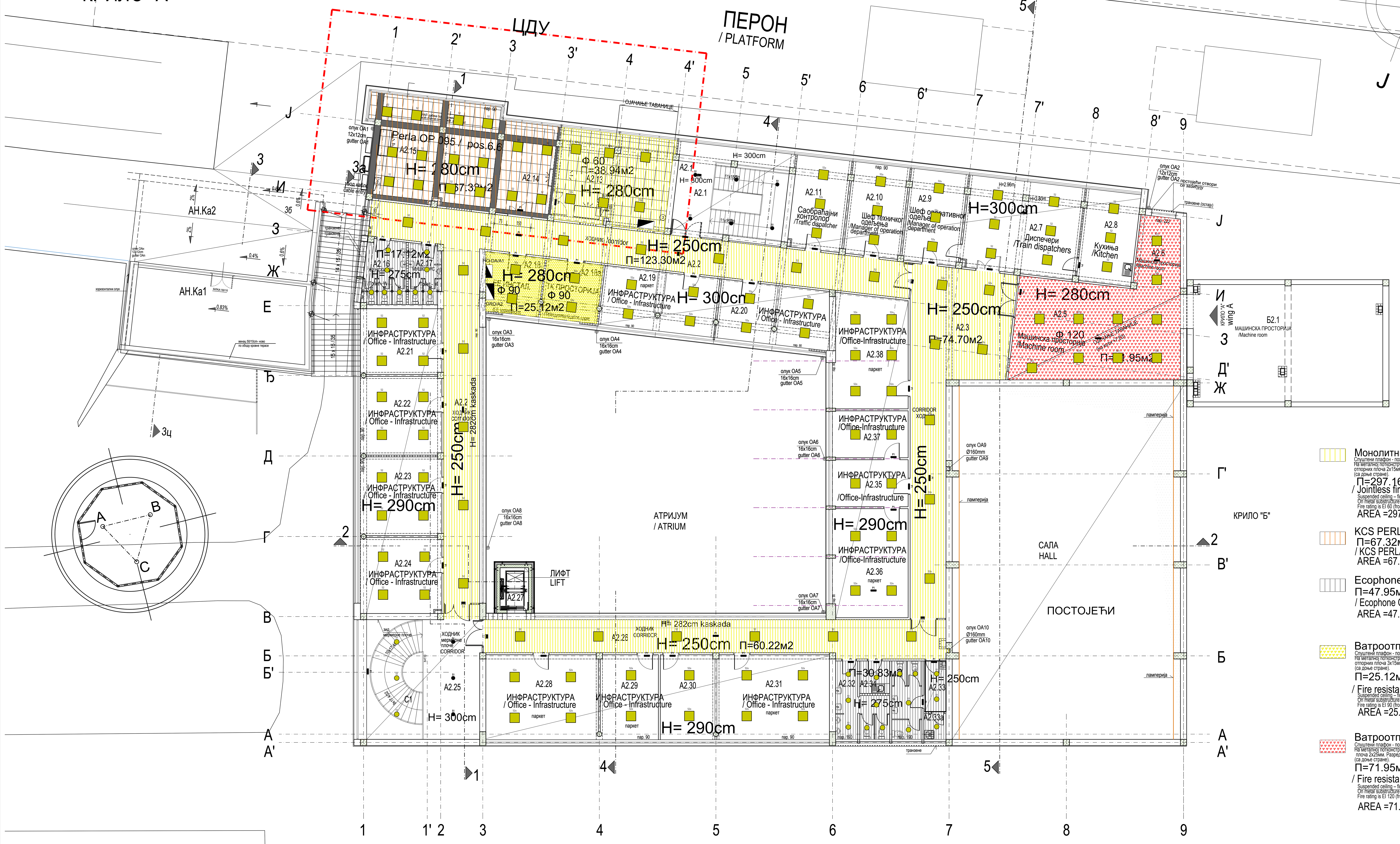

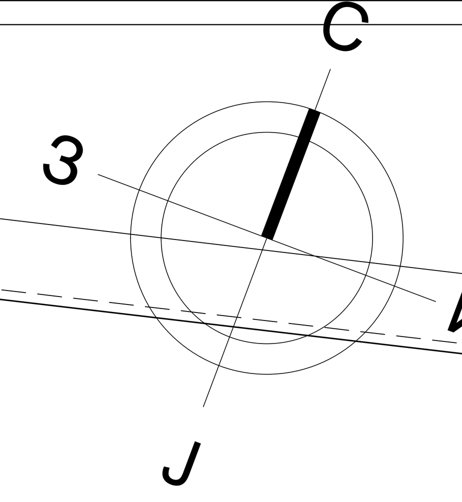

KCS PERLA OP 0.95

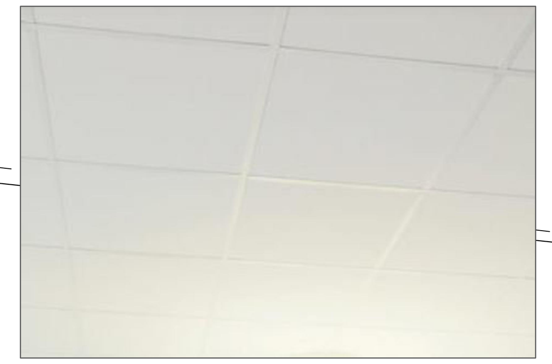

Ecophon Opta A

Монолитни ватроотпорни - Ф 60- ТИП 3.1
Спуштени плафон - пожарноотпоран
На металној потконструкцији, облога је двослојна од пожарно-отпорних плоча 2x15мм. Разред пожарне отпорности EI 60 (са доње стране).
П=297.16м2
/ Jointless fire resistant - F 60- TYPE 3.1
Suspended ceiling – fire resistant
On metal substructure, lining is double-layered fireproof boards of 2 x 15mm.
Fire rating is EI 60 (from the bottom side).
AREA =297.16m2

KCS PERLA OP 095 - ТИП 5.5
П=67.32м2
/ KCS PERLA OP 095 - TYPE 5.5
AREA =67.32m2

Ecophone Opta A - ТИП 5.4
П=47.95м2
/ Ecophone Opta A - TYPE 5.4
AREA =47.95m2

Ватроотпорни - Ф 90 - ТИП 3.2
Спуштени плафон - пожарноотпоран
На металној потконструкцији, облога је трослојна од пожарно-отпорних плоча 3x15мм. Разред пожарне отпорности EI 90 (са доње стране).
П=25.12м2
/ Fire resistant - F 90- TYPE 3.2
Suspended ceiling – fire resistant
On metal substructure, lining is double-layered fireproof boards of 3 x 15mm.
Fire rating is EI 90 (from the bottom side).
AREA =25.12m2

Ватроотпорни - Ф 120 - ТИП 3.3
Спуштени плафон - пожарноотпоран
На металној потконструкцији, облога је двослојна fireboard плоча 2x25мм. Разред пожарне отпорности EI 120 (са доње стране).
П=71.95м2
/ Fire resistant - F 120- TYPE 3.3
Suspended ceiling – fire resistant
On metal substructure, lining is double-layered fireproof boards of 2 x 25mm.
Fire rating is EI 120 (from the bottom side).
AREA =71.95m2

КРИЛО А2 - ОСНОВА ДРУГОГ СПРАТА / WING A2 - SECOND FLOOR

бр. пр. No	Намена просторије /Room allocation	Површина P (m²) / Area m2	Обим O (m) /Perimetar m1	Обрада / Finishing: Под /floor	Зид /wall	Плафон /ceiling
A2.1	Степенишни простор /Staircase	35.01	26.16	индустријски под /industrial floor	дисперзија /dispersion	дисперзија /dispersion
A2.2	Ходник /Corridor	121.37	114.84	индустријски под /industrial floor	дисперзија /dispersion	сп. плафон F60 /suspended ceiling F60
A2.3	Ходник /Corridor	74.71	55.41	индустријски под /industrial floor	дисперзија /dispersion	сп. плафон F60 /suspended ceiling F60
A2.4	/					
A2.5	Машинска просторија /Machine room	59.76	32.32	цем.кошуљица /cement screed	дисперзија /dispersion	сп. плафон F120 /suspended ceiling F120
A2.6	Машинска просторија /Machine room	11.97	14.35	цем.кошуљица /cement screed	дисперзија /dispersion	сп. плафон F120 /suspended ceiling F120
A2.7	Диспечери / Train dispatchers	42.11	33.20	ПВЦ-винил /vinyl	дисперзија /dispersion	дисперзија /dispersion
A2.8	Кухиња /Kitchen	15.58	16.12	керамичке плочице /ceramic tiles	дисперзија /dispersion	дисперзија /dispersion
A2.9	Шеф оперативног одељења / Manager of operation department	19.53	18.80	ПВЦ-винил /vinyl	дисперзија /dispersion	дисперзија /dispersion
A2.10	Шеф техничког одељења / Manager of technical department	19.53	18.80	паркет /parquet	дисперзија /dispersion	дисперзија /dispersion
A2.11	Саобраћајни контролор / Traffic dispatcher	18.88	18.28	паркет /parquet	дисперзија /dispersion	дисперзија /dispersion
A2.13 A2.12+A2.13	Сервер сала / Server room	38.94	26.76	антистатик под/дупли под /antistatic floor -raised floor	дисперзија /dispersion	сп. плафон F60 /suspended ceiling F60
A2.14	ЦДУ / Remote control centre	19.09	19.33	антистатик под /antistatic floor	дисперзија /dispersion	сп. плафон /suspended ceiling
A2.15	Сала за оператере / Operating room	49.25	31.00	антистатик под /antistatic floor	дисперзија /dispersion	сп. плафон /suspended ceiling
A2.16	Тоалет - Ж /Toilet - W	10.01	20.38	керамичке плочице /ceramic tiles	дисп+кер.пл.h=220cm /disp.+ceramic tiles h220cm	сп. плафон /suspended ceiling
A2.17	Тоалет - М /Toilet - M	7.11	16.84	керамичке плочице /ceramic tiles	дисп+кер.пл.h=220cm /disp.+ceramic tiles h220cm	сп. плафон /suspended ceiling
A2.18	ЕЕ инсталације /EE installations	12.51	14.28	епоксид /epoxide	дисперзија /dispersion	сп. плафон F90 /suspended ceiling F90
A2.18a	ТК просторија /Telecommunication room	12.62	14.42	антистатик под /antistatic floor	дисперзија /dispersion	сп. плафон F90 /suspended ceiling F90
A2.19	Канцеларија - Инфраструктура / Office - Infrastructure	24.28	27.42	паркет /parquet	дисперзија /dispersion	дисперзија /dispersion
A2.20	Канцеларија - Инфраструктура / Office - Infrastructure	24.46	26.84	паркет /parquet	дисперзија /dispersion	дисперзија /dispersion
A2.21	Канцеларија - Инфраструктура / Office - Infrastructure	20.14	18.20	паркет /parquet	дисперзија /dispersion	дисперзија /dispersion
A2.22	Канцеларија - Инфраструктура / Office - Infrastructure	24.05	19.91	паркет /parquet	дисперзија /dispersion	дисперзија /dispersion
A2.23	Канцеларија - Инфраструктура / Office - Infrastructure	24.05	19.91	паркет /parquet	дисперзија /dispersion	дисперзија /dispersion
A2.24	Канцеларија - Инфраструктура / Office - Infrastructure	23.29	19.44	паркет /parquet	дисперзија /dispersion	дисперзија /dispersion
A2.25	Степенишни простор /Staircase	53.04	30.54	мермерне плоче, 40/40 /marble plates, 40/40	мермерне плоче 60/60 /marble plates, 60/60	дисперзија /dispersion
A2.26	Ходник /Corridor	60.22	62.01	индустријски под /industrial floor	дисперзија /dispersion	сп. плафон F60 /suspended ceiling F60
A2.27	Лифт /Passenger lift (elevator)	-	-			
A2.28	Канцеларија - Инфраструктура / Office - Infrastructure	35.92	24.35	паркет /parquet	дисперзија /dispersion	дисперзија /dispersion
A2.29	Канцеларија - Инфраструктура / Office - Infrastructure	18.51	17.67	паркет /parquet	дисперзија /dispersion	дисперзија /dispersion
A2.30	Канцеларија - Инфраструктура / Office - Infrastructure	17.41	17.20	паркет /parquet	дисперзија /dispersion	дисперзија /dispersion
A2.31	Канцеларија - Инфраструктура / Office - Infrastructure	35.91	24.30	паркет /parquet	дисперзија /dispersion	дисперзија /dispersion
A2.32	Тоалет - М /Toilet - M	11.45	24.35	керамичке плочице /ceramic tiles	дисп.+ кер.плочице /dispersion+ceramic tiles	сп. плафон /suspended ceiling
A2.33	Тоалет - Ж /Toilet - W	13.00	26.79	керамичке плочице /ceramic tiles	дисп.+ кер.плочице /dispersion+ceramic tiles	сп. плафон /suspended ceiling
A2.33a	Просторија за чишћење / Cleaning room	2.14	5.87	керамичке плочице /ceramic tiles	дисперзија /dispersion	сп. плафон /suspended ceiling
A2.34	Чајна кухиња / Kitchenette	3.68	7.68	керамичке плочице /ceramic tiles	дисп.+ кер.плочице /dispersion+ceramic tiles	сп. плафон /suspended ceiling
A2.35	Канцеларија - Инфраструктура / Office - Infrastructure	13.38	15.06	паркет /parquet	дисперзија /dispersion	дисперзија /dispersion
A2.36	Канцеларија - Инфраструктура / Office - Infrastructure	30.89	23.08	паркет /parquet	дисперзија /dispersion	дисперзија /dispersion
A2.37	Канцеларија - Инфраструктура / Office - Infrastructure	13.38	15.06	паркет /parquet	дисперзија /dispersion	дисперзија /dispersion
A2.38	Канцеларија - Инфраструктура / Office - Infrastructure	31.24	23.12	паркет /parquet	дисперзија /dispersion	дисперзија /dispersion
	Укупна нето површина	1048.40	/ Total second floor NET area			

ПОВРШИНА - ДРУГИ СПРАТ / SECOND FLOOR AREA	Површина P(m²) / Area m2
Укупна нето површина КРИЛА А2 / WING A2 -Total second floor NET area	1048.40

Укупна бруто површина КРИЛА А2 / WING A2 - Total second floor GROSS area	1522.10

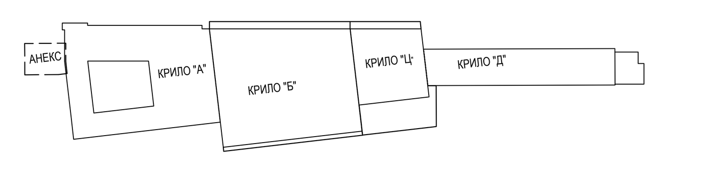

Број/Number	Датум / Date	Опис / Description
03		
02		
01		

Ревизиони блок: / Revision block:

САОБРАЋАЈНИ ИНСТИТУТ ЦИП, д.о.о.
INSTITUTE OF TRANSPORTATION CIP ltd
Немањина 6; 11000 Београд; Србија
Тел: 011/3618-134; Факс: 011/3618-324; web site: www.sicip.co.rs
Организациона јединица: ЗАВОД ЗА АРХИТЕКТУРУ И УРБАНИЗАМ /Organization unit: DEPARTMENT OF ARCHITECTURE AND URBAN PLANNING
Одговорни пројектант за архитектуру: /Responsible designer for architecture:
Б.Лазовић, дипл.инж.арх.
лиценца број: 300 1205 03
/ license No.: 300 1205 03
Сарадници: / Associates:
Данијела Русић Николић, арх.тех.
Снежана Диковић, арх.тех.
Унутрашња контрола: / Internal control:
Светлана Карановић, дипл.инж.арх.
Главни пројектант: / Chief designer:
др Љиљана Милић Марковић, дипл. грађ. инж.
Руководилац организационе јединице: Manager of organization unit:
Светлана Карановић, дипл.инж.арх.

Инвеститор пројекта: / Investor:
" ИНФРАСТРУКТУРА ЖЕЛЕЗНИЦЕ СРБИЈЕ " А.Д.
/ " INFRASTRUCTURE RAILWAYS OF SERBIA " JSC
Немањина 6/IV, Београд / Nemanjina Street 6/IV, Belgrade

Наручилац пројекта: / Employer: Joint Venture of
China Railway International Corporation Ltd. (CRIC) No.10 Fuxing Road,Haidian District,Beijing P.R China, 100844
China Communication Construction Company Ltd. (CCCC) No.85 Deshengmenwai Street,Xicheng District,Beijing P.R China, 100088

Објекат: /Structure:
ПРУГА БЕОГРАД - СУБОТИЦА - ДРЖАВНА ГРАНИЦА (КЕЛЕБИЈА)
ДЕОНИЦА ПРУГЕ НОВИ САД - СУБОТИЦА - ДРЖАВНА ГРАНИЦА (КЕЛЕБИЈА)
BELGRADE - SUBOTICA - STATE BORDER (KELEBIA) RAILWAY LINE
SECTION : NOVI SAD - SUBOTICA - STATE BORDER (KELEBIA)

Део пројекта: / Part of Design:
ПРОЈЕКАТ АРХИТЕКТУРЕ РЕКОНСТРУКЦИЈЕ, ДОГРАДЊЕ И АДАПТАЦИЈЕ СТАНИЧНЕ ЗГРАДЕ У ЖЕЛЕЗНИЧКОЈ СТАНИЦИ НОВИ САД
Architectural design of reconstruction, upgrade and adaptation of the station building, in Novi Sad railway station

Цртеж: / Drawing:
КРИЛО А-ОСНОВА ДРУГОГ СПРАТА-СПУШТЕНИ ПЛАФОНИ
WING A-SECOND FLOOR PLAN VIEW - SUSPENDED CEILING

Размера: Scale: 1:100

Врста тех. док.: Type of tech. docum.: **ПЗИ** / DFC
датум:/date: **01.2022.**
Цртеж бр./Drawing No.: 2020-250-АРХ-1/1.1-Ц93

КРИЛО Б

wing Б

ОСНОВА ПРИЗЕМЉА КРИЛО "Б"

/GROUND FLOOR PLAN VIEW WING "B"

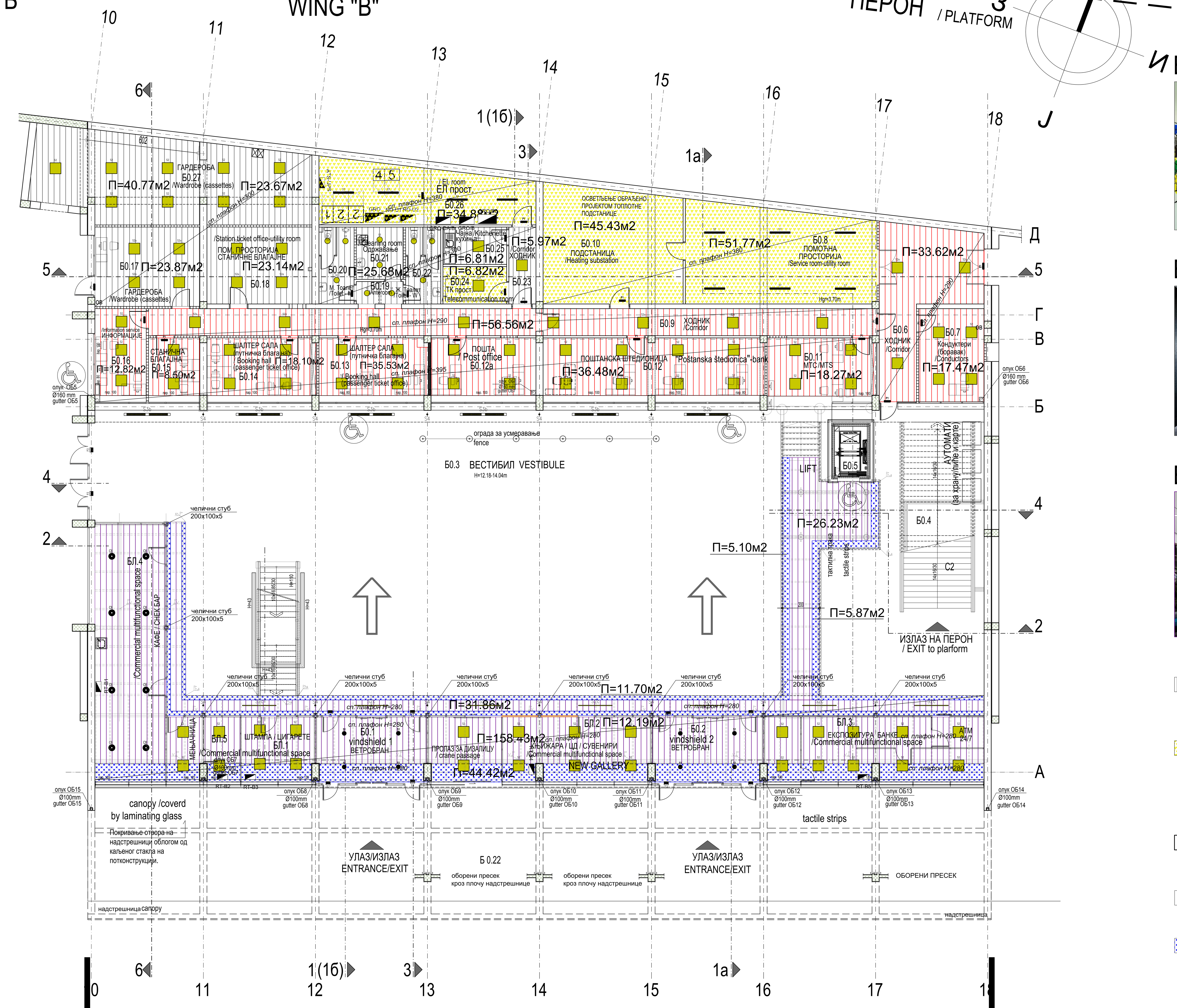

Ecophon Opta A

Ecophon Master Eg

Ecophon Solo Matrix

Ecophone Opta A - ТИП 5.4
П=149.91м2
/ Ecophone Opta A - TYPE 5.4
AREA =149.91m2

Ватроотпорни - Ф 90 - ТИП 3.2
Спуштени плафон - пожароотпоран
На металној потконструкцији, облога је трослојна од пожарно-отпорних плоча 3x15мм. Разред пожарне отпорности EI 90 (са доње стране).
П=138.90м2
/ Fire resistant - F 90- TYPE 3.2
Suspended ceiling – fire resistant
On metal substructure, lining is double-layered fireproof boards of 3 x 15mm.
Fire rating is EI 90 (from the bottom side).
AREA =138.90m2

Ecophone Master Eg - ТИП 5.2
П=237.35м2
/ Ecophone Master Eg - TYPE 5.2
AREA =237.35m2

Ecophone Solo Matrix -ТИП 5.3
П=216.52м2
/ Ecophone Solo Matrix - TYPE 5.3
AREA =216.52m2

Монолитни - гипс- картонске плоче -ТИП 1
П=79.28м2
/ Jointless-gypsum cardboards - TYPE 1
AREA =79.28m2

КРИЛО Б0 - ОСНОВА ПРИЗЕМЉА / WING Б0- GROUND FLOOR

бр. пр. No	Намена просторије /Room allocation	Површина P (m²) / Area m2	Обим O (m) /Perimetar m1	Обрада / Finishing: Под / floor	Зид / wall	Плафон/ceiling
Б0.1	Ветробран /Windshield	20.90	19.75	мермерне плоче /marble plates	стаклена преграда /glass partition	сп. плафон /suspended ceiling
Б0.д	Пролаз за дизалицу / Crane passage	13.58	14.85	мермерне плоче /marble plates	стаклена преграда /glass partition	сп. плафон /suspended ceiling
Б0.2	Ветробран /Windshield	20.90	19.75	мермерне плоче /marble plates	стаклена преграда /glass partition	сп. плафон /suspended ceiling
Б0.3	Вестибил (H=12.18-14.04m) /Vestibule (H=12.18-14.04m)	757.32	129.25	мермерне плоче /marble plates	мермерне плоче 40/60 /marble plates 40/60	перфорирани алу. лим / perforated al.sheet
БЛ.1	Комерцијални - мултифункционални простор /Commercial multifunctional space	13.58	14.85	мермерне плоче /marble plates	монтажна преграда /prefabricated partition	сп. плафон /suspended ceiling
БЛ.2	Комерцијални - мултифункционални простор /Commercial multifunctional space	27.16	24.80	мермерне плоче /marble plates	монтажна преграда /prefabricated partition	сп. плафон /suspended ceiling
БЛ.3	Комерцијални - мултифункционални простор /Commercial multifunctional space	40.53	32.47	мермерне плоче /marble plates	монтажна преграда /prefabricated partition	сп. плафон /suspended ceiling
БЛ.4	Комерцијални - мултифункционални простор /Commercial multifunctional space	53.62	35.76	мермерне плоче /marble plates	монтажна преграда /prefabricated partition	сп. плафон /suspended ceiling
БЛ.5	Комерцијални - мултифункционални простор /Commercial multifunctional space	13.36	16.80	мермерне плоче /marble plates	монтажна преграда /marble plates	сп. плафон /suspended ceiling
Б0.4	Степениште /Staircase	40.00	28.73	мермерне плоче /marble plates	мермерне плоче /marble plates	перфорирани алу лим / perforated al.sheet
Б0.5	Лифт /Lift	4.65	8.82	-	-	-
Б0.6	Ходник /Corridor	33.62	29.99	индустријски под /industrial floor	дисперзија /dispersion	сп. плафон /suspended ceiling
Б0.7	Кондуктери-боравак /Conductors	17.47	16.98	пвц-винил под /vinyl	дисперзија /dispersion	сп. плафон /suspended ceiling
Б0.8	Помоћна просторија /Service room-utility room	51.85	30.70	цем. кошуљица /cement screed	дисперзија /dispersion	сп. плафон F90 /suspended ceiling F90
Б0.9	Ходник /Corridor	56.38	81.88	индустријски под /industrial floor	дисперзија /dispersion	сп. плафон /suspended ceiling
Б0.10	Подстаница /Heating substation	45.79	27.26	цем. кошуљица /cement screed	дисперзија /dispersion	сп. плафон F90 /suspended ceiling F90
Б0.11	МТС / MTS	20.07	18.64	пвц-винил под /vinyl	дисперзија /dispersion	сп. плафон /suspended ceiling
Б0.12	Поштанска штедионица / "Poštanska štedionica"-bank	40.47	31.88	пвц-винил под /vinyl	дисперзија /dispersion	сп. плафон /suspended ceiling
Б0.12а	Пошта / Post office	19.34	18.12	пвц-винил под /vinyl	дисперзија /dispersion	сп. плафон /suspended ceiling
Б0.13	Шалтер сала (путничка благајна) / Booking hall (passenger ticket office)	20.40	18.88	пвц-винил под /vinyl	дисперзија /dispersion	сп. плафон /suspended ceiling
Б0.14	Шалтер сала (путничка благајна) / Booking hall (passenger ticket office)	20.07	18.64	пвц-винил под /vinyl	дисперзија /dispersion	сп. плафон /suspended ceiling
Б0.15	Станична благајна /Station ticket office	9.46	12.38	пвц-винил под /vinyl	дисперзија /dispersion	сп. плафон /suspended ceiling
Б0.16	Информације /Information service	13.78	15.52	пвц-винил под /vinyl	дисперзија /dispersion	сп. плафон /suspended ceiling
Б0.17	Гардероба /Wardrobe	23.87	19.74	пвц-винил под /vinyl	дисперзија /dispersion	сп. плафон /suspended ceiling
Б0.18	Помоћна просторија станичне благајне /Station ticket office-utility room	23.14	19.48	пвц-винил под /vinyl	дисперзија /dispersion	сп. плафон /suspended ceiling
Б0.19	Претпростор /Anteroom	3.02	7.44	кер. плочице /ceramic tiles	кер.плочице /ceramic tiles	сп. плафон /suspended ceiling
Б0.20	Тоалет - М /Toilet - M	7.62	15.35	кер. плочице /ceramic tiles	кер.плочице /ceramic tiles	сп. плафон /suspended ceiling
Б0.21	Одржавање / Cleaning room	7.05	10.64	кер. плочице /ceramic tiles	кер.плочице /ceramic tiles	сп. плафон /suspended ceiling
Б0.22	Тоалет - Ж /Toilet - W	7.62	15.43	кер. плочице /ceramic tiles	кер.плочице /ceramic tiles	сп. плафон /suspended ceiling
Б0.23	Ходник /Corridor	5.97	11.14	кер. плочице /ceramic tiles	дисперзија /dispersion	сп. плафон /suspended ceiling
Б0.24	ТК просторија /Telecommunication room	6.82	10.82	антистатик под /antistatic floor	дисперзија /dispersion	сп. плафон F90 /suspended ceiling F90
Б0.25	Чајна кухиња /Kitchenette	6.82	10.82	кер. плочице /ceramic tiles	дисперзија /dispersion	сп. плафон /suspended ceiling
Б0.26	Ел.просторија /El. room	35.17	29.37	индустријски под /industrial floor	дисперзија /dispersion	сп. плафон F90 /suspended ceiling F90
Б0.27	Гардероба (касете) /Wardrobe (cassettes)	64.84	42.84	кер. плочице /ceramic tiles	дисперзија /dispersion	сп. плафон /suspended ceiling
Укупна нето површина		1546.24	/ Total ground floor NET area			

ОТВОРЕНЕ ПОВРШИНЕ /OPEN SPACES

Б0.22	Трем - улаз у објекат КРИЛО Б / Porch	294.52	-	камене плоче 40/40 /stone plates, 40/40	-	сп.плафон /suspended ceiling
Укупна отворена површина		294.52	/ Total area of open spaces			

ПОВРШИНА - ПРИЗЕМЉЕ /GROUND FLOOR AREA	Површина / Area m2 P(m²)
Укупна нето површина КРИЛА Б0 / WING Б0 -Total ground floor NET area	1546.24

Укупна бруто површина КРИЛА Б0 / WING Б0 -Total ground floor GROSS area	1582.93

ПОВРШИНА - НЕТО / NET AREA	Површина / Area m2 P(m²)
Укупна површина КРИЛА Б приземље /Total ground floor net area- WING Б	1546.24
Укупна површина КРИЛА Б први спрат /Total first floor net area- WING Б	857.64
Укупна површина КРИЛА Б други спрат /Total second floor net area- WING Б	83.62
Укупна нето површина КРИЛА Б / Total net area - WING Б	2487.50

ПОВРШИНА - БРУТО / GROSS AREA	Површина / Area m2 P(m²)
Укупна површина КРИЛА Б приземље /Total ground floor gross area-WING Б	1582.93
Укупна површина КРИЛА Б први спрат /Total first floor gross area-WING Б	1588.61
Укупна површина КРИЛА Б други спрат /Total second floor gross area-WING Б	96.56
Укупна бруто површина КРИЛА Б / Total gross area - WING Б	3268.10

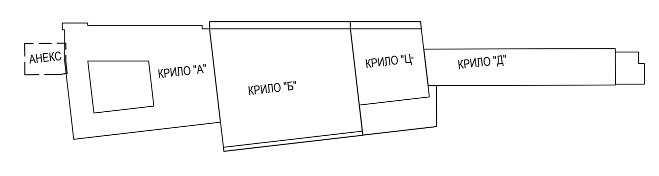

Број/Number	Датум / Date	Опис / Description
03		
02		
01		

Ревизиони блок: / Revision block:

САОБРАЋАЈНИ ИНСТИТУТ ЦИП, д.о.о.
INSTITUTE OF TRANSPORTATION CIP ltd
Немањина 6; 11000 Београд; Србија
Тел: 011/3618-134; Факс: 011/3618-324; web site: www.sicip.co.rs

Организациона јединица: ЗАВОД ЗА АРХИТЕКТУРУ И УРБАНИЗАМ /Organization unit: DEPARTMENT OF ARCHITECTURE AND URBAN PLANNING

Одговорни пројектант за архитектуру: /Responsible designer for architecture:
Б.Лазовић, дипл.инж.арх.
лиценца број: 300 1205 03
/ license No.: 300 1205 03

Сарадници: / Associates:
Данијела Русић Николић, арх.тех.
Снежана Диковић, арх.тех.

Унутрашња контрола: / Internal control:
Светлана Карановић, дипл.инж.арх.

Главни пројектант: / Chief designer:
др Љиљана Милић Марковић, дипл. грађ. инж.

Руководилац организационе јединице: Manager of organization unit:
Светлана Карановић, дипл.инж.арх.

Инвеститор пројекта: / Investor:
" ИНФРАСТРУКТУРА ЖЕЛЕЗНИЦЕ СРБИЈЕ " А.Д.
/ " INFRASTRUCTURE RAILWAYS OF SERBIA " JSC
Немањина 6/IV, Београд / Nemanjina Street 6/IV, Belgrade

Наручилац пројекта: / Employer: Joint Venture of
China Railway International Corporation Ltd. (CRIC) No.10 Fuxing Road,Haidian District,Beijing P.R China, 100844
China Communication Construction Company Ltd. (CCCC) No.85 Deshengmenwai Street,Xicheng District,Beijing P.R China, 100088

Објекат: /Structure:
ПРУГА БЕОГРАД - СУБОТИЦА - ДРЖАВНА ГРАНИЦА (КЕЛЕБИЈА)
ДЕОНИЦА ПРУГЕ НОВИ САД - СУБОТИЦА - ДРЖАВНА ГРАНИЦА (КЕЛЕБИЈА)
BELGRADE - SUBOTICA - STATE BORDER (KELEBIA) RAILWAY LINE
SECTION : NOVI SAD - SUBOTICA - STATE BORDER (KELEBIA)

Део пројекта: / Part of Design:
ПРОЈЕКАТ АРХИТЕКТУРЕ РЕКОНСТРУКЦИЈЕ, ДОГРАДЊЕ И АДАПТАЦИЈЕ СТАНИЧНЕ ЗГРАДЕ У ЖЕЛЕЗНИЧКОЈ СТАНИЦИ НОВИ САД
Architectural design of reconstruction, upgrade and adaptation of the station building, in Novi Sad railway station

Цртеж: / Drawing:
КРИЛО Б-ОСНОВА ПРИЗЕМЉА-СПУШТЕНИ ПЛАФОНИ
WING Б-GROUND FLOOR PLAN VIEW-SUSPENDED CEILING

Размера: Scale: 1:100

Врста тех. док.: Type of tech. docum.: ПЗИ / DFC
датум:/date: 01.2022.
Цртеж бр./Drawing No.: 2020-250-АРХ-1/1.1-Ц94

ОСНОВА ПРВОГ СПРАТА /FIRST FLOOR PLAN VIEW
КРИЛО "Б" WING "Б"

Ecophon Master Eg

Armstrong Metal System R-H200

Метални ТИП 4

Ecophon Master Eg
(са прецизним распоредом плоча)
П=127.44m2
/ Ecophon Master Eg (with precise plate arrangement)
AREA =127.44m2

Armstrong Metal System R-H200
perforated Rg 2516, sistem A
(са прецизним распоредом плоча)
П=93.24m2
Armstrong Metal System R-H200
perforated Rg 2516, sistem A
AREA =93.24m2

Монолитни гипс-картонски плафон
П=163.82m2
/ Jointless-gypsum cardboards ceiling
AREA =163.82m2

Ватроотпорни - Ф 90 - ТИП 3.2
Спуштени плафон - пожарноотпоран
На металној потконструкцији, облога је трослојна од пожарно-отпорних плоча 3x15мм. Разред пожарне отпорности EI 90 (са доње стране).
П=6.48m2
/ Fire resistant - F 90- TYPE 3.2
Suspended ceiling – fire resistant
On metal substructure, lining is double-layered fireproof boards of 3 x 15mm.
Fire rating is EI 90 (from the bottom side).
AREA =6.48m2

Метални ТИП 4
П=1063.10м2
/ Metail TYPE 4
AREA =1063.10m2

Ecophon Opta A

Ecophone Opta A - ТИП 5.4
П=119.34м2
/ Ecophone Opta A - TYPE 5.4
AREA =119.34m2

КРИЛО Б1 - ОСНОВА ПРВОГ СПРАТА / WING B1 - FIRST FLOOR						
бр. пр. No	Намена просторије /Room allocation	Површина P (m^2) / Area m2	Обим O (m) /Perimetar m1	Обрада / Finishing: Под / floor	Зид / wall	Плафон /ceiling
Б1.1	Хол- галерија / Hall - gallery	71.97	41.08	мермерне плоче /marble plates	мермерне плоче 40/60 /marble plates 40/60	сп. плафон /suspended ceiling
Б1.2	Ветробран - излаз на пероне /Windshield - exit to platform	15.93	16.95	мермерне плоче /marble plates	мермерне плоче /marble plates	сп. плафон /suspended ceiling
Б1.3	Ходник- галерија / Corridor - gallery	152.89	80.78	мермерне плоче /marble plates	мермерне плоче /marble plates	сп. плафон /suspended ceiling
Б1.4	Чекаоница / Waiting-room	81.47	37.65	мермерне плоче /marble plates	мермерне плоче /marble plates	сп. плафон /suspended ceiling
Б1.5	Чекаоница / Waiting-room	97.74	40.45	мермерне плоче /marble plates	мермерне плоче /marble plates	сп. плафон /suspended ceiling
Б1.6	Чекаоница / Waiting-room	42.88	34.03	мермерне плоче /marble plates	мермерне плоче /marble plates	сп. плафон /suspended ceiling
Б1.6а	ТК просторија /Telecommunication room	6.52	10.94	антистатик под /antistatic floor	дисперзија /dispersion	сп. плафон F90 /suspended ceiling F90
Б1.6б	Електро просторија / El.room	2.10	5.90	мермерне плоче /marble plates	дисперзија /dispersion	сп. плафон /suspended ceiling
Б1.7	Чекаоница за кућне љубимце /Pet waiting area	15.83	17.19	индустријски под /industrial floor	кер. плочице+ дисперзија /ceramic tiles+dispersion	сп. плафон /suspended ceiling
Б1.8	Чекаоница за бициклисте /Bike waiting area	18.98	18.03	индустријски под /industrial floor	кер. плочице+ дисперзија /ceramic tiles+dispersion	сп. плафон /suspended ceiling
Б1.9	Претпростор тоалета /Anteroom toilets	11.06	13.40	керамичке плочице /ceramic tiles	керамичке плочице /ceramic tiles	сп. плафон /suspended ceiling
Б1.10	Тоалет - Ж /Toilet - W	7.32	11.40	керамичке плочице /ceramic tiles	керамичке плочице /ceramic tiles	сп. плафон /suspended ceiling
Б1.11	Тоалет - М /Toilet - M	7.39	11.37	керамичке плочице /ceramic tiles	керамичке плочице /ceramic tiles	сп. плафон /suspended ceiling
Б1.12	Просторија за одржавање / Cleaning room	2.45	6.48	керамичке плочице /ceramic tiles	керамичке плочице /ceramic tiles	сп. плафон /suspended ceiling
Б1.13	Претпростор /Anteroom	35.32	44.26	керамичке плочице /ceramic tiles	керамичке плочице /ceramic tiles	сп. плафон /suspended ceiling
Б1.14	Тоалет - М /Toilet - M	6.19	11.55	керамичке плочице /ceramic tiles	керамичке плочице /ceramic tiles	сп. плафон /suspended ceiling
Б1.15	Тоалет - Ж /Toilet - W	5.41	11.15	керамичке плочице /ceramic tiles	керамичке плочице /ceramic tiles	сп. плафон /suspended ceiling
Б1.16	Просторија за одржавање / Cleaning room	1.89	5.72	керамичке плочице /ceramic tiles	керамичке плочице /ceramic tiles	сп. плафон /suspended ceiling
Б1.л	Лифт / Passenger lift (elevator)					
Б1.г	Нова галерија / Gallery - new	218.07	121.15	гранитна керамика / granite ceramics		сп. плафон /suspended ceiling
Б1.п	Пасарела / Indoor crossing footbridge - new	41.22	39.53	гранитна керамика / granite ceramics		сп. плафон /suspended ceiling
Б1.с	Ново степениште /Staircase - new	15.01	18.59	гранитна керамика / granite ceramics		сп. плафон /suspended ceiling
Укупна нето површина		857.64	/ Total first floor NET area			

НАДСТРЕШНИЦЕ / CANOPY						
Бн.14	Надстрешница над улазом у објекат /Canopy - entrance to building	244.30	-	мермерне плоче 40/40 /marble plates, 40/40	мермерне плоче /marble plates	сп. плафон /suspended ceiling
Укупна отворена површина		244.30	/ Total area of open spaces			

ПОВРШИНА - ПРВИ СПРАТ / FIRST FLOOR AREA	Површина P(m^2) / Area m2
Укупна нето површина КРИЛА Б1 / WING Б1 -Total first floor NET area	857.64
Укупна бруто површина КРИЛА Б1 / WING Б1 - Total first floor GROSS area	1588.61

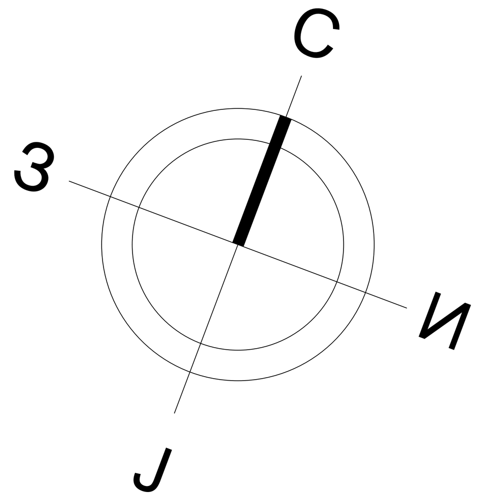

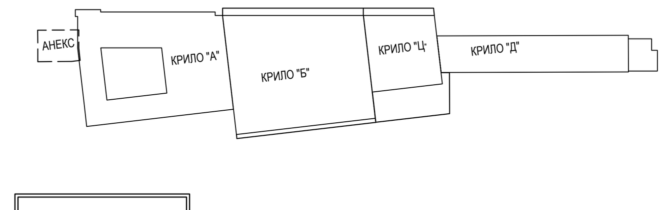

Број/Number	Датум / Date	Опис / Description
03		
02		
01		

Ревизиони блок: / Revision block:

САОБРАЋАЈНИ ИНСТИТУТ ЦИП, д.о.о.
INSTITUTE OF TRANSPORTATION CIP ltd
Немањина 6; 11000 Београд; Србија
Тел: 011/3618-134; Факс: 011/3618-324; web site: www.sicip.co.rs

Организациона јединица: ЗАВОД ЗА АРХИТЕКТУРУ И УРБАНИЗАМ /Organization unit: DEPARTMENT OF ARCHITECTURE AND URBAN PLANNING

Одговорни пројектант за архитектуру: /Responsible designer for architecture:
Б.Лазовић, дипл.инж.арх.
лиценца број: 300 1205 03
/ license No.: 300 1205 03

Сарадници: / Associates:
Данијела Русић Николић, арх.тех.
Снежана Диковић, арх.тех.

Унутрашња контрола: / Internal control:
Светлана Карановић, дипл.инж.арх.

Главни пројектант: / Chief designer:
др Љиљана Милић Марковић, дипл. грађ. инж.

Руководилац организационе јединице: Manager of organization unit:
Светлана Карановић, дипл.инж.арх.

Инвеститор пројекта: / Investor:
" ИНФРАСТРУКТУРА ЖЕЛЕЗНИЦЕ СРБИЈЕ " А.Д.
/ " INFRASTRUCTURE RAILWAYS OF SERBIA " JSC
Немањина 6/IV, Београд / Nemanjina Street 6/IV, Belgrade

Наручилац пројекта: / Employer: Joint Venture of
China Railway International Corporation Ltd. (CRIC) No.10 Fuxing Road,Haidian District,Beijing P.R China, 100844
China Communication Construction Company Ltd. (CCCC) No.85 Deshengmenwai Street,Xicheng District,Beijing P.R China, 100088

Објекат: /Structure:
ПРУГА БЕОГРАД - СУБОТИЦА - ДРЖАВНА ГРАНИЦА (КЕЛЕБИЈА)
ДЕОНИЦА ПРУГЕ НОВИ САД - СУБОТИЦА - ДРЖАВНА ГРАНИЦА (КЕЛЕБИЈА)
BELGRADE - SUBOTICA - STATE BORDER (KELEBIA) RAILWAY LINE
SECTION : NOVI SAD - SUBOTICA - STATE BORDER (KELEBIA)

Део пројекта: / Part of Design:
ПРОЈЕКАТ АРХИТЕКТУРЕ РЕКОНСТРУКЦИЈЕ, ДОГРАДЊЕ И АДАПТАЦИЈЕ СТАНИЧНЕ ЗГРАДЕ У ЖЕЛЕЗНИЧКОЈ СТАНИЦИ НОВИ САД
Architectural design of reconstruction, upgrade and adaptation of the station building, in Novi Sad railway station

Цртеж: / Drawing:
КРИЛО Б-ОСНОВА ПРВОГ СПРАТА-СПУШТЕНИ ПЛАФОНИ
WING Б-FIRST FLOOR PLAN VIEW -SUSPENDED CEILING

Размера: Scale: **1:100**

Врста тех. док.: Type of tech. docum.:	датум:/date:	Цртеж бр./Drawing No.:
ПЗИ / DFC	**01.2022.**	2020-250-АРХ-1/1.1-Ц95

КРИЛО Ц

wing Ц

ОСНОВА ПРИЗЕМЉА /GROUND FLOOR PLAN VIEW
КРИЛО "Ц" WING "Ц"

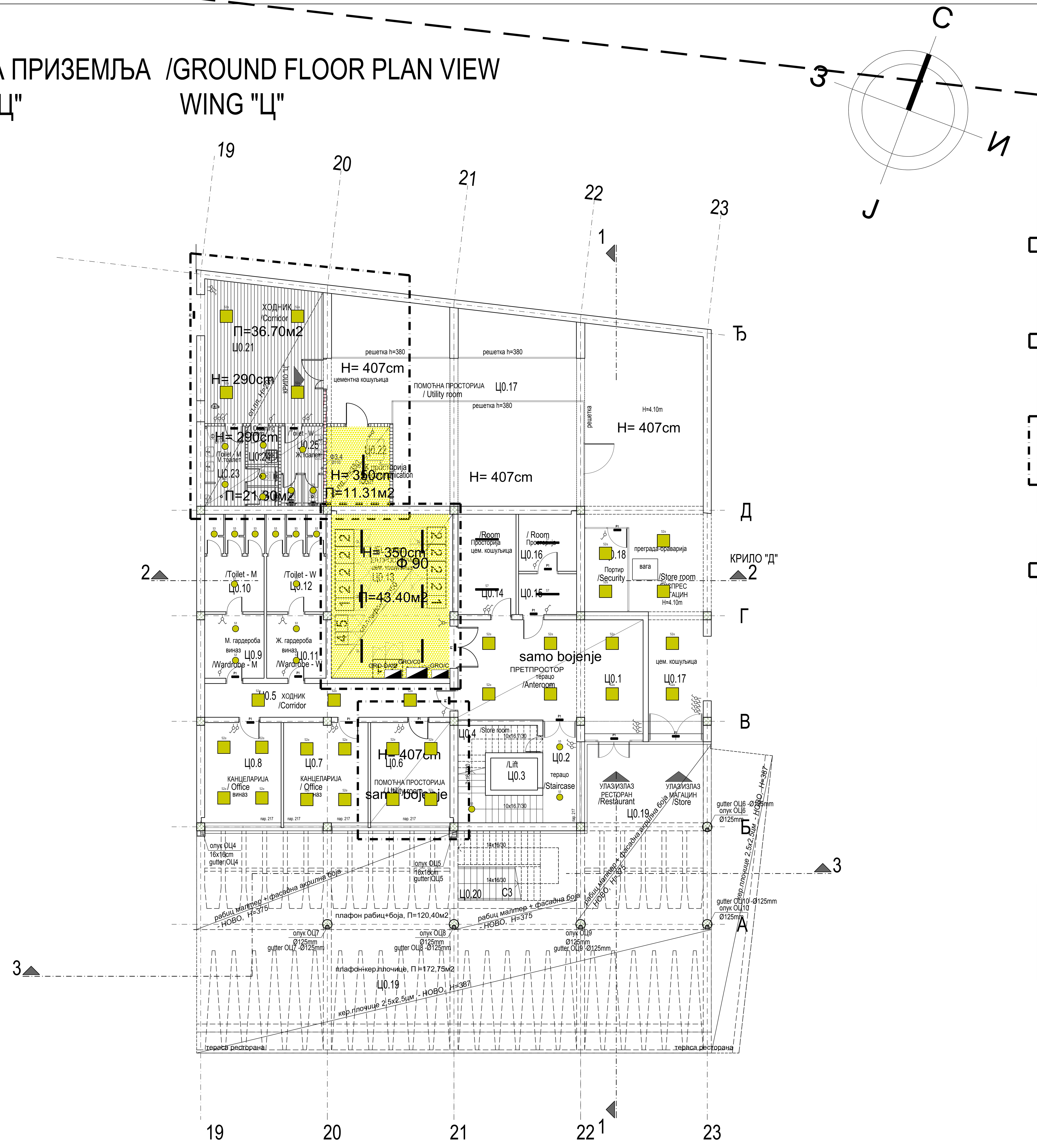

бр. пр. No	Намена просторије /Room allocation	Површина P (m²) / Area m2	Обим O (m) /Perimetar m1	Обрада / Finishing Под / floor	Зид / wall	Плафон/ceiling
Ц0.1	Претпростор /Anteroom	44.24	29.20	терацо / terrazzo	масна боја+ дисперзија /oily paint + dispersion	дисперзија /dispersion
Ц0.2	Степенишни простор /Staircase	7.66	12.78	терацо / terrazzo	масна боја+ дисперзија /oily paint + dispersion	дисперзија /dispersion
Ц0.3	Лифт /Lift	-	-	-	-	-
Ц0.4	Остава /Store room	7.53	14.18	терацо / terrazzo	масна боја+ дисперзија /oily paint + dispersion	дисперзија /dispersion
Ц0.5	Ходник /Corridor	18.59	26.44	терацо / terrazzo	масна боја+ дисперзија /oily paint + dispersion	дисперзија /dispersion
Ц0.6	Помоћна просторија /Utility room	17.86	17.02	кер.плочице /ceramic tiles	дисперзија /dispersion	дисперзија /dispersion
Ц0.7	Канцеларија / Office	19.00	17.50	виназ /vinyl	дисперзија /dispersion	дисперзија /dispersion
Ц0.8	Канцеларија / Office	17.20	16.74	виназ /vinyl	дисперзија /dispersion	дисперзија /dispersion
Ц0.9	М. гардероба /Wardrobe - M	8.53	11.69	виназ /vinyl	кер.плочице /ceramic tiles	дисперзија /dispersion
Ц0.10	М. тоалет /Toilet - M	13.12	14.92	кер.плочице /ceramic tiles	кер.плочице /ceramic tiles	дисперзија /dispersion
Ц0.11	Ж. гардероба /Wardrobe - W	8.53	11.69	виназ /vinyl	кер.плочице /ceramic tiles	дисперзија /dispersion
Ц0.12	Ж. тоалет /Toilet - W	13.12	14.92	кер.плочице /ceramic tiles	кер.плочице /ceramic tiles	дисперзија /dispersion
Ц0.13	Ел.просторија /El. room	44.68	27.04	цем.кошуљица /cement screed	дисперзија /dispersion	сп. плафон F90 /suspended ceiling F90
Ц0.14	Просторија /Room	13.06	15.00	цем.кошуљица /cement screed	дисперзија /dispersion	дисперзија /dispersion
Ц0.15	Просторија /Room	5.31	9.36	цем.кошуљица /cement screed	дисперзија /dispersion	дисперзија /dispersion
Ц0.16	Просторија /Room	7.43	10.90	цем.кошуљица /cement screed	дисперзија /dispersion	дисперзија /dispersion
Ц0.17	Експрес магацин /Store room	182.68	84.26	цем.кошуљица /cement screed	дисперзија /dispersion	дисперзија /dispersion
Ц0.18	Портир /Security	8.04	11.96	цем.кошуљица /cement screed	дисперзија /dispersion	дисперзија /dispersion
Ц0.21	Ходник /Corridor	37.79	25.85	кер.плочице /ceramic tiles	дисперзија /dispersion	сп. плафон /suspended ceiling
Ц0.22	ТК просторија /Telecommunication room	11.31	13.54	антистатик под /antistatic floor	дисперзија /dispersion	сп. плафон F90 /suspended ceiling F90
Ц0.23	М. тоалет /Toilet - M	10.10	19.54	кер.плочице /ceramic tiles	кер.плочице /ceramic tiles	сп. плафон /suspended ceiling
Ц0.24	Просторија за одржавање / Cleaning room	2.62	6.52	кер.плочице /ceramic tiles	кер.плочице /ceramic tiles	сп. плафон /suspended ceiling
Ц0.25	Ж. тоалет /Toilet - W	7.45	15.83	кер.плочице /ceramic tiles	кер.плочице /ceramic tiles	сп. плафон /suspended ceiling
Укупна нето површина		505.85	/ Total ground floor NET area			

Table title: КРИЛО Ц0 - ОСНОВА ПРИЗЕМЉА / WING Ц0- GROUND FLOOR

ОТВОРЕНЕ ПОВРШИНЕ /OPEN SPACES

Ц0.19	Трем - улаз у објекат КРИЛО Ц / Porch	262.80	76.96	камене плоче /stone plates	-	сп. плафон /suspended ceiling
Ц0.20	Спољно степениште /External staircase			мермерне плоче /marble plates	-	-
Укупна отворена површина		262.80	/ Total area of open spaces			

ПОВРШИНА - ПРИЗЕМЉЕ /GROUND FLOOR AREA	Површина / Area m2 P(m²)
Укупна нето површина КРИЛА Ц0 / WING Ц0 -Total ground floor NET area	505.85
Укупна бруто површина КРИЛА Ц0 / WING Ц0 -Total ground floor GROSS area	588.26

ПОВРШИНА - НЕТО / NET AREA	Површина / Area m2 P(m²)
Укупна површина КРИЛА Ц приземље /Total ground floor net area- WING Ц	505.85
Укупна површина КРИЛА Ц први спрат/Total first floor net area- WING Ц	551.55
Укупна нето површина КРИЛА Ц / Total net area - WING Ц	1057.39

ПОВРШИНА - БРУТО / GROSS AREA	Површина P(m²)
Укупна површина КРИЛА Ц приземље /Total ground floor gross area-WING Ц	588.26
Укупна површина КРИЛА Ц први спрат /Total first floor gross area-WING Ц	613.56
Укупна бруто површина КРИЛА Ц / Total gross area - WING Ц	1201.82

Ecophone Opta A - ТИП 5.4
П=58.00м2
/ Ecophone Opta A - TYPE 5.4
AREA =58.00m2

Ватроотпорни - Ф 90 - ТИП 3.2
Спуштени плафон - пожароотпоран
На металној потконструкцији, облога је трослојна од пожарно-отпорних плоча 3x15мм. Разред пожарне отпорности EI 90 (са доње стране).
П=54.71м2
/ Fire resistant - F 90- TYPE 3.2
Suspended ceiling – fire resistant
On metal substructure, lining is double-layered fireproof boards of 3 x 15mm. Fire rating is EI 90 (from the bottom side).
AREA =54.71m2

Ecophon Opta A

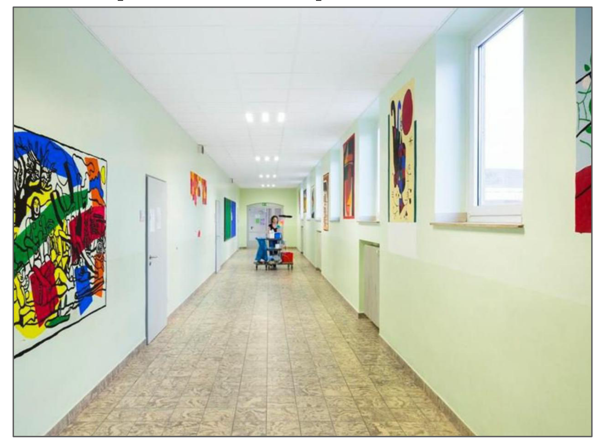

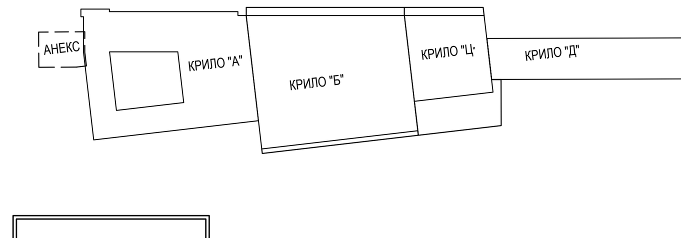

Број/Number	Датум / Date	Опис / Description
03		
02		
01		

Ревизиони блок: / Revision block:

САОБРАЋАЈНИ ИНСТИТУТ ЦИП, д.о.о.
INSTITUTE OF TRANSPORTATION CIP ltd
Немањина 6; 11000 Београд; Србија
Тел: 011/3618-134; Факс: 011/3618-324; web site: www.sicip.co.rs
Организациона јединица: ЗАВОД ЗА АРХИТЕКТУРУ И УРБАНИЗАМ /Organization unit: DEPARTMENT OF ARCHITECTURE AND URBAN PLANNING
Одговорни пројектант за архитектуру: /Responsible designer for architecture:
Б.Лазовић, дипл.инж.арх.
лиценца број: 300 1205 03
/ license No.: 300 1205 03
Сарадници: / Associates:
Данијела Русић Николић, арх.тех.
Снежана Диковић, арх.тех.
Унутрашња контрола: / Internal control:
Светлана Карановић, дипл.инж.арх.
Главни пројектант: / Chief designer:
др Љиљана Милић Марковић, дипл. грађ. инж.
Руководилац организационе јединице: Manager of organization unit:
Светлана Карановић, дипл.инж.арх.

Инвеститор пројекта: / Investor:
" ИНФРАСТРУКТУРА ЖЕЛЕЗНИЦЕ СРБИЈЕ " А.Д.
/ " INFRASTRUCTURE RAILWAYS OF SERBIA " JSC
Немањина 6/IV, Београд / Nemanjina Street 6/IV, Belgrade

Наручилац пројекта: / Employer: Joint Venture of
China Railway International Corporation Ltd. (CRIC) No.10 Fuxing Road,Haidian District,Beijing P.R China, 100844
China Communication Construction Company Ltd. (CCCC) No.85 Deshengmenwai Street,Xicheng District,Beijing P.R China, 100088

Објекат: /Structure:
ПРУГА БЕОГРАД - СУБОТИЦА - ДРЖАВНА ГРАНИЦА (КЕЛЕБИЈА)
ДЕОНИЦА ПРУГЕ НОВИ САД - СУБОТИЦА - ДРЖАВНА ГРАНИЦА (КЕЛЕБИЈА)
BELGRADE - SUBOTICA - STATE BORDER (KELEBIA) RAILWAY LINE SECTION : NOVI SAD - SUBOTICA - STATE BORDER (KELEBIA)

Део пројекта: / Part of Design:
ПРОЈЕКАТ АРХИТЕКТУРЕ РЕКОНСТРУКЦИЈЕ, ДОГРАДЊЕ И АДАПТАЦИЈЕ СТАНИЧНЕ ЗГРАДЕ У ЖЕЛЕЗНИЧКОЈ СТАНИЦИ НОВИ САД
Architectural design of reconstruction, upgrade and adaptation of the station building, in Novi Sad railway station

Цртеж: / Drawing: КРИЛО Ц-ОСНОВА ПРИЗЕМЉА-СПУШТЕНИ ПЛАФОНИ / WING Ц-GROUND FLOOR PLAN VIEW-SUSPENDED CEILING
Размера: Scale: 1:100

Врста тех. док.: Type of tech. docum.: ПЗИ / DFC | датум:/date: 01.2022. | Цртеж бр./Drawing No.: 2020-250-АРХ-1/1.1-Ц96

ОСНОВА I СПРАТА /FIRST FLOOR PLAN VIEW
КРИЛО "Ц" WING "Ц"

ПЕРОН / PLATFORM

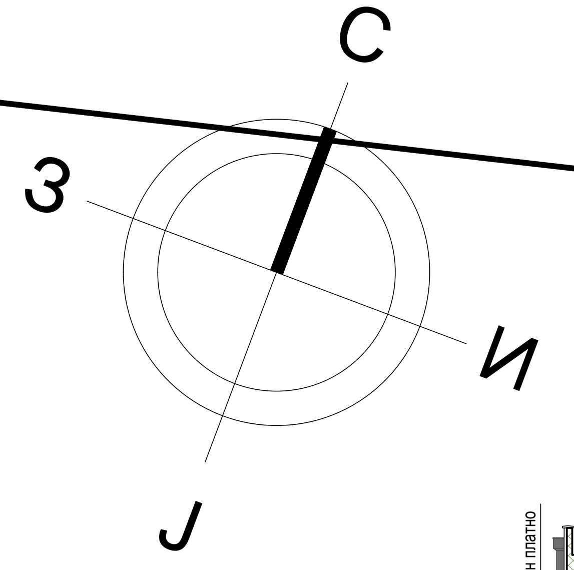

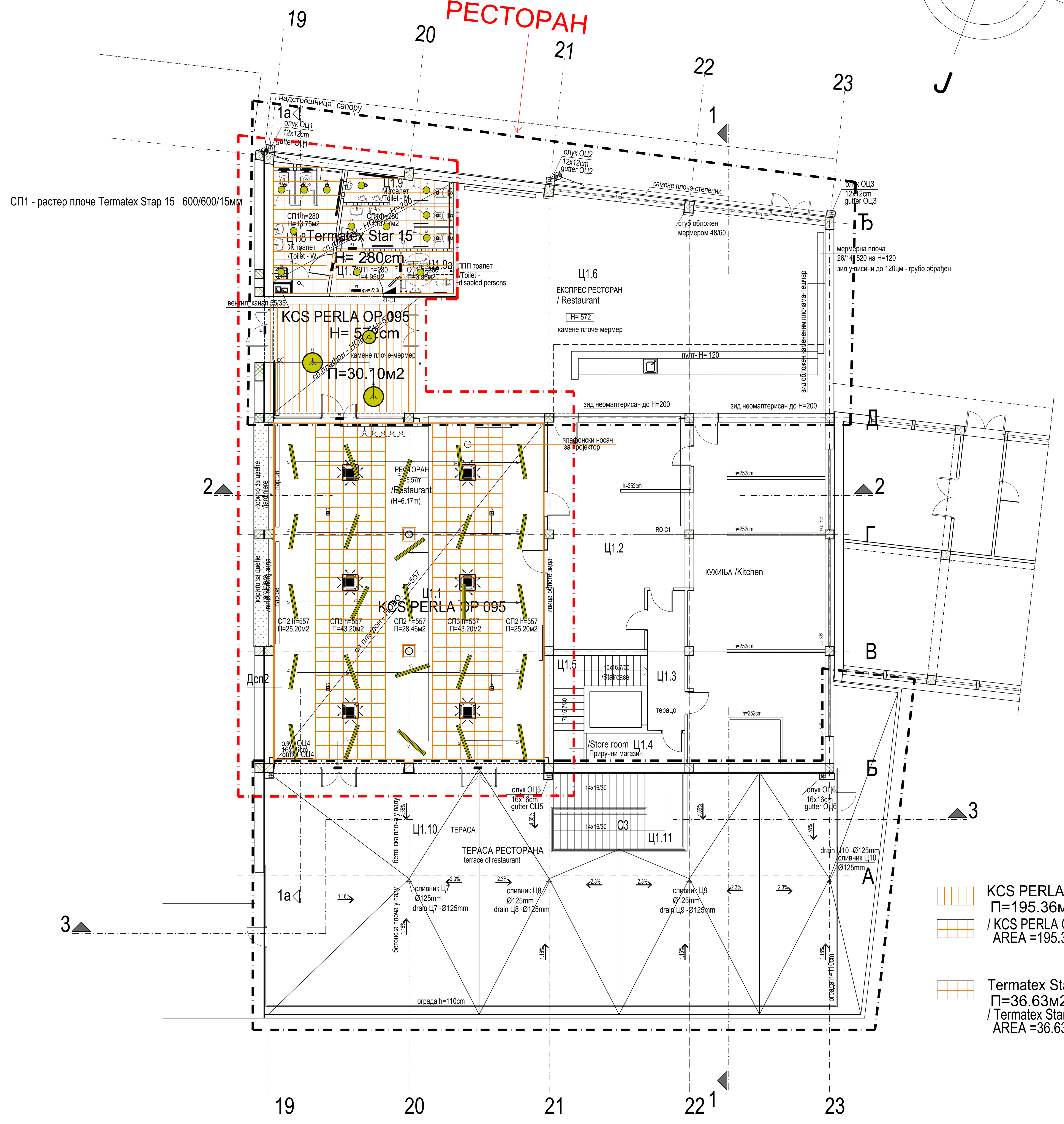

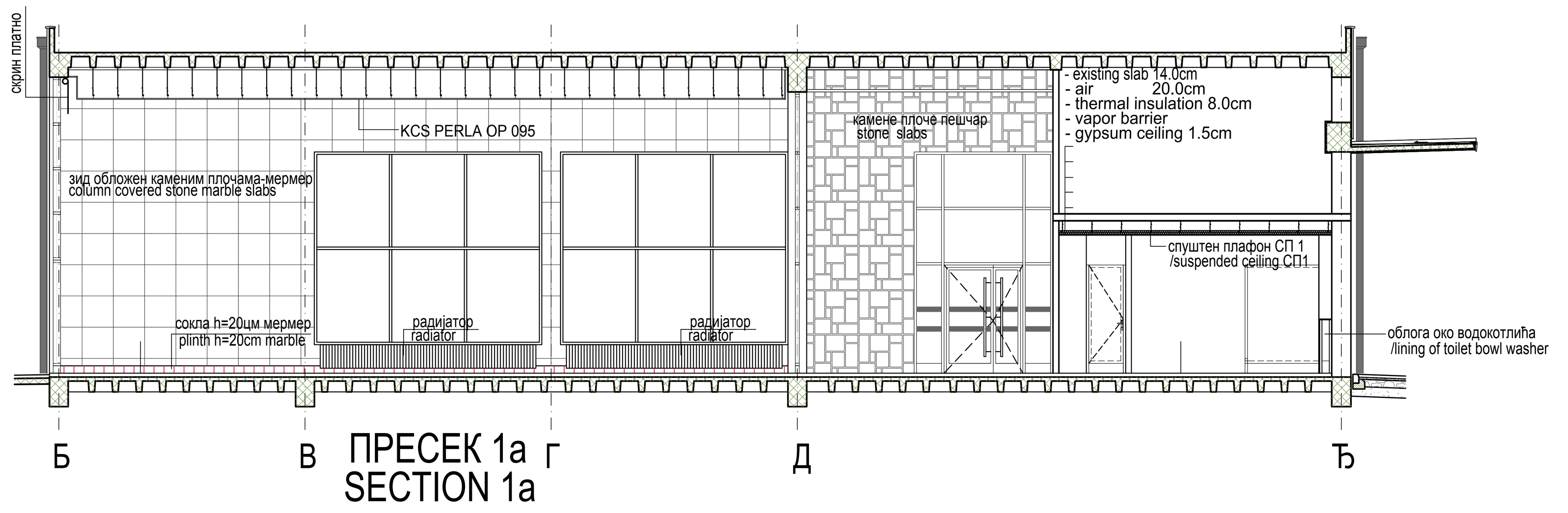

ПРЕСЕК 1a
SECTION 1a

КРИЛО Ц1 - ОСНОВА ПРВОГ СПРАТА (НИВО ПЕРОНА) / WING Ц1 - FIRST FLOOR

бр. пр. No	Намена просторије /Room allocation	Површина P (m²) / Area m2	Обим O (m) /Perimetar m1	Обрада / Finishing		
				Под / floor	Зид / wall	Плафон /ceiling
Ц1.1	Ресторан (H=6.17m) /Restaurant (H=6.17m)	171.66	52.79	мермер /marble	мермер + дисперзија /marble+dispersion	сп.плафон /suspended ceiling
Ц1.2	Кухиња /Kitchen	135.92	105.88	виназ / кер.плочице vinyl / ceramic tiles	кер.плочице /ceramic tiles	дисперзија /dispersion
Ц1.3	Степенишни простор /Staircase	9.57	15.16	терацо /terrazzo	масна боја+ дисперзија /oily paint + dispersion	дисперзија /dispersion
Ц1.4	Магацин /Store room	5.46	11.00	терацо /terrazzo	масна боја+ дисперзија /oily paint + dispersion	дисперзија /dispersion
Ц1.5	Степениште /Staircase	9.55	17.29	терацо /terrazzo	масна боја+ дисперзија /oily paint + dispersion	дисперзија /dispersion
Ц1.6	Експрес ресторан / Restaurant	181.35	65.54	мермер /marble	мермер + дисперзија /marble+dispersion	дисперзија /dispersion
Ц1.7	Претпростор /Anteroom	5.37	9.54	кер.плочице /ceramic tiles	кер.плочице /ceramic tiles	сп.плафон /suspended ceiling
Ц1.8	Ж. Тоалет /Toilet - W	14.50	25.06	кер.плочице /ceramic tiles	кер.плочице /ceramic tiles	сп.плафон /suspended ceiling
Ц1.9	М. Тоалет /Toilet - M	14.21	28.27	кер.плочице /ceramic tiles	кер.плочице /ceramic tiles	сп.плафон /suspended ceiling
Ц1.9a	Тоалет за ЛПП /Toilet - disabled persons	3.96	8.00	кер.плочице /ceramic tiles	кер.плочице /ceramic tiles	сп.плафон /suspended ceiling
	Укупна нето површина	551.55	/ Total first floor NET area			

ОТВОРЕНЕ ПОВРШИНЕ /OPEN SPACES						
Ц1.10	Тераса ресторана /Terrace of restaurant	268.31	88.19	гранитне плоче / stone plates	-	-
Ц1.11	Степениште /Stairs	18.55	17.84	гранитне плоче / stone plates	-	-
	Укупна отворена површина	286.85	/ Total area of open spaces			

ПОВРШИНА - ПРВИ СПРАТ / FIRST FLOOR AREA	Површина P(m²) / Area m2
Укупна нето површина КРИЛА Ц1 / WING Ц1 -Total first floor NET area	551.55
Укупна бруто површина КРИЛА Ц1 / WING Ц1 - Total first floor GROSS area	613.56

KCS PERLA OP 095 - ТИП 5.5
П=195.36м2
/ KCS PERLA OP 095 - TYPE 5.5
AREA =195.36m2

Termatex Star 15 - ТИП 5.6
П=36.63м2
/ Termatex Star 15 - TYPE 5.6
AREA =36.63m2

KCS PERLA OP 0.95

Thermatex Star 15

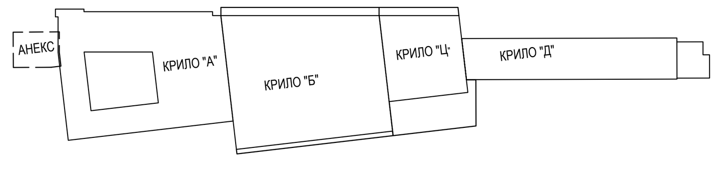

Број/Number	Датум / Date	Опис / Description
03		
02		
01		

Ревизиони блок: / Revision block:

САОБРАЋАЈНИ ИНСТИТУТ ЦИП, д.о.о.
INSTITUTE OF TRANSPORTATION CIP ltd
Немањина 6; 11000 Београд; Србија
Тел: 011/3618-134; Факс: 011/3618-324; web site: www.sicip.co.rs

Организациона јединица: ЗАВОД ЗА АРХИТЕКТУРУ И УРБАНИЗАМ /Organization unit: DEPARTMENT OF ARCHITECTURE AND URBAN PLANNING

Одговорни пројектант за архитектуру: /Responsible designer for architecture:
Б.Лазовић, дипл.инж.арх.
лиценца број: 300 1205 03
/ license No.: 300 1205 03

Сарадници: / Associates:
Данијела Русић Николић, арх.тех.
Снежана Диковић, арх.тех.

Унутрашња контрола: / Internal control:
Светлана Карановић, дипл.инж.арх.

Главни пројектант: / Chief designer:
др Љиљана Милић Марковић, дипл. грађ. инж.

Руководилац организационе јединице: Manager of organization unit:
Светлана Карановић, дипл.инж.арх.

Инвеститор пројекта: / Investor:
" ИНФРАСТРУКТУРА ЖЕЛЕЗНИЦЕ СРБИЈЕ " А.Д.
/ " INFRASTRUCTURE RAILWAYS OF SERBIA " JSC
Немањина 6/IV, Београд / Nemanjina Street 6/IV, Belgrade

Наручилац пројекта: / Employer: Joint Venture of
China Railway International Corporation Ltd. (CRIC) No.10 Fuxing Road,Haidian District,Beijing P.R China, 100844
China Communication Construction Company Ltd. (CCCC) No.85 Deshengmenwai Street,Xicheng District,Beijing P.R China, 100088

Објекат: /Structure:
ПРУГА БЕОГРАД - СУБОТИЦА - ДРЖАВНА ГРАНИЦА (КЕЛЕБИЈА)
ДЕОНИЦА ПРУГЕ НОВИ САД - СУБОТИЦА - ДРЖАВНА ГРАНИЦА (КЕЛЕБИЈА)
BELGRADE - SUBOTICA - STATE BORDER (KELEBIA) RAILWAY LINE
SECTION : NOVI SAD - SUBOTICA - STATE BORDER (KELEBIA)

Део пројекта: / Part of Design:
ПРОЈЕКАТ АРХИТЕКТУРЕ РЕКОНСТРУКЦИЈЕ, ДОГРАДЊЕ И АДАПТАЦИЈЕ СТАНИЧНЕ ЗГРАДЕ У ЖЕЛЕЗНИЧКОЈ СТАНИЦИ НОВИ САД
Architectural design of reconstruction, upgrade and adaptation of the station building, in Novi Sad railway station

Цртеж: / Drawing:
КРИЛО Ц-ОСНОВА ПРВОГ СПРАТА-СПУШТЕНИ ПЛАФОНИ
WING Ц-FIRST FLOOR PLAN VIEW - SUSPENDED CEILING

Размера: Scale: 1:100

Врста тех. док.: Type of tech. docum.: **ПЗИ** / DFC
датум:/date: **01.2022.**
Цртеж бр./Drawing No.: 2020-250-АРХ-1/1.1-Ц97

КРИЛО Д

wing Д

ОСНОВА ПРИЗЕМЉА
КРИЛО "Д"
/GROUND FLOOR PLAN VIEW
WING "Д"

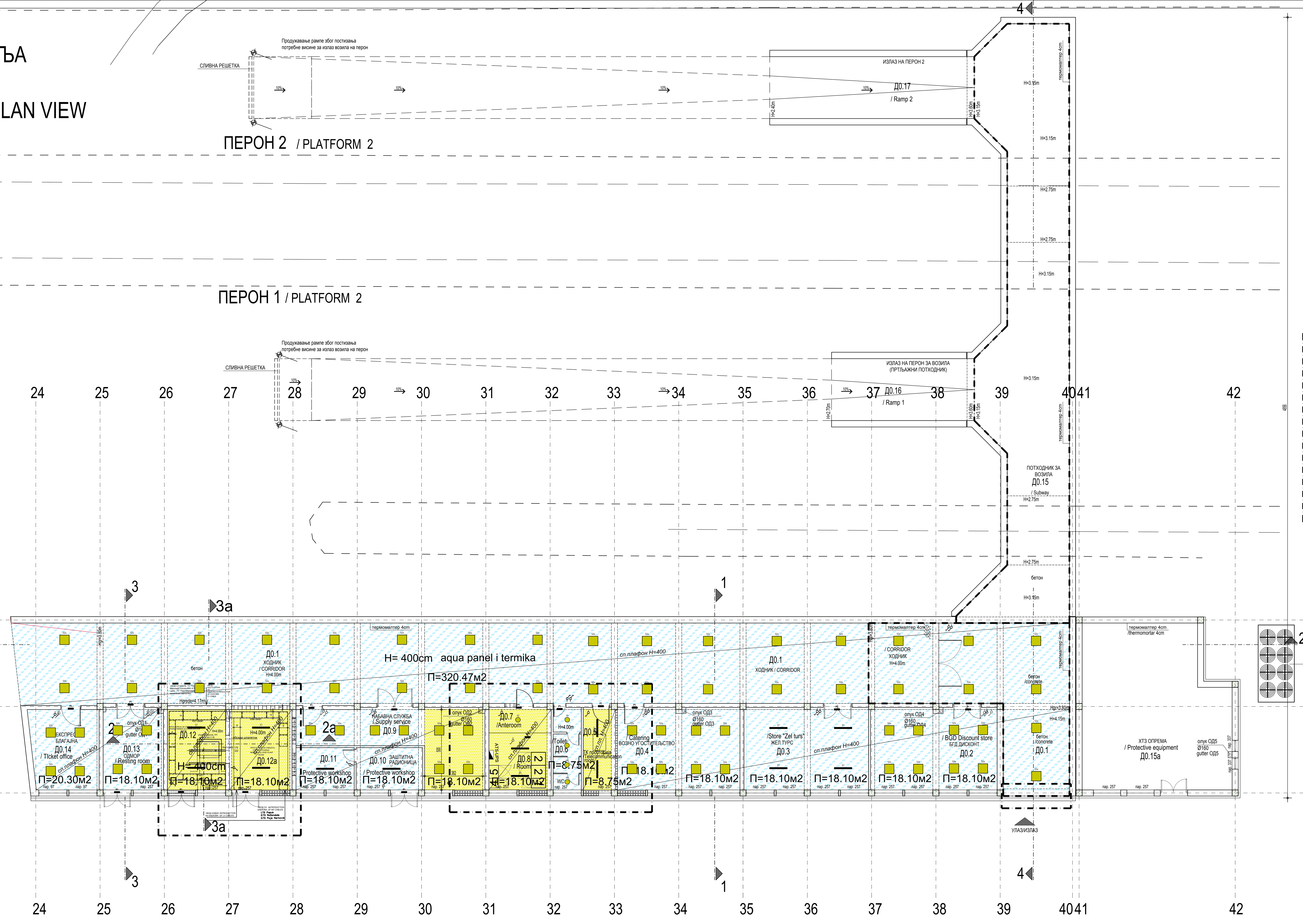

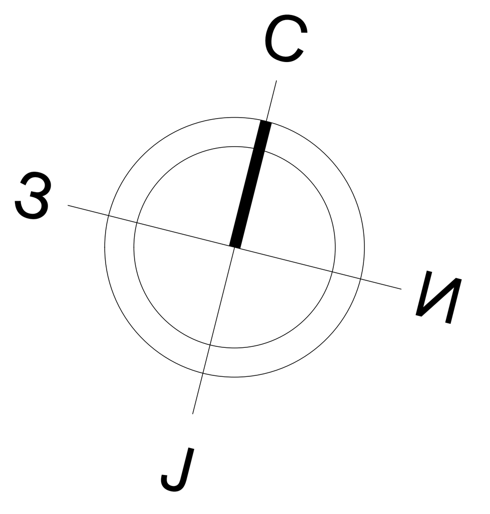

РАМПА 1 Д0.16	ПОВРШИНА ПЛАФОНА P=31.90м2	ПОВРШИНА ЗИДОВА P=199.30m2
РАМПА 2 Д0.17	ПОВРШИНА ПЛАФОНА P=49.00м2	ПОВРШИНА ЗИДОВА P=219.62m2
Д0.1	ПОВРШИНА ПЛАФОНА P=86.24м2	ПОВРШИНА ЗИДОВА P=128.76m2
Д0.15	ПОВРШИНА ПЛАФОНА P=174.51м2	ПОВРШИНА ЗИДОВА P=237.64m2

КРИЛО Д0 - ОСНОВА ПРИЗЕМЉА / WING Д0- GROUND FLOOR

бр. пр. No	Намена просторије /Room allocation	Површина P (m²) / Area m2	Обим O (m) /Perimetar m1	Обрада / Finishing Под / floor	Зид / wall	Плафон/ceiling
Д0.1	Ходник /Corridor	352.76	153.29	бетонске плоче /concrete plates	масна боја+ дисперзија /oily paint + dispersion	малтер /mortar
Д0.2	БГД дисконт / BGD Discount store	40.34	26.28	бетонске плоче /concrete plates	дисперзија /dispersion	малтер /mortar
Д0.3	Жел турс /Store "Zel turs"	39.69	26.02	бетонске плоче /concrete plates	дисперзија /dispersion	малтер /mortar
Д0.4	Возно угоститељство/ Catering	39.04	26.02	бетонске плоче /concrete plates	дисперзија /dispersion	малтер /mortar
Д0.5	ТК просторија /Telecommunication room	10.28	14.28	антистатик под /antistatic floor	дисперзија /dispersion	сп. плафон F90 /suspended ceiling F90
Д0.6	Тоалет /Toilet	8.87	19.72	керамичке плочице /ceramic tiles	кер.плочице+дисп. /ceramic tiles+dispersion	малтер /mortar
Д0.7	Просторија - предпростор /Anteroom	5.94	10.82	индустријски под /industrial floor	дисперзија /dispersion	сп. плафон F90 /suspended ceiling F90
Д0.8	Ел.просторија / El.room	13.50	14.72	индустријски под /industrial floor	дисперзија /dispersion	сп. плафон F90 /suspended ceiling F90
Д0.9	Набавна служба / Supply service	37.69	34.02	бетонске плоче /concrete plates	дисперзија /dispersion	малтер /mortar
Д0.10	Заштитна радионица / Protective workshop	10.89	13.54	бетонске плоче /concrete plates	масна боја+ дисперзија /oily paint + dispersion	малтер /mortar
Д0.11	Остава-заштитина радионица / Protective workshop	9.52	12.50	бетонске плоче /concrete plates	дисперзија /dispersion	малтер /mortar
Д0.12	Просторија за трансформатор / Transformer room	18.10	17.24	индустријски под /industrial floor	дисперзија /dispersion	сп. плафон F90 /suspended ceiling F90
Д0.12а	Просторија за СН постројење / Medium voltage plant room	19.4009	17.76	индустријски под /industrial floor	дисперзија /dispersion	сп. плафон F90 /suspended ceiling F90
Д0.13	Одмор / Resting room	19.24	17.76	виназ /vinyl	дисперзија /dispersion	малтер /mortar
Д0.14	Експрес благајна / TIcket office	20.96	18.42	виназ /vinyl	дисперзија /dispersion	малтер /mortar
Д0.15а	ХТЗ опрема / Protective equipment	88.25	39.42	бетонске плоче /concrete plates	дисперзија /dispersion	малтер /mortar
Укупна нето површина		734.47	/ Total ground floor NET area			

КРИЛО Д - Потходник за излаз / улаз возила на пероне / WING Д - SUBWAY

Д0.15	Потходник / Subway	179.03	92.35	бетон /concrete	дисперзија /dispersion	малтер /mortar
Д0.16	Рампа 1 / Ramp 1	48.89	33.10	бетон /concrete	дисперзија /dispersion	малтер /mortar
Д0.17	Рампа 2 / Ramp 2	48.90	33.10	бетон /concrete	дисперзија /dispersion	малтер /mortar
Укупна отворена површина		276.82	/ Total area of open spaces			

ПОВРШИНА - ПРИЗЕМЉЕ /GROUND FLOOR AREA	Површина / Area m2 P(m²)
Укупна нето површина КРИЛО Д0 / WING Д0 -Total ground floor NET area	734.47
Укупна нето површина ПОТХОДНИК ЗА ВОЗИЛА / SUBWAY FOR VEHICLES - Total ground floor NET area	276.82
Укупна бруто површина КРИЛО Д0 / WING Д0 -Total ground floor GROSS area	835.93
Укупна бруто површина ПОТХОДНИК ЗА ВОЗИЛА / SUBWAY FOR VEHICLES - Total ground floor GROSS area	324.02

ПОВРШИНА - НЕТО / NET AREA	Површина / Area m2 P(m²)
Укупна површина КРИЛА Д приземље /Total ground floor net area- WING Д	734.47
Укупна површина ПОТХОДНИК ЗА ВОЗИЛА /Total ground floor net area - SUBWAY FOR VEHICLES	276.82
Укупна површина КРИЛА Д први спрат /Total first floor net area- WING Д	719.87
Укупна нето површина КРИЛА Д / Total net area - WING Д	1731.15

ПОВРШИНА - БРУТО / GROSS AREA	Површина P(m²)
Укупна површина КРИЛА Д приземље/Total ground floor gross area-WING Д	835.93
Укупна површина ПОТХОДНИК ЗА ВОЗИЛА /Total ground floor gross area - SUBWAY FOR VEHICLES	324.02
Укупна површина КРИЛА Д први спрат /Total first floor gross area- WING Д	854.46
Укупна бруто површина КРИЛА Д / Total gross area - WING Д	2014.41

Aqua panel
П=512.42м2
/ Aqua panel
AREA =512.42m2

Ватроотпорни - Ф 90 - ТИП 3.2
Спуштени плафон - пожарноотпоран
На металној потконструкцији, облога је трослојна од пожарно-отпорних плоча 3x15мм. Разред пожарне отпорности EI 90 (са доње стране).
П=81.15м2
/ Fire resistant - F 90- TYPE 3.2
Suspended ceiling – fire resistant
On metal substructure, lining is double-layered fireproof boards of 3 x 15mm. Fire rating is EI 90 (from the bottom side).
AREA =81.15m2

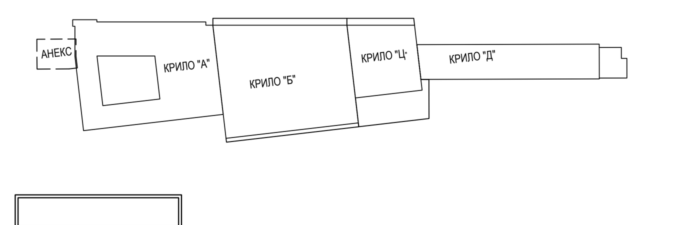

Број/Number	Датум / Date	Опис / Description
03		
02		
01		

Ревизиони блок: / Revision block:

САОБРАЋАЈНИ ИНСТИТУТ ЦИП, д.о.о.
INSTITUTE OF TRANSPORTATION CIP ltd
Немањина 6; 11000 Београд; Србија
Тел: 011/3618-134; Факс: 011/3618-324; web site: www.sicip.co.rs
Организациона јединица: ЗАВОД ЗА АРХИТЕКТУРУ И УРБАНИЗАМ /Organization unit: DEPARTMENT OF ARCHITECTURE AND URBAN PLANNING
Одговорни пројектант за архитектуру: /Responsible designer for architecture:
Б.Лазовић, дипл.инж.арх.
лиценца број: 300 1205 03 / license No.: 300 1205 03
Сарадници: / Associates:
Данијела Русић Николић, арх.тех.
Снежана Диковић, арх.тех.
Унутрашња контрола: / Internal control: Светлана Карановић, дипл.инж.арх.
Главни пројектант: / Chief designer: др Љиљана Милић Марковић, дипл. грађ. инж.
Руководилац организационе јединице: Manager of organization unit: Светлана Карановић, дипл.инж.арх.

Инвеститор пројекта: / Investor: " ИНФРАСТРУКТУРА ЖЕЛЕЗНИЦЕ СРБИЈЕ " А.Д. / " INFRASTRUCTURE RAILWAYS OF SERBIA " JSC
Немањина 6/IV, Београд / Nemanjina Street 6/IV, Belgrade
Наручилац пројекта: / Employer: Joint Venture of
China Railway International Corporation Ltd. (CRIC) No.10 Fuxing Road,Haidian District,Beijing P.R China, 100844
China Communication Construction Company Ltd. (CCCC) No.85 Deshengmenwai Street,Xicheng District,Beijing P.R China, 100088
Објекат: /Structure:
ПРУГА БЕОГРАД - СУБОТИЦА - ДРЖАВНА ГРАНИЦА (КЕЛЕБИЈА)
ДЕОНИЦА ПРУГЕ НОВИ САД - СУБОТИЦА - ДРЖАВНА ГРАНИЦА (КЕЛЕБИЈА)
BELGRADE - SUBOTICA - STATE BORDER (KELEBIA) RAILWAY LINE
SECTION : NOVI SAD - SUBOTICA - STATE BORDER (KELEBIA)
Део пројекта: / Part of Design:
ПРОЈЕКАТ АРХИТЕКТУРЕ РЕКОНСТРУКЦИЈЕ, ДОГРАДЊЕ И АДАПТАЦИЈЕ СТАНИЧНЕ ЗГРАДЕ У ЖЕЛЕЗНИЧКОЈ СТАНИЦИ НОВИ САД
Architectural design of reconstruction, upgrade and adaptation of the station building, in Novi Sad railway station
Цртеж: / Drawing: КРИЛО Д-ОСНОВА ПРИЗЕМЉА-СПУШТЕНИ ПЛАФОНИ / WING Д-GROUND FLOOR PLAN VIEW-SUSPENDED CEILING
Размера: Scale: 1:100
Врста тех. док.: Type of tech. docum.: ПЗИ / DFC | датум:/date: 01.2022. | Цртеж бр./Drawing No.: 2020-250-АРХ-1/1.1-Ц98

ОСНОВА ПРВОГ СПРАТА
КРИЛО "Д"
/FIRST FLOOR PLAN VIEW WING "Д"

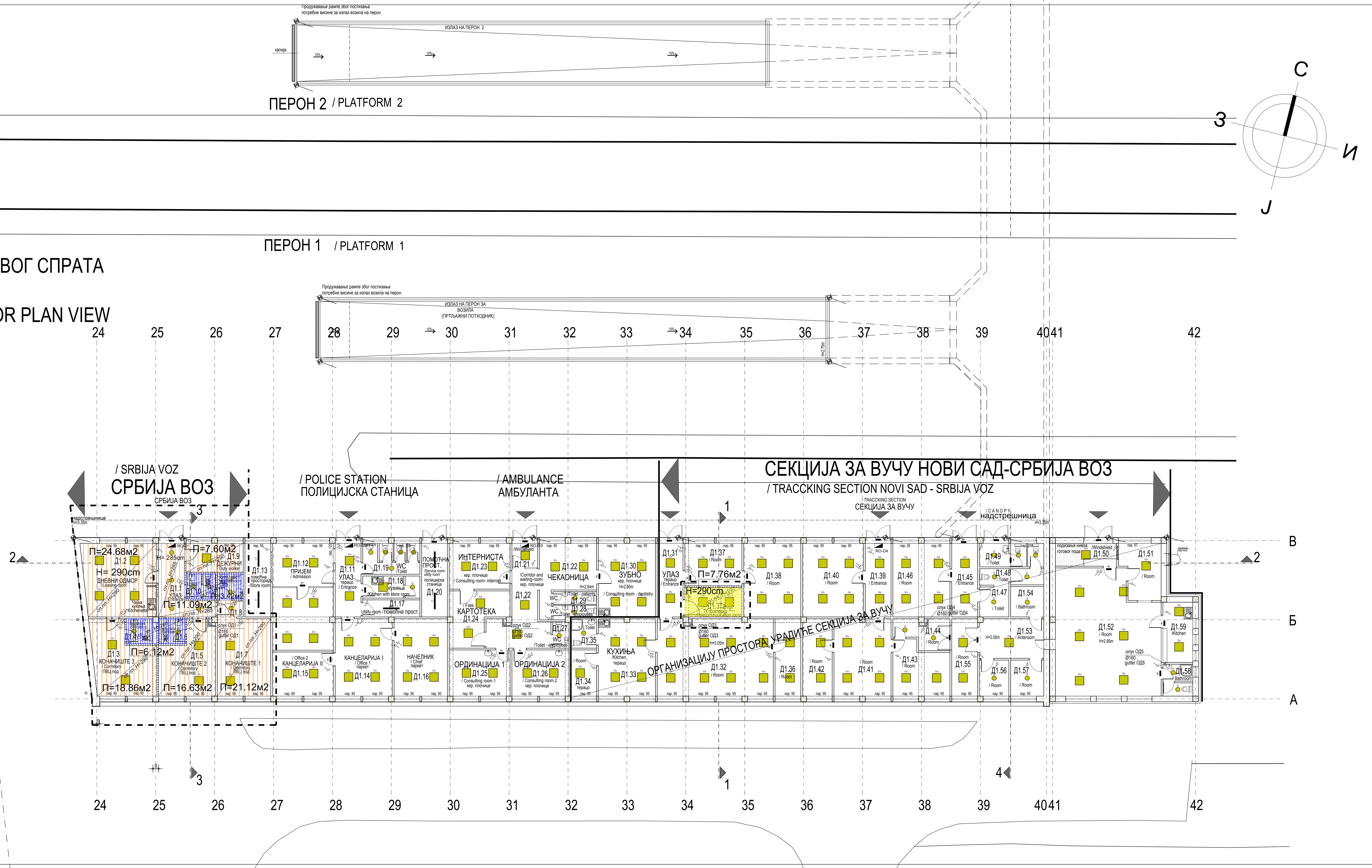

	бр. пр. No	Намена просторије /Room allocation	Површина P (m²) / Area m2	Обим O (m) /Perimetar m1	Обрада/ Finishing: Под/ floor	Зид/ wall	Плафон /ceiling
СРБИЈА ВОЗ / SRBIJA VOZ	Д1.1	Улаз / Entrance	11.09	17.76	кер.плочице /ceramic tiles	дисперзија /dispersion	сп. плафон /suspended ceiling
	Д1.2	Дневни одмор / Leaving room	24.68	19.91	ПВЦ-винил под / vinyl	дисперзија /dispersion	сп. плафон /suspended ceiling
	Д1.3	Коначиште / Dormitory	18.84	19.22	ПВЦ-винил под / vinyl	дисперзија /dispersion	сп. плафон /suspended ceiling
	Д1.4	Купатило / Bathroom	3.43	7.52	кер.плочице /ceramic tiles	кер.плочице /ceramic tiles	сп. плафон /suspended ceiling
	Д1.5	Коначиште / Dormitory	16.85	18.28	ПВЦ-винил под / vinyl	дисперзија /dispersion	сп. плафон /suspended ceiling
	Д1.6	Купатило / Bathroom	3.06	7.00	кер.плочице /ceramic tiles	кер.плочице /ceramic tiles	сп. плафон /suspended ceiling
	Д1.7	Коначиште / Dormitory	21.12	21.10	ПВЦ-винил под / vinyl	дисперзија /dispersion	сп. плафон /suspended ceiling
	Д1.8	Купатило / Bathroom	2.97	6.90	кер.плочице /ceramic tiles	кер.плочице /ceramic tiles	сп. плафон /suspended ceiling
	Д1.9	Дежурни / Duty worker	7.60	11.68	ПВЦ-винил под / vinyl	дисперзија /dispersion	сп. плафон /suspended ceiling
	Д1.10	Тоалет /Toilet	3.35	9.42	кер.плочице /ceramic tiles	кер.плочице /ceramic tiles	сп. плафон /suspended ceiling
ПОЛИЦИЈСКА СТАНИЦА / POLICE STATION	Д1.11	Улаз / Entrance	8.75	13.50	терацо /terrazzo	дисперзија /dispersion	дисперзија /dispersion
	Д1.12	Пријем / Admission	29.86	23.84	паркет /parquet	дисперзија /dispersion	дисперзија /dispersion
	Д1.13	Помоћна просторија /Utility room	8.75	13.50	терацо /terrazzo	дисперзија /dispersion	дисперзија /dispersion
	Д1.14	Канцеларија 1 / Office 1	20.34	18.28	паркет /parquet	дисперзија /dispersion	дисперзија /dispersion
	Д1.15	Канцеларија 2 / Office 2	12.42	14.28	паркет /parquet	дисперзија /dispersion	дисперзија /dispersion
	Д1.16	Начелник / Chief	19.05	17.76	паркет /parquet	дисперзија /dispersion	дисперзија /dispersion
	Д1.17	Помоћна просторија /Utility room	4.50	10.08	терацо /terrazzo	дисперзија /dispersion	дисперзија /dispersion
	Д1.18	Кухиња са оставом /Kitchen with store room	5.74	12.16	кер.плочице /ceramic tiles	дисперзија /dispersion	дисперзија /dispersion
	Д1.19	Тоалет /Toilet	7.76	20.80	кер.плочице /ceramic tiles	кер.плочице+дисп. /ceramic tiles+dispersion	дисперзија /dispersion
	Д1.20	Помоћна просторија /Service room-utility room	8.75	13.50	терацо /terrazzo	дисперзија /dispersion	дисперзија /dispersion
АМБУЛАНТА / AMBULANCE	Д1.21	Ветробран /Windshield	2.89	6.80	кер.плочице /ceramic tiles	дисперзија /dispersion	дисперзија /dispersion
	Д1.22	Ходник и чекаоница /Corridor and waiting-room	28.51	35.64	кер.плочице /ceramic tiles	дисперзија /dispersion	дисперзија /dispersion
	Д1.23	Ординација - интерниста / Consulting room - Internist	12.88	14.50	кер.плочице /ceramic tiles	дисперзија /dispersion	дисперзија /dispersion
	Д1.24	Картотека / Files	12.27	16.58	кер.плочице /ceramic tiles	дисперзија /dispersion	дисперзија /dispersion
	Д1.25	Ординација 1 / Consulting room 1	13.00	14.56	кер.плочице /ceramic tiles	дисперзија /dispersion	дисперзија /dispersion
	Д1.26	Ординација 2 / Consulting room 2	12.18	14.04	кер.плочице /ceramic tiles	дисперзија /dispersion	дисперзија /dispersion
	Д1.27	Тоалет за запослене /Toilet - employees	1.98	5.82	кер.плочице /ceramic tiles	кер.плочице+дисп. /ceramic tiles+dispersion	дисперзија /dispersion
	Д1.28	Тоалет за запослене /Toilet - employees	2.50	7.90	кер.плочице /ceramic tiles	кер.плочице+дисп. /ceramic tiles+dispersion	дисперзија /dispersion
	Д1.29	Тоалет за пацијенте /Toilet - patients	2.52	7.62	кер.плочице /ceramic tiles	кер.плочице+дисп. /ceramic tiles+dispersion	дисперзија /dispersion
	Д1.30	Ординација - стоматологија / Consulting room - dentistry	19.40	17.76	кер.плочице /ceramic tiles	дисперзија /dispersion	дисперзија /dispersion
СЕКЦИЈА ЗА ВУЧУ НОВИ САД - СРБИЈА ВОЗ (ОРГАНИЗАЦИЈУ ПРОСТОРА УРАДИЋЕ СЕКЦИЈА ЗА ВУЧУ) / TRACCKING SECTION NOVI SAD - SRBIJA VOZ	Д1.31	Улаз / Entrance	8.75	13.50	терацо /terrazzo	дисперзија /dispersion	дисперзија /dispersion
	Д1.32	Просторија / Room	41.25	27.32	терацо /terrazzo	дисперзија /dispersion	дисперзија /dispersion
	Д1.33	Кухиња /Kitchen	20.41	18.28	терацо /terrazzo	кер.плочице+дисп. /ceramic tiles+dispersion	дисперзија /dispersion
	Д1.34	Просторија / Room	5.49	9.78	терацо /terrazzo	дисперзија /dispersion	дисперзија /dispersion
	Д1.35	Тоалет / Toilet	3.50	7.50	кер.плочице /ceramic tiles	кер.плочице+дисп. /ceramic tiles+dispersion	дисперзија /dispersion
	Д1.36	Просторија / Room	9.20	14.02	терацо /terrazzo	дисперзија /dispersion	малтер /mortar
	Д1.37	Просторија / Room	11.17	13.52	терацо /terrazzo	дисперзија /dispersion	малтер /mortar
	Д1.37a	ТК просторија /Telecommunication room	7.76	11.76	антистатик под /antistatic floor	дисперзија /dispersion	сп. плафон F90 /suspended ceiling F90
	Д1.38	Просторија / Room	19.40	17.76	терацо /terrazzo	дисперзија /dispersion	малтер /mortar
	Д1.39	Улаз / Entrance	8.75	13.50	терацо /terrazzo	дисперзија /dispersion	малтер /mortar
	Д1.40	Просторија / Room	20.70	18.28	паркет /parquet	дисперзија /dispersion	малтер /mortar
	Д1.41	Просторија / Room	20.31	18.80	паркет /parquet	дисперзија /dispersion	малтер /mortar
	Д1.42	Просторија / Room	10.50	14.54	терацо /terrazzo	дисперзија /dispersion	малтер /mortar
	Д1.43	Просторија / Room	13.02	15.54	терацо /terrazzo	дисперзија /dispersion	малтер /mortar
	Д1.44	Просторија / Room	6.71	12.62	терацо /terrazzo	дисперзија /dispersion	малтер /mortar
	Д1.45	Улаз / Entrance	8.75	13.50	терацо /terrazzo	дисперзија /dispersion	малтер /mortar
	Д1.46	Просторија / Room	19.40	17.76	паркет /parquet	дисперзија /dispersion	малтер /mortar
	Д1.47	Тоалет / Toilet	6.59	10.58	терацо /terrazzo	кер.плочице+дисп. /ceramic tiles+dispersion	малтер /mortar
	Д1.48	Тоалет / Toilet	4.33	10.74	терацо /terrazzo	кер.плочице+дисп. /ceramic tiles+dispersion	малтер /mortar
	Д1.49	Тоалет / Toilet	5.05	10.90	терацо /terrazzo	кер.плочице+дисп. /ceramic tiles+dispersion	малтер /mortar
	Д1.50	Ветробран /Windshield	6.45	11.42	кер.плочице /ceramic tiles	дисперзија /dispersion	сп.плафон /suspended ceiling
	Д1.51	Просторија / Room	9.74	13.56	терацо /terrazzo	дисперзија /dispersion	сп.плафон /suspended ceiling
	Д1.52	Просторија / Room	57.02	31.78	кер.плочице /ceramic tiles	дисперзија /dispersion	сп.плафон /suspended ceiling
	Д1.53	Предпростор / Anteroom	11.71	14.14	кер.плочице /ceramic tiles	кер.плочице+дисп. /ceramic tiles+dispersion	малтер /mortar
	Д1.54	Купатило / Bathroom	4.63	8.62	кер.плочице /ceramic tiles	кер.плочице+дисп. /ceramic tiles+dispersion	малтер /mortar
	Д1.55	Просторија / Room	9.20	14.02	ламинат /laminate	дисперзија /dispersion	малтер /mortar
	Д1.56	Просторија / Room	4.92	8.92	ламинат /laminate	дисперзија /dispersion	малтер /mortar
	Д1.57	Просторија / Room	5.51	9.40	ламинат /laminate	дисперзија /dispersion	малтер /mortar
	Д1.58	Купатило / Bathroom	4.26	10.86	кер.плочице /ceramic tiles	кер.плочице+дисп. /ceramic tiles+dispersion	сп.плафон /suspended ceiling
	Д1.59	Кухиња /Kitchen	8.30	12.24	кер.плочице /ceramic tiles	кер.плочице+дисп. /ceramic tiles+dispersion	сп.плафон /suspended ceiling
		Укупна нето површина	719.87	/ Total first floor NET area			

Table title: КРИЛО Д1- ОСНОВА ПРВОГ СПРАТА (НИВО ПЕРОНА) / WING Д1 - FIRST FLOOR

ПОВРШИНА - ПРВИ СПРАТ / FIRST FLOOR AREA	Површина P(m²) / Area m2
Укупна нето површина КРИЛО Д1 / WING Д1 -Total first floor NET area	719.87
Укупна бруто површина КРИЛО Д1 / WING Д1 - Total first floor GROSS area	854.46

KCS PERLA OP 095 - ТИП 5.5
П=99.98м2
/ KCS PERLA OP 095 - TYPE 5.5
AREA =99.98m2

Монолитни - гипс- картонске плоче влагоотпорне ТИП 2
П=9.54м2
/ Jointless-gypsum cardboards moisture resistant - TYPE 2
AREA =9.54m2

Ватроотпорни - Ф 90 - ТИП 3.2
Спуштени плафон - пожарноотпоран
На металној потконструкцији, облога је трослојна од пожарно-отпорних плоча 3x15мм. Разред пожарне отпорности EI 90 (са доње стране).
П=7.76м2
/ Fire resistant - F 90- TYPE 3.2
Suspended ceiling – fire resistant
On metal substructure, lining is double-layered fireproof boards of 3 x 15mm. Fire rating is EI 90 (from the bottom side).
AREA =7.76m2

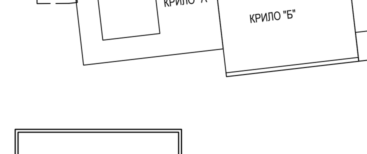

Број/Number	Датум / Date	Опис / Description
03		
02		
01		

Ревизиони блок: / Revision block:

САОБРАЋАЈНИ ИНСТИТУТ ЦИП, д.о.о.
INSTITUTE OF TRANSPORTATION CIP ltd
Немањина 6; 11000 Београд; Србија
Тел: 011/3618-134; Факс: 011/3618-324; web site: www.sicip.co.rs
Организациона јединица: ЗАВОД ЗА АРХИТЕКТУРУ И УРБАНИЗАМ /Organization unit: DEPARTMENT OF ARCHITECTURE AND URBAN PLANNING
Одговорни пројектант за архитектуру: /Responsible designer for architecture:
Б.Лазовић, дипл.инж.арх.
лиценца број: 300 1205 03
/ license No.: 300 1205 03
Сарадници: / Associates:
Данијела Русић Николић, арх.тех.
Снежана Диковић, арх.тех.
Унутрашња контрола: / Internal control:
Светлана Карановић, дипл.инж.арх.
Главни пројектант: / Chief designer:
др Љиљана Милић Марковић, дипл. грађ. инж.
Руководилац организационе јединице: / Manager of organization unit:
Светлана Карановић, дипл.инж.арх.

Инвеститор пројекта: / Investor:
" ИНФРАСТРУКТУРА ЖЕЛЕЗНИЦЕ СРБИЈЕ " А.Д.
/ " INFRASTRUCTURE RAILWAYS OF SERBIA " JSC
Немањина 6/IV, Београд / Nemanjina Street 6/IV, Belgrade

Наручилац пројекта: / Employer: Joint Venture of
China Railway International Corporation Ltd. (CRIC) No.10 Fuxing Road,Haidian District,Beijing P.R China, 100844
China Communication Construction Company Ltd. (CCCC) No.85 Deshengmenwai Street,Xicheng District,Beijing P.R China, 100088

Објекат: /Structure:
ПРУГА БЕОГРАД - СУБОТИЦА - ДРЖАВНА ГРАНИЦА (КЕЛЕБИЈА)
ДЕОНИЦА ПРУГЕ НОВИ САД - СУБОТИЦА - ДРЖАВНА ГРАНИЦА (КЕЛЕБИЈА)
BELGRADE - SUBOTICA - STATE BORDER (KELEBIA) RAILWAY LINE
SECTION : NOVI SAD - SUBOTICA - STATE BORDER (KELEBIA)

Део пројекта: / Part of Design:
ПРОЈЕКАТ АРХИТЕКТУРЕ РЕКОНСТРУКЦИЈЕ, ДОГРАДЊЕ И АДАПТАЦИЈЕ СТАНИЧНЕ ЗГРАДЕ У ЖЕЛЕЗНИЧКОЈ СТАНИЦИ НОВИ САД
Architectural design of reconstruction, upgrade and adaptation of the station building, in Novi Sad railway station

Цртеж: / Drawing:
КРИЛО Д-ОСНОВА ПРВОГ СПРАТА-СПУШТЕНИ ПЛАФОНИ
WING Д-FIRST FLOOR PLAN VIEW - SUSPENDED CEILING

Размера: Scale: **1:100**

Врста тех. док.: Type of tech. docum.: **ПЗИ** / DFC | датум:/date: **01.2022.** | Цртеж бр./Drawing No.: 2020-250-АРХ-1/1.1-Ц99

ДЕТАЉИ

DETAILS

Д1

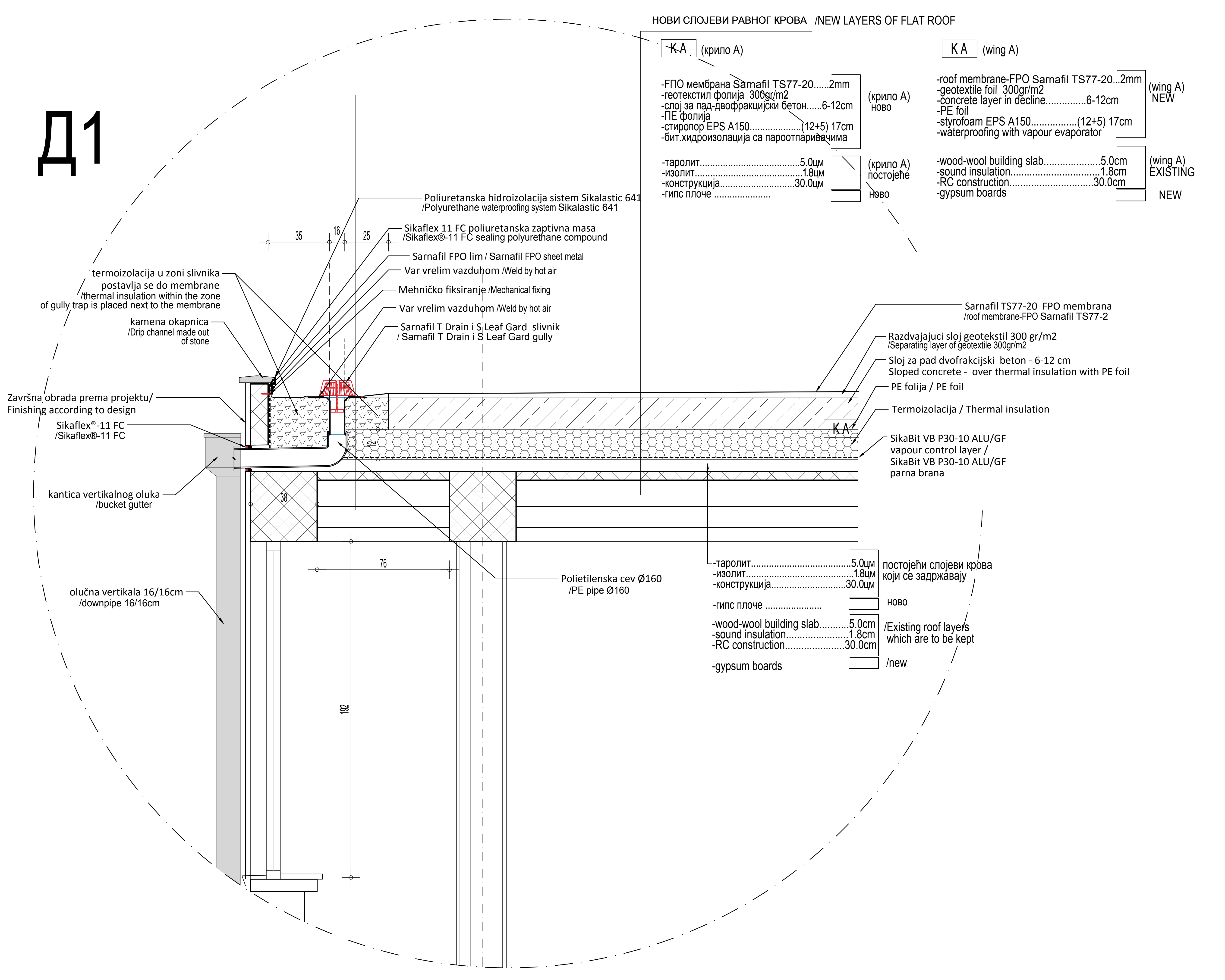

Д2

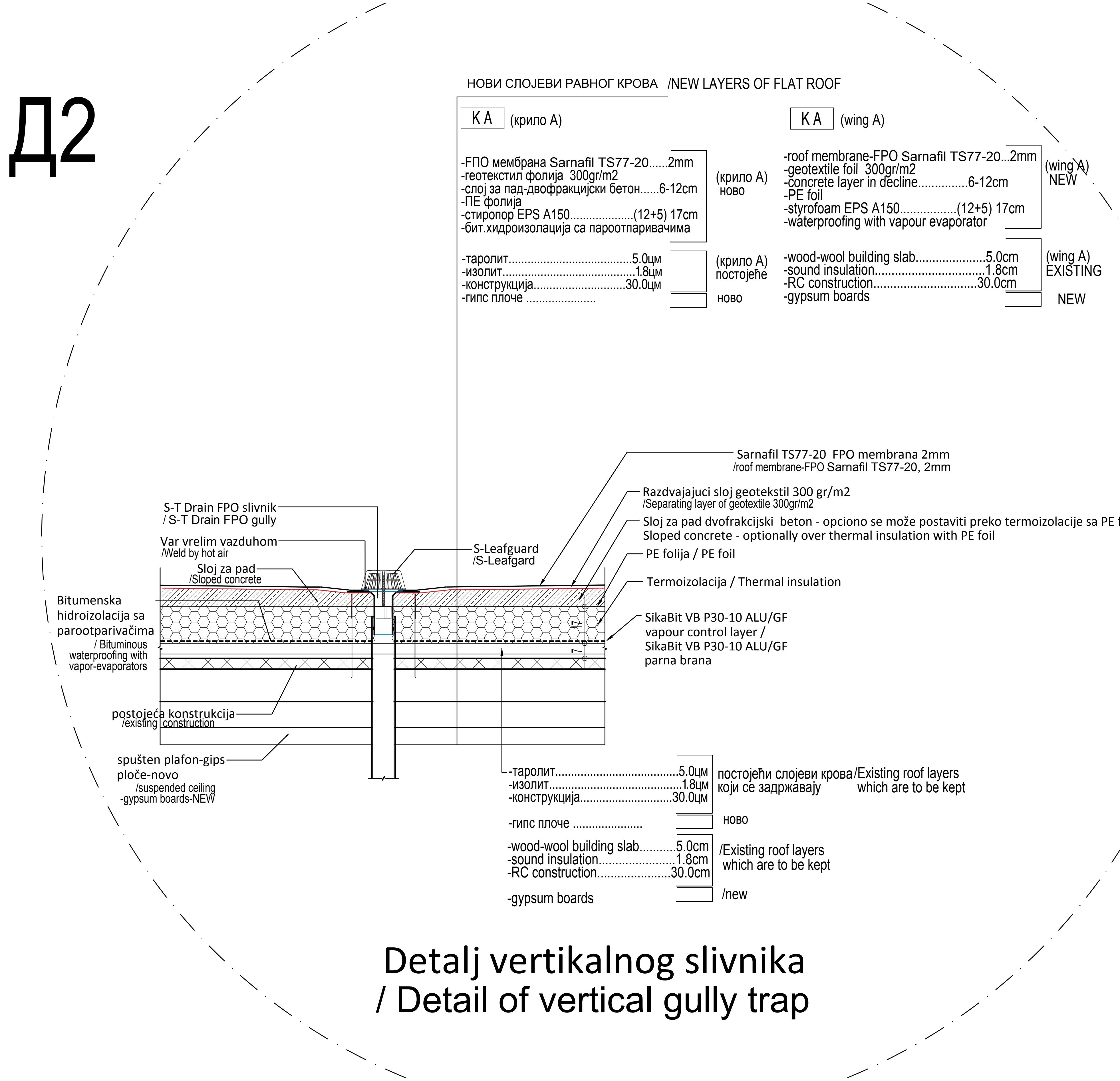

Detalj vertikalnog slivnika
/ Detail of vertical gully trap

Д3 Detalj obrade oko parootparivača

/ Detail of finishing around vapor-evaporators

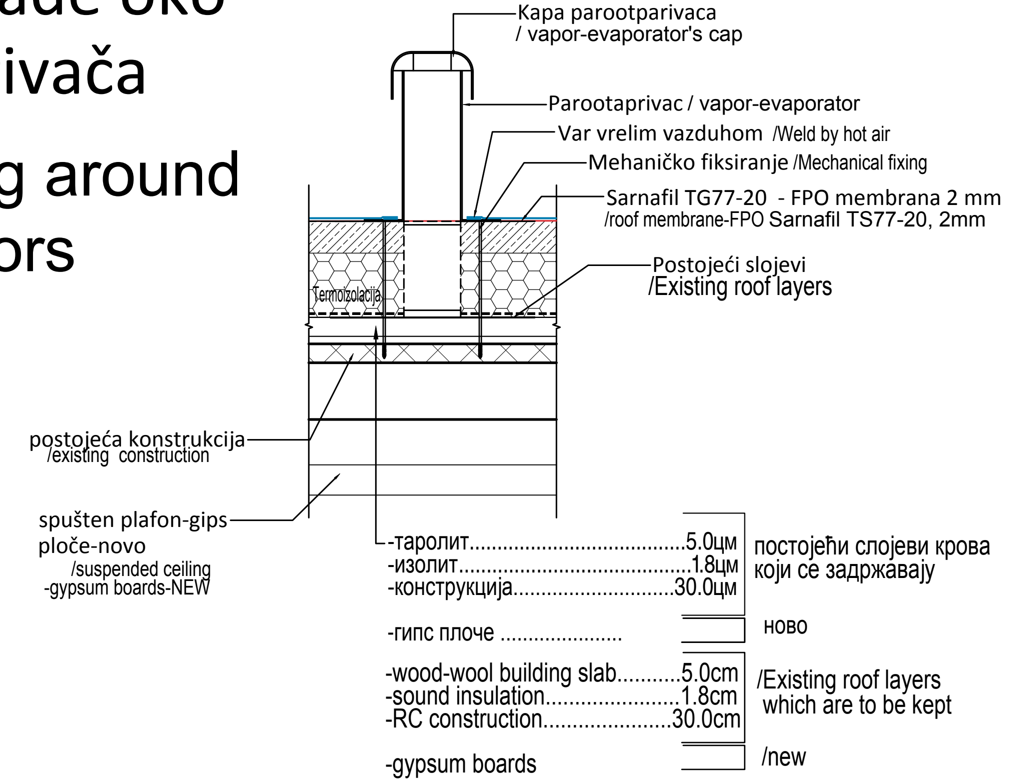

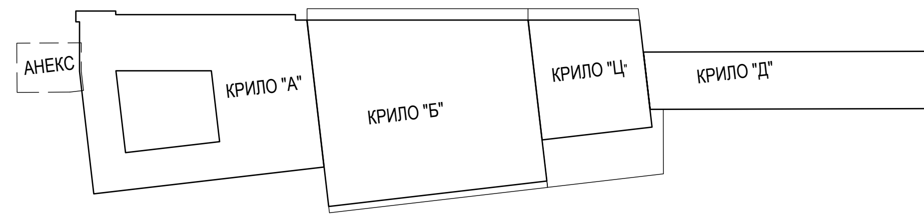

±0.00=78.85

Број/Number	Датум / Date	Опис / Description
03		
02		
01		

Ревизиони блок: / Revision block:

САОБРАЋАЈНИ ИНСТИТУТ ЦИП, д.о.о.
INSTITUTE OF TRANSPORTATION CIP ltd
Немањина 6; 11000 Београд; Србија
Тел: 011/3618-134; Факс: 011/3618-324; web site: www.sicip.co.rs

Организациона јединица: ЗАВОД ЗА АРХИТЕКТУРУ И УРБАНИЗАМ /Organization unit: DEPARTMENT OF ARCHITECTURE AND URBAN PLANNING

Одговорни пројектант за архитектуру:
/Responsible designer for architecture:
Б.Лазовић, дипл.инж.арх.
лиценца број: 300 1205 03
/ license No.: 300 1205 03

Сарадници: / Associates:
Данијела Русић Николић, арх.тех.
Снежана Диковић, арх.тех.

Унутрашња контрола: / Internal control:
Светлана Карановић, дипл.инж.арх.

Главни пројектант: / Chief designer:
др Љиљана Милић Марковић, дипл. грађ. инж.

Руководилац организационе јединице:
Manager of organization unit:
Светлана Карановић, дипл.инж.арх.

Инвеститор пројекта:
" ИНФРАСТРУКТУРА ЖЕЛЕЗНИЦЕ СРБИЈЕ " А.Д.
/ " INFRASTRUCTURE RAILWAYS OF SERBIA " JSC
Немањина 6/IV, Београд / Nemanjina Street 6/IV, Belgrade

Наручилац пројекта: Joint Venture of
China Railway International Corporation Ltd. (CRIC)
No.10 Fuxing Road,Haidian District,Beijing
P.R China, 100844
China Communication Construction Company Ltd. (CCCC)
No.85 Deshengmenwai Street,Xicheng District,Beijing
P.R China, 100088

Објекат:
ПРУГА БЕОГРАД - СУБОТИЦА - ДРЖАВНА ГРАНИЦА (КЕЛЕБИЈА)
ДЕОНИЦА ПРУГЕ НОВИ САД - СУБОТИЦА - ДРЖАВНА ГРАНИЦА (КЕЛЕБИЈА)
BELGRADE - SUBOTICA - STATE BORDER (KELEBIA) RAILWAY LINE
SECTION : NOVI SAD - SUBOTICA - STATE BORDER (KELEBIA)

Део пројекта:
ПРОЈЕКАТ АРХИТЕКТУРЕ РЕКОНСТРУКЦИЈЕ, ДОГРАДЊЕ И АДАПТАЦИЈЕ СТАНИЧНЕ ЗГРАДЕ У ЖЕЛЕЗНИЧКОЈ СТАНИЦИ НОВИ САД
Architectural design of reconstruction, upgrade and adaptation of the station building, in Novi Sad railway station

Цртеж: / Drawing:
КРИЛО А- ДЕТАЉИ крова Д1,Д2,Д3- новопројектовано
WING A-DETAILS Д1,Д2,Д3- NEWLY DESIGNED

Размера: Scale: 1:20

Врста тех. док.: Type of tech. docum.:	датум:/date:	Цртеж бр./Drawing No.:
ПЗИ / DFC	**01.2022.**	2020-250-АРХ-1/1.1-Ц100

ДЕТАЉ обраде канала на крилу Б - А
/DETAIL of channel finishing on Б-А wing

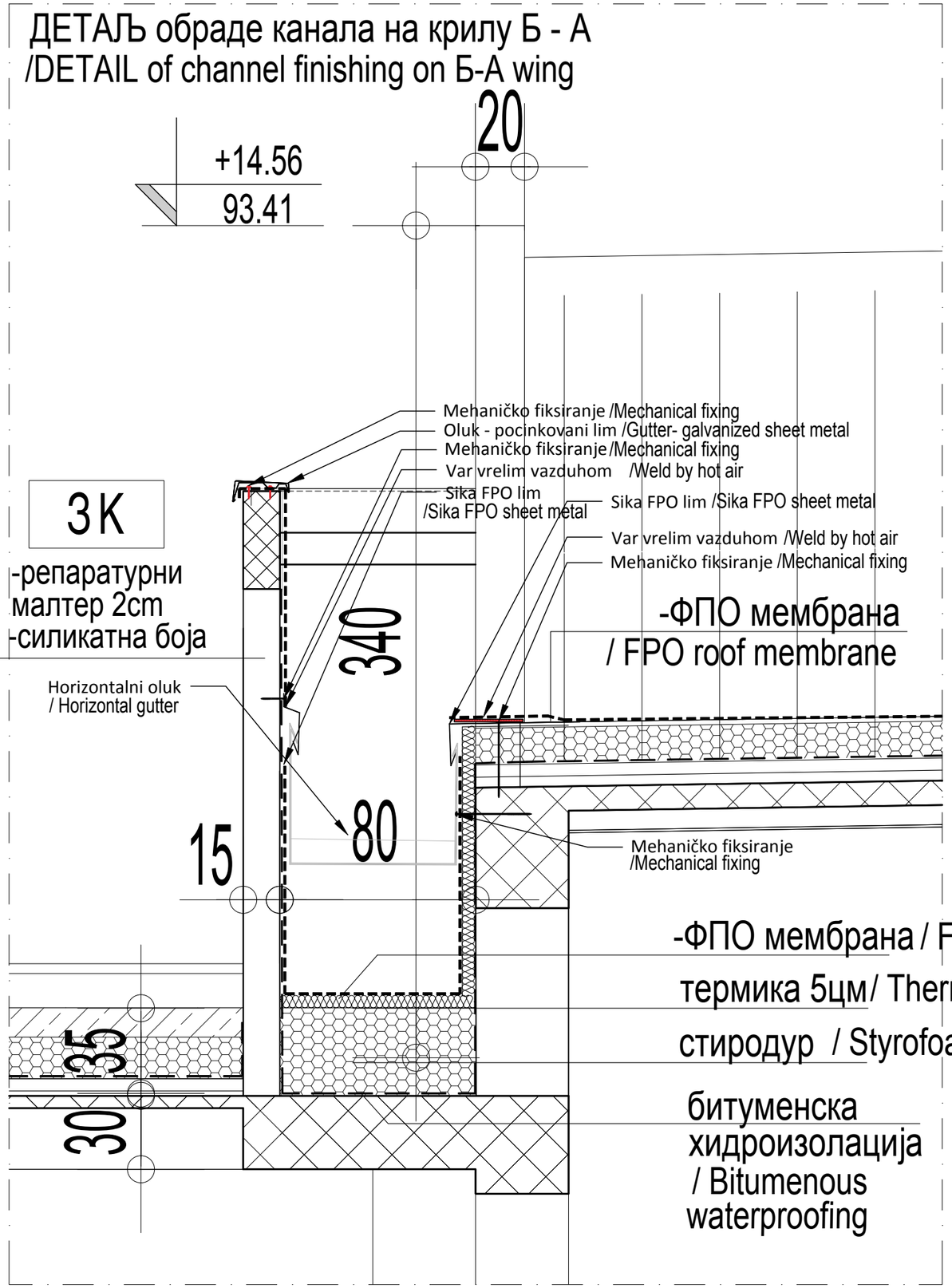

ДЕТАЉ везе мембране на тестерастом крову - А1
/DETAIL on membrane bond on saw-tooth roof - А1

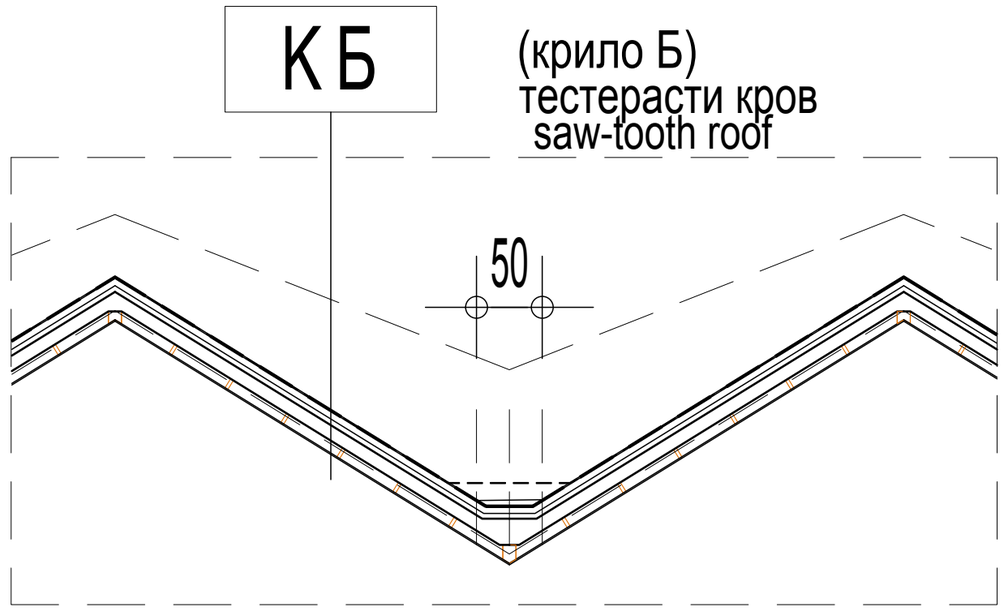

САОБРАЋАЈНИ ИНСТИТУТ ЦИП д.о.о. INSTITUTE OF TRANSPORTATION CIP ltd Немањина6; 11000 Београд		03 02 01
Инвеститор / Investor: " ИНФРАСТРУКТУРА ЖЕЛЕЗНИЦЕ СРБИЈЕ " А.Д. / " INFRASTRUCTURE RAILWAYS OF SERBIA " JSC Немањина 6/IV, Београд / Nemanjina Street 6/IV, Belgrade		Бр. /Num: Датум /Date: Опис /Description:
Наручилац пројекта / Employer: China Railway International Corporation Ltd. (CRIC) No.10 Fuxing Road,Haidian District,Beijing P.R China, 100844 China Communication Construction Company Ltd. (CCCC) No.85 Deshengmenwai Street,Xicheng District,Beijing P.R China, 100088		Ревизиони блок /Revision block:
		Објекат /Structure: ПРУГА БЕОГРАД - СУБОТИЦА - ДРЖАВНА ГРАНИЦА (КЕЛЕБИЈА) ДЕОНИЦА ПРУГЕ НОВИ САД - СУБОТИЦА - ДРЖАВНА ГРАНИЦА (КЕЛЕБИЈА) BELGRADE - SUBOTICA - STATE BORDER (KELEBIA) RAILWAY LINE SECTION : NOVI SAD - SUBOTICA - STATE BORDER (KELEBIA)
		Део пројекта /Part of Design: ПРОЈЕКАТ АРХИТЕКТУРЕ РЕКОНСТРУКЦИЈЕ, ДОГРАДЊЕ И АДАПТАЦИЈЕ СТАНИЧНЕ ЗГРАДЕ У ЖЕЛЕЗНИЧКОЈ СТАНИЦИ НОВИ САД Architectural design of reconstruction, upgrade and adaptation of the station building, in Novi Sad railway station
Организациона јединица: ЗАВОД ЗА АРХИТЕКТУРУ /Organization unit: DEPARTMENT OF ARCHITECTURE		
Одговорни пројектант /Responsible designer: Бр.лиценце ИКС: 300 1205 03 **Бранислава Лазовић, дипл.инж.арх.**	Унутрашња контрола /Internal control: С.Карановић, дипл.инж.арх.	Цртеж /Drawing: КРИЛО "Б" - ДЕТАЉ КРОВА WING "Б" -DETAIL OF ROOF Размера: Scale: 1:20
Сарадници /Associates: Данијела Русић **Николић, арх.тех.**	Главни пројектант /Chief designer: **др Љиљана Милић Марковић, дипл. грађ. инж.**	Врста тех. док.: Type of tech. docum.: ПЗИ /DFC Датум Date: **01.2022.** Цртеж бр. /Drawing No.: 2020-250-АРХ-1/1.1-Ц101
	Руководилац организационе јединице /Manager of organization unit: С.Карановић, дипл.инж.арх.	

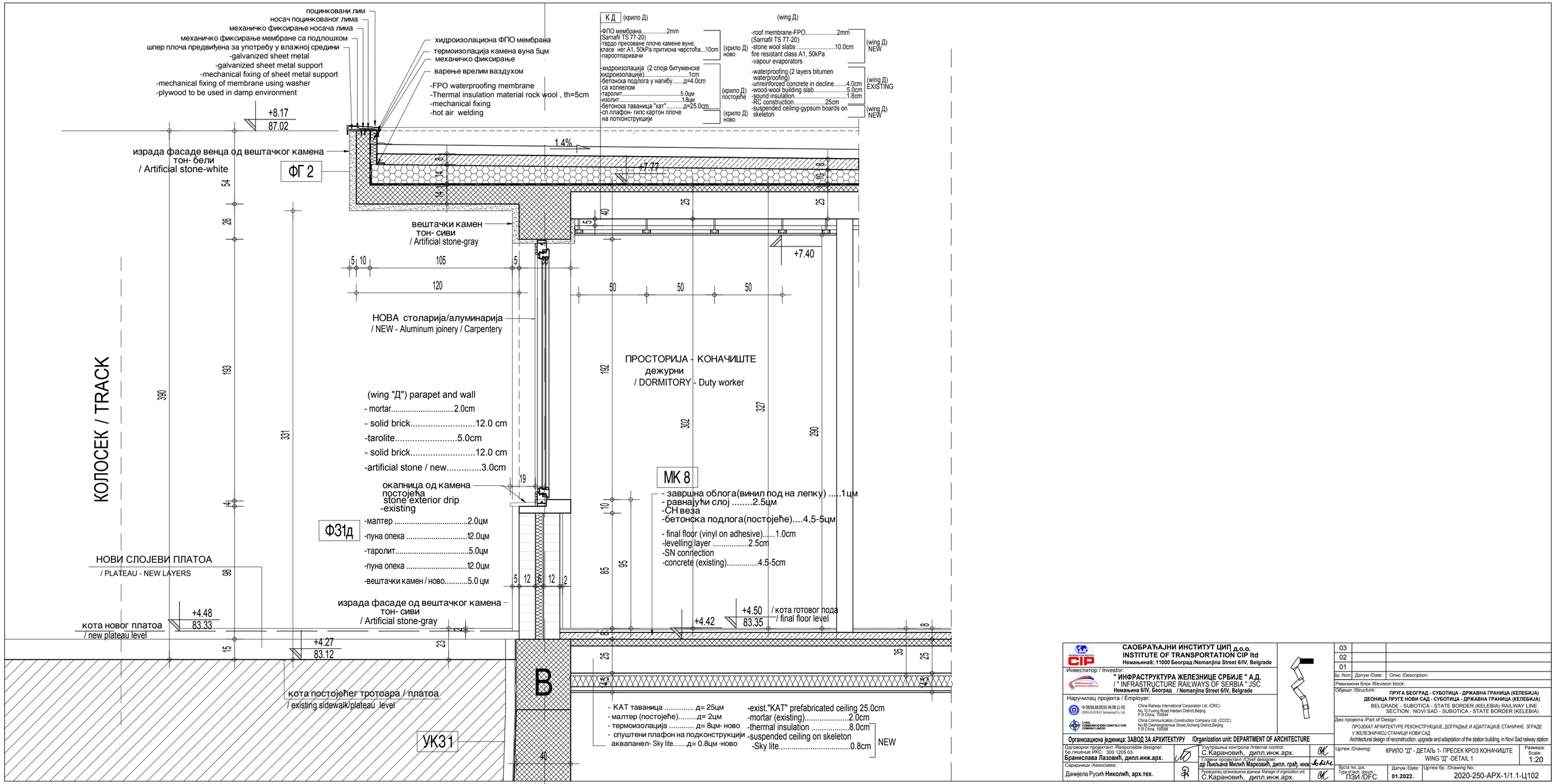

САОБРАЋАЈНИ ИНСТИТУТ ЦИП д.о.о. INSTITUTE OF TRANSPORTATION CIP ltd Немањина6; 11000 Београд /Nemanjina Street 6/IV, Belgrade		03 02 01
Инвеститор / Investor: " ИНФРАСТРУКТУРА ЖЕЛЕЗНИЦЕ СРБИЈЕ " А.Д. / " INFRASTRUCTURE RAILWAYS OF SERBIA " JSC Немањина 6/IV, Београд / Nemanjina Street 6/IV, Belgrade		Бр./Num: Датум /Date: Опис /Description: Ревизиони блок /Revision block:
Наручилац пројекта / Employer: China Railway International Corporation Ltd. (CRIC) No.10 Fuxing Road Haidian District,Beijing P.R China, 100844 China Communication Construction Company Ltd. (CCCC) No.85 Deshengmenwai Street,Xicheng District,Beijing P.R China, 100088		Објекат /Structure: ПРУГА БЕОГРАД - СУБОТИЦА - ДРЖАВНА ГРАНИЦА (КЕЛЕБИЈА) ДЕОНИЦА ПРУГЕ НОВИ САД - СУБОТИЦА - ДРЖАВНА ГРАНИЦА (КЕЛЕБИЈА) BELGRADE - SUBOTICA / STATE BORDER (KELEBIA) RAILWAY LINE SECTION : NOVI SAD - SUBOTICA - STATE BORDER (KELEBIA)
Организациона јединица: ЗАВОД ЗА АРХИТЕКТУРУ /Organization unit: DEPARTMENT OF ARCHITECTURE		Део пројекта /Part of Design: ПРОЈЕКАТ АРХИТЕКТУРЕ РЕКОНСТРУКЦИЈЕ, ДОГРАДЊЕ И АДАПТАЦИЈЕ СТАНИЧНЕ ЗГРАДЕ У ЖЕЛЕЗНИЧКОЈ СТАНИЦИ НОВИ САД Architectural design of reconstruction, upgrade and adaptation of the station building, in Novi Sad railway station
Одговорни пројектант /Responsible designer: Бр.лиценце ИКС: 300 1205 03 **Бранислава Лазовић, дипл.инж.арх.**	Унутрашња контрола /Internal control: С.Карановић, дипл.инж.арх.	Цртеж /Drawing: КРИЛО "Д" - ДЕТАЉ 1- ПРЕСЕК КРОЗ КОНАЧИШТЕ WING "Д" -DETAIL 1 Размера: Scale: 1:20
Сарадници /Associates: Данијела Русић **Николић, арх.тех.**	Главни пројектант /Chief designer: **др Љиљана Милић Марковић, дипл. грађ. инж.** Руководилац организационе јединице /Manager of organization unit: С.Карановић, дипл.инж.арх.	Врста тех. док.: Type of tech. docum.: ПЗИ /DFC Датум /Date: **01.2022.** Цртеж бр. /Drawing No.: 2020-250-АРХ-1/1.1-Ц102

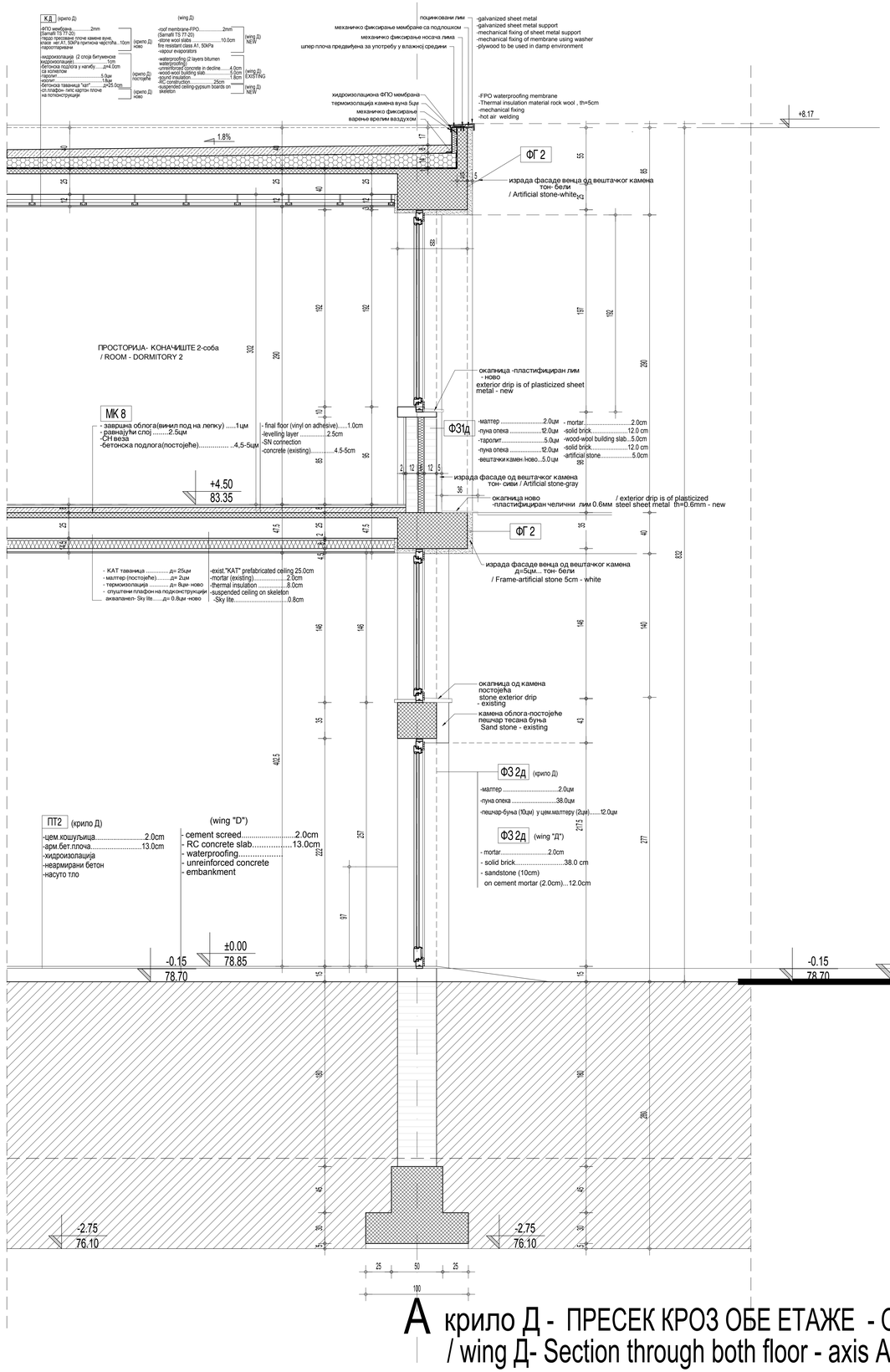

A крило Д - ПРЕСЕК КРОЗ ОБЕ ЕТАЖЕ - ОСА А
/ wing Д- Section through both floor - axis A

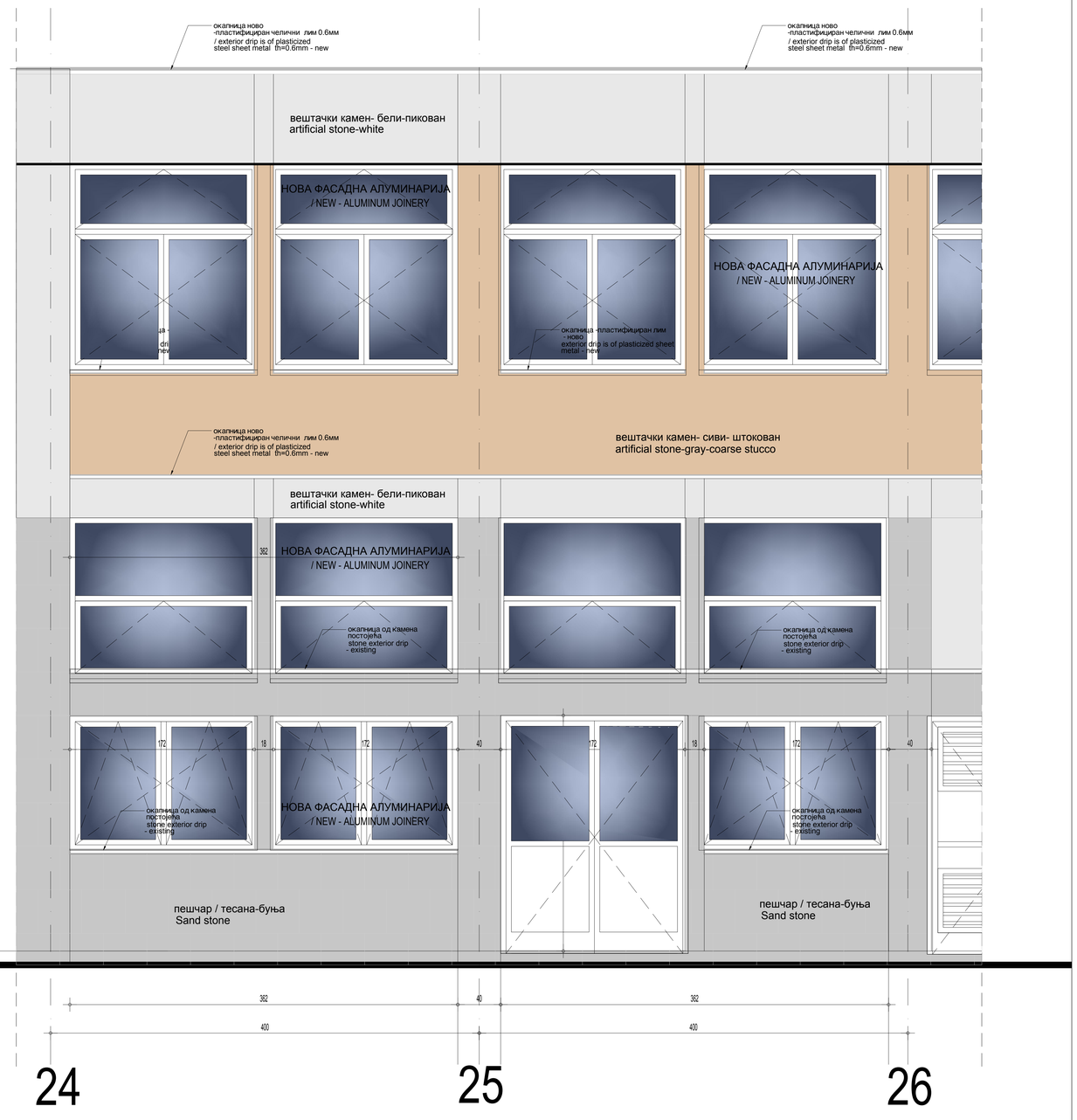

крило Д - ИЗГЛЕД СА ПРИЛАЗНОГ ПУТА
/ Wing Д- VIEW FROM ACCESS ROAD

САОБРАЋАЈНИ ИНСТИТУТ ЦИП д.о.о.
INSTITUTE OF TRANSPORTATION CIP ltd
Немањина6; 11000 Београд,Namanjina Street 6/IV, Belgrade

Инвеститор / Investor:
" ИНФРАСТРУКТУРА ЖЕЛЕЗНИЦЕ СРБИЈЕ " АД.
/ " INFRASTRUCTURE RAILWAYS OF SERBIA " JSC.
Немањина 6/IV, Београд / Nemanjina Street 6/IV, Belgrade

Наручилац пројекта / Employer:
China Railway International Corporation Ltd. (CRIC)
Room 1001, Global Harbour Dalian,Beijing
P.R.China 100044
China Communication Construction Company Ltd. (CCCC)
No.85 Deshengmenwai Street Xicheng District,Beijing
P.R.China 100088

Организациона јединица: ЗАВОД ЗА АРХИТЕКТУРУ / Organization unit: DEPARTMENT OF ARCHITECTURE

Одговорни пројектант Пројекта за грађевинску дозволу: Бр.лиценце ИКС: 300 1030 03
Одговорни пројектант: Драгиња Ђукић Николић, дипл.инж.арх.

Одговорни пројектант Пројекта за извођење: Бр.лиценце ИКС: 300 1030 03
Одговорни пројектант: Драгиња Ђукић Николић, дипл.инж.арх.

Пројектант конструкције: Бр.лиценце ИКС:
Одговорни пројектант: Драгиња Ђукић Николић, дипл.инж.арх.

Пројектант електроинсталација: Бр.лиценце ИКС:
Одговорни пројектант: Драгиња Ђукић Николић, дипл.инж.арх.

Пројектант машинских инсталација: Бр.лиценце ИКС:
Одговорни пројектант: Драгиња Ђукић Николић, дипл.инж.арх.

Пројектант спољног уређења: Бр.лиценце ИКС:
Одговорни пројектант: Драгиња Ђукић Николић, дипл.инж.арх.

Пројектант осталих инсталација: Бр.лиценце ИКС:
Одговорни пројектант: Драгиња Ђукић Николић, дипл.инж.арх.

Пројектант конструкције: Бр.лиценце ИКС:
Одговорни пројектант: С.Карановић, дипл.инж.арх.

Пројектант електроинсталација: Бр.лиценце ИКС:
Одговорни пројектант: С.Карановић, дипл.инж.арх.

Пројектант машинских инсталација: Бр.лиценце ИКС:
Одговорни пројектант: С.Карановић, дипл.инж.арх.

Пројектант спољног уређења: Бр.лиценце ИКС:
Одговорни пројектант: С.Карановић, дипл.инж.арх.

Пројектант осталих инсталација: Бр.лиценце ИКС:
Одговорни пројектант: С.Карановић, дипл.инж.арх.

Број пројекта / Project No.: ПЗИ-ПЗПС-

03	
02	
01	
Бр. Rev.	Датум/ Date: Опис/ Description:

Ревизија/ Revision:
Објекат/ Structure: ПРУГА БЕОГРАД - СУБОТИЦА - ДРЖАВНА ГРАНИЦА (ХЕЛЕБИЈА)
ДЕОНИЦА ПРУГЕ НОВИ САД - СУБОТИЦА - ДРЖАВНА ГРАНИЦА (ХЕЛЕБИЈА)
BELGRADE - SUBOTICA - STATE BORDER (HELEBIA) RAILWAY LINE
SECTION - NOVI SAD - SUBOTICA - STATE BORDER (HELEBIA)
Део пројекта / Part of Design:
ПРОЈЕКАТ РЕКОНСТРУКЦИЈЕ, ДОГРАДЊЕ И АДАПТАЦИЈЕ СТАНИЧНЕ ЗГРАДЕ
У МОЂОШКИЦ / STANICA NOVI DO
Architectural design of reconstruction, upgrade and adaptation of the station building, in Novi Sad railway station

Цртеж/ Drawing: КРИЛО "Д" - ДЕТАЉ-2
WING "D" -DETAIL 2
Размера/ Scale: 1:20
Датум/ Date: 01.2022.
Цртеж бр./ Drawing No.: 2020-250-АРХ-1/1.1-Ц103

САОБРАЋАЈНИ ИНСТИТУТ ЦИП, д.о.о. INSTITUTE OF TRANSPORTATION CIP ltd Немањина6; 11000 Београд	Објекат: ПРОЈЕКАТ АРХИТЕКТУРЕ РЕКОНСТРУКЦИЈЕ, ДОГРАДЊЕ И АДАПТАЦИЈЕ СТАНИЧНЕ ЗГРАДЕ У ЖЕЛЕЗНИЧКОЈ СТАНИЦИ НОВИ САД Architectural design of reconstruction, upgrade and adaptation of the station building, in Novi Sad railway station	Размера: Scale: 1:10
Цртеж: /Drawing	ДЕТАЉ ОБЛАГАЊА ЧЕЛИЧНОГ СТУБА DETAIL OF STEEL COLUMN LINING	Број листа: /Drawing No. Ц104

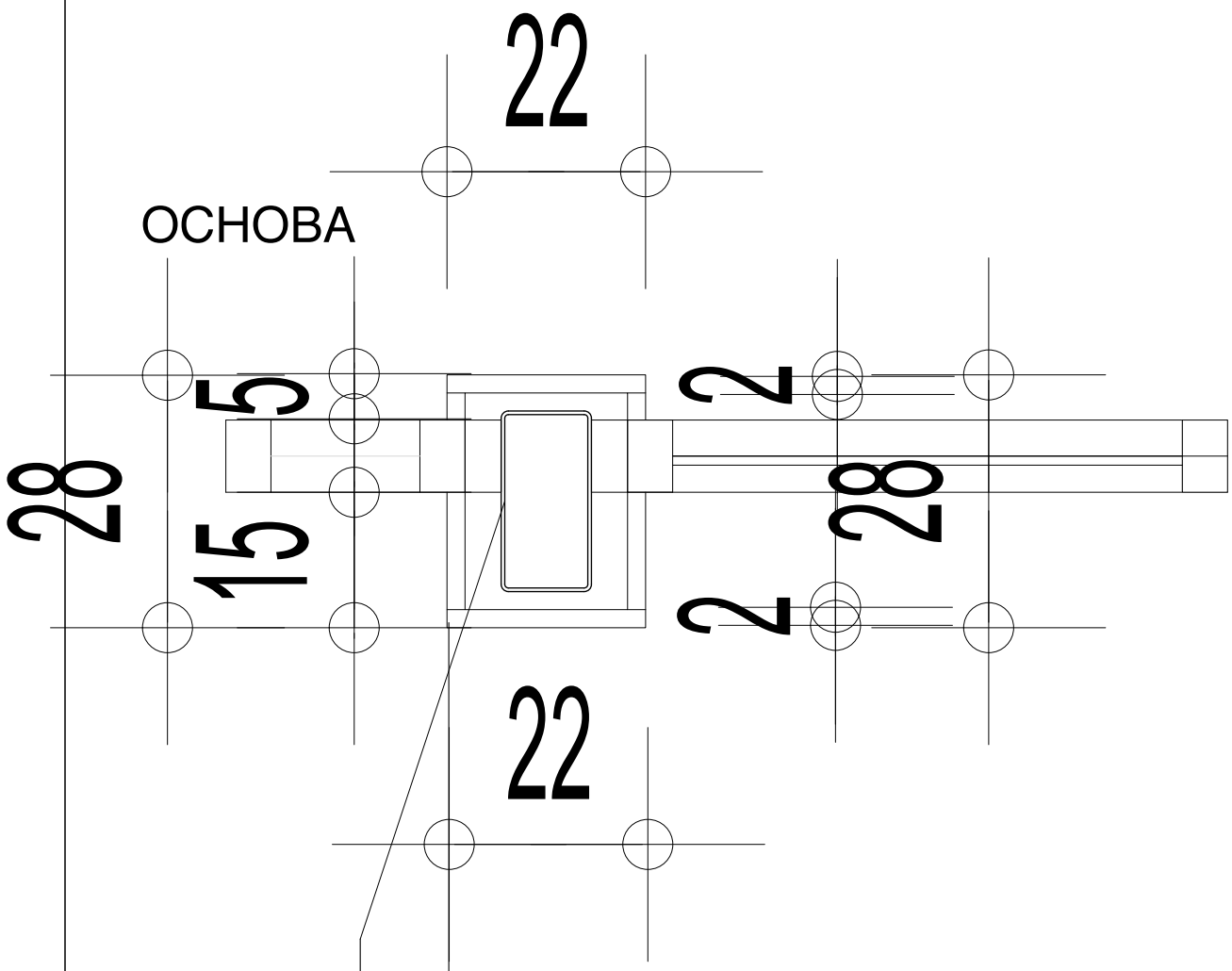

облога челичног стуба
(мермерне плоче-ARI NERO d=2cm,
дим. 22/60 , 24/60cm)
на алуминијумској потконструкцији
/column covering
marble slabs-ARI NERO d=2cm
dim.22/60,24/60cm,on aluminum
skeleton

челични стуб 200x100x5
/steel column 200x100x5

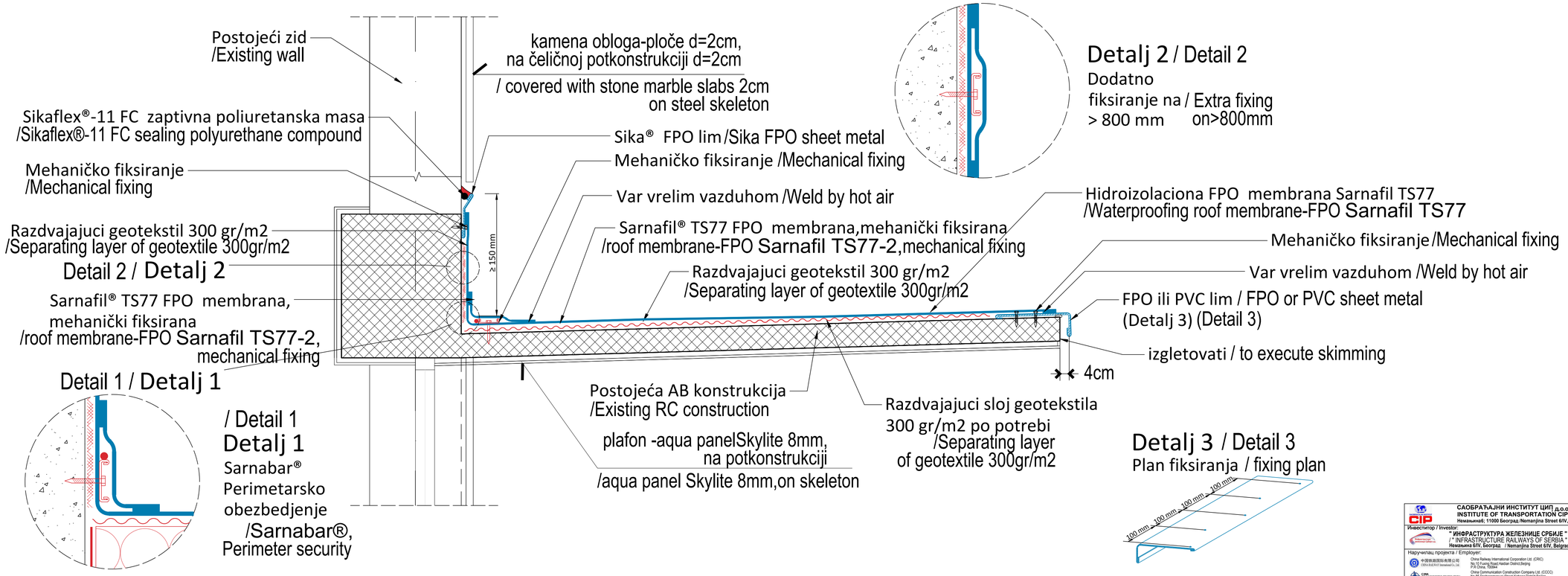

САОБРАЋАЈНИ ИНСТИТУТ ЦИП д.о.о. INSTITUTE OF TRANSPORTATION CIP ltd Немањина6; 11000 Београд /Nemanjina Street 6/IV, Belgrade		03	
		02	
		01	
Инвеститор / Investor: " ИНФРАСТРУКТУРА ЖЕЛЕЗНИЦЕ СРБИЈЕ " А.Д. / " INFRASTRUCTURE RAILWAYS OF SERBIA " JSC Немањина 6/IV, Београд / Nemanjina Street 6/IV, Belgrade		Бр. /Num: Датум /Date: Опис /Description:	
Наручилац пројекта / Employer: China Railway International Corporation Ltd. (CRIC) No.10 Fuxing Road Haidian District,Beijing P.R.China, 100044 China Communication Construction Company Ltd. (CCCC) No.85 Deshengmenwai Street,Xicheng District,Beijing P.R.China, 100088		Ревизионе блок /Revision block: Објекат /Structure: ПРУГА БЕОГРАД - СУБОТИЦА - ДРЖАВНА ГРАНИЦА (КЕЛЕБИЈА) ДЕОНИЦА ПРУГЕ НОВИ САД - СУБОТИЦА - ДРЖАВНА ГРАНИЦА (КЕЛЕБИЈА) BELGRADE - SUBOTICA - STATE BORDER (KELEBIA) RAILWAY LINE SECTION : NOVI SAD - SUBOTICA - STATE BORDER (KELEBIA)	
Организациона јединица: ЗАВОД ЗА АРХИТЕКТУРУ /Organization unit: DEPARTMENT OF ARCHITECTURE		Део пројекта /Part of Design: ПРОЈЕКАТ АРХИТЕКТУРЕ РЕКОНСТРУКЦИЈЕ, ДОГРАДЊЕ И АДАПТАЦИЈЕ СТАНИЧНЕ ЗГРАДЕ У ЖЕЛЕЗНИЧКОЈ СТАНИЦИ НОВИ САД Architectural design of reconstruction, upgrade and adaptation of the station building, in Novi Sad railway station	
Одговорни пројектант /Responsible designer: Бр.лиценце ИКС: 300 1205 03 Бранислава Лазовић, дипл.инж.арх.	Унутрашња контрола /Internal control: С.Карановић, дипл.инж.арх.	Цртеж /Drawing: КРИЛО "Б" - ДЕТАЉ НАДСТРЕШНИЦЕ WING "Б" - DETAIL OF CANOPY	Размера: Scale: 1:10
Сарадници /Associates: Данијела Русић Николић, арх.тех.	Главни пројектант /Chief Designer: др Бојиљана Милић Марковић, дипл. грађ. инж.	Врста тех. док.: Type of tech. docum.: ПЗИ /DFC	Датум /Date: 01.2022. Цртеж бр. /Drawing No.: 2020-250-APX-1/1.1-Ц105
	Регионални организациони јединица /Manager of organization unit: С.Карановић, дипл.инж.арх.		

Обрада дилатације и пода постојећег објекта испред улаза у лифт Л1 (детаљ Д1) /Treatment of the dilatation and the floor of the existing building in front of the entrance to the lift Л1 (detail Д1)

Р 1:10

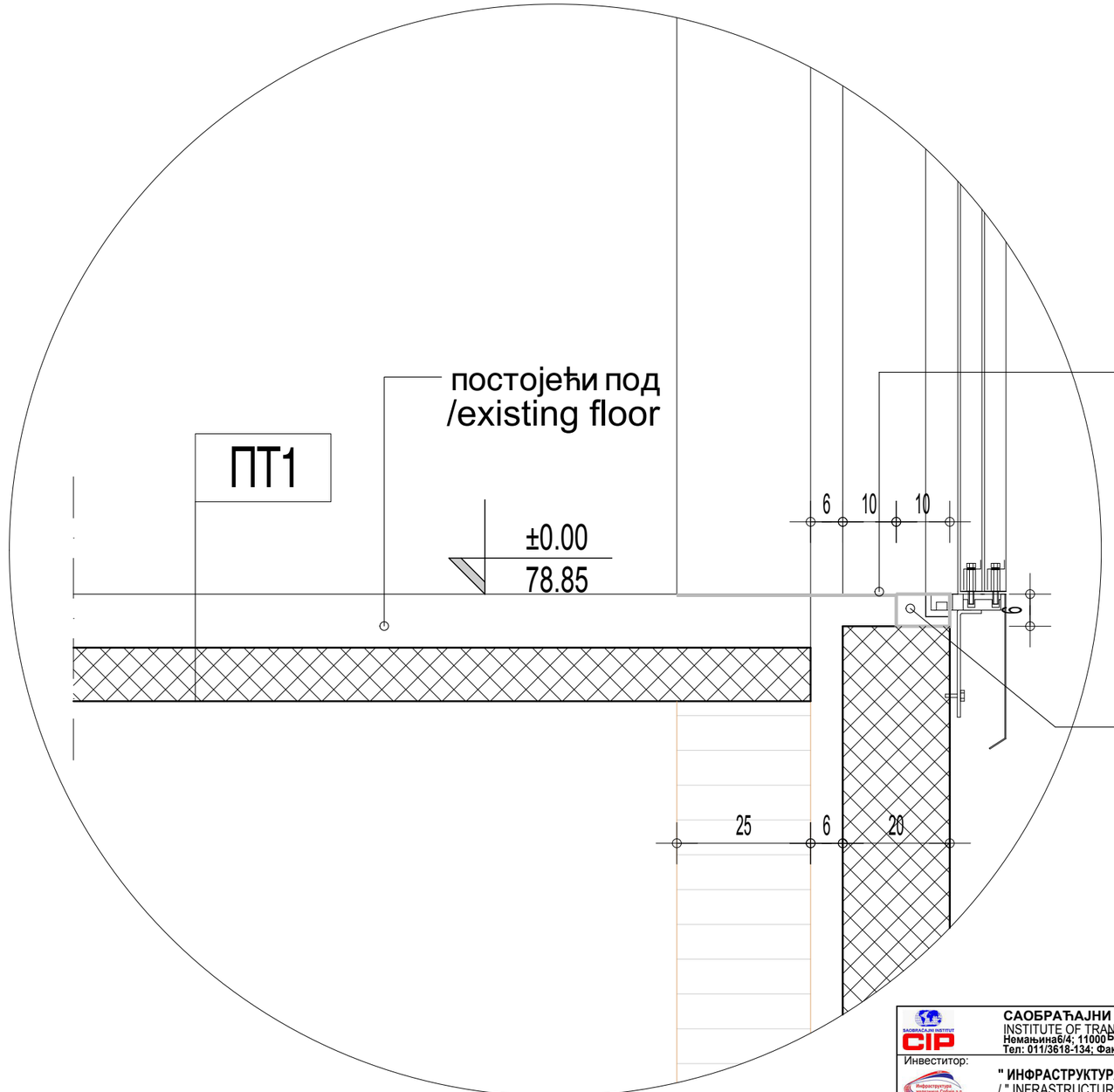

САОБРАЋАЈНИ ИНСТИТУТ ЦИП, д.о.о.
INSTITUTE OF TRANSPORTATION CIP ltd
Немањина6/4; 11000 Београд
Тел: 011/3618-134; Факс: 011/3618-324;web site: www.sicip.co.rs

Инвеститор:
" ИНФРАСТРУКТУРА ЖЕЛЕЗНИЦЕ СРБИЈЕ " А.Д.
/ " INFRASTRUCTURE RAILWAYS OF SERBIA " JSC
Немањина 6/IV, Београд / Nemanjina Street 6/IV, Belgrade

Наручилац пројекта :
Joint Venture of
China Railway International Corporation Ltd. (CRIC)
No.10 Fuxing Road,Haidian District,Beijing
P.R China, 100844
China Communication Construction Company Ltd. (CCCC)
No.85 Deshengmenwai Street,Xicheng District,Beijing
P.R China, 100088

Организациона јединица: ЗАВОД ЗА АРХИТЕКТУРУ И УРБАНИЗАМ

Одговорни пројектант за архитектуру лиценца број: 300 1205 03 **Б.Лазовић, дипл.инж.арх.**		Унутрашња контрола **Светлана Карановић дипл.инж.арх.**	
		Главни пројектант / **др Љиљана Милић Марковић, дипл. грађ. инж.**	
Сарадници / Associates: Снежана Диковић, арх.тех.	SD	Руководилац организационе јединице **Светлана Карановић дипл.инж.арх.**	

Бр. /Number	Датум / Date	Опис / Description
03		
02		
01		

Ревизиони блок / Revision block:

Објекат : /Structure:
ПРУГА БЕОГРАД - СУБОТИЦА - ДРЖАВНА ГРАНИЦА (КЕЛЕБИЈА)
ДЕОНИЦА ПРУГЕ НОВИ САД - СУБОТИЦА - ДРЖАВНА ГРАНИЦА (КЕЛЕБИЈА)
BELGRADE - SUBOTICA - STATE BORDER (KELEBIA) RAILWAY LINE
SECTION : NOVI SAD - SUBOTICA - STATE BORDER (KELEBIA)

Део пројекта
ПРОЈЕКАТ АРХИТЕКТУРЕ РЕКОНСТРУКЦИЈЕ, ДОГРАДЊЕ И АДАПТАЦИЈЕ СТАНИЧНЕ ЗГРАДЕ У ЖЕЛЕЗНИЧКОЈ СТАНИЦИ НОВИ САД
Architectural design of reconstruction, upgrade and adaptation of the station building, in Novi Sad railway station

Цртеж / Drawing: Обрада дилатације и пода постојећег објекта испред улаза у лифт Л1 (детаљ Д1) /Treatment of the dilatation and the floor of the existing building in front of the entrance to the lift Л1 (detail Д1)

Размера: Scale: 1:10

Врста техничке документације: ПЗИ

Датум: 01. 2022.

Цртеж бр.: 2020-250-АРХ-1/1.1-Ц106

ДЕТАЉ РАВНОГ КРОВА ЛИФТОВСКОГ ОКНА - Л1 (деталj Д2)
/DETAIL OF THE FLAT ROOF ON THE LIFT SHAFT - Л1 (detail Д2)

Р 1:10

ФЗЛ А - застакљена фасадна облога (ВЕТРЕНИ ЗИД)

-стакло.....0.6 см
-ваздушни простор.....8.0 см
(носач зид завесе)
-камена вуна..... 8.0см
-армирано бетонски зид.....12.0см
-екструдирани полистирен.....3.0см
-ФПО мембрана Sarnafil TC77-20.....2мм

РКЛ А

-ФПО мембрана Sarnafil TC77-20.....2мм
-слој за пад-неармирани бетон.....6-10цм
-камена вуна.....8цм
-парна брана
-арм.бет. плоча.....20cm

РКЛ А

-roof membrane-FPO Sarnafil TS77-20...2mm
-concrete layer in decline.....6-10cm
-stone wool.....8cm
-vapor barrier
-RC concrete slab.....20cm

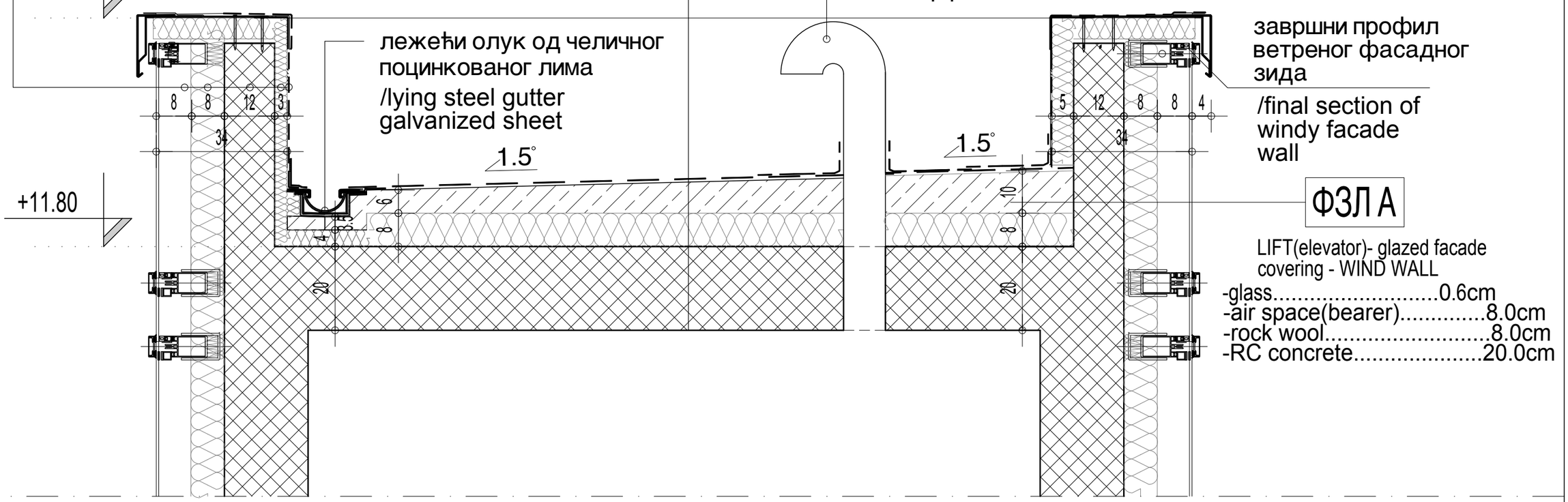

ЛЕГЕНДА:

- армирани бетон /reinforced concrete
- неармирани бетон /plain concrete
- термоизолација /thermal insulation
- хидроизолација waterproofing

САОБРАЋАЈНИ ИНСТИТУТ ЦИП, д.о.о.
INSTITUTE OF TRANSPORTATION CIP ltd
Немањина6/4; 11000 Београд
Тел: 011/3618-134; Факс: 011/3618-324;web site: www.sicip.co.rs

Инвеститор:
" ИНФРАСТРУКТУРА ЖЕЛЕЗНИЦЕ СРБИЈЕ " А.Д.
/ " INFRASTRUCTURE RAILWAYS OF SERBIA " JSC
Немањина 6/IV, Београд / Nemanjina Street 6/IV, Belgrade

Наручилац пројекта :
Joint Venture of
China Railway International Corporation Ltd. (CRIC)
No.10 Fuxing Road,Haidian District,Beijing
P.R China, 100844
China Communication Construction Company Ltd. (CCCC)
No.85 Deshengmenwai Street,Xicheng District,Beijing
P.R China, 100088

Организациона јединица: ЗАВОД ЗА АРХИТЕКТУРУ И УРБАНИЗАМ

Одговорни пројектант за архитектуру
лиценца број: 300 1205 03
Б.Лазовић, дипл.инж.арх.

Сарадници / Associates:
Снежана Диковић, арх.тех.

Унутрашња контрола
Светлана Карановић дипл.инж.арх.

Главни пројектант /
др Љиљана Милић Марковић, дипл. грађ. инж.

Руководилац организационе јединице
Светлана Карановић дипл.инж.арх.

Бр. /Number	Датум / Date	Опис / Description
03		
02		
01		

Ревизиони блок / Revision block:

Објекат : /Structure:
ПРУГА БЕОГРАД - СУБОТИЦА - ДРЖАВНА ГРАНИЦА (КЕЛЕБИЈА)
ДЕОНИЦА ПРУГЕ НОВИ САД - СУБОТИЦА - ДРЖАВНА ГРАНИЦА (КЕЛЕБИЈА)
BELGRADE - SUBOTICA - STATE BORDER (KELEBIA) RAILWAY LINE
SECTION : NOVI SAD - SUBOTICA - STATE BORDER (KELEBIA)

Део пројекта
ПРОЈЕКАТ АРХИТЕКТУРЕ РЕКОНСТРУКЦИЈЕ, ДОГРАДЊЕ И АДАПТАЦИЈЕ СТАНИЧНЕ ЗГРАДЕ У ЖЕЛЕЗНИЧКОЈ СТАНИЦИ НОВИ САД
Architectural design of reconstruction, upgrade and adaptation of the station building, in Novi Sad railway station

Цртеж / Drawing: ДЕТАЉ РАВНОГ КРОВА ЛИФТОВСКОГ ОКНА - Л1 (деталj Д2)
Размера: Scale: 1:10

Врста техничке документације: ПЗИ
Датум: 01. 2022.
Цртеж бр.: 2020-250-АРХ-1/1.1-Ц107

ДЕТАЉ РАВНОГ КРОВА ЛИФТОВСКОГ ОКНА - Л1 (деталь Д3)
/DETAIL OF THE FLAT ROOF ON THE LIFT SHAFT - Л1 (detail Д3)

Р 1:10

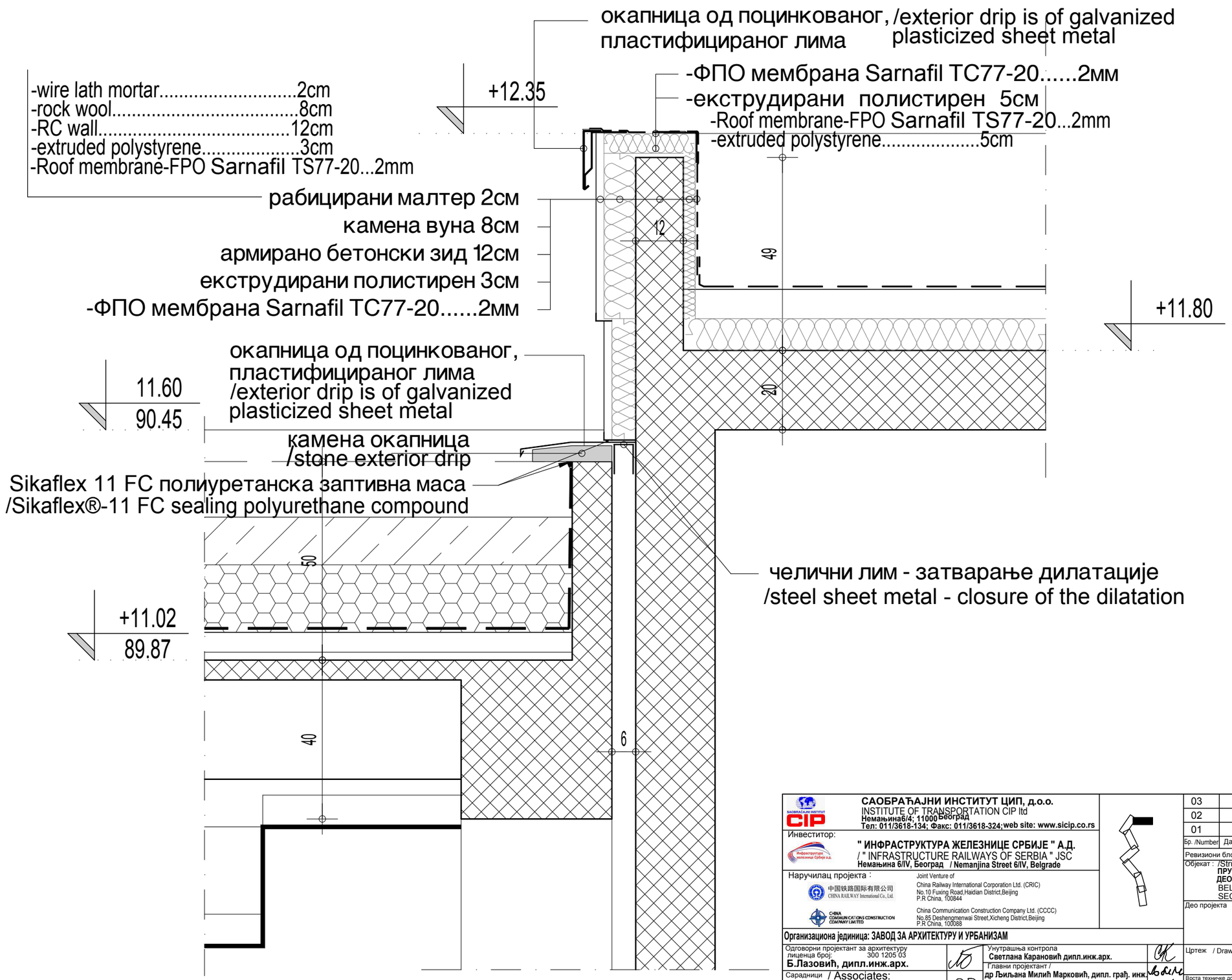

САОБРАЋАЈНИ ИНСТИТУТ ЦИП, д.о.о.
INSTITUTE OF TRANSPORTATION CIP ltd
Немањина6/4; 11000Београд
Тел: 011/3618-134; Факс: 011/3618-324; web site: www.sicip.co.rs

Инвеститор:
" ИНФРАСТРУКТУРА ЖЕЛЕЗНИЦЕ СРБИЈЕ " А.Д.
/ " INFRASTRUCTURE RAILWAYS OF SERBIA " JSC
Немањина 6/IV, Београд / Nemanjina Street 6/IV, Belgrade

Наручилац пројекта :
Joint Venture of
China Railway International Corporation Ltd. (CRIC)
No.10 Fuxing Road,Haidian District,Beijing
P.R China, 100844
China Communication Construction Company Ltd. (CCCC)
No.85 Deshengmenwai Street,Xicheng District,Beijing
P.R China, 100088

Организациона јединица: ЗАВОД ЗА АРХИТЕКТУРУ И УРБАНИЗАМ

Одговорни пројектант за архитектуру лиценца број: 300 1205 03
Б.Лазовић, дипл.инж.арх.

Сарадници / Associates:
Снежана Диковић, арх.тех.

Унутрашња контрола
Светлана Карановић дипл.инж.арх.

Главни пројектант /
др Љиљана Милић Марковић, дипл. грађ. инж.

Руководилац организационе јединице
Светлана Карановић дипл.инж.арх.

Бр. /Number	Датум / Date	Опис / Description
03		
02		
01		

Ревизиони блок / Revision block:

Објекат : /Structure:
ПРУГА БЕОГРАД - СУБОТИЦА - ДРЖАВНА ГРАНИЦА (КЕЛЕБИЈА)
ДЕОНИЦА ПРУГЕ НОВИ САД - СУБОТИЦА - ДРЖАВНА ГРАНИЦА (КЕЛЕБИЈА)
BELGRADE - SUBOTICA - STATE BORDER (KELEBIA) RAILWAY LINE
SECTION : NOVI SAD - SUBOTICA - STATE BORDER (KELEBIA)

Део пројекта
ПРОЈЕКАТ АРХИТЕКТУРЕ РЕКОНСТРУКЦИЈЕ, ДОГРАДЊЕ И АДАПТАЦИЈЕ СТАНИЧНЕ ЗГРАДЕ У ЖЕЛЕЗНИЧКОЈ СТАНИЦИ НОВИ САД
Architectural design of reconstruction, upgrade and adaptation of the station building, in Novi Sad railway station

Цртеж / Drawing: ДЕТАЉ РАВНОГ КРОВА ЛИФТОВСКОГ ОКНА - Л1 (деталь Д3)
Размера: Scale: 1:10

Врста техничке документације: ПЗИ
Датум: 01. 2022.
Цртеж бр.: 2020-250-АРХ-1/1.1-Ц108

САОБРАЋАЈНИ ИНСТИТУТ ЦИП, БЕОГРАД	Објекат: / Structure: **ПРУГА БЕОГРАД - СУБОТИЦА - ДРЖАВНА ГРАНИЦА (КЕЛЕБИЈА)** **ДЕОНИЦА ПРУГЕ НОВИ САД - СУБОТИЦА - ДРЖАВНА ГРАНИЦА (КЕЛЕБИЈА)** BELGRADE - SUBOTICA - STATE BORDER (KELEBIA) RAILWAY LINE SECTION : NOVI SAD - SUBOTICA - STATE BORDER (KELEBIA)	Врста техн.док.: / Techn.document.: **ПЗИ** / DFC Размера: / Scale: P 1:5
Цртеж: / Drawing:	ДЕТАЉ ЗАТВАРАЊА ОЛУЧНЕ ВЕРТИКАЛЕ СА ДЕТАЉЕМ ЗИД ЗАВЕСЕ DETAIL OF CLOSING VERTICAL GUTTER WITH DETAIL OF CURTAIN WALL	Број листа: / No of drawing: 109

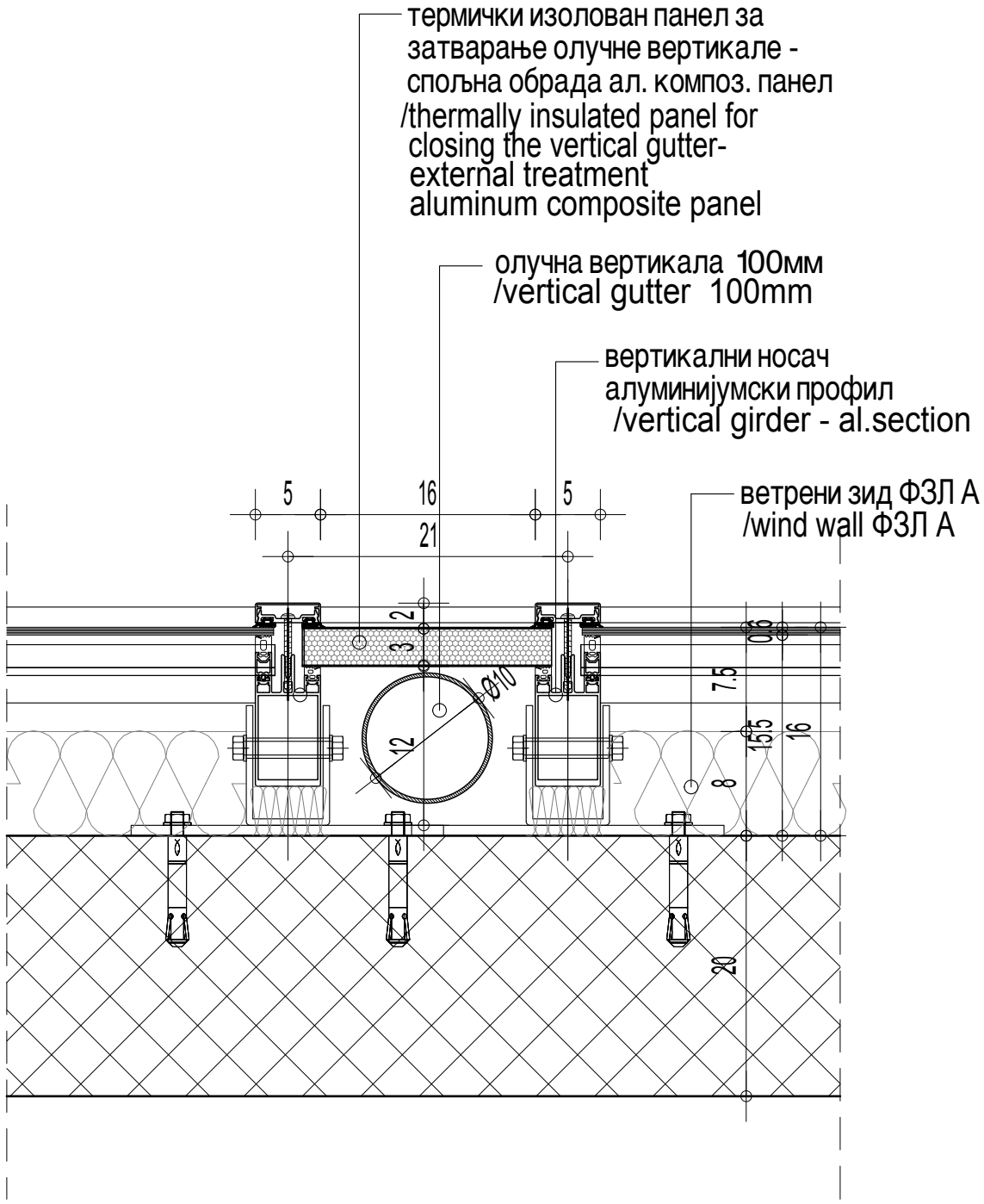

ЛЕГЕНДА: / LEGEND

армирани бетон - ново
/reinforced concrete - new

термоизолација
/thermal insulation

ПРОЈЕКАТ АРХИТЕКТУРЕ РЕКОНСТРУКЦИЈЕ, ДОГРАДЊЕ И АДАПТАЦИЈЕ СТАНИЧНЕ ЗГРАДЕ У ЖЕЛЕЗНИЧКОЈ СТАНИЦИ НОВИ САД
ARCHITECTURAL DESIGN OF RECONSTRUCTION, UPGRADE AND ADAPTATION OF THE STATION BUILDING, IN NOVI SAD RAILWAY STATION

Ф1 - ДЕТАЉ /Ф1 - DETAIL

ДЕТАЉ СОКЛЕ Ф1- фиксни део /DETAIL OF PLINTH Ф1- fixed part

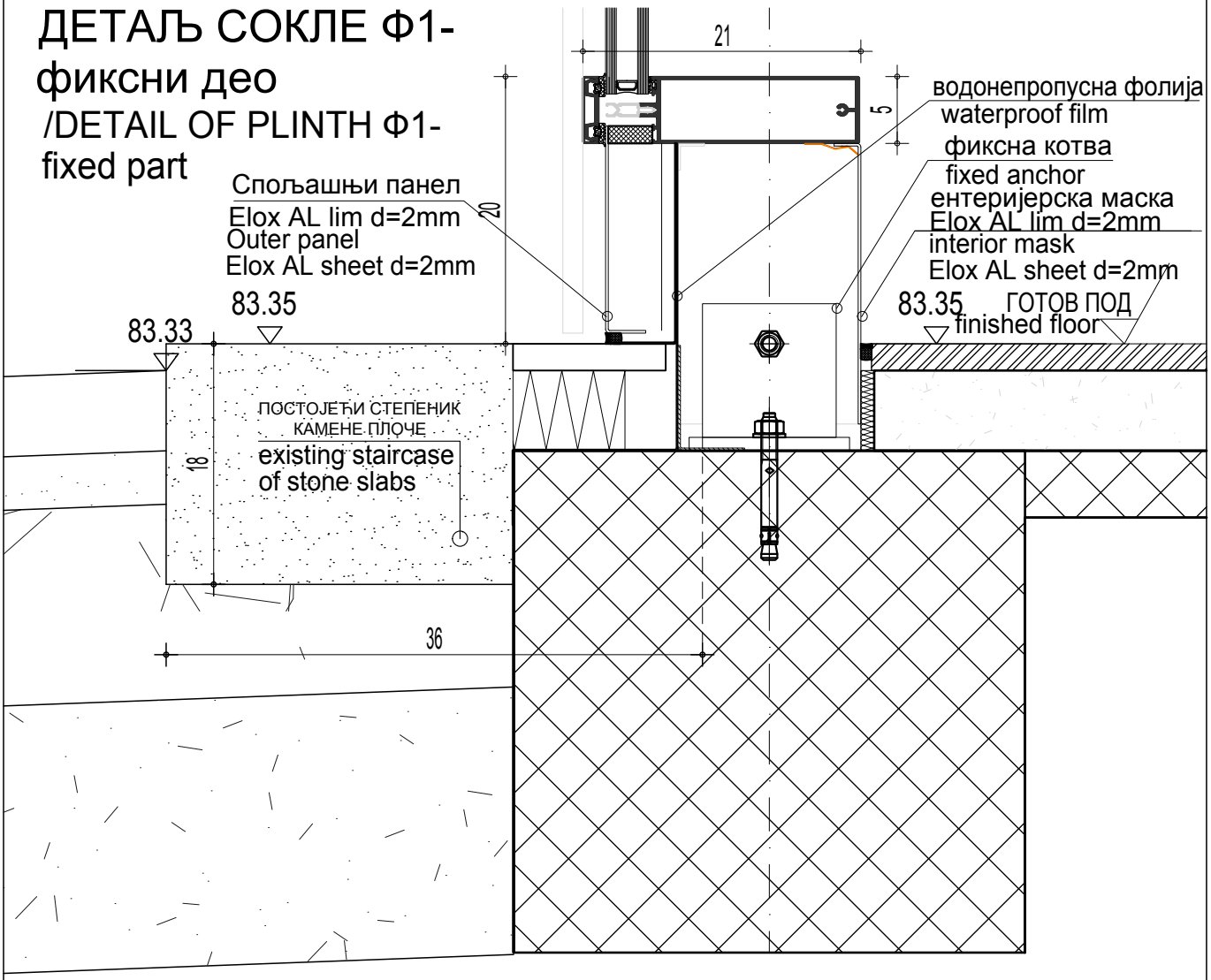

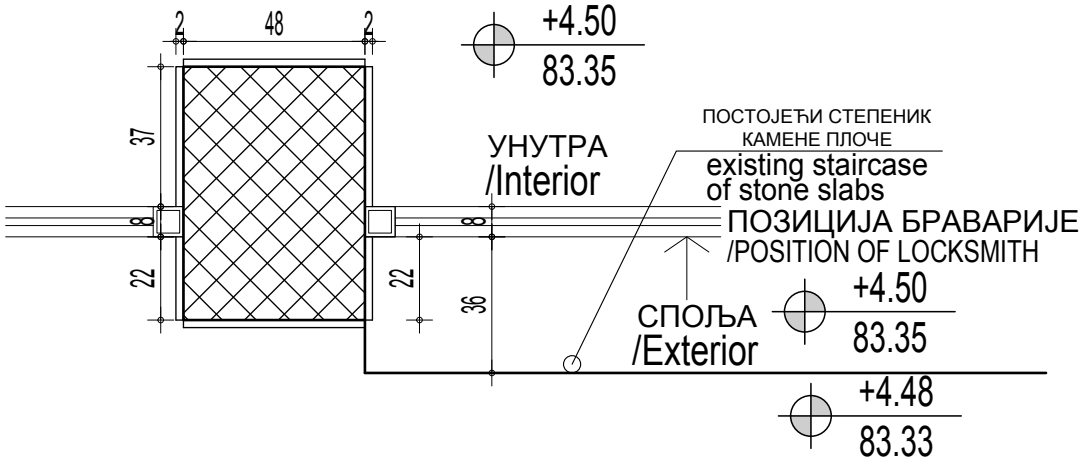

САОБРАЋАЈНИ ИНСТИТУТ ЦИП д.о.о.
INSTITUTE OF TRANSPORTATION CIP ltd
Немањина6; 11000 Београд /Nemanjina Street 6/IV, Belgrade

Инвеститор / Investor:
" ИНФРАСТРУКТУРА ЖЕЛЕЗНИЦЕ СРБИЈЕ " А.Д.
/ " INFRASTRUCTURE RAILWAYS OF SERBIA " JSC
Немањина 6/IV, Београд / Nemanjina Street 6/IV, Belgrade

Наручилац пројекта / Employer:
Joint Venture of
China Railway International Corporation Ltd. (CRIC)
No.10 Fuxing Road,Haidian District,Beijing
P.R China, 100844
China Communication Construction Company Ltd. (CCCC)
No.85 Deshengmenwai Street,Xicheng District,Beijing
P.R China, 100088

Организациона јединица: ЗАВОД ЗА АРХИТЕКТУРУ /Organization unit: DEPARTMENT OF ARCHITECTURE

Одговорни пројектант /Responsible designer:
Бр.лиценце ИКС: 300 1205 03
Бранислава Лазовић, дипл.инж.арх.

Сарадници /Associates:
Данијела Русић **Николић, арх.тех.**

Унутрашња контрола /Internal control:
С.Карановић, дипл.инж.арх.

Главни пројектант /Chief designer:
др Љиљана Милић Марковић, дипл. грађ. инж.

Руководилац организационе јединице /Manager of organization unit:
С.Карановић, дипл.инж.арх.

Бр. /Num:	Датум /Date:	Опис /Description:
03		
02		
01		

Ревизиони блок /Revision block:

Објекат /Structure:
ПРУГА БЕОГРАД - СУБОТИЦА - ДРЖАВНА ГРАНИЦА (КЕЛЕБИЈА)
ДЕОНИЦА ПРУГЕ НОВИ САД - СУБОТИЦА - ДРЖАВНА ГРАНИЦА (КЕЛЕБИЈА)
BELGRADE - SUBOTICA - STATE BORDER (KELEBIA) RAILWAY LINE
SECTION : NOVI SAD - SUBOTICA - STATE BORDER (KELEBIA)

Део пројекта /Part of Design: ПРОЈЕКАТ АРХИТЕКТУРЕ РЕКОНСТРУКЦИЈЕ, ДОГРАДЊЕ И АДАПТАЦИЈЕ СТАНИЧНЕ ЗГРАДЕ У ЖЕЛЕЗНИЧКОЈ СТАНИЦИ НОВИ САД
Architectural design of reconstruction, upgrade and adaptation of the station building, in Novi Sad railway station

Цртеж /Drawing: ДЕТАЉ СОКЛЕ Ф1- фиксни део / DETAIL PLINTS Ф1-FIXED PART

Размера: Scale: 1:5

Фаза пројекта /Design phase:	Датум /Date:	Цртеж бр. /Drawing No.:
ПЗИ /DFC	**01.2022.**	2020-250-АРХ-1/1.1-Ц110

ПРОЈЕКАТ АРХИТЕКТУРЕ РЕКОНСТРУКЦИЈЕ, ДОГРАДЊЕ И АДАПТАЦИЈЕ СТАНИЧНЕ ЗГРАДЕ У ЖЕЛЕЗНИЧКОЈ СТАНИЦИ НОВИ САД
ARCHITECTURAL DESIGN OF RECONSTRUCTION, UPGRADE AND ADAPTATION OF THE STATION BUILDING, IN NOVI SAD RAILWAY STATION

Ф2 - ДЕТАЉ /Ф2 - DETAIL

ДЕТАЉ Ф2 - на делу врата /DETAIL Ф2- on the door

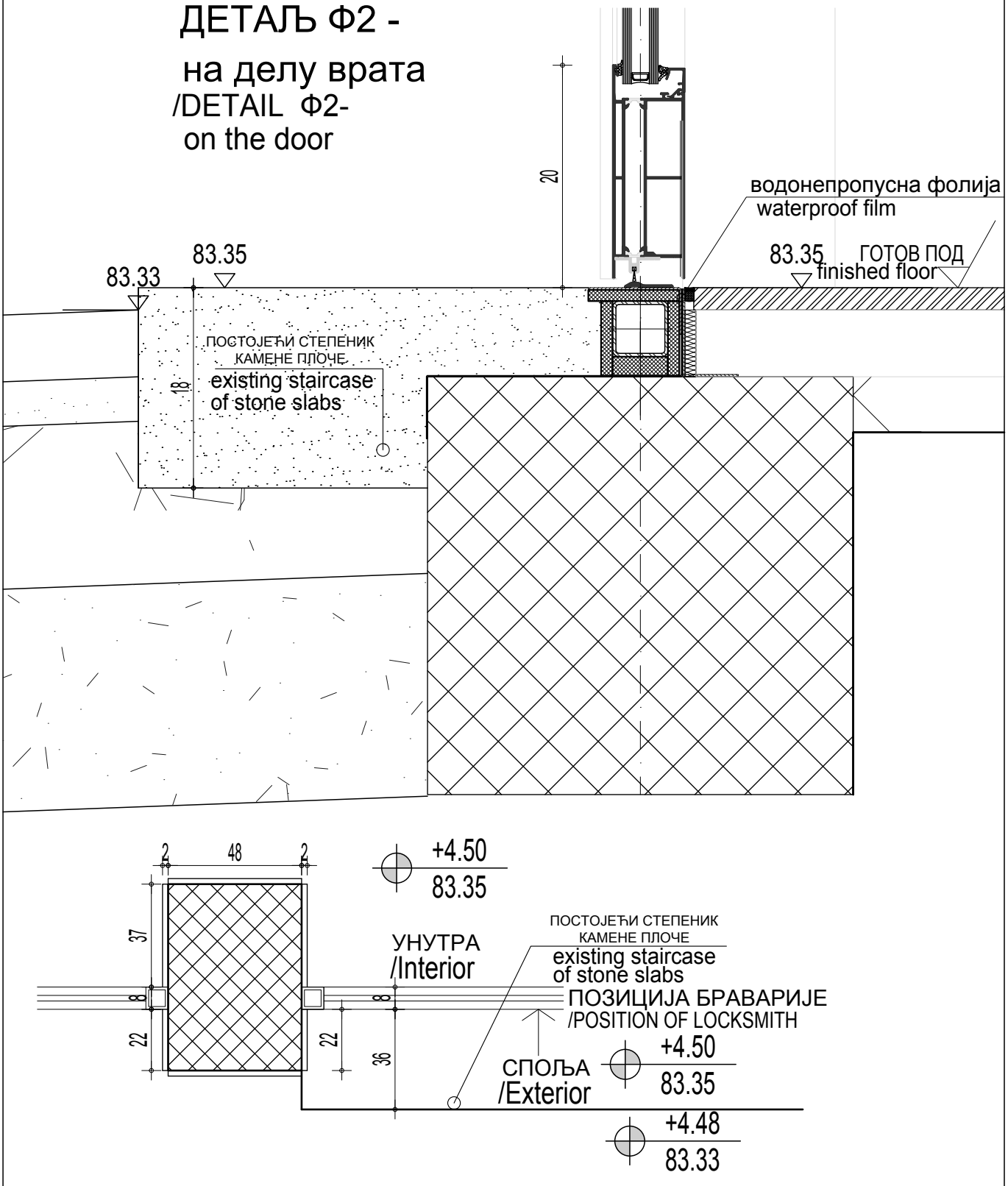

САОБРАЋАЈНИ ИНСТИТУТ ЦИП д.о.о.
INSTITUTE OF TRANSPORTATION CIP ltd
Немањина6; 11000 Београд /Nemanjina Street 6/IV, Belgrade

Инвеститор / Investor:
" ИНФРАСТРУКТУРА ЖЕЛЕЗНИЦЕ СРБИЈЕ " А.Д.
/ " INFRASTRUCTURE RAILWAYS OF SERBIA " JSC
Немањина 6/IV, Београд / Nemanjina Street 6/IV, Belgrade

Наручилац пројекта / Employer:
Joint Venture of
China Railway International Corporation Ltd. (CRIC)
No.10 Fuxing Road,Haidian District,Beijing
P.R China, 100844
China Communication Construction Company Ltd. (CCCC)
No.85 Deshengmenwai Street,Xicheng District,Beijing
P.R China, 100088

Организациона јединица: ЗАВОД ЗА АРХИТЕКТУРУ /Organization unit: DEPARTMENT OF ARCHITECTURE

Одговорни пројектант /Responsible designer:
Бр.лиценце ИКС: 300 1205 03
Бранислава Лазовић, дипл.инж.арх.

Сарадници /Associates:
Данијела Русић **Николић, арх.тех.**

Унутрашња контрола /Internal control:
С.Карановић, дипл.инж.арх.

Главни пројектант /Chief designer:
др Љиљана Милић Марковић, дипл. грађ. инж.

Руководилац организационе јединице /Manager of organization unit:
С.Карановић, дипл.инж.арх.

Бр. /Num:	Датум /Date:	Опис /Description:
03		
02		
01		

Ревизиони блок /Revision block:

Објекат /Structure:

Део пројекта /Part of Design: ПРОЈЕКАТ АРХИТЕКТУРЕ РЕКОНСТРУКЦИЈЕ, ДОГРАДЊЕ И АДАПТАЦИЈЕ СТАНИЧНЕ ЗГРАДЕ У ЖЕЛЕЗНИЧКОЈ СТАНИЦИ НОВИ САД
Architectural design of reconstruction, upgrade and adaptation of the station building, in Novi Sad railway station

Цртеж /Drawing: ДЕТАЉ Ф2- НА ДЕЛУ ВРАТА / DETAIL Ф2- **ON THE DOOR**

Размера: Scale: 1:5

Фаза пројекта /Design phase: ПЗИ /DFC

Датум /Date: **01.2022.**

Цртеж бр. /Drawing No.: 2020-250-АРХ-1/1.1-Ц111

ДЕТАЉ Ф3 -

спој преграде са зидом
/DETAIL Ф3-
junction of the partition with the wall

СПОЈ СА ЗИДОМ
CONNECTION WITH THE WALL

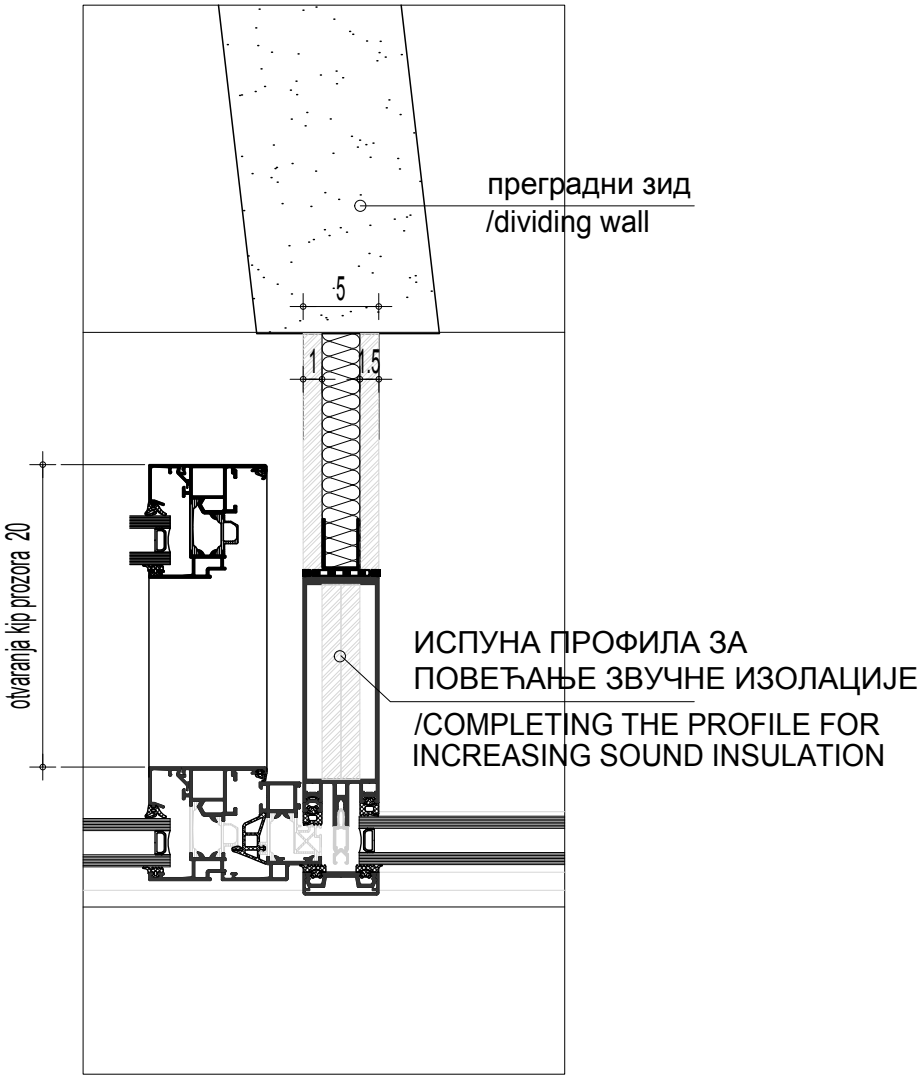

САОБРАЋАЈНИ ИНСТИТУТ ЦИП д.о.о.
INSTITUTE OF TRANSPORTATION CIP ltd
Немањина6; 11000 Београд /Nemanjina Street 6/IV, Belgrade

Инвеститор / Investor:
" ИНФРАСТРУКТУРА ЖЕЛЕЗНИЦЕ СРБИЈЕ " А.Д.
/ " INFRASTRUCTURE RAILWAYS OF SERBIA " JSC
Немањина 6/IV, Београд / Nemanjina Street 6/IV, Belgrade

Наручилац пројекта / Employer:
Joint Venture of
China Railway International Corporation Ltd. (CRIC)
No.10 Fuxing Road,Haidian District,Beijing
P.R China, 100844
China Communication Construction Company Ltd. (CCCC)
No.85 Deshengmenwai Street,Xicheng District,Beijing
P.R China, 100088

Организациона јединица: ЗАВОД ЗА АРХИТЕКТУРУ /Organization unit: DEPARTMENT OF ARCHITECTURE

Одговорни пројектант /Responsible designer:
Бр.лиценце ИКС: 300 1205 03
Бранислава Лазовић, дипл.инж.арх.

Сарадници /Associates:
Данијела Русић **Николић, арх.тех.**

Унутрашња контрола /Internal control:
С.Карановић, дипл.инж.арх.

Главни пројектант /Chief designer:
др Љиљана Милић Марковић, дипл. грађ. инж.

Руководилац организационе јединице /Manager of organization unit:
С.Карановић, дипл.инж.арх.

Бр. /Num:	Датум /Date:	Опис /Description:
03		
02		
01		

Ревизиони блок /Revision block:

Објекат /Structure:

Део пројекта /Part of Design: ПРОЈЕКАТ АРХИТЕКТУРЕ РЕКОНСТРУКЦИЈЕ, ДОГРАДЊЕ И АДАПТАЦИЈЕ СТАНИЧНЕ ЗГРАДЕ У ЖЕЛЕЗНИЧКОЈ СТАНИЦИ НОВИ САД
Architectural design of reconstruction, upgrade and adaptation of the station building, in Novi Sad railway station

Цртеж /Drawing: ДЕТАЉ Ф3 -СПОЈ ПРЕГРАДЕ СА ЗИДОМ / DETAIL Ф3- **junction of the partition with the wall**

Размера: Scale: 1:5

Фаза пројекта /Design phase: ПЗИ /DFC

Датум /Date: **01.2022.**

Цртеж бр. /Drawing No.: 2020-250-АРХ-1/1.1-Ц112

ТОАЛЕТИ ЗА ЛПП /Toilet - disabled persons

САОБРАЋАЈНИ ИНСТИТУТ ЦИП, БЕОГРАД

Објекат: / Structure:
ПРУГА БЕОГРАД - СУБОТИЦА - ДРЖАВНА ГРАНИЦА (КЕЛЕБИЈА)
ДЕОНИЦА ПРУГЕ НОВИ САД - СУБОТИЦА - ДРЖАВНА ГРАНИЦА (КЕЛЕБИЈА)
BELGRADE - SUBOTICA - STATE BORDER (KELEBIA) RAILWAY LINE
SECTION : NOVI SAD - SUBOTICA - STATE BORDER (KELEBIA)

Фаза пројекта: / Phase of project: ПЗИ / DFC

Размера: / Scale: P 1:25

Цртеж: / Drawing: ТОАЛЕТ ЗА ЛПП /Toilet - disabled persons

Број листа: / No of drawing: 113

Ознака: A0.8 / Mark:

Унисекс кабина за ЛПП и диспозиција опреме у складу са ISO/FDIS 21542-26.4.4

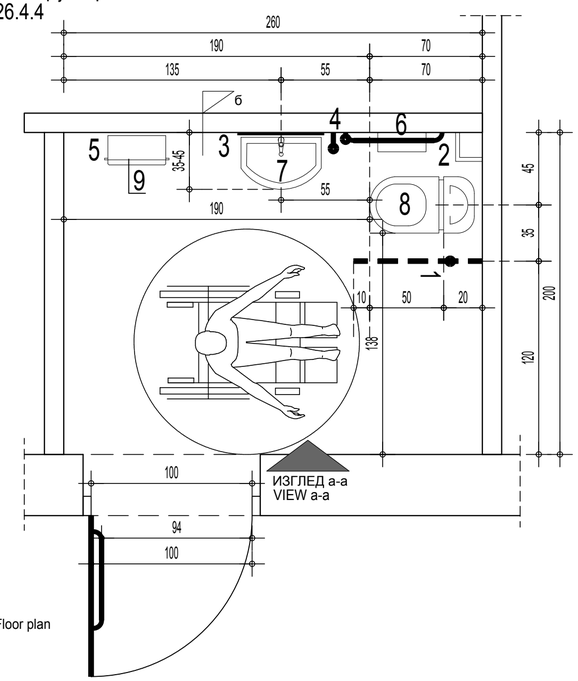

OCHOBA / Floor plan

Етажа: / Floor :	приземље - крило А /Ground floor - wing A
Укупно: / Total :	1

Ознака: A1.28 / Mark:

Унисекс кабина за ЛПП и диспозиција опреме у складу са ISO/FDIS 21542-26.4.4

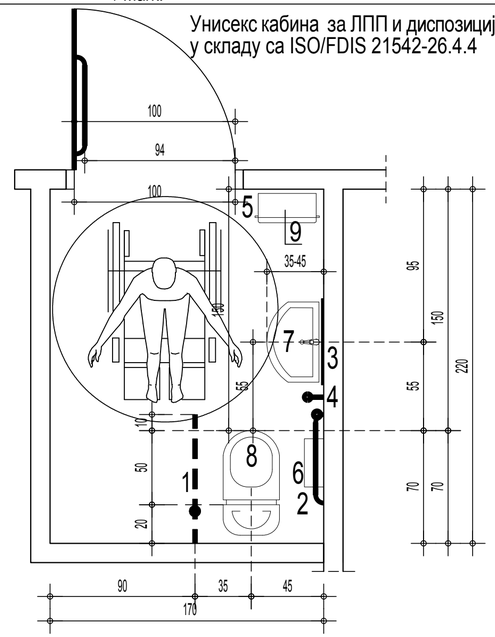

OCHOBA / Floor plan

Етажа: / Floor :	први спрат - крило А /First floor - wing A
Укупно:Опис: / Total : / Description :	1

Ознака: Ц1.9a / Mark:

Унисекс кабина за ЛПП и диспозиција опреме у складу са ISO/FDIS 21542-26.4.4

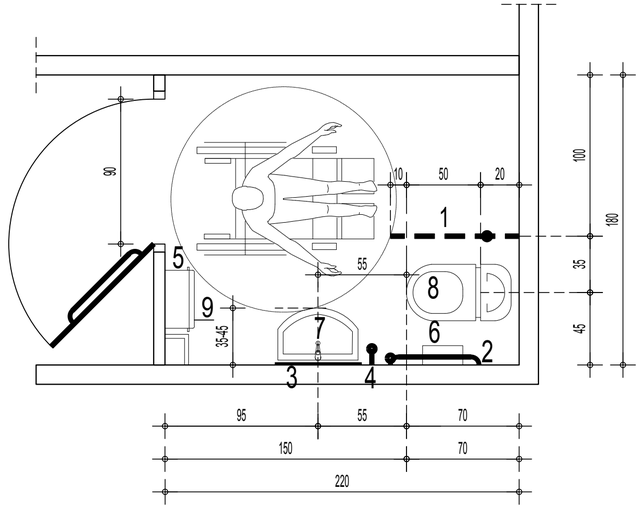

OCHOBA / Floor plan

Етажа: / Floor :	први спрат - крило Ц /First floor - wing Ц
Укупно: / Total :	1

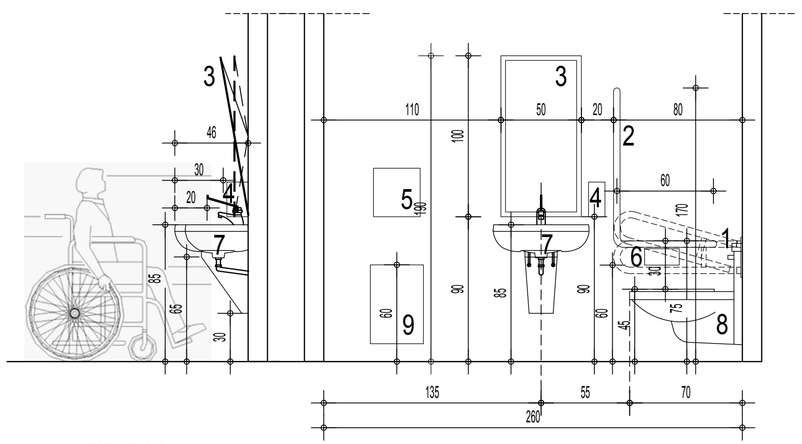

ПРЕСЕК б-б
SECTION б-б

ИЗГЛЕД а-а
VIEW а-а

ТОАЛЕТ ЗА ЛПП - унисекс кабина ТИП С, диспозиција и спецификација опреме у складу са ISO/FDIS 21542-26.4.4

TOILET ROOM FOR DISABLED PERSONS - unisex cabin type C, layout and specification of equipment in accordance with ISO/FDIS 21542-26.4.4

1 покретни држач поред WC шоље: постављен на 20 - 30 cm изнад седишта WC шоље, кружни профил, Ø min 35 mm, max 50 mm
foldable grab rail next to the WC pan, placed 20 - 30 cm above the toilet seat, circular profile, diameter min 35 mm, max 50 mm

2 фиксни, угаони држач на зиду поред WC шоље: хоризонтални део на 20 - 30 cm од седишта WC шоље, вертикални део на висини (горња тачка) 170 cm од пода, кружни профил Ø min 35 mm, max 50 mm
fixed, angular grab rail on the wall next to the WC pan: horizontal part at 20 - 30 cm from the seat of the WC pan, vertical part at 20 - 30 cm and at a height (upper point) at 170 cm from the floor

3 огледало: доња ивица постављена на max 90 cm, а горња на min 190 cm од пода
mirror: bottom hight placed max 90 cm, and top hight min 190 cm above the floor

4 дозатор сапуна: постављен на 80 - 110 cm од пода
soap dispenser: placed at 80-110 cm above floor

5 држач папирних убруса: постављен на 80 - 110 cm од пода
towel holder: placed at 80 - 110 cm above floor

6 држач тоалет папира: постављен на 60 - 70 cm од пода, испод хоризонталног фиксног држача на зиду поред WC шоље
toilet paper dispenser: placed at 60 - 70 cm above the floor, under a horizontal fixed holder on the wall next to the toilet

7 умиваоник: постављен на 75 - 85 cm од пода
wash basin: placed at 75 - 85 cm above the floor

8 WC шоља: седиште постављен на 40 - 48 cm од пода
WC pan: toalet seat placed at 40 - 48 cm above the floor

9 корпа за отпатке: постављена на 60 cm од пода
waste bin: placed at 60 cm above floor

Напомена: Димензије просторија су зидарске мере (без завршне облоге)
Note: Room dimensions are masonry measurements (without finishing).

ИЛУСТРЕЦИЈА ЗА ПРИМЕЊЕНУ СЛАВИНУ
ILLUSTRATION FOR APPLIED FAUCET

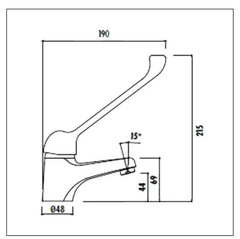

ФАСАДЕ ЦЕЛОГ ОБЈЕКТА /FACADE OF THE ENTIRE BUILDING

ЗАПАДНА ФАСАДА / WEST VIEW
КРИЛО "А" WING "А"

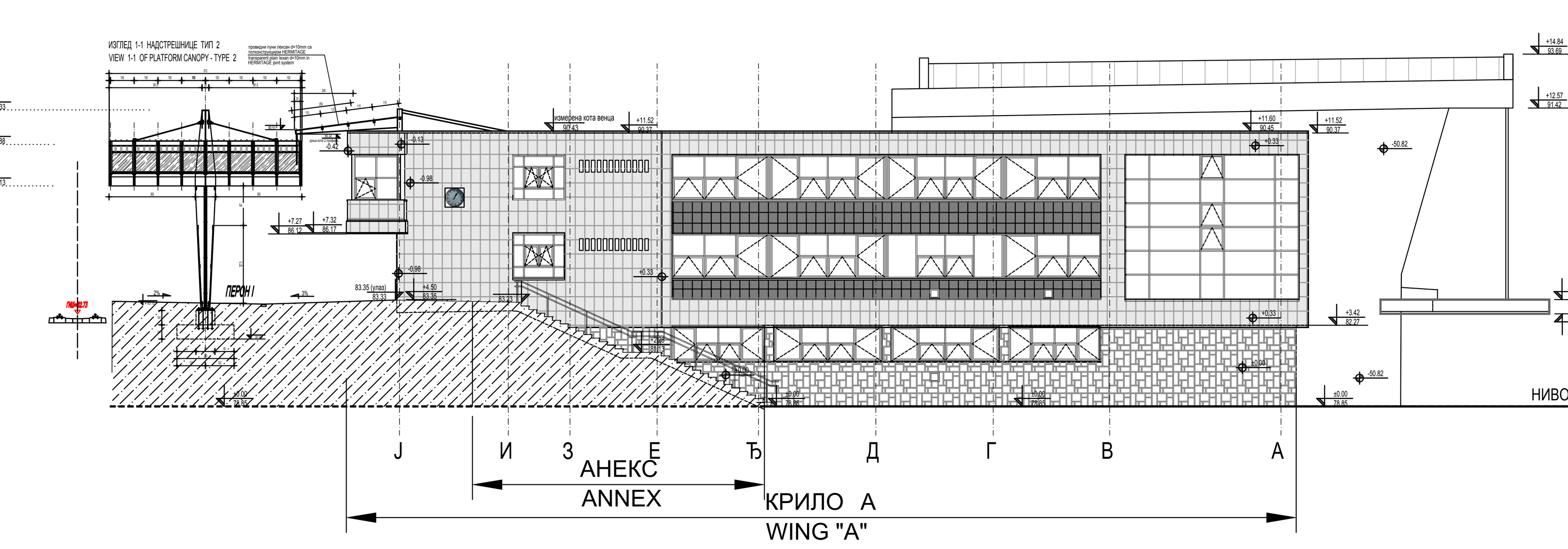

ЈУЖНА ФАСАДА (НИВО УЛИЦЕ) / SOUTH VIEW (STREET LEVEL)

ИСТОЧНА ФАСАДА / EAST VIEW
КРИЛО "Д" WING "Д"

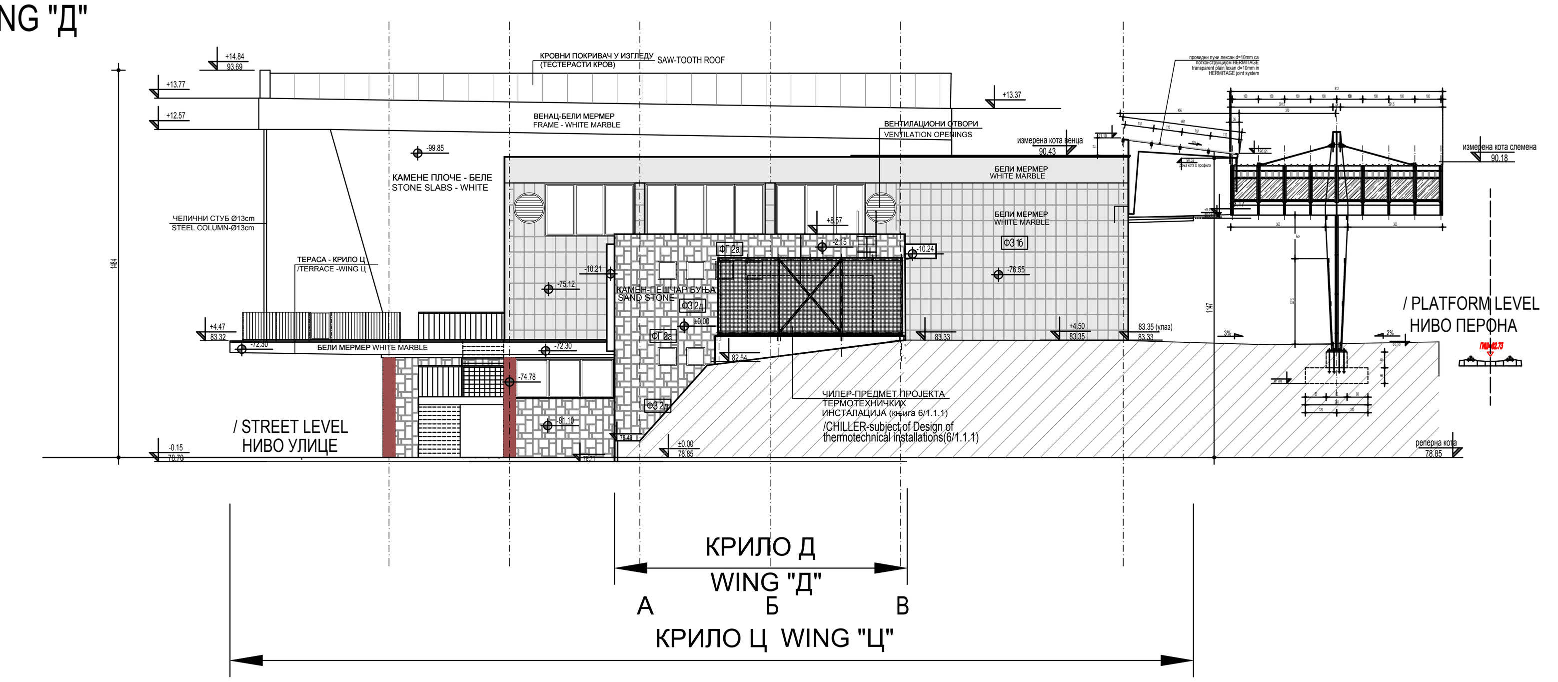

СЕВЕРНА ФАСАДА (НИВО ПЕРОНА) / NORTH VIEW (PLATFORM LEVEL)

Број/Number	Датум / Date	Опис / Description
03		
02		
01		

Ревизиони блок: / Revision block:

САОБРАЋАЈНИ ИНСТИТУТ ЦИП, д.о.о.
INSTITUTE OF TRANSPORTATION CIP ltd
Немањина 6; 11000 Београд; Србија
Тел: 011/3618-134; Факс: 011/3618-324; web site: www.sicip.co.rs

Организациона јединица: ЗАВОД ЗА АРХИТЕКТУРУ И УРБАНИЗАМ /Organization unit: DEPARTMENT OF ARCHITECTURE AND URBAN PLANNING

Одговорни пројектант за архитектуру: /Responsible designer for architecture:
Б.Лазовић, дипл.инж.арх.
лиценца број: 300 1205 03
/ license No.: 300 1205 03

Сарадници: / Associates:
Данијела Русић Николић, арх.тех.
Снежана Диковић, арх.тех.

Унутрашња контрола: / Internal control:
Светлана Карановић, дипл.инж.арх.

Главни пројектант: / Chief designer:
др Љиљана Милић Марковић, дипл. грађ. инж.

Руководилац организационе јединице: Manager of organization unit:
Светлана Карановић, дипл.инж.арх.

Инвеститор пројекта: / Investor:
" ИНФРАСТРУКТУРА ЖЕЛЕЗНИЦЕ СРБИЈЕ " А.Д.
/ " INFRASTRUCTURE RAILWAYS OF SERBIA " JSC
Немањина 6/IV, Београд / Nemanjina Street 6/IV, Belgrade

Наручилац пројекта: / Employer: Joint Venture of
China Railway International Corporation Ltd. (CRIC) No.10 Fuxing Road,Haidian District,Beijing P.R China, 100844
China Communication Construction Company Ltd. (CCCC) No.85 Deshengmenwai Street,Xicheng District,Beijing P.R China, 100088

Објекат: /Structure:
ПРУГА БЕОГРАД - СУБОТИЦА - ДРЖАВНА ГРАНИЦА (КЕЛЕБИЈА)
ДЕОНИЦА ПРУГЕ НОВИ САД - СУБОТИЦА - ДРЖАВНА ГРАНИЦА (КЕЛЕБИЈА)
BELGRADE - SUBOTICA - STATE BORDER (KELEBIA) RAILWAY LINE
SECTION : NOVI SAD - SUBOTICA - STATE BORDER (KELEBIA)

Део пројекта: / Part of Design:
ПРОЈЕКАТ АРХИТЕКТУРЕ РЕКОНСТРУКЦИЈЕ, ДОГРАДЊЕ И АДАПТАЦИЈЕ СТАНИЧНЕ ЗГРАДЕ У ЖЕЛЕЗНИЧКОЈ СТАНИЦИ НОВИ САД
Architectural design of reconstruction, upgrade and adaptation of the station building, in Novi Sad railway station

Цртеж: / Drawing:
ФАСАДЕ ЦЕЛОГ ОБЈЕКТА -новопројектовано
FACADE OF THE ENTIRE BUILDING - NEWLY DESIGNED

Размера: Scale: 1:200

Врста тех. док.: Type of tech. docum.:	датум:/date:	Цртеж бр./Drawing No.:
ПЗИ / DFC	01.2022.	2020-250-АРХ-1/1.1-Ц114

ШЕМЕ

SHEME

АНЕКС

КРИЛО А

ANNEX

wing A

СПОЉАШЊА АЛУМИНАРИЈА
OUTDOOR ALUMINUM JOINERY

ЛИСТ 01-03 /page 01-03

Описи врата / прозор -спољашње - ОПИС БРОЈ 2

Позиције израдити од система алуминијумских термопрекинутих профила типа SCHUCO AWS/ADS 65 или слично.Основну дубину рама извести са 65мм дубине, а димензије крила отварајућих елемената према препорукама добављача система. Слободно стојеће вертикалне профиле димензионисати према норми SRPS EN 13830 за дозвољене угибе услед утицаја ветра на фасадну облогу према SRPS E 1991-1-4. На сваких са. 3м дужине предвидети монтажно-дилатациони спој чија ће визура одговарати визури компактних вертикалних профила.
Позицију монтирати у зони термоизолације и то на челични профил у доњој зони преко системског ПВЦ базног профила. Горње и бочне везе са објектом остварити тачкасто. Простор у зони између објекта и позиције заштитити према препорукама `RAL` стандарда.
Површинска обрада профила: елоксажа, у тону по избору конзерваторског надзора (сива мат)

Позиције остаклити стаклом прелиминарне конфигурације:

1. Спољашње стакло 6мм са премазом на позицији 2
2. Међупростор 16мм 90%аргон , стакло лајсна треба да је термички појачана (нпр. Thermix)
3. Унутрашње стакло ламинирано са PVB фолијом 3.3.2

Коефицијент проласка енергије кроз стакло Ug=1.0W/m2K

Укупан коефицијент проласка енергије кроз позицију не сме да пређе Uw<=1.5W/m2K , према прорачуну по EN ISO 10077-1. Изузимајући површину клизних врата

Карактеристике система према SRPS EN 14351:

-ваздухопропусност, SRPS EN 12207: класа 4
-водонепропусност, SRPS EN 12208: класа E1200
-отпорност на удар ветра, SRPS EN 12210: класа C5/B5

Прозорске клупице предвидети као:
- споља: алуминијумски лим дебљине д=2мм пластифициран у боју остатка браварије нагнутим под углом

Отварајуће елементе обележене на шемама предвидети као:

1. Нагибни прозор у систему SCHUCO AWS 65. Прозор треба да буде опремљен системским невидљивим оковом Avantec Simply Smart који ће омогућити правилан рад и управљање са висине до сса. 1.80м од готовог пода. Стандардна ручка за манипулацију прозором.
   За случај прозора са парапетом 1.9м, користити систем SCHUCO SimplySmart OL200 који ће омогућити манипулацију прозором са висине сса 1.8м.

Величину крила прозора изабрати према препорукама добављача система за конкретне димензије. Тип и начин брављења предвидети такође према препорукама добављача система.

2. Хоризонтални прозор у систему SCHUCO AWS 65. Прозор треба да буде опремљен системским невидљивим оковом Симплу Смарт . У стандардном раду треба да буде ограничен на отварање до 135мм, а за потребе одржавања могућност закретања од 180 .

3. Окретнонагибни прозор у систему SCHUCO AWS 65. Прозор треба да буде опремљен скривеним оковом који представља део система у ком је испоручен (chuco Avantec Simply smart).
4. Врата у систему SCHUCO ADS 65. Врата треба да су опремљена комплетним прибором за правилно фукционисање. Број шарки предвидети према препорукама добављача система.

Пре било каквог конкретног рада неопходно је све прорачуне и извођачке детаље доставити пројектанту на увид и усаглашавање.

/ DESCRIPTION DOOR / WINDOWS EXTERNAL -DESCRIPTION NUMBER 2

Work items are to be made of the system of aluminium sections with thermal break type SCHUCO AWS/ADS 65 or other, appropriate type.
Basic depth of the frame is to be done with 65mm depth , and dimensions of appropriate wing elements are to be executed according to recommendations of system supplier.
Free-standing vertical sections are to be dimensioned according to SRPS EN 13830 standard for allowed flexions due to wind impact on façade cladding according to standard: SRPS E 1991-1-4.
On approximately each 3m of length, envisage prefabricated- expansion joint whose sight line will comply with sight-line of compact vertical sections.
Work items are to be mounted in the zone of thermal insulation, namely onto steel section in bottom zone over systemic PVC basic section. Top and lateral joints with the facility are to be accomplished dotted. The space in the zone between the facility and work item is to be protected according to recommendations of `RAL `standard.
Surface treatment of the profile: anodizing, in the tone chosen by the conservation supervisor (gray matt)
Work items are to be glazed with glass of preliminary configuration:
1. Outer glass 6mm with coating on item 2
2. Interspace 16mm 90% Argon , glass strip should be thermally enhanced (for example Thermix)
3. Inner glass laminated with PVB foil 3.3.2

Thermal transmittance coefficient for glass Ug=1.0W/m²K
Total thermal transmittance coefficient for the whole work item must not exceed Uw<=1.5W/m²K, according to calculation done in compliance with EN ISO 10077-1 standard.

System characteristics according to standard SRPS EN 14351:
-air permeability, SRPS EN 12207: C180, class 4
-water-tightness, SRPS EN 12208: class E1200
-resistance to wind impact, SRPS EN 12210: class C5/B5

Window sills are to be envisaged as follows:
-outside: sheet aluminium with thickness t=2mm plasticized in the colour of remaining metalwork elements tilted under angle.

Opening elements marked on schemes are to be envisaged as:
1.Tilt window in SCHUCO AWS 65 system. Window should be furnished with systemic invisible hardware Avantec Simply Smart enabling proper operation and handling from the height of up to 1.80m from finished floor .
Standard handle for window handling.
For the case of window with parapet 1.9m, use system SCHUCO SimplySmart OL200 which will enable window handling from the height of approximately 1.8m.

Size of window light is to be chosen according to recommendations of system supplier concerning actual dimensions. Type and way of locking are , also, to be envisaged according to recommendations of system supplier.

2. Horizontal window in SCHUCO AWS 65 system. The window should be furnished with a systemic invisible window finish hardware – type: Simply Smart. In standard operation it should be limited to opening of up to 135 mm, and for the needs of maintenance there should be the possibility of 180° turn.

3. Tilt and turn window in SCHUCO AWS 65 system. Tilt and turn window should be furnished with hidden window finish hardware representing a part of the system in which it has been delivered (Schuco Avantec Simply smart).
4. Door in SCHUCO ADS 65 system. Door is to be furnished with complete accessories for correct functioning. Number of hinges is to be envisaged according to recommendations of system supplier.

Prior to any concrete work it is necessary to submit all calculations and execution details to the design engineer for the purpose of insight and harmonization.

САОБРАЋАЈНИ ИНСТИТУТ ЦИП, БЕОГРАД	Објекат: ПРУГА БЕОГРАД - СУБОТИЦА - ДРЖАВНА ГРАНИЦА (КЕЛЕБИЈА) ДЕОНИЦА ПРУГЕ НОВИ САД - СУБОТИЦА - ДРЖАВНА ГРАНИЦА (КЕЛЕБИЈА) BELGRADE - SUBOTICA - STATE BORDER (KELEBIA) RAILWAY LINE SECTION : NOVI SAD - SUBOTICA - STATE BORDER (KELEBIA) СПОЉАШЊА АЛУМИНАРИЈА / OUTDOOR ALUMINIUM JOINERY	Врста техн.док.: / techn.document: пзи / DFC	
Цртеж: / Drawing:	ВРАТА, ПРОЗОРИ - СПОЉАШЊЕ - ОПИС БРОЈ 2 / EXTERNAL DOOR,WINDOWS - DESCRIPTION NUMBER 2	Размера: / Scale: Р 1:50	Број листа: / No of drawing: 1

ИЗГЛЕД СА СПОЉАШЊЕ СТРАНЕ
/ External view

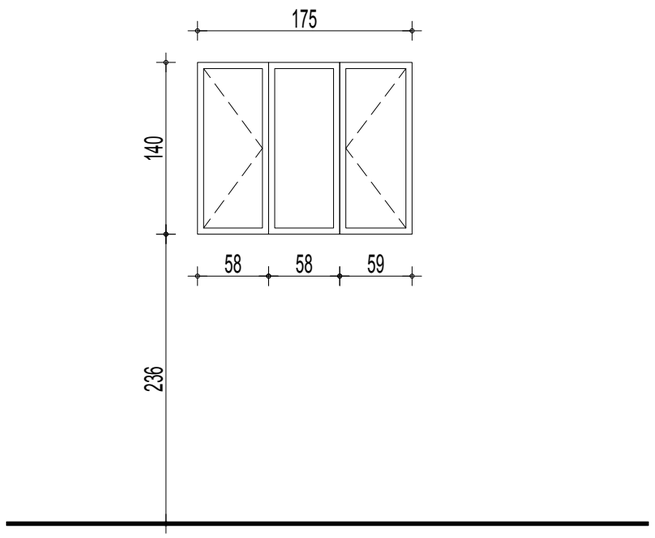

ИЗГЛЕД / View

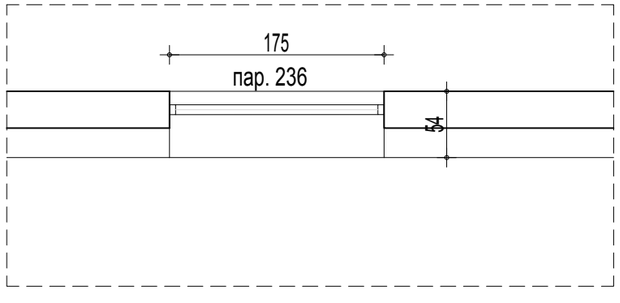

ОСНОВА / Floor plan

САОБРАЋАЈНИ ИНСТИТУТ ЦИП, БЕОГРАД

Објекат: / Structure:
ПРУГА БЕОГРАД - СУБОТИЦА - ДРЖАВНА ГРАНИЦА (КЕЛЕБИЈА)
ДЕОНИЦА ПРУГЕ НОВИ САД - СУБОТИЦА - ДРЖАВНА ГРАНИЦА (КЕЛЕБИЈА)
BELGRADE - SUBOTICA - STATE BORDER (KELEBIA) RAILWAY LINE
SECTION : NOVI SAD - SUBOTICA - STATE BORDER (KELEBIA)

СПОЉАШЊА АЛУМИНАРИЈА / OUTDOOR ALUMINIUM JOINERY

Врста техн.док.: / Techn.document.: **ПЗИ** / DFC

Размера: / Scale: P 1:50

Цртеж: / Drawing: ТРОКРИЛНИ ПРОЗОР / TRIPPLE WINDOW

Ознака: / Mark: АН2

Број листа: / No of drawing: 01

Зидарска мера: /Masonary measure:	175/140
Опис: / Description :	ТРОКРИЛНИ ПРОЗОР радити према општем опису за прозоре,(опис број 2). Саставни део позиције су све покривне лајсне које затварају зазоре између фасаде и прозора. Уградњу вршити у складу са радионичким детаљима које израђује извођач радова, на основу димензија позиција узетих на лицу места. Детаљи морају да буду одобрени од стране одговорног пројектанта и надзорног органа.При изради и монтажи позиције поштовати све препоруке од стране произвођача профила. Извођач је дужан да достави атестну документацију усаглашену са EN стандардима. Tripple window work according to the general description for windows,(description number 2). An integral part of the position are all the cover strips that close the gaps between the facade and the window. Manufacturer is obliged to precise mode of installation with workshop drawings, developed on basis of dimensions measured on the spot, approved by investor and the design engineer. during manufacturing and installation, respect all recommendations of manufacturer. contractor is required to provide attests in compliance with EN standards.

Етажа: / Floor :	АНЕКС-КРИЛО А annex-wing A	КРИЛО Б	КРИЛО Ц	КРИЛО Д
Конвенција:				
Сутерен	0	0	0	0
Приземље /Ground floor	2	0	0	0
1.спрат/First floor	0	0	0	0
2.спрат/ Second floor	0	0	0	0
Укупно(крило):	2	0	0	0
Укупно(објекат): / Total :	2			
Напомена:/ Note	СВЕ МЕРЕ УЗЕТИ НА ЛИЦУ МЕСТА. ALL MEASURES ARE TO BE TAKEN ON THE SPOT.			

ИЗГЛЕД СА СПОЉАШЊЕ СТРАНЕ
/ External view

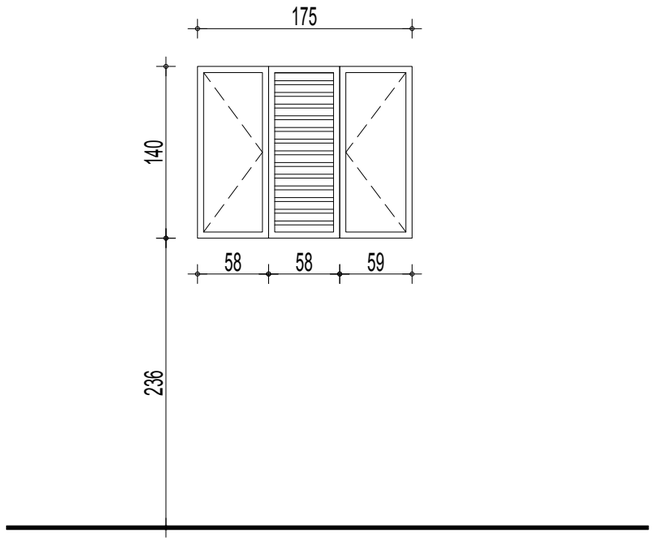

ИЗГЛЕД / View

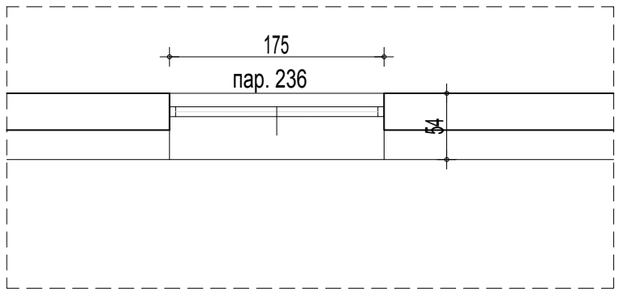

ОСНОВА / Floor plan

САОБРАЋАЈНИ ИНСТИТУТ ЦИП, БЕОГРАД

Објекат: / Structure:
ПРУГА БЕОГРАД - СУБОТИЦА - ДРЖАВНА ГРАНИЦА (КЕЛЕБИЈА)
ДЕОНИЦА ПРУГЕ НОВИ САД - СУБОТИЦА - ДРЖАВНА ГРАНИЦА (КЕЛЕБИЈА)
BELGRADE - SUBOTICA - STATE BORDER (KELEBIA) RAILWAY LINE
SECTION : NOVI SAD - SUBOTICA - STATE BORDER (KELEBIA)

СПОЉАШЊА АЛУМИНАРИЈА / OUTDOOR ALUMINIUM JOINERY

Врста техн.док.: / Techn.document.: **ПЗИ** / DFC

Размера: / Scale: Р 1:50

Цртеж: / Drawing: ПРОЗОР СА ЖАЛУЗИНОМ / WINDOW WITH JALOUSIE

Ознака: / Mark: АН2*

Број листа: / No of drawing: 02

Зидарска мера: /Masonary measure: 175/140

Опис: / Description :

ЈЕДНОКРИЛНИ ПРОЗОР СА ФИКСНОМ ЖАЛУЗИНОМ

У ДВА ПОЉА СУ ПРОЗОРИ, А У СРЕДЊЕМ ПОЉУ ЖАЛУЗИНА. ПРОЗОРЕ РАДИТИ ПРЕМА ОПШТЕМ ОПИСУ ЗА ПРОЗОРЕ.
ФИКСНА ЖАЛУЗИНА :
РАМ ЈЕ ИЗРАЂЕН ОД ЧЕЛИЧНИХ КУТИЈАСТИХ ПРОФИЛА 50/50/5 мм.
ЛАМЕЛЕ СУ ИЗРАЂЕНЕ ОД ЧЕЛИЧНОГ ЛИМА ДЕБЉИНЕ 1,5 мм И ЗАШТИЋЕНА ТОПЛИМ ПОЦИНКОВАЊЕМ. ПЛАСТИФИЦИРАНА У ТОНУ КАО И ПРОЗОРИ.
СА УНУТРАШЊЕ СТРАНЕ ОТВОРА ЖАЛУЗИНЕ ПОСТАВЉЕНА ЈЕ ЧЕЛИЧНА МРЕЖИЦА СА ОКЦИМА 5/5mm, ЗАШТИЋЕНА ОД КОРОЗИЈЕ, КОЈА СЛУЖИ ПРОТИВ УПАДА ИНСЕКАТА И ГМИЗАВАЦА.

Single window with fixed jalousie

Windows are in two fields and in the middle field there is venetian jalousie .Windows are to be done according to general description for windows.
Fixed jalousie:
Jalousie frame is made out of steel box sections 50/50/5 mm.
lamellas are made out of steel sheet possessing the thickness of 1.5mm and they are protected with hot galvanization.
Everything is pvc coated in the same shade as the windows.
On the inner side of jalousie opening, a steel mesh is placed, namely the one with 5/5mm eyes, which is corrosion protected and serves against intrusion of insects and reptiles.

Етажа: / Floor :	АНЕКС-КРИЛО А annex-wing A	КРИЛО Б	КРИЛО Ц	КРИЛО Д
Конвенција:				
Сутерен	0	0	0	0
Приземље /Ground floor	1	0	0	0
1.спрат/First floor	0	0	0	0
2.спрат/ Second floor	0	0	0	0
Укупно(крило):	1	0	0	0
Укупно(објекат): / Total :	1			
Напомена:/ Note	СВЕ МЕРЕ УЗЕТИ НА ЛИЦУ МЕСТА. ALL MEASURES ARE TO BE TAKEN ON THE SPOT.			

ИЗГЛЕД СА СПОЉАШЊЕ СТРАНЕ
/ External view

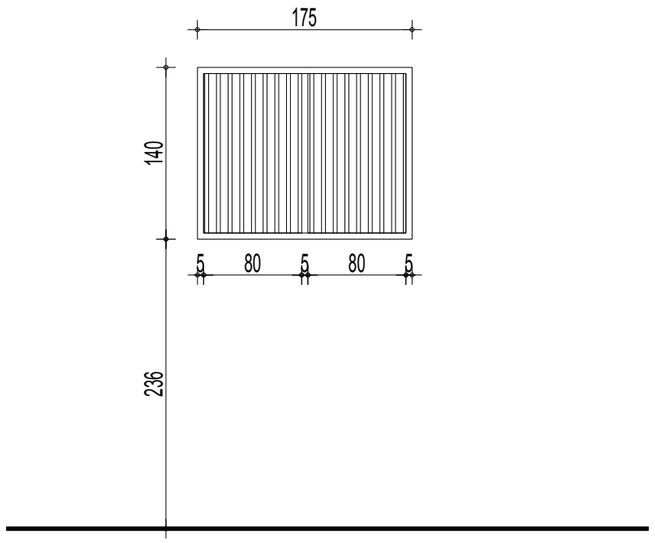

ИЗГЛЕД / View

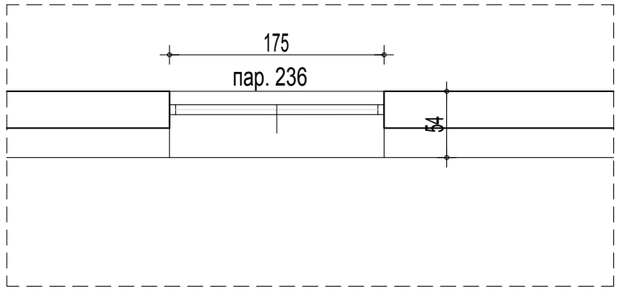

ОСНОВА / Floor plan

САОБРАЋАЈНИ ИНСТИТУТ ЦИП, БЕОГРАД

Објекат: / Structure:
ПРУГА БЕОГРАД - СУБОТИЦА - ДРЖАВНА ГРАНИЦА (КЕЛЕБИЈА)
ДЕОНИЦА ПРУГЕ НОВИ САД - СУБОТИЦА - ДРЖАВНА ГРАНИЦА (КЕЛЕБИЈА)
BELGRADE - SUBOTICA - STATE BORDER (KELEBIA) RAILWAY LINE
SECTION : NOVI SAD - SUBOTICA - STATE BORDER (KELEBIA)

СПОЉАШЊА АЛУМИНАРИЈА / OUTDOOR ALUMINIUM JOINERY

Врста техн.док.: / Techn.document.: **ПЗИ** / DFC

Размера: / Scale: P 1:50

Цртеж: / Drawing: ЖАЛУЗИНА / JALOUSIE

Ознака: / Mark: АН3

Број листа: / No of drawing: 03

Зидарска мера: /Masonary measure:	175/140
Опис: / Description :	ОТВОР СА ФИКСНОМ ЖАЛУЗИНОМ ФИКСНА ЖАЛУЗИНА : РАМ ЈЕ ИЗРАЂЕН ОД ЧЕЛИЧНИХ КУТИЈАСТИХ ПРОФИЛА 50/50/5 мм. ЛАМЕЛЕ СУ ИЗРАЂЕНЕ ОД ЧЕЛИЧНОГ ЛИМА ДЕБЉИНЕ 1,5 мм И ЗАШТИЋЕНА ТОПЛИМ ПОЦИНКОВАЊЕМ. ПЛАСТИФИЦИРАНА У ТОНУ КАО И ПРОЗОРИ. СА УНУТРАШЊЕ СТРАНЕ ОТВОРА ЖАЛУЗИНЕ ПОСТАВЉЕНА ЈЕ ЧЕЛИЧНА МРЕЖИЦА СА ОКЦИМА 5/5mm, ЗАШТИЋЕНА ОД КОРОЗИЈЕ, КОЈА СЛУЖИ ПРОТИВ УПАДА ИНСЕКАТА И ГМИЗАВАЦА. hole with fixed jalousie Fixed jalousie: Jalousie frame is made out of steel box sections 50/50/5 mm. lamellas are made out of steel sheet possessing the thickness of 1.5mm and they are protected with hot galvanization. Everything is pvc coated in the same shade as the windows. On the inner side of jalousie opening, a steel mesh is placed, namely the one with 5/5mm eyes, which is corrosion protected and serves against intrusion of insects and reptiles.

Етажа: / Floor :	АНЕКС-КРИЛО А annex-wing A	КРИЛО Б	КРИЛО Ц	КРИЛО Д
Конвенција:				
Сутерен	0	0	0	0
Приземље /Ground floor	1	0	0	0
1.спрат/First floor	0	0	0	0
2.спрат/ Second floor	0	0	0	0
Укупно(крило):	1	0	0	0
Укупно(објекат): / Total :	1			
Напомена:/ Note	СВЕ МЕРЕ УЗЕТИ НА ЛИЦУ МЕСТА. ALL MEASURES ARE TO BE TAKEN ON THE SPOT.			

СПОЉАШЊА БРАВАРИЈА
LOCKSMITH'S WORKS

ЛИСТ 01-09 /page 01-09

ИЗГЛЕД СА СПОЉАШЊЕ СТРАНЕ
/ External view

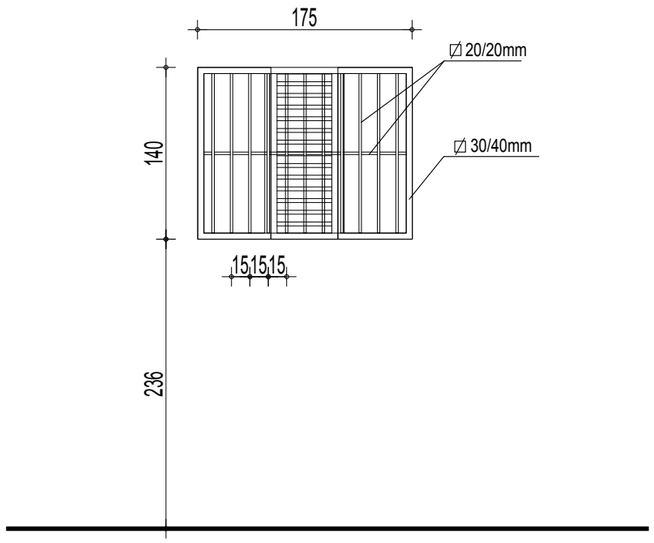

ИЗГЛЕД / View

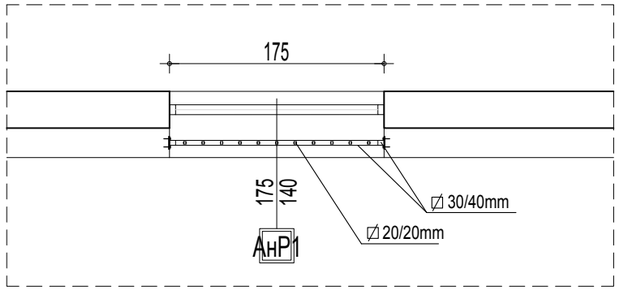

ОСНОВА / Floor plan

САОБРАЋАЈНИ ИНСТИТУТ ЦИП, БЕОГРАД

Објекат: / Structure:
ПРУГА БЕОГРАД - СУБОТИЦА - ДРЖАВНА ГРАНИЦА (КЕЛЕБИЈА)
ДЕОНИЦА ПРУГЕ НОВИ САД - СУБОТИЦА - ДРЖАВНА ГРАНИЦА (КЕЛЕБИЈА)
BELGRADE - SUBOTICA - STATE BORDER (KELEBIA) RAILWAY LINE
SECTION : NOVI SAD - SUBOTICA - STATE BORDER (KELEBIA)

СПОЉАШЊА БРАВАРИЈА / Locksmith's works

Врста техн.док.: / Techn.document.: **ПЗИ** / DFC

Размера: / Scale: P 1:50

Цртеж: / Drawing: ЗАШТИТНА РЕШЕТКА НА ПРОЗОРУ
PROTECTIVE GRILL ON THE WINDOW

Ознака: / Mark: АнР1

Број листа: / No of drawing: 01

Зидарска мера: /Masonary measure:	175/140

Опис: / Description :

ЗАШТИТНА РЕШЕТКА НА ПРОЗОРУ

РАМ РЕШЕТКЕ ИЗРАЂЕН ЈЕ ОД ЧЕЛИЧНИХ ПРОФИЛА □ 30/40/3мм, А ИСПУНА ОД ВЕРТИКАЛНИХ ЧЕЛИЧНИХ ПРОФИЛА □ 20/20/2мм, НА РАСТОЈАЊУ ОД 15цм. РАМ РЕШЕТКЕ ЗАВАРЕН ЈЕ ЗА АНКЕР ПЛОЧИЦУ, КОЈА СЕ АНКЕРУЈЕ У ОБОДНЕ ЗИДОВЕ ОКО ПРОЗОРА .
СВЕ ЧЕЛИЧНЕ ЕЛЕМЕНТЕ ЗАШТИТИТИ ОД КОРОЗИЈЕ И ФИНАЛНО БОЈИТИ ДВА ПУТА БОЈОМ ЗА МЕТАЛ (FERROMICACEO), У ТОНУ ПО ИЗБОРУ ПРОЈЕКТАНТА. ПРОИЗВОЂАЧ ЈЕ У ОБАВЕЗИ ДА ДЕФИНИШЕ НАЧИН УГРАДЊЕ РАДИОНИЧКИМ ЦРТЕЖИМА НА КОЈЕ ЈЕ ОБАВЕЗАН ДА ДОБИЈЕ САГЛАСНОСТ НАРУЧИОЦА И ПРОЈЕКТАНТА.

PROTECTIVE GRILL ON THE WINDOW

GRILL FRAME IS MANUFACTURED OF STEEL SECTIONS : □ 30/40/3mm, AND INFILLING IS OF VERTICAL STEEL SECTIONS □ 20/20/2mm, AT THE SPACING OF 15cm. GRILL FRAME IS WELDED TO ANCHOR PLATE WHICH IS ANCHORED TO WALLS OF WINDOW .

ALL STEEL ELEMENTS ARE TO BE PROTECTED FROM CORROSION AND FINALLY PAINTED, IN TWO COATS BY PAINT FOR METAL (FERROMICACEO), IN THE SHADE ACCORDING TO THE CHOICE OF A DESIGN ENGINEER. THE MANUFACTURER SHALL DEFINE INSTALLATION METHOD BY WORKSHOP DRAWINGS, ONTO WHICH IT IS OBLIGATED TO OBTAIN THE CONSENT BY THE SIDE OF CONTRACTING AUTHORITY AND A DESIGN ENGINEER.

Етажа: / Floor :	АНЕКС-КРИЛО А annex-wing A	КРИЛО Б	КРИЛО Ц	КРИЛО Д
Конвенција:				
Сутерен	0	0	0	0
Приземље /Ground floor	4	0	0	0
1.спрат/First floor	0	0	0	0
2.спрат/ Second floor	0	0	0	0
Укупно(крило):	4	0	0	0
Укупно(објекат): / Total :	4			
Напомена:/ Note	СВЕ МЕРЕ УЗЕТИ НА ЛИЦУ МЕСТА. ALL MEASURES ARE TO BE TAKEN ON THE SPOT.			

ИЗГЛЕД СА СПОЉАШЊЕ СТРАНЕ
/ External view

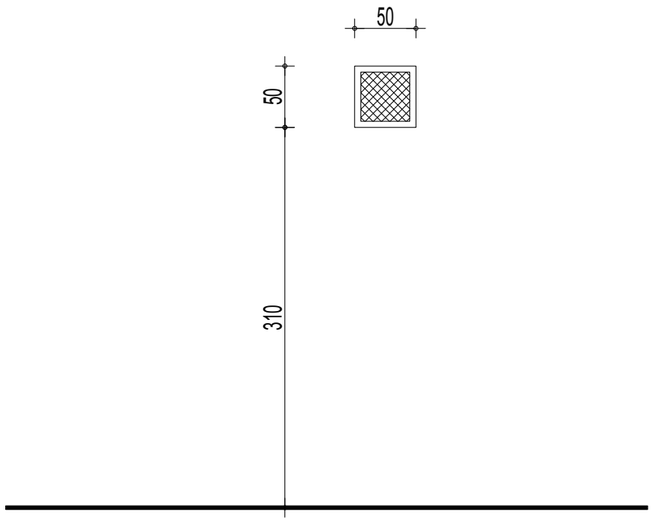

ИЗГЛЕД / View

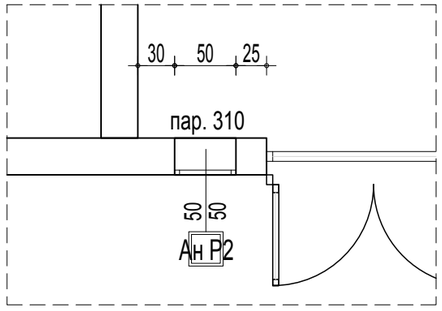

ОСНОВА / Floor plan

САОБРАЋАЈНИ ИНСТИТУТ ЦИП, БЕОГРАД

Објекат: / Structure:
ПРУГА БЕОГРАД - СУБОТИЦА - ДРЖАВНА ГРАНИЦА (КЕЛЕБИЈА)
ДЕОНИЦА ПРУГЕ НОВИ САД - СУБОТИЦА - ДРЖАВНА ГРАНИЦА (КЕЛЕБИЈА)
BELGRADE - SUBOTICA - STATE BORDER (KELEBIA) RAILWAY LINE
SECTION : NOVI SAD - SUBOTICA - STATE BORDER (KELEBIA)

СПОЉАШЊА БРАВАРИЈА / Locksmith's works

Врста техн.док.: / Techn.document.: **ПЗИ** / DFC

Размера: / Scale: Р 1:50

Цртеж: / Drawing: ЗАШТИТНА МРЕЖА
PROTECTIVE NET ON THE WINDOW

Ознака: / Mark: АнР2

Број листа: / No of drawing: 02

Зидарска мера: /Masonary measure:	50/50
Опис: / Description :	ФИКСНА ЗАШТИТНА МРЕЖА РАМ ЈЕ ИЗРАЂЕН ОД ЧЕЛИЧНИХ ПРОФИЛА □ 30/40/3мм, А ИСПУНА ОД ПЛЕТЕНЕ ЖИЦЕ,СА ОКЦИМА 20х20мм ОСНО, ДЕБЉИНА ЖИЦЕ Ø2.5мм. РАМ РЕШЕТКЕ ЗАВАРЕН ЈЕ ЗА АНКЕР ПЛОЧИЦУ, КОЈА СЕ АНКЕРУЈЕ У БЕТОНСКУ КОНСТРУКЦИЈУ ФАСАДЕ . СВЕ ЧЕЛИЧНЕ ЕЛЕМЕНТЕ ЗАШТИТИТИ ОД КОРОЗИЈЕ И ФИНАЛНО БОЈИТИ ДВА ПУТА БОЈОМ ЗА МЕТАЛ (FERROMICACEO), У ТОНУ ПО ИЗБОРУ ПРОЈЕКТАНТА. ПРОИЗВОЂАЧ ЈЕ У ОБАВЕЗИ ДА ДЕФИНИШЕ НАЧИН УГРАДЊЕ РАДИОНИЧКИМ ЦРТЕЖИМА НА КОЈЕ ЈЕ ОБАВЕЗАН ДА ДОБИЈЕ САГЛАСНОСТ НАРУЧИОЦА И ПРОЈЕКТАНТА. FIXED PROTECTIVE NET GRILL FRAME IS MANUFACTURED OF STEEL SECTIONS: □ 30/40/3mm, AND INFILLING IS OF WOVEN WIRE, WITH EYES 20X20 mm AXIALLY, THICKNESS OF WIRE IS: Ø2.5 MM. GRILL FRAME IS WELDED TO ANCHOR PLATE, WHICH IS ANCHORED INTO CONCRETE STRUCTURE OF THE FACADE. ALL STEEL ELEMENTS ARE TO BE PROTECTED FROM CORROSION AND FINALLY PAINTED, IN TWO COATS BY PAINT FOR METAL (FERROMICACEO), IN THE SHADE ACCORDING TO THE CHOICE OF A DESIGN ENGINEER. THE MANUFACTURER SHALL DEFINE INSTALLATION METHOD BY WORKSHOP DRAWINGS, ONTO WHICH IT IS OBLIGATED TO OBTAIN THE CONSENT BY THE SIDE OF CONTRACTING AUTHORITY AND A DESIGN ENGINEER.

Етажа: / Floor :	АНЕКС-КРИЛО А annex-wing A	КРИЛО Б	КРИЛО Ц	КРИЛО Д
Конвенција:				
Сутерен	0	0	0	0
Приземље /Ground floor	2	0	0	0
1.спрат/First floor	0	0	0	0
2.спрат/ Second floor	0	0	0	0
Укупно(крило):	2	0	0	0
Укупно(објекат): / Total :	2			
Напомена:/ Note	СВЕ МЕРЕ УЗЕТИ НА ЛИЦУ МЕСТА. ALL MEASURES ARE TO BE TAKEN ON THE SPOT.			

ИЗГЛЕД СА СПОЉАШЊЕ СТРАНЕ
/ External view

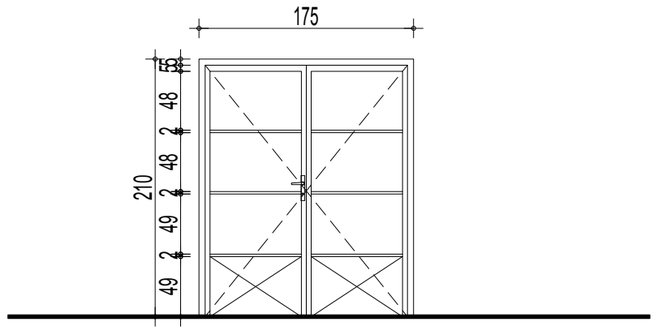

ИЗГЛЕД / View

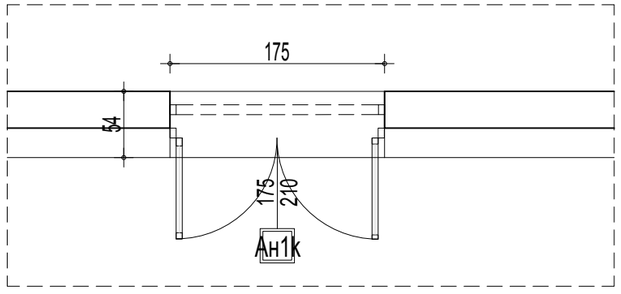

ОСНОВА / Floor plan

САОБРАЋАЈНИ ИНСТИТУТ ЦИП, БЕОГРАД

Објекат: / Structure:
ПРУГА БЕОГРАД - СУБОТИЦА - ДРЖАВНА ГРАНИЦА (КЕЛЕБИЈА)
ДЕОНИЦА ПРУГЕ НОВИ САД - СУБОТИЦА - ДРЖАВНА ГРАНИЦА (КЕЛЕБИЈА)
BELGRADE - SUBOTICA - STATE BORDER (KELEBIA) RAILWAY LINE
SECTION : NOVI SAD - SUBOTICA - STATE BORDER (KELEBIA)

СПОЉАШЊА БРАВАРИЈА / Locksmith's works

Врста техн.док.: / Techn.document.: **ПЗИ** / DFC

Размера: / Scale: Р 1:50

Цртеж: / Drawing: УЛАЗНА ВРАТА У АНЕКС-СС ПРОСТОРИЈЕ
DOOR-ENTRANCE TO ANNEX- SS ROOM

Ознака: / Mark: Ан1К

Број листа: / No of drawing: 03

Зидарска мера: /Masonary measure: 175/210

Опис: / Description :

ДВОКРИЛНА ВРАТА НА УЛАЗУ У СС ПРОСТОРИЈУ

Врата су израђена од челичних кутијастих профила са хоризонталним ојачањем, обострано су обложена равним челичним пластифицираним лимом дебљине 1.0mm. Између лимова је термоизолациони слој од тврдих плоча минералне вуне д=5 см.Укупни коефицијент пролаза топлоте кроз целу позицију је не већи од U=1.6W/m²K.Тон пластификације по избору пројектанта.
Врата су повезана на систем контроле приступа који је предмет пројекта телекомуникација.
Напајање ел.магнетног контакта је на 230V.
У радно крило уградити тростепену механичку браву и рукохват са контролисане стране а кваку са друге стране крила врата. Испоручилац врата је у обавези да кроз пасивно крило провуче кабл за напајање EMG прихватника тако што ће један крај кабла извући из пасивног крила и увући у шток у горњем углу а затим извући кабл из штока на истој висини, и у дужини од 1м, намотати котур и оставити га за даље повезивање. Кабл у видном делу (између пасивног крила и штока) заштитити металним сапа цревом у потребној дужини за потпуно отварање крила тако да не дође до кидања или затезања кабла. На други крај кабла повезати EMG прихватник. Кабл је саставни део позиције врата и наведени радови морају се извести радионички а не на лицу места. EMG прихватник се предвиђа пројектом телекомуникација а испоручилац врата га уграђује и повезује на припадајући крај кабла. Контролисано крило опремити са хидрауличким затварачем. Пасивно крило врата које није контролисано електромагнетом поседује механизам за фиксирање у затвореном положају.
У случају пожара врата се аутоматски одбрављују.
Врата снабдети одговарајућим оковом, и шаркама (минимум 4).
Радити по детаљу произвођача, а уз сагласност пројектанта. Произвођач је у обавези да дефинише начин уградње радионичким цртежима на које је дужан да добије сагласност наручиоца и пројектанта.
Врата опремити електро-магнетним држачем због система контроле приступа.

DOUBLE DOOR AT THE ENTRANCE SS PLANT

Door is made out of steel box sections with horizontal reinforcement, it is bilaterally lined with flat, PVC coated steel sheet in thickness of 1.0mm. Between the sheets, there is a thermally insulated layer of hard mineral wool panels t=5 cm. Total thermal transmittance coefficient for the whole work item is У=1.6Њ/м К.Shade of PVC coating is according to the choice of the design engineer.
Door is connected to access control system which is the subject-matter of the design of telecommunications.
Supply of electromagnetic contact is on 230v.
Into active door wing, install a three-grade, mechanical lock. Door handle is to be installed on the controlled side, and door knob on the other side of the door wing. Door supplier is under obligation to conduct a cable for supply of EMG strike plate through passive door wing, by taking out one end of the cable from passive wing and inserting it into upper corner of door frame, and then the cable is to be taken out from the door frame at the same height, namely in the length of 1m, and rolled into a coil and left for further connecting. In the visible part (between passive wing and door frame) the cable is to be protected with sapa hose /sapa tube , in required length for total opening of the wing , so as not to come to cable rupturing or stretching .On the other end of the cable connect EMG strike plate. Cable is inclusive part of door work item and indicated works must be executed in the workshop and not on the spot. EMG trike plate is envisaged by the design of telecommunications and door supplier installs it and connects it to relevant end of the cable. Controlled door wing is to be equipped with hydraulic closer. Passive door wing which is not magnet controlled possesses the mechanism for fixing in the closed position. In case of fire, the door unlocks automatically.
Door is to be furnished with an appropriate hardware and hinges (minimally 4).
Work according to detail of the manufacturer and with the consent of the design engineer. The manufacturer is under obligation to define the method of installation by workshop drawings, regarding which, it shall obtain the consent by the side of the contracting authority and design engineer.
Door is to be furnished with electro-magnetic holder due to access control system.

Етажа: / Floor :	АНЕКС-КРИЛО А annex-wing A	КРИЛО Б	КРИЛО Ц	КРИЛО Д
Конвенција:				
Сутерен	0	0	0	0
Приземље /Ground floor	1	0	0	0
1.спрат /First floor	0	0	0	0
2.спрат / Second floor	0	0	0	0
Укупно(крило):	1	0	0	0
Укупно(објекат): / Total :	1			
Напомена:/ Note	СВЕ МЕРЕ УЗЕТИ НА ЛИЦУ МЕСТА. ALL MEASURES ARE TO BE TAKEN ON THE SPOT.			

ИЗГЛЕД СА СПОЉАШЊЕ СТРАНЕ
/ External view

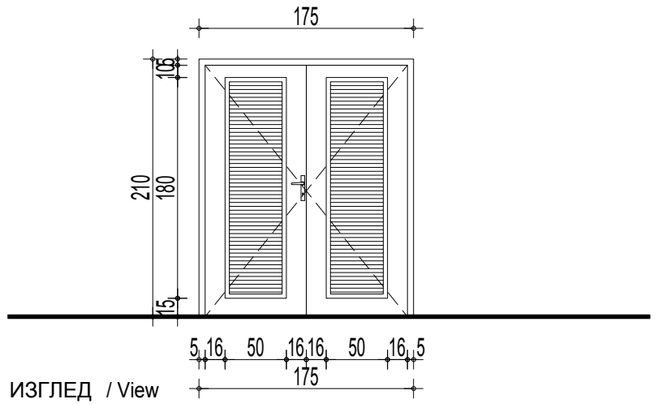

ИЗГЛЕД / View

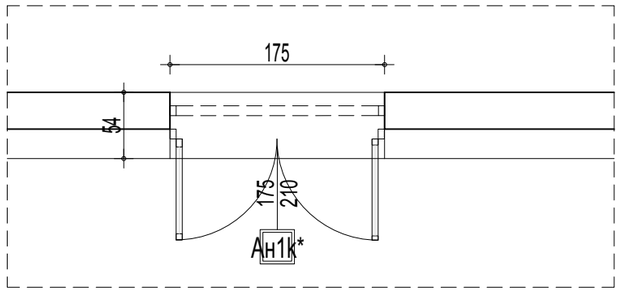

ОСНОВА / Floor plan

САОБРАЋАЈНИ ИНСТИТУТ ЦИП, БЕОГРАД

Објекат: / Structure:
ПРУГА БЕОГРАД - СУБОТИЦА - ДРЖАВНА ГРАНИЦА (КЕЛЕБИЈА)
ДЕОНИЦА ПРУГЕ НОВИ САД - СУБОТИЦА - ДРЖАВНА ГРАНИЦА (КЕЛЕБИЈА)
BELGRADE - SUBOTICA - STATE BORDER (KELEBIA) RAILWAY LINE
SECTION : NOVI SAD - SUBOTICA - STATE BORDER (KELEBIA)

СПОЉАШЊА БРАВАРИЈА / Locksmith's works

Врста техн.док.: / Techn.document.: **ПЗИ** / DFC

Размера: / Scale: P 1:50

Цртеж: / Drawing: УЛАЗНА ВРАТА У АНЕКС - ДИЗЕЛ
DOOR-ENTRANCE TO ANNEX- DIESEL

Ознака: / Mark: Ан1к*

Број листа: / No of drawing: 04

Зидарска мера: /Masonary measure: 175/210

Опис: / Description :

ДВОКРИЛНА ВРАТА НА УЛАЗУ У ПРОСТОРИЈУ ЗА ДИЗЕЛ

Врата су израђена од челичних кутијастих профила са хоризонталним ојачањем, обострано су обложена равним челичним пластифицираним лимом дебљине 1.0mm. Између лимова је термоизолациони слој од тврдих плоча минералне вуне д=5 см.Укупни коефицијент пролаза топлоте кроз целу позицију је не већи од U=1.6W/m²K.Тон пластификације по избору пројектанта.
Врата су повезана на систем контроле приступа који је предмет пројекта телекомуникација.
Напајање ел.магнетног контакта је на 230V. У радно крило уградити тростепену механичку браву и рукохват са контролисане стране а кваку са друге стране крила врата. Испоручилац врата је у обавези да кроз пасивно крило провуче кабл за напајање EMG прихватника тако што ће један крај кабла извући из пасивног крила и увући у шток у горњем углу а затим извући кабл из штока на истој висини, и у дужини од 1м, намотати котур и оставити га за даље повезивање. Кабл у видном делу (између пасивног крила и штока) заштитити металним сапа цревом у потребној дужини за потпуно отварање крила тако да не дође до кидања или затезања кабла. На други крај кабла повезати EMG прихватник. Кабл је саставни део позиције врата и наведени радови морају се извести радионички а не на лицу места. EMG прихватник се предвиђа пројектом телекомуникација а испоручилац врата га уграђује и повезује на припадајући крај кабла. Контролисано крило опремити са хидрауличким затварачем. Пасивно крило врата које није контролисано електромагнетом поседује механизам за фиксирање у затвореном положају.
У случају пожара врата се аутоматски одбрављују.
Врата снабдети одговарајућим оковом, и шаркама (минимум 4).
Радити по детаљу произвођача, а уз сагласност пројектанта.
Произвођач је у обавези да дефинише начин уградње радионичким цртежима на које је дужан да добије сагласност наручиоца и пројектанта.
Врата опремити електро-магнетним држачем због система контроле приступа.
Врата имају две жалузине.
Жалузине су у свему израђене по стандарду и са атестом произвођача.

DOUBLE DOOR AT THE ENTRANCE INTO DIESEL ROOM

Door is made out of steel box sections with horizontal reinforcement, it is bilaterally lined with flat, PVC coated steel sheet in thickness of 1.0mm. Between the sheets, there is a thermally insulated layer of hard mineral wool panels t=5 cm. Total thermal transmittance coefficient for the whole work item is У=1.6Њ/м К.Shade of PVC coating is according to the choice of the design engineer.
Door is connected to access control system which is the subject-matter of the design of telecommunications.
Supply of electromagnetic contact is on 230V. Into active door wing, install a three-grade, mechanical lock. Door handle is to be installed on the controlled side, and door knob on the other side of the door wing. Door supplier is under obligation to conduct a cable for supply of EMG strike plate through passive door wing, by taking out one end of the cable from passive wing and inserting it into upper corner of door frame, and then the cable is to be taken out from the door frame at the same height, namely in the length of 1m, and rolled into a coil and left for further connecting. In the visible part (between passive wing and door frame) the cable is to be protected with sapa hose /sapa tube , in required length for total opening of the wing , so as not to come to cable rupturing or stretching .On the other end of the cable connect EMG strike plate. Cable is inclusive part of door work item and indicated works must be executed in the workshop and not on the spot. EMG trike plate is envisaged by the design of telecommunications and door supplier installs it and connects it to relevant end of the cable. Controlled door wing is to be equipped with hydraulic closer. Passive door wing which is not magnet controlled possesses the mechanism for fixing in the closed position. In case of fire, the door unlocks automatically.
Door is to be furnished with an appropriate hardware and hinges (minimally 4).
Work according to detail of the manufacturer and with the consent of the design engineer. The manufacturer is under obligation to define the method of installation by workshop drawings, regarding which, it shall obtain the consent by the side of the contracting authority and design engineer.
Door is to be furnished with electro-magnetic holder due to access control system.
Door is provided with two jalousie .
Jalousie are manufactured fully in accordance with the standard and the manufacturer`s test certificate

Етажа: / Floor :	АНЕКС-КРИЛО А annex-wing A	КРИЛО Б	КРИЛО Ц	КРИЛО Д
Конвенција:				
Сутерен	0	0	0	0
Приземље /Ground floor	1	0	0	0
1.спрат /First floor	0	0	0	0
2.спрат / Second floor	0	0	0	0
Укупно(крило):	1	0	0	0
Укупно(објекат): / Total :	1			
Напомена:/ Note	СВЕ МЕРЕ УЗЕТИ НА ЛИЦУ МЕСТА. ALL MEASURES ARE TO BE TAKEN ON THE SPOT.			

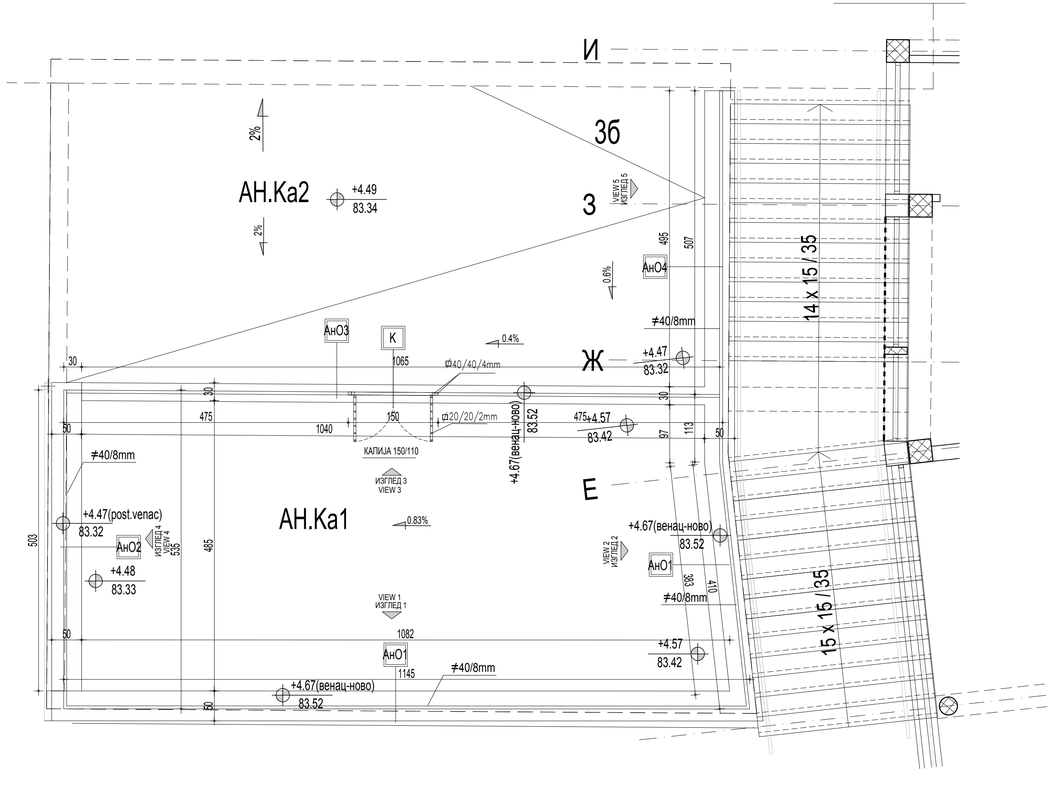

ОСНОВА
/ Floor plan

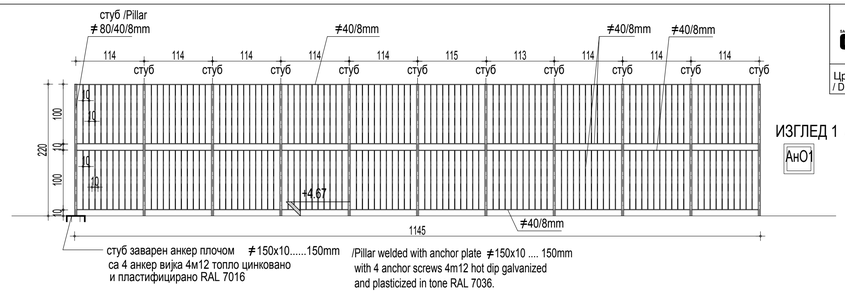

ИЗГЛЕД 1 / VIEW 1

АнО1

стуб заварен анкер плочом ≠150x10.....150mm
са 4 анкер вијка 4м12 топло цинковано
и пластифицирано RAL 7016

/Pillar welded with anchor plate ≠150x10 .... 150mm
with 4 anchor screws 4m12 hot dip galvanized
and plasticized in tone RAL 7036.

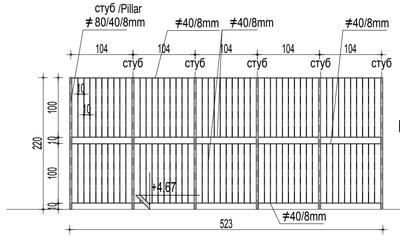

ИЗГЛЕД 2 / VIEW 2

АнО1

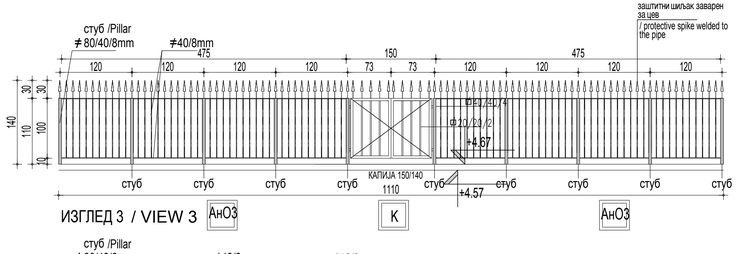

ИЗГЛЕД 3 / VIEW 3

АнО3 К АнО3

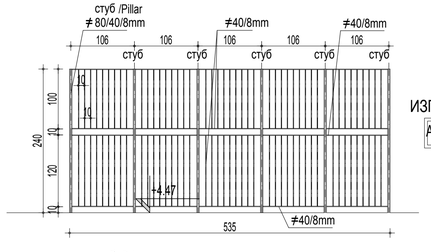

ИЗГЛЕД 4 / VIEW 4

АнО2

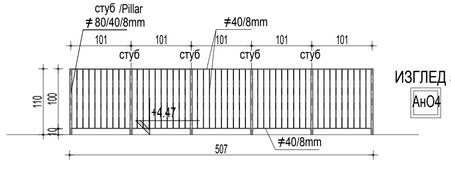

ИЗГЛЕД 5 / VIEW 5

АнО4

Ознака: / Mark:	АнО1	АнО2	АнО3	АнО4	К
Дужина: /Length:	L1=11.45+4.10+1.13=16.68m'	L2= 5.35m'	L3=9.50m'	L4=5.07m'	L5=1.50m'
Висина: /Height:	h=220cm	h=240cm	h=140cm	h=110cm	h=140cm

Опис:
/ Description :

ОГРАДА НА ПРВОМ ПЕРОНУ (ИЗНАД АНЕКСА)

-ОГРАДА СЕ САСТОЈИ ОД ЧЕЛИЧНИХ СТУБОВА И ИСПУНЕ. СТУБОВИ СУ ПРЕСЕКА 80/40/3mm, НА РАСПОНУ ПРЕМА ШЕМИ. ФИКСИРАЈУ СЕ У БЕТОНСКИ ВЕНАЦ ПРЕКО АНКЕР ПЛОЧИЦА. ИСПУНА ЈЕ ОД ФЛАХОВА 40/8 мм, КОЈИ СЕ ВЕЗУЈУ ЗА ДОЊУ И ГОРЊУ ШИПКУ- ФЛАХ 40/8 mm. ОГРАДА 03 ИМА КАПИЈУ.
ЗАШТИТА ПРОФИЛА - ТОПЛО ЦИНКОВАЊЕ, ПОТОМ БОЈИТИ БОЈОМ ЗА МЕТАЛ (ЗА ПОЦИНКОВАНЕ ПОВРШИНЕ), У ТОНУ RAL7036.
КАПИЈА ИЗРАЂЕНА ОД ЧЕЛИЧНИХ ПРАВОУГАОНИХ ПРОФИЛА РАМА ⌀40/40 И ИСПУНЕ. ИСПУНА ЈЕ ОД ВЕРТИКАЛНИХ ПРОФИЛА ⌀20/20/2mm. ВИСИНА КАПИЈЕ 140цм, ШИРИНА 150цм.
СТУБ ЗАВАРЕН АНКЕР ПЛОЧОМ ≠150x10....150mm СА 4 АНКЕР ВИЈКА 4М12 ТОПЛО ЦИНКОВАНО И ПЛАСТИФИЦИРАНО У ТОНУ RAL 7036.

THE FENCE ON THE FIRST PLATFORM (ABOVE THE ANNEX)

-The fence consists of steel posts and infilling. posts are doubled steel flat bars 2x40/8 mm, at the span according to the scheme . They are fixed into concrete cornice, over anchor plates. infilling is of steel flat bars 40/8 mm, which are bound to bottom and top bar - steel flat bar 40/8mm. The fence marked 03 possesses the gate.
Protection of section - hot galvanizing, then execute painting with paint for metal (for galvanized surfaces), in shade ral 7036.
The gate is made of steel, rectangular sections of frame 40/40 mm and infilling. infilling is of vertical sections 20/20/2mm. The height of the gate is 110cm, the width is 150cm.
Pillar welded with anchor plate ≠ 150x10 .... 150mm with 4 anchor screws 4m12 hot dip galvanized and plasticized in tone RAL 7036.

Етажа: / Floor :	АНЕКС-КРИЛО А annex-wing A	КРИЛО Б	КРИЛО Ц	КРИЛО Д
Конвенција:				
Сутерен	0	0	0	0
Приземље /Ground floor	0	0	0	0
1.спрат/First floor	0	0	0	0
2.спрат/ Second floor	0	0	0	0
Укупно(крило):	L1-L5=38.10m'	0	0	0
Укупно(објекат): / Total :				
Напомена:/ Note	СВЕ МЕРЕ УЗЕТИ НА ЛИЦУ МЕСТА. ALL MEASURES ARE TO BE TAKEN ON THE SPOT.			

Ознака: / Mark:	АнО1	АнО2	АнО3	АнО4	К
Дужина: /Length:	L1=11.45+4.10+1.13=16.68m'	L2= 5.35m'	L3=9.50m'	L4=5.07m'	L5=1.50m'
Висина: /Height:	h=220cm	h=240cm	h=140cm	h=110cm	h=140cm

Опис:
/ Description :

ОГРАДА НА ПРВОМ ПЕРОНУ (ИЗНАД АНЕКСА)

-ОГРАДА СЕ САСТОЈИ ОД ЧЕЛИЧНИХ СТУБОВА И ИСПУНЕ. СТУБОВИ СУ ПРЕСЕКА 80/40/3mm, НА РАСПОНУ ПРЕМА ШЕМИ. ФИКСИРАЈУ СЕ У БЕТОНСКИ ВЕНАЦ ПРЕКО АНКЕР ПЛОЧИЦА. ИСПУНА ЈЕ ОД ФЛАХОВА 40/8 мм, КОЈИ СЕ ВЕЗУЈУ ЗА ДОЊУ И ГОРЊУ ШИПКУ- ФЛАХ 40/8 mm. ОГРАДА 03 ИМА КАПИЈУ.
ЗАШТИТА ПРОФИЛА - ТОПЛО ЦИНКОВАЊЕ, ПОТОМ БОЈИТИ БОЈОМ ЗА МЕТАЛ (ЗА ПОЦИНКОВАНЕ ПОВРШИНЕ), У ТОНУ RAL7036.
КАПИЈА ИЗРАЂЕНА ОД ЧЕЛИЧНИХ ПРАВОУГАОНИХ ПРОФИЛА РАМА ⌀40/40 И ИСПУНЕ. ИСПУНА ЈЕ ОД ВЕРТИКАЛНИХ ПРОФИЛА ⌀20/20/2mm. ВИСИНА КАПИЈЕ 140цм, ШИРИНА 150цм.
СТУБ ЗАВАРЕН АНКЕР ПЛОЧОМ ≠150x10....150mm СА 4 АНКЕР ВИЈКА 4М12 ТОПЛО ЦИНКОВАНО И ПЛАСТИФИЦИРАНО У ТОНУ RAL 7036.

THE FENCE ON THE FIRST PLATFORM (ABOVE THE ANNEX)

-The fence consists of steel posts and infilling. posts are doubled steel flat bars 2x40/8 mm, at the span according to the scheme . They are fixed into concrete cornice, over anchor plates. infilling is of steel flat bars 40/8 mm, which are bound to bottom and top bar - steel flat bar 40/8mm. The fence marked 03 possesses the gate.
Protection of section - hot galvanizing, then execute painting with paint for metal (for galvanized surfaces), in shade ral 7036.
The gate is made of steel, rectangular sections of frame 40/40 mm and infilling. infilling is of vertical sections 20/20/2mm. The height of the gate is 110cm, the width is 150cm.
Pillar welded with anchor plate ≠ 150x10 .... 150mm with 4 anchor screws 4m12 hot dip galvanized and plasticized in tone RAL 7036.

Етажа: / Floor :	АНЕКС-КРИЛО А annex-wing A	КРИЛО Б	КРИЛО Ц	КРИЛО Д
Конвенција:				
Сутерен	0	0	0	0
Приземље /Ground floor	0	0	0	0
1.спрат/First floor	0	0	0	0
2.спрат/ Second floor	0	0	0	0
Укупно(крило):	L1-L5=38.10m'	0	0	0
Укупно(објекат): / Total :				
Напомена:/ Note	СВЕ МЕРЕ УЗЕТИ НА ЛИЦУ МЕСТА. ALL MEASURES ARE TO BE TAKEN ON THE SPOT.			

САОБРАЋАЈНИ ИНСТИТУТ ЦИП, БЕОГРАД

Објекат: / Structure:
ПРУГА БЕОГРАД - СУБОТИЦА - ДРЖАВНА ГРАНИЦА (КЕЛЕБИЈА)
ДЕОНИЦА ПРУГЕ НОВИ САД - СУБОТИЦА - ДРЖАВНА ГРАНИЦА (КЕЛЕБИЈА)
BELGRADE - SUBOTICA - STATE BORDER (KELEBIA) RAILWAY LINE
SECTION : NOVI SAD - SUBOTICA - STATE BORDER (KELEBIA)

СПОЉАШЊА БРАВАРИЈА / Locksmith's works

Врста техн.док.: / Techn.document.: **ПЗИ** / DFC

Размера: / Scale: Р 1:50

Цртеж: / Drawing: ЧЕЛИЧНО СТЕПЕНИШТЕ /STEEL STAIRCASE

Ознака: / Mark: C1 C2 C3 C4 C5

Број листа: / No of drawing: 06

ПРЕСЕК / Section

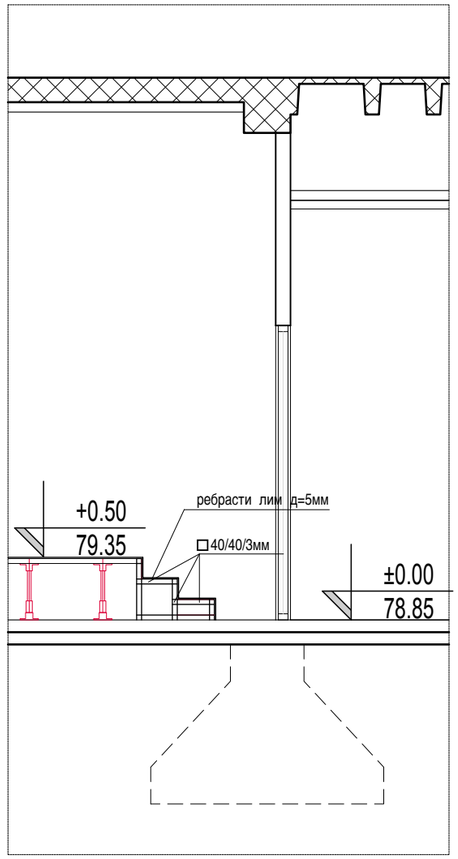

ОСНОВА / Floor plan

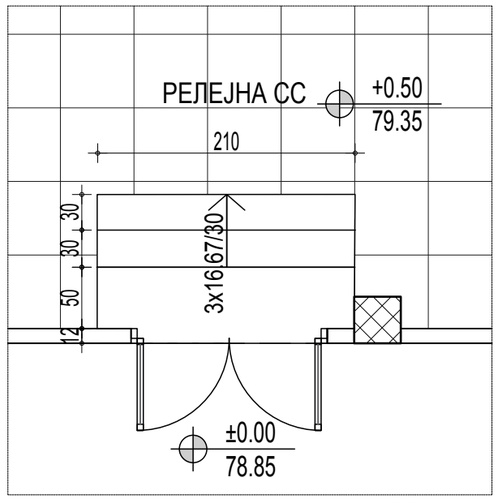

Ознака: / Mark:	C1	C2	C3	C4	C5
Дужина: /Length:	ширина 150см, висина 50см, газиште 2 x 150/30cm width 150см, heigh 50см, staircase 2 x 150/30cm	ширина 180см, висина 30см, газиште 180/30cm width 180см, heigh 30см, staircase 180/30cm	ширина 210см, висина 50см, газиште 2 x 210/30cm width 210см, heigh 50см, staircase 2 x 210/30cm	ширина 120см, висина 30см, газиште 120/30cm width 120см, heigh 30см, staircase 120/30cm	ширина 130см, висина 50см, газиште 2 x 130/30cm width 130см, heigh 50см, staircase 2 x 130/30cm
Комада: /Pieces:	1	1	2	1	1

Опис: / Description :

ЧЕЛИЧНО СТЕПЕНИШТЕ

ЧЕЛИЧНО СТЕПЕНИШТЕ ЗА УЛАЗАК У ТЕХНИЧКУ ПРОСТОРИЈУ . САСТОЈИ СЕ ОД ЧЕЛИЧНИХ КУТИЈАСТИХ ПРОФИЛА 40/40/3 ,ФОРМИРАНИХ ТАКО ДА ЧИНЕ КОСТУР СТЕПЕНИШТА. ПРОФИЛИ СУ МЕЂУСОБНО ЗАВАРЕНИ. ГАЗИШТА СУ ИЗРАЂЕНА ОД РЕБРАСТОГ ЛИМА д=5мм И ОСЛАЊАЈУ СЕ НА ЧЕЛИЧНЕ ПРОФИЛЕ, ЗА КОЈЕ СУ ЗАВАРЕНИ.
СВА МЕСТА НАСТАВАКА, ЗАВАРИВАЊА И СЛ. БЕСПРЕКОРНО СУ ИСПОЛИРАНА.
ЗАВРШНА ОБРАДА ЧЕЛИЧНИХ ЕЛЕМЕНАТА ЈЕ БОЈА ЗА МЕТАЛ У ДВА СЛОЈА , СА ПРЕТХОДНОМ ПРИПРЕМОМ И СВОМ ПОТРЕБНОМ АНТИКОРОЗИВНОМ ЗАШТИТОМ.

STEEL STAIRCASE

Steel staircase for the entrance into the technical room.It consists of steel box sections 40/40/3 mm, formed so as to make the skeleton of the staircase. Sections are mutually welded. Stair treads are made out of ribbed sheet metal in thickness t=5mm and they are supported by steel sections they are welded to.
All spots of extensions, welding and similar are to be perfectly polished.
Finish of steel elements is paint for metal in two coats with previous preparation and complete necessary protection from corrosion.

Етажа: / Floor :	АНЕКС-КРИЛО А annex-wing A	КРИЛО Б	КРИЛО Ц	КРИЛО Д
Конвенција:				
Сутерен				
Приземље /Ground floor				
1.спрат/First floor				
2.спрат/ Second floor				
Укупно(крило):	6			
Укупно(објекат): / Total :				
Напомена:/ Note	СВЕ МЕРЕ УЗЕТИ НА ЛИЦУ МЕСТА. ALL MEASURES ARE TO BE TAKEN ON THE SPOT.			

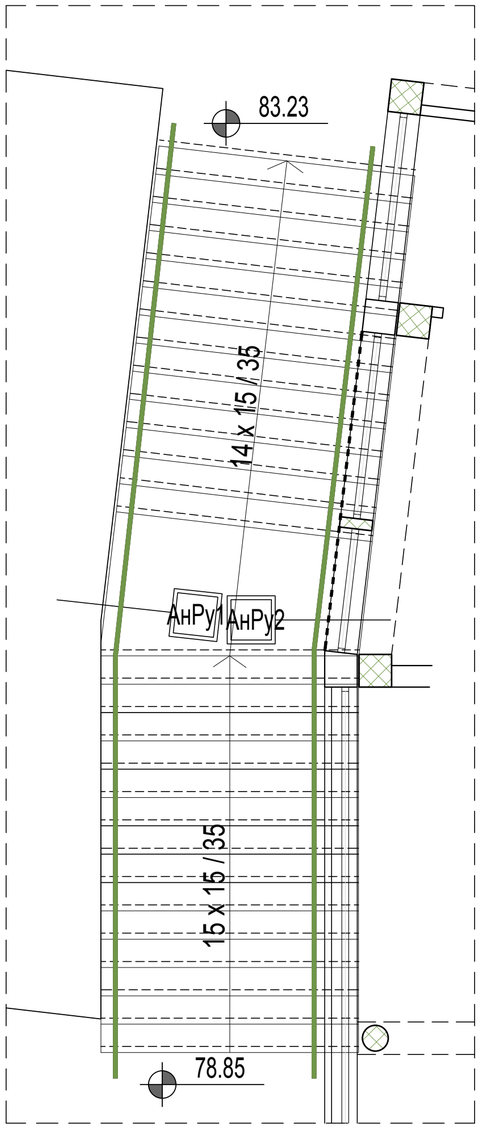

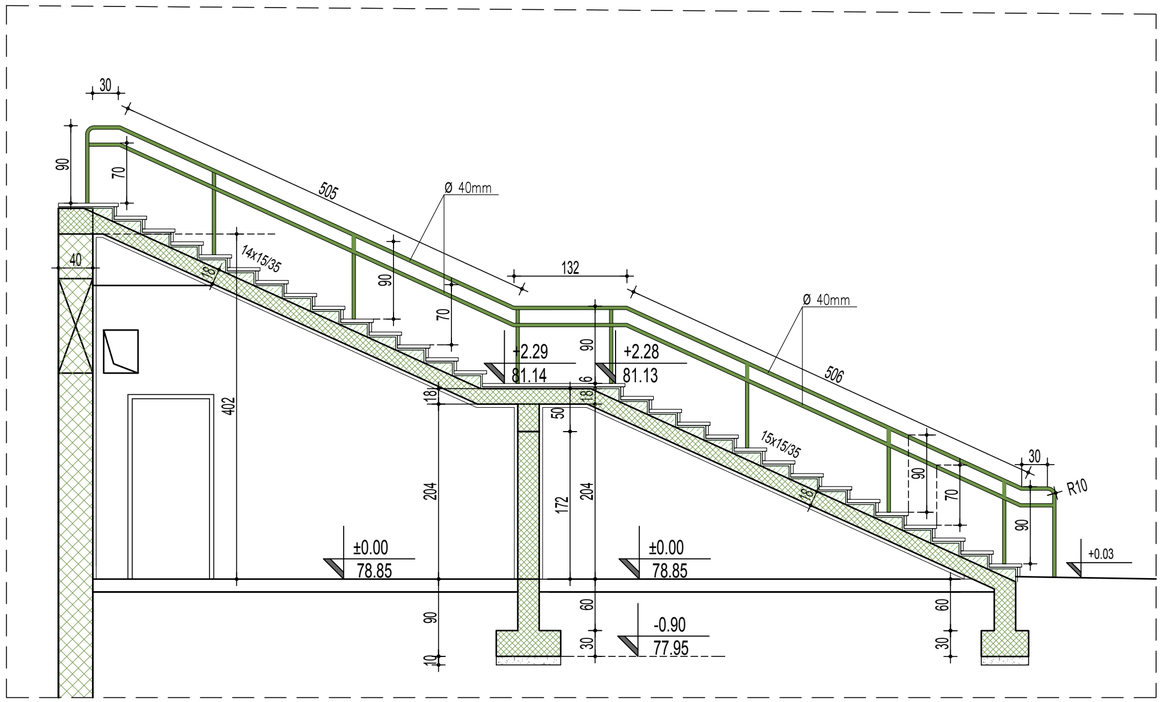

САОБРАЋАЈНИ ИНСТИТУТ ЦИП, БЕОГРАД

Објекат: / Structure:
ПРУГА БЕОГРАД - СУБОТИЦА - ДРЖАВНА ГРАНИЦА (КЕЛЕБИЈА)
ДЕОНИЦА ПРУГЕ НОВИ САД - СУБОТИЦА - ДРЖАВНА ГРАНИЦА (КЕЛЕБИЈА)
BELGRADE - SUBOTICA - STATE BORDER (KELEBIA) RAILWAY LINE
SECTION : NOVI SAD - SUBOTICA - STATE BORDER (KELEBIA)

Врста техн.док.: / Techn.document.: пзи / DFC

СПОЉАШЊА БРАВАРИЈА / Locksmith's works

Размера: / Scale: P 1:50

Цртеж: / Drawing: ДВОВИСИНСКИ РУКОХВАТ

Ознака: / Mark: АНРУ1 АНРУ2

Број листа: / No of drawing: 07

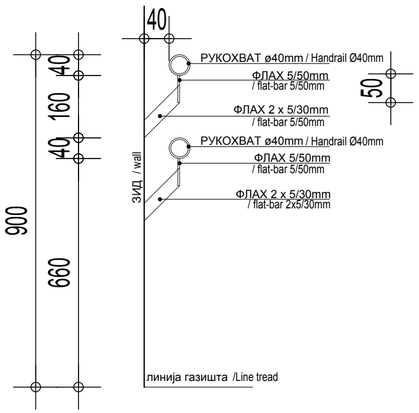

ДЕТАЉ ДВОВИСИНСКОГ РУКОХВАТА НА ЗИДУ РАМПЕ
/ Detail- Handrail at the ramp wall

Зидарска мера: /Masonary measure:	АНРУ1 L=14.10m'	АНРУ2 L=14.10m'

Опис: / Description :

РУКОХВАТ ЈЕ ОД ДВА ЦЕВАСТА ЧЕЛИЧНА ПРОФИЛА Ø40мм, ПОСТАВЉЕНА НА ВИСИНИ ОД 90 и 70см. ВЕРТИКАЛНИ НОСАЧИ - ЦЕВИ Ø40мм, КОЈИ СЕ ФИКСИРАЈУ ЗА ПРИМАРНУ КОНСТРУКЦИЈУ ПОМОЋУ АНКЕР ПЛОЧИЦА - ВАРЕЊЕМ.
СВЕ ЧЕЛИЧНЕ ЕЛЕМЕНТЕ ЗАШТИТИТИ ОД КОРОЗИЈЕ-ТОПЛИМ ЦИНКОВАЊЕМ И ФИНАЛНО БОЈИТИ ДВА ПУТА ОСНОВНОМ БОЈОМ ЗА МЕТАЛ (FERROMICACEO), У ТОНУ ПО RALU 9007.
УЗОРАК РУКОХВАТА ДОСТАВИТИ НА УВИД ПРОЈЕКТАНТУ И ИНВЕСТИТОРУ.
ПРОИЗВОЂАЧ ЈЕ У ОБАВЕЗИ ДА ДЕФИНИШЕ НАЧИН УГРАЂЊЕ РАДИОНИЧКИМ ЦРТЕЖИМА НА КОЈЕ ЈЕ ОБАВЕЗАН ДА ДОБИЈЕ САГЛАСНОСТ НАРУЧИОЦА И ПРОЈЕКТАНТА.

HANDRAIL ON THE RAMP
HANDRAIL IS MADE OF DOUBLE TUBULAR STEEL SECTIONS Ø40 MM ,SET AT HEIGHTS OF 90CM AND 70CM. VERTICAL BEARERS ARE PIPES Ø40MM WHICH ARE FIXED TO PRIMARY STRUCTURE BY WELDING WITH ANCHOR PLATES. ALL STEEL ELEMENTS ARE TO BE PROTECTED AGAINST CORROSION WITH HOT DIP/ZINC GALVANIZATION AND FINALLY PAINTED BY PAINT FOR METAL, IN TWO COATS (FERROMICACEO), IN THE SHADE RAL 9007.
CHOICE SAMPLE OF A HANDRAIL SHOULD BE DELIVERED TO DESIGN ENGINEER AND THE INVESTOR FORINSPECTION.MANUFACTURER SHALL DEFINE THE METHOD OF INSTALLATION BY WORKSHOP DRAWINGS , ONTO WHICH IT IS OBLIGATED TO OBTAIN CONSENT FROM THE ORDERING PARTY AND THE DESIGNER.

Етажа: / Floor :	АНЕКС-КРИЛО А annex-wing A	КРИЛО Б	КРИЛО Ц	КРИЛО Д
Конвенција:				
Сутерен	0	0	0	0
Приземље /Ground floor	0	0	0	0
1.спрат/First floor	0	0	0	0
2.спрат/ Second floor	0	0	0	0
Укупно(крило):	0	0	0	0
Укупно(објекат): / Total :				
Напомена:/ Note	СВЕ МЕРЕ УЗЕТИ НА ЛИЦУ МЕСТА. ALL MEASURES ARE TO BE TAKEN ON THE SPOT.			

САОБРАЋАЈНИ ИНСТИТУТ ЦИП, БЕОГРАД	Објекат: / Structure: ПРУГА БЕОГРАД - СУБОТИЦА - ДРЖАВНА ГРАНИЦА (КЕЛЕБИЈА) ДЕОНИЦА ПРУГЕ НОВИ САД - СУБОТИЦА - ДРЖАВНА ГРАНИЦА (КЕЛЕБИЈА) BELGRADE - SUBOTICA - STATE BORDER (KELEBIA) RAILWAY LINE SECTION : NOVI SAD - SUBOTICA - STATE BORDER (KELEBIA)			Врста техн.док.: / Techn.document.: ПЗИ / DFC
	СПОЉАШЊА БРАВАРИЈА / Locksmith's works			Размера: / Scale: P 1:50
Цртеж: / Drawing:	ОГРАДА ИСПРЕД АНЕКСА FENCE IN FRONT OF THE ANNEX	Ознака: / Mark:	АнО	Број листа: / No of drawing: 08

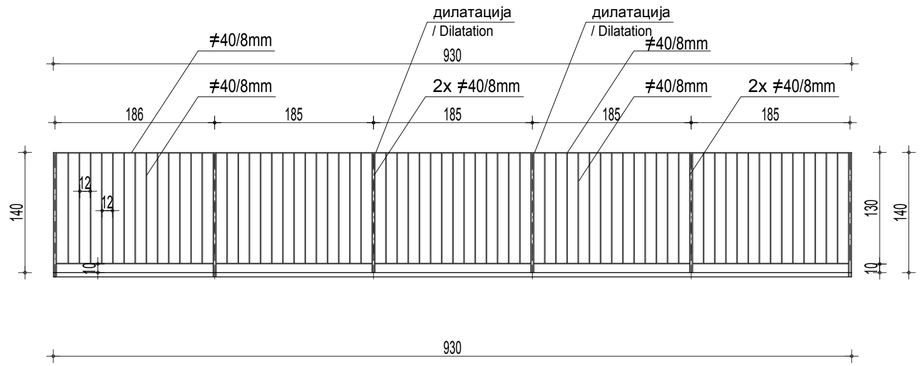

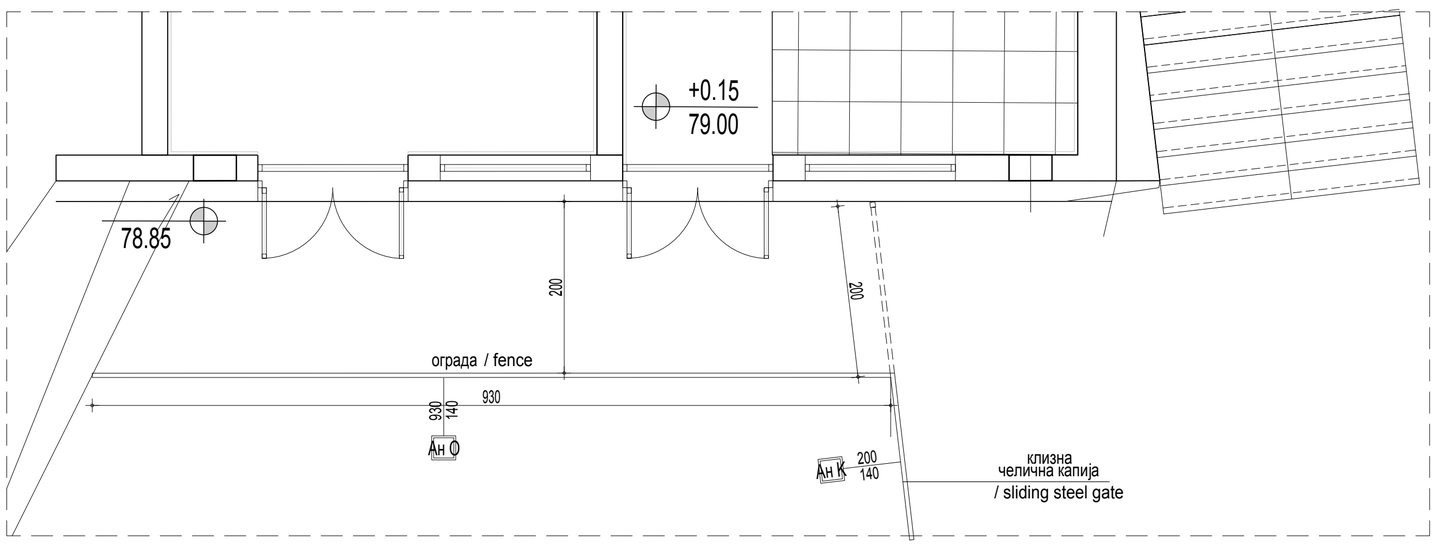

Зидарска мера: /Masonary measure:	L=9.30m, H=140
Опис: / Description :	ОГРАДА ИСПРЕД АНЕКСА -ОГРАДА ИСПРЕД АНЕКСА (КРИЛО А) -ОГРАДА СЕ САСТОЈИ ОД ЧЕЛИЧНИХ СТУБОВА И ИСПУНЕ. СТУБОВИ СУ УДВОЈЕНИ ФЛАХОВИ 2x40/8 mm, НА РАСПОНУ ОД 185cm. ФИКСИРАЈУ СЕ У БЕТОНСКУ ПОДЛОГУ ПРЕКО АНКЕР ПЛОЧИЦА. ИСПУНА ЈЕ ОД ФЛАХОВА 40/8 мм, КОЈИ СЕ ВЕЗУЈУ ЗА ДОЊУ И ГОРЊУ ШИПКУ- ФЛАХ 40/8 mm. ЗАШТИТА ПРОФИЛА - ТОПЛО ЦИНКОВАЊЕ, ПОТОМ БОЈИТИ БОЈОМ ЗА МЕТАЛ (ЗА ПОЦИНКОВАНЕ ПОВРШИНЕ), У ТОНУ RAL7036. ВИСИНА КАПИЈЕ 140цм. THE FENCE ON THE FIRST PLATFORM (ABOVE THE ANNEX) -Fence in front of the annex (wing A) -The fence consists of steel posts and infilling. posts are doubled steel flat bars 2x40/8 mm, at the span of 185 cm. They are fixed into concrete cornice, over anchor plates. infilling is of steel flat bars 40/8 mm, which are bound to bottom and top bar - steel flat bar 40/8mm. Protection of section - hot galvanizing, then execute painting with paint for metal (for galvanized surfaces), in shade ral 7036. The height of the gate is 140cm.

Етажа: / Floor :	АНЕКС-КРИЛО А annex-wing A	КРИЛО Б	КРИЛО Ц	КРИЛО Д
Конвенција:				
Сутерен	0	0	0	0
Приземље /Ground floor	0	0	0	0
1.спрат/First floor	0	0	0	0
2.спрат/ Second floor	0	0	0	0
Укупно(крило):	0	0	0	0
Укупно(објекат): / Total :	L=9.30m, H=140			
Напомена:/ Note	СВЕ МЕРЕ УЗЕТИ НА ЛИЦУ МЕСТА. ALL MEASURES ARE TO BE TAKEN ON THE SPOT.			

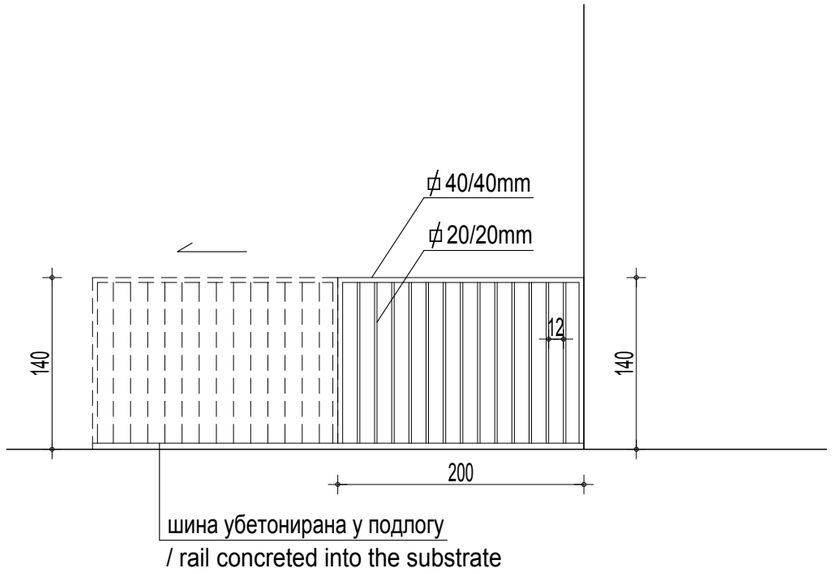

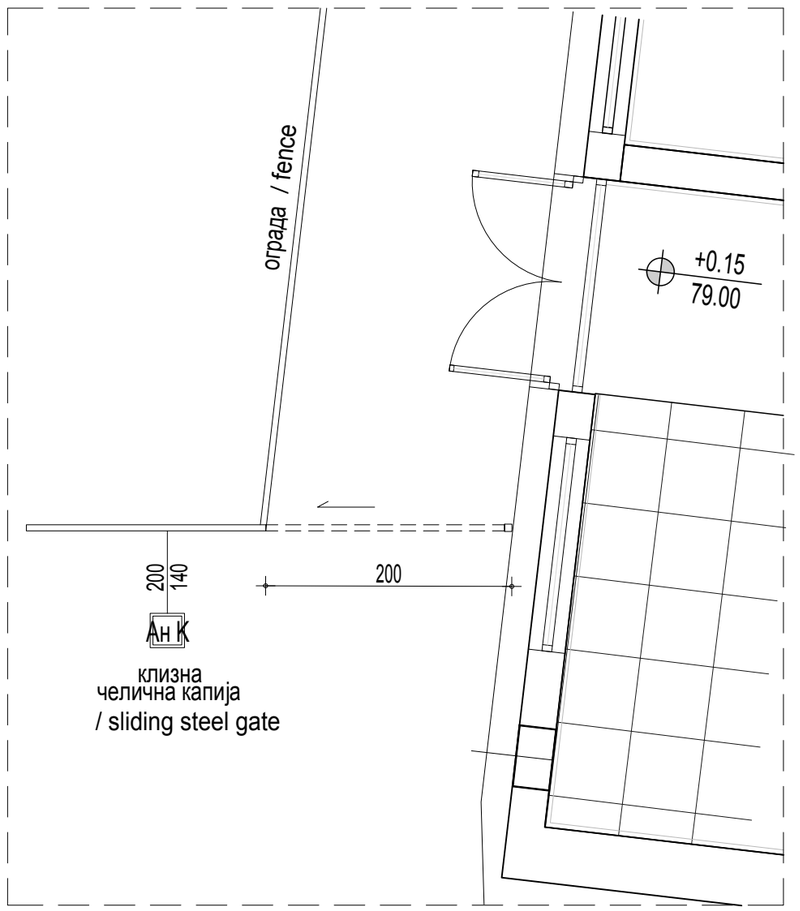

САОБРАЋАЈНИ ИНСТИТУТ ЦИП, БЕОГРАД

Објекат: / Structure:
ПРУГА БЕОГРАД - СУБОТИЦА - ДРЖАВНА ГРАНИЦА (КЕЛЕБИЈА)
ДЕОНИЦА ПРУГЕ НОВИ САД - СУБОТИЦА - ДРЖАВНА ГРАНИЦА (КЕЛЕБИЈА)
BELGRADE - SUBOTICA - STATE BORDER (KELEBIA) RAILWAY LINE
SECTION : NOVI SAD - SUBOTICA - STATE BORDER (KELEBIA)

СПОЉАШЊА БРАВАРИЈА / Locksmith's works

Врста техн.док.: / Techn.document.: **ПЗИ** / DFC

Размера: / Scale: Р 1:50

Цртеж: / Drawing: КАПИЈА / GATE

Ознака: / Mark: АнК

Број листа: / No of drawing: 09

Зидарска мера: /Masonary measure:	200/140
Опис: / Description :	ОГРАДА СА КЛИЗНОМ КАПИЈОМ САМОНОСИВА КЛИЗНА КАПИЈА ИЗРАЂЕНА ОД ЧЕЛИЧНИХ ПРАВОУГАОНИХ ПРОФИЛА РАМА ⏍40/40 И ИСПУНЕ. ИСПУНА ЈЕ ОД ВЕРТИКАЛНИХ ПРОФИЛА ⏍20/20/2mm. ВИСИНА КАПИЈЕ 140цм, ШИРИНА 200цм. ПОВРШИНСКУ ЗАШТИТУ ОГРАДЕ И КАПИЈЕ ИЗВЕСТИ ТОПЛИМ ЦИНКОВАЊЕМ И БОЈИТИ БОЈОМ ЗА МЕТАЛ У ТОНУ RAL7036. КЛИЗНА КАПИЈА ЈЕ ОСЛОЊЕНА НА ШИНУ КОЈА ЈЕ ПРЕТХОДНО УБЕТОНИРАНА У ПОДЛОГУ. FENCE WITH SLIDING GATE Self-bearing sliding gate made out of steel rectangular frame sections ⏍40/40 and infilling. Infilling is made out of vertical sections: ⏍20/20/2mm. Height of the gate is 140cm and width is 200 cm. Surface protection of the fence and gate is to be executed by got galvanizing and they are to be painted by paint for metal in shade ral 7036. Sliding gate is supported by the rail which was previously concreted into the bedding.

Етажа: / Floor :	АНЕКС-КРИЛО А annex-wing A	КРИЛО Б	КРИЛО Ц	КРИЛО Д
Конвенција:				
Сутерен	0	0	0	0
Приземље /Ground floor	1	0	0	0
1.спрат/First floor	0	0	0	0
2.спрат/ Second floor	0	0	0	0
Укупно(крило):	1	0	0	0
Укупно(објекат): / Total :	1			
Напомена:/ Note	СВЕ МЕРЕ УЗЕТИ НА ЛИЦУ МЕСТА. ALL MEASURES ARE TO BE TAKEN ON THE SPOT.			

ПП БРАВАРИЈА
/BLACK FIRE HARDWARE

ЛИСТ 01 /page 01

САОБРАЋАЈНИ ИНСТИТУТ ЦИП, БЕОГРАД

Објекат: / Structure:
ПРУГА БЕОГРАД - СУБОТИЦА - ДРЖАВНА ГРАНИЦА (КЕЛЕБИЈА)
ДЕОНИЦА ПРУГЕ НОВИ САД - СУБОТИЦА - ДРЖАВНА ГРАНИЦА (КЕЛЕБИЈА)
BELGRADE - SUBOTICA - STATE BORDER (KELEBIA) RAILWAY LINE
SECTION : NOVI SAD - SUBOTICA - STATE BORDER (KELEBIA)

ПП БРАВАРИЈА
/black fire hardware

Врста техн.док.: / Techn.document.: **ПЗИ** / DFC

Размера: / Scale: P 1:50

Цртеж: / Drawing: ЈЕДНОКРИЛНА УНУТРАШЊА ПП ВРАТА / SINGLE FIRE DOOR

Ознака: / Mark: 1*

Број листа: / No of drawing: 01

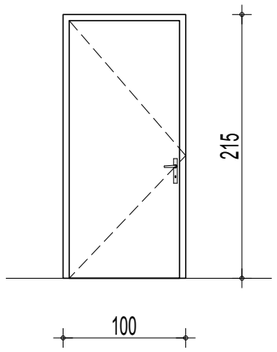

ИЗГЛЕД / View

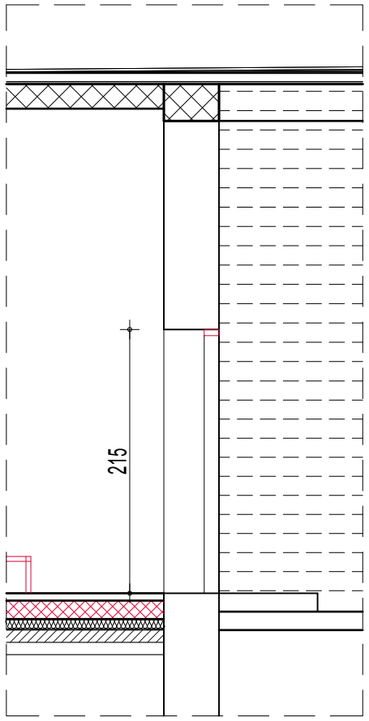

ПРЕСЕК / Section

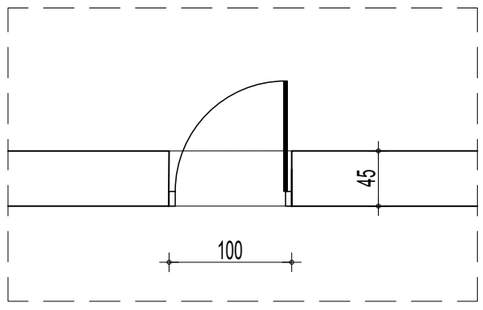

ОСНОВА / Floor plan

Зидарска мера: /Masonary measure: 100/215

Опис: / Description :

ПП ВРАТА

ВРАТА СУ ОД НОСИВЕ КОНСТРУКЦИЈЕ ОД ЧЕЛИЧНИХ ЦЕВИ, ПОЖАРНООТПОРНЕ ИЗОЛАЦИОНЕ ИСПУНЕ, НЕАЗБЕСТНОГ САСТАВА.
ЗАВРШНЕ ОБЛОГЕ ПЛОТА ВРАТА - ПОЦИНКОВАНИ ЛИМ d=1mm, ОБОСТРАНО.
ДОВРАТНИК ЈЕ ОД ПРОФИЛИСАНОГ ПОЦИНКОВАНОГ ЛИМА d=2mm, ЗАВРШНА ОБРАДА ПЛАСТИФИКАЦИЈА У ТОНУ ПО ИЗБОРУ ПРОЈЕКТАНТА. ВРАТА СНАБДЕВЕНА СТАНДАРДНОМ БРАВОМ ОТПОРНОМ НА ПОЖАР DIN 18250, СИСТЕМОМ ЗА АУТОМАТСКО ЗАТВАРАЊЕ - ЧЕЛИЧНОМ ОПРУГОМ, СА ЦИЛИНДРОМ (EURO) СА ТРИ КЉУЧА, ШАРКЕ СА КУГЛИЧНИМ ЛЕЖАЈЕМ и КВАКОМ СТАНДАРДНОМ ,ОТПОРНОМ НА ПОЖАР.
ПО ЦЕЛОМ ОБИМУ ВРАТА ПОСТАВИТИ ЕКСПАНДИРАЈУЋУ ПРОТИВПОЖАРНУ ТРАКУ И САМОГАСИВЕ ГУМЕНЕ ДИХТУНГЕ. ВАТРООТПОРНОСТ ВРАТА ЈЕ 60 мин,ОДРЕЂЕНА ЈЕ ПРЕМА SRPS UJ.1.240.
ВРАТА ОПРЕМИТИ МАГНЕТНИМ КОНТАКТОМ ЗА ДЕТЕКЦИЈУ ОТВОРЕНОСТИ ВРАТА (ЗБОГ СИСТЕМА ДЕТЕКЦИЈЕ ПОЖАРА) .

ПРОИЗВОЂАЧ ЈЕ ДУЖАН ДА ДЕФИНИШЕ НАЧИН УГРАДЊЕ РАДИОНИЧКИМ ЦРТЕЖОМ И ДОСТАВИ ИЗВЕШТАЈ О ИСПИТИВАЊУ ВАТРОТПОРНОСТИ У СКЛАДУ СА SRPS U.J1.160.

SINGLE FIRE DOOR

DOOR IS MADE OF LOADBEARING, STEEL PIPE STRUCTURE, WITH FIREPROOF INSULATION INFILLING OF A NON-ASBESTOS COMPOSITION. FINISH LINING OF DOOR FENCING - SHEET METAL WITH THICKNESS OF 1mm, BILATERALLY. DOOR FRAME IS OF SECTIONED, GALVANIZED SHEET METAL t=2mm, FINISH IS PLASTICIZING IN THE SHADE ACCORDING TO THE CHOICE OF THE DESIGN ENGINEER. DOOR IS FURNISHED WITH A STANDARD FIRE RESISTANT lock - DIN 18250 STANDARD, WITH AUTOMATIC CLOSURE SYSTEM- a STEEL SPRING, WITH CYLINDER (EURO) AND IT POSSESSES THREE KEYS, HINGES ARE WITH BALL BEARING AND A STANDARD DOOR HANDLE, FIRE RESISTANT. OVE THE WHOLE DOOR PERIMETER, EXPANDING STRIP IS TO BE PLACED, AS WELL AS SELF-EXTINGUISHING RUBBER SEALS. FIRE RESISTANCE OF THE DOOR IS 60min.DETERMINED ACCORDING TO SRPS UJ.1.240 STANDARD. DOOR IS TO BE FURNISHED WITH MAGNETIC CONTACT FOR DETECTION OF OPENNESS (DUE TO FIRE DETECTION SYSTEM)

THE MANUFACTURER SHALL DEFINE THE WAY OF INSTALLATION BY WORKSHOP DRAWING AND IT SHALL SUBMIT THE REPORT ON FIREPROOFING TESTS, PURSUANT TO SRPS U.J1.160 STANDARD.

Етажа: / Floor :	АНЕКС-КРИЛО А annex-wing A		КРИЛО Б		КРИЛО Ц		КРИЛО Д	
Конвенција: лева / left, десна / right	лева	десна	лева	десна	лева	десна	лева	десна
Сутерен	0	0						
Приземље /Ground floor	1	0						
1.спрат/First floor	0	0						
2.спрат/ Second floor	0	0						
Укупно(крило):	1	0						
Укупно(објекат): / Total :	1							
Напомена:/ Note	СВЕ МЕРЕ УЗЕТИ НА ЛИЦУ МЕСТА. ALL MEASURES ARE TO BE TAKEN ON THE SPOT.							

КРИЛО А

wing A

СПОЉАШЊА АЛУМИНАРИЈА
OUTDOOR ALUMINUM JOINERY

ЛИСТ 01-33 /page 01-33

ФАСАДНА ПЛАТНА - ОПИС БРОЈ 1

САОБРАЋАЈНИ ИНСТИТУТ ЦИП, БЕОГРАД	Објекат: / Structure: ПРУГА БЕОГРАД - СУБОТИЦА - ДРЖАВНА ГРАНИЦА (КЕЛЕБИЈА) ДЕОНИЦА ПРУТЕ НОВИ САД - СУБОТИЦА - ДРЖАВНА ГРАНИЦА (КЕЛЕБИЈА) BELGRADE - SUBOTICA - STATE BORDER (KELEBIA) RAILWAY LINE SECTION : NOVI SAD - SUBOTICA - STATE BORDER (KELEBIA)	СПОЉАШЊА АЛУМИНАРИЈА / OUTDOOR ALUMINIUM JOINERY	Врста техн.док.: / Techn.document.: ПЗИ / DFC
			Размера: / Scale: 1:50
Цртеж: / Drawing:	ФАСАДНА ПЛАТНА - ОПИС БРОЈ 1 / FACADE PARTITION- DESCRIPTION-NUMBER 1		Број листа: / No of drawing: 01

ОПИС Позиција

Позиције израдити од система алуминијумских фасадних профила са прекинутим термичким мостом типа Schueco FWS 50 или адекватно.
Фасада се израђује од система самоносивих алуминијских хоризонталних и вертикалних правоуглих профила који осигурава прекид термичког моста. Сви рубови профила благо су заобљени. Ширина вертикалних и хоризонталних профила са унутарње стране износи 50мм док се са спољашње стране на вертикалама и хоризонталама налази покривна капа ширине 50мм. Дубина капе вертикала износи 15мм, док су хоризонталне капе 12мм.
Дубина вертикалних профила одређује се статичким прорачуном. Хоризонтални профили се статички прорачунавају на тежину стакла и ветар и њихова дубина не сме да пређе дубину вертикалних профила. Ако је случај да њихова дубина прелази дубину вертикалних профила усваја се дубли вертикални профил. Изводач је дужан да достави статички прорачун (урађен од стране овлашћеног лица) заједно са остатком извођачког пројекта фасаде. Прелиминарна дубина вертикалних профила је 150мм (на местима где је неопходно, предвидети системско ојачање увучено у тело профила. Прелиминарна дубина хоризонталних профила на прикључку са подом и плафоном 155мм, остала 90мм.
На споју са подом, формирати детаљ који ће визуелно формирати исту висину видљивог алуминијума од 200мм на фиксним деловима фасаде (детаљ Ф1) као и на деловима врата (детаљ Ф2).
Све спојеве са остатком објекта урадити према RAL препорукама, нарочито у делу правилне дифузије водене паре.
Систем профила фасаде за одводњу кондензата, је конструисан у три равни одводње. Одводња се врши на начин да се кондензат прикупљен у хоризонтали одводи у вертикале, те се помоћу системских пластичних одводника кондезата, изведе ван конструкције.Сва заптивања на фасади су од EPDM-а према DIN 7863.
Жлебови у хоризонталном и вертикалном алуминијском профилу међусобно су повезани и омогућавају проветравање сваког остакљеног поља преко сва четири угла.
Површинска обрада профила: елоксажа, у тону по избору конзерваторског надзора (сива мат). Истом површинском обрадом треба обрадити све видне алуминијуске делове конструкције (угаоне опшиве и сл.)
Позиције остаклити стаклом прелиминарне конфигурације:

* Транспарентни делови
- Спољашње стакло 8мм са премазом на позицији 2 (каљено за стакла од коте пода до 2000мм)
- Медђупростор 16мм 90%аргон , стакло лајсна треба да је термички појачана (нпр. Thermix)
- Унутрашње стакло ламинирано са PVB фолијом 4.4.2

* Парапетни делови (зона парапета и спуштеног плафона)
- Спољашње стакло 8мм каљено емајлирано (боја емајла према препоруци добављача стакла)
- вентилациони простор мин 20мм
- термоизолација (предвиђена за вентилисане фасаде)
- АЛ лим д=2мм

* Транспарентни делови (поједини делови до висине 1650мм од ГП)
- Спољашње стакло 8мм са премазом на позицији 2 (каљено за стакла од коте пода до 2000мм)
- Међупростор 16мм 90%аргон , стакло лајсна треба да је термички појачана (нпр. Thermix)
- Унутрашње стакло ламинирано са PVB фолијом 4.4.2. Пескирано на поз 3 према шеми

* Коефицијент проласка енергије кроз стакло Ug=1.0W/m2K
* Укупан коефицијент проласка енергије кроз позицију не сме да пређе Uw<=1.5W/m2K , према прорачуну по EN ISO 10077-1 изузимајући површину клизних врата.

- карактеристике система фасадне зид завесе према SRPS EN 14351:

Водонепропусност,	SRPS EN 12154:	класа RE 1200
Ваздухопропусност,	SRPS EN 12152:	класа AE (> 600 ра)
Отп. на удар ветра,	SRPS EN 12179:	2.0/3.0 kN/m2
Отпорност на удар,	SRPS EN 14019:	класа I5/E5

Отварајући елемент преко системског адаптер профила уградити у остатак фасадне зид завесе.
У основну конструкцију фасадне зид завесе уграђују се отварајућа поља, димензија и начина отварања као на шеми.

Отварајуће елементе обележене на шемама предвидети као:
1. Нагибни прозор **KVN** у систему SCHUCO AWS 65. Прозор треба да буде опремљен системским оковом који представља део система у ком је испоручен. Оков треба да омогући манипулацију са висине од max 1.7m од готовог пода (Schuco SImply Smart OL 200)
Величину крила прозора изабрати према препорукама добављача система за конкретне димензије. Тип и начин брављења предвидети такође према препорукама добављача система. Стакло као на остатку фасаде са смањеним дебљинама на 6+16+3.3.2.
2. Нагибни прозор **KR** у систему SCHUCO AWS 65. Прозор треба да буде опремљен системским оковом који представља део система у ком је испоручен. Оков треба да омогући манипулацију крилом помоћу ручице постављене бочно на половину висине крила (Schuco SImply Smart)
Величину крила прозора изабрати према препорукама добављача система за конкретне димензије. Тип и начин брављења предвидети такође према препорукама добављача система. Стакло као на остатку фасаде са смањеним дебљинама на 6+16+3.3.2.
3. Стандардна врата **UV** у систему SCHUCO ADS 65 HD. Врата треба да буду опремљена системски оковом који ће омогућити правилан рад врата. Величину профила крила врата као и потребан број шарки предвидети према препорукама добављача система. Врата опремити бравом са ваљком, и обострано рукохватима за манипулацију.
4. Евакуациона врата **EV** у систему SCHUCO ADS 65 HD. Предвидети врата са функцијом и сертификацијом према норми SRPS EN 1125. Паник функција Е са рукохватом спољна паник шином унутра. Пролазак спољa омогућен само са кључем. Врата морају бити опремљена комплетним системским оковом који ће омогућити правилно функционисање у траженом режиму. Врата предвидети у HD (heavy duty) варијанти.
5. Аутоматска клизна врата **AKV** урадити у систему Gezze Slimdrive SL-FR или слична. Врата треба да буду опремљена сензором за отварање. Неопходна је могућност редуданције у случају нестанка струје.
На местима изнад клизних врата предвидети хоризонтални профил у основној фасадној конструкцији исте дубине као и вертикални.

Пре било каквог конкретног рада неопходно је све прорачуне и извођачке детаље доставити пројектанту на увид и усаглашавање.

/ FACADE PARTITION- DESCRIPTION NUMBER 1

Work items are to be made of aluminium facade sections with thermal break type SCHUCO FWS 50 or other, appropriate type.
Type Facade is made of self-bearing aluminium horizontal and vertical rectangular section system ensuring thermal break
All section edges are slightly rounded. Width of vertical and horizontal sections on the inner side amounts 50mm , while on the outer side on upwards and horizontal lines there is a 50mm wide covering cap.
Depth of upward cap is 15mm , while horizontal caps are 12mm.
Depth of vertical sections is determined by structural analysis.
Structural analysis of horizontal sections is done concerning the weight of glasses and wind , and their depth must not exceed the depth of vertical sections. In case that their depth exceeds the depth of vertical sections , the depth for vertical section shall be adopted.
The Contractor is under obligation to submit structural analysis (prepared by the side of an authorised person) together with remaining part of design concerning facade.
Preliminary depth of vertical sections is 150mm (on the spots where it is necessary). Envisage systemic reinforcement inserted into the body of the section.
Preliminary depth of horizontal sections on the connection with the floor and the ceiling is 155mm, the other is 90mm.
On the joint with the floor , form the detail which will visually form the same height of visible aluminium of 200mm on fixed facade parts (detail marked Ф1) , as well as on door parts (detail marked Ф2).
All joints with remaining part of the facility do according to RAL recommendations, particularly in the part of proper water vapour diffusion.
System of facade sections for drainage of condensate is constructed in three plains of drainage.
Drainage is done in the following way: condensate collected in horizontal part is conducted into vertical parts, and through systemic plastic drainage elements , condensate is taken out of the structure. All sealing on the facade are made of EPDM , according to DIN 7863. standard.
Grooves in horizontal and vertical aluminium section are interconnected and enable ventilation of each , glazed field over all four angles. Surface treatment of the profile: anodizing, in the tone chosen by the conservation supervisor (gray matt)
The same surface finish should be applied to all , visible, aluminium parts of structure (angular, flashing and similar).

Work items are to be glazed with glass of preliminary configuration:
*transparent parts
1. Outer glass 8mm thick with coating on item 2 (tempered for glasses up to floor level 200mm)
2. Interspace 16mm 90% Argon , glass strip should be thermally enhanced (for example Thermix)
3. Inner glass laminated with PVB foil 4.4.2

-Parapet parts (the zone of suspended ceiling)
-Outer glass of 8mm ,tempered glass, anodized (colour of anodization according to recommendation of glass supplier)
-ventilation space min 20mm
-thermal insulation (envisaged for ventilated facades)
AL sheet t=2mm

- Transparent parts(certain parts up to the height of 1650mm from TS)
- Outer glass of 8mm with coating on work- item 2 (tempered for glasses from floor level to 2000mm)
-Interspace 16mm 90%argon , glass strip should be thermally reinforced (for exp. Thermix)
-Inner glass laminated with PVB foil 4.4.2. Sandblasted on work- item 3 according to the scheme

-Thermal transmittance coefficient for glass Ug=1.0W/m²K
-Total thermal transmittance coefficient for the whole work item must not exceed TUw<=1.5W/m²K, according to calculation done in compliance with EN ISO 10077-1 standard. Excluding the area of sliding door.

Characteristics of facade wall curtain system according to SRPS EN 14351 standard:

Water tightness,	SRPS EN 12154:	class RE 1200
Air permeability,	SRPS EN 12152:	class AE (> 600 pa)
Resistance to wind impact ,	SRPS EN 12179:	2.0/3.0 kN/m²
Shock resistance ,	SRPS EN 14019:	class I5/E5

Opening element over systemic adapter section , mount into remaining part of facade wall curtain. Opening elements marked on schemes are to be envisaged as:
Prior to any concrete work it is necessary to submit all calculations and execution details to the design engineer for the purpose of insight and harmonization.

Opening elements which are marked on schemes are to be envisaged as follows:
1. Tilt window marked KVN in the following system: SCHUCO ADS 65 HD. Window should be furnished with systemic invisible hardware Avantec Simply Smart OL 200, enabling proper operation and handling from the height of up to 1.70m from finished floor . Standard handle for window handling.
Size of window light is to be chosen according to recommendations of system supplier concerning actual dimensions. Type and way of locking are , also, to be envisaged according to recommendations of system supplier.
2. Tilt window marked KR in the following system: SCHUCO AWS 65. The window should be furnished with a systemic hardware representing a part of the system in which it has been delivered. Hardware (window furniture) should, also, enable handling of window light with the aid of the handle placed laterally onto the half of window light's height. (Schuco Simply Smart)
The size of window light should be chosen according to recommendations of system supplier for concrete dimensions. Type and way of locking are, also, to be envisaged according to recommendations of system supplier. Glass is to be as on the remaining part of the façade with reduced unit thicknesses to 6+16+3.3.2.
3. Standard door marked UV in the following system: SCHUCO ADS 65 HD. Door is to be equipped with systemic hardware which will enable proper door operation. Size of door wing section, as well as necessary number of hinges are to be envisaged according to recommendations of system supplier. Door is to be equipped with lock with roller, and bilaterally with handrails for manipulation.
4. Evacuation door marked EV in the following system: SCHUCO ADS 65 HD. Envisage the door with function and certification according to SRPS EN 1125 standard. Panic (emergency) function E with handrail on the outside and panic rail inside. Passing outside is enabled only with the key.
Door must be equipped with complete systemic hardware which will enable proper functioning in requested mode. Door is to be envisaged in HD (heavy duty) variant.
5. Automatic sliding door marked AKV are to be done in the following system: Gezze Slimdrive SL-FR or similar. Door is to be furnished with sensor for opening. Possibility of redundancy is necessary in case of power failure- a blackout.
On the spots above sliding door envisage a horizontal section in basic façade structure possessing the same depth as the vertical one.

Prior to undertaking any concrete work it is necessary to submit all calculations and execution details to a design engineer for the purpose of insight and compliance.

Описи врата / прозор -спољашње - ОПИС БРОЈ 2

Позиције израдити од система алуминијумских термопрекинутих профила типа SCHUCO AWS/ADS 65 или слично.Основну дубину рама извести са 65мм дубине, а димензије крила отварајућих елемената према препорукама добављача система. Слободно стојеће вертикалне профиле димензионисати према норми SRPS EN 13830 за дозвољене угибе услед утицаја ветра на фасадну облогу према SRPS E 1991-1-4. На сваких са. 3м дужине предвидети монтажно-дилатациони спој чија ће визура одговарати визури компактних вертикалних профила.
Позицију монтирати у зони термоизолације и то на челични профил у доњој зони преко системског ПВЦ базног профила. Горње и бочне везе са објектом остварити тачкасто. Простор у зони између објекта и позиције заштитити према препорукама `RAL` стандарда.
Површинска обрада профила: елоксажа, у тону по избору конзерваторског надзора (сива мат)

Позиције остаклити стаклом прелиминарне конфигурације:

1. Спољашње стакло 6мм са премазом на позицији 2
2. Међупростор 16мм 90%аргон , стакло лајсна треба да је термички појачана (нпр. Thermix)
3. Унутрашње стакло ламинирано са PVB фолијом 3.3.2

Коефицијент проласка енергије кроз стакло Ug=1.0W/m2K

Укупан коефицијент проласка енергије кроз позицију не сме да пређе Uw<=1.5W/m2K , према прорачуну по EN ISO 10077-1. Изузимајући површину клизних врата

Карактеристике система према SRPS EN 14351:

-ваздухопропусност, SRPS EN 12207: класа 4
-водонепропусност, SRPS EN 12208: класа E1200
-отпорност на удар ветра, SRPS EN 12210: класа C5/B5

Прозорске клупице предвидети као:
- споља: алуминијумски лим дебљине д=2мм пластифициран у боју остатка браварије нагнутим под углом

Отварајуће елементе обележене на шемама предвидети као:

1. Нагибни прозор у систему SCHUCO AWS 65. Прозор треба да буде опремљен системским невидљивим оковом Avantec Simply Smart који ће омогућити правилан рад и управљање са висине до сса. 1.80м од готовог пода. Стандардна ручка за манипулацију прозором.
   За случај прозора са парапетом 1.9м, користити систем SCHUCO SimplySmart OL200 који ће омогућити манипулацију прозором са висине сса 1.8м.

Величину крила прозора изабрати према препорукама добављача система за конкретне димензије. Тип и начин брављења предвидети такође према препорукама добављача система.

2. Хоризонтални прозор у систему SCHUCO AWS 65. Прозор треба да буде опремљен системским невидљивим оковом Симплу Смарт . У стандардном раду треба да буде ограничен на отварање до 135мм, а за потребе одржавања могућност закретања од 180 .

3. Окретнонагибни прозор у систему SCHUCO AWS 65. Прозор треба да буде опремљен скривеним оковом који представља део система у ком је испоручен (chuco Avantec Simply smart).
4. Врата у систему SCHUCO ADS 65. Врата треба да су опремљена комплетним прибором за правилно фукционисање. Број шарки предвидети према препорукама добављача система.

Пре било каквог конкретног рада неопходно је све прорачуне и извођачке детаље доставити пројектанту на увид и усаглашавање.

/ DESCRIPTION DOOR / WINDOWS EXTERNAL -DESCRIPTION NUMBER 2

Work items are to be made of the system of aluminium sections with thermal break type SCHUCO AWS/ADS 65 or other, appropriate type.
Basic depth of the frame is to be done with 65mm depth , and dimensions of appropriate wing elements are to be executed according to recommendations of system supplier.
Free-standing vertical sections are to be dimensioned according to SRPS EN 13830 standard for allowed flexions due to wind impact on façade cladding according to standard: SRPS E 1991-1-4.
On approximately each 3m of length, envisage prefabricated- expansion joint whose sight line will comply with sight-line of compact vertical sections.
Work items are to be mounted in the zone of thermal insulation, namely onto steel section in bottom zone over systemic PVC basic section. Top and lateral joints with the facility are to be accomplished dotted. The space in the zone between the facility and work item is to be protected according to recommendations of `RAL `standard.
Surface treatment of the profile: anodizing, in the tone chosen by the conservation supervisor (gray matt)
Work items are to be glazed with glass of preliminary configuration:
1. Outer glass 6mm with coating on item 2
2. Interspace 16mm 90% Argon , glass strip should be thermally enhanced (for example Thermix)
3. Inner glass laminated with PVB foil 3.3.2

Thermal transmittance coefficient for glass Ug=1.0W/m²K
Total thermal transmittance coefficient for the whole work item must not exceed Uw<=1.5W/m²K, according to calculation done in compliance with EN ISO 10077-1 standard.

System characteristics according to standard SRPS EN 14351:
-air permeability, SRPS EN 12207: C180, class 4
-water-tightness, SRPS EN 12208: class E1200
-resistance to wind impact, SRPS EN 12210: class C5/B5

Window sills are to be envisaged as follows:
-outside: sheet aluminium with thickness t=2mm plasticized in the colour of remaining metalwork elements tilted under angle.

Opening elements marked on schemes are to be envisaged as:
1.Tilt window in SCHUCO AWS 65 system. Window should be furnished with systemic invisible hardware Avantec Simply Smart enabling proper operation and handling from the height of up to 1.80m from finished floor .
Standard handle for window handling.
For the case of window with parapet 1.9m, use system SCHUCO SimplySmart OL200 which will enable window handling from the height of approximately 1.8m.

Size of window light is to be chosen according to recommendations of system supplier concerning actual dimensions. Type and way of locking are , also, to be envisaged according to recommendations of system supplier.

2. Horizontal window in SCHUCO AWS 65 system. The window should be furnished with a systemic invisible window finish hardware – type: Simply Smart. In standard operation it should be limited to opening of up to 135 mm, and for the needs of maintenance there should be the possibility of 180° turn.

3. Tilt and turn window in SCHUCO AWS 65 system. Tilt and turn window should be furnished with hidden window finish hardware representing a part of the system in which it has been delivered (Schuco Avantec Simply smart).
4. Door in SCHUCO ADS 65 system. Door is to be furnished with complete accessories for correct functioning. Number of hinges is to be envisaged according to recommendations of system supplier.

Prior to any concrete work it is necessary to submit all calculations and execution details to the design engineer for the purpose of insight and harmonization.

САОБРАЋАЈНИ ИНСТИТУТ ЦИП, БЕОГРАД	Објекат: ПРУГА БЕОГРАД - СУБОТИЦА - ДРЖАВНА ГРАНИЦА (КЕЛЕБИЈА) ДЕОНИЦА ПРУГЕ НОВИ САД - СУБОТИЦА - ДРЖАВНА ГРАНИЦА (КЕЛЕБИЈА) BELGRADE - SUBOTICA - STATE BORDER (KELEBIA) RAILWAY LINE SECTION : NOVI SAD - SUBOTICA - STATE BORDER (KELEBIA) СПОЉАШЊА АЛУМИНАРИЈА / OUTDOOR ALUMINIUM JOINERY	Врста техн.док.: / techn.document: пзи / DFC	
		Размера: / Scale: P 1:50	
Цртеж: / Drawing:	ВРАТА, ПРОЗОРИ - СПОЉАШЊЕ - ОПИС БРОЈ 2 / EXTERNAL DOOR,WINDOWS - DESCRIPTION NUMBER 2	Број листа: / No of drawing: 1	

САОБРАЋАЈНИ ИНСТИТУТ ЦИП, БЕОГРАД	Објекат: / Structure: ПРУГА БЕОГРАД - СУБОТИЦА - ДРЖАВНА ГРАНИЦА (КЕЛЕБИЈА) ДЕОНИЦА ПРУГЕ НОВИ САД - СУБОТИЦА - ДРЖАВНА ГРАНИЦА (КЕЛЕБИЈА) BELGRADE - SUBOTICA - STATE BORDER (KELEBIA) RAILWAY LINE SECTION : NOVI SAD - SUBOTICA - STATE BORDER (KELEBIA)		Врста техн.док.: / Techn.document.: пзи / DFC
	СПОЉАШЊА АЛУМИНАРИЈА / OUTDOOR ALUMINIUM JOINERY		Размера: / Scale: P 1:50
Цртеж: / Drawing:	ФАСАДНА ПРЕГРАДА СА УЛАЗНИМ ВРАТИМА / FASADE PARTITION WITH ENTRANCE DOORS	Ознака: / Mark: A1	Број листа: / No of drawing: 01

ИЗГЛЕД СА СПОЉАШЊЕ СТРАНЕ
/Exterior view

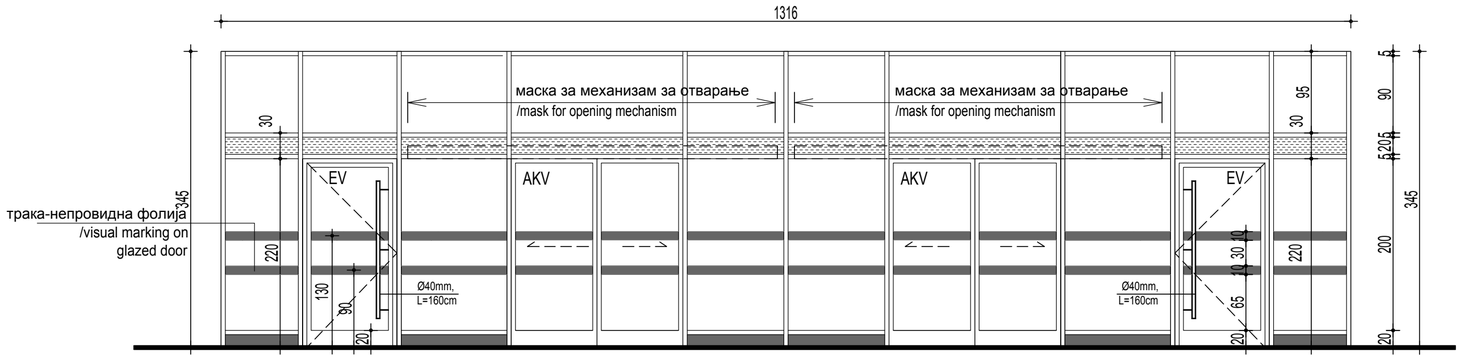

ИЗГЛЕД / View

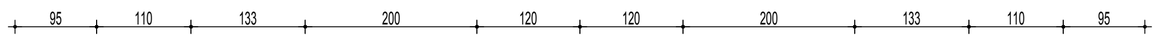

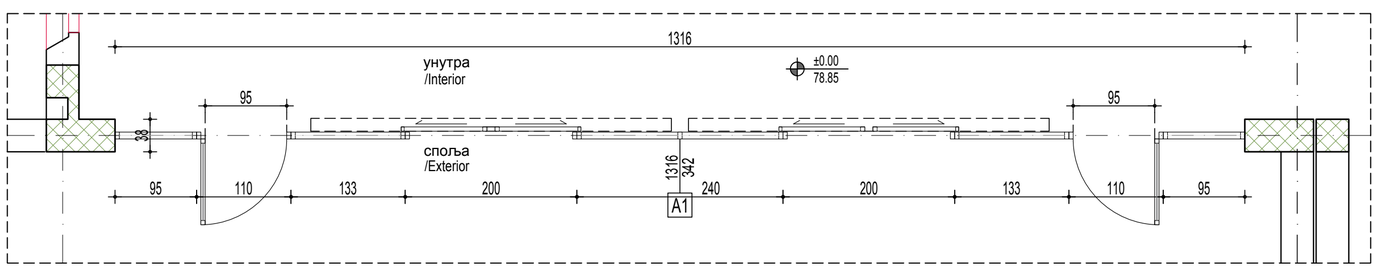

ОСНОВА / Floor plan

Транспарентно стакло /Transparent glass
емајлирано стакло /Enamelled glass
пескирано стакло /Sandblasted glass

* ПРЕГРАДА СА ВАЗДУШНОМ БАРИЈЕРОМ- ВБ на висини 310цм

Зидарска мера: /Masonary measure:	1316/345
Опис: / Description :	Фасадна преграда са аутоматским клизним вратима (ознака AKV) и евакуационим вратима(EV) Радити према општем опису за фасадна платна, (опис бр. 1). Саставни део позиције су све покривне лајсне које затварају зазоре између фасаде и преграде. Уградњу вршити у складу са радионичким детаљима које израђује извођач радова, на основу димензија позиција узетих на лицу места. Детаљи морају да буду одобрени од стране одговорног пројектанта и надзорног органа.При изради и монтажи позиције поштовати све препоруке од стране произвођача профила. Извођач је дужан да достави атестну документацију усаглашену са EN стандардима. На делу стаклене површине предвидети траку непровидну фолију беле боје у тону RAL 9003, LRV 84%. Facade partition with automatic sliding doors-mark (AKV) and en evacuation door (EV) Work according to the general description for facade canvases, (description number 1). An integral part of the position are all the cover strips that close the gaps between the facade and the partition. Manufacturer is obliged to precise mode of installation with workshop drawings, developed on basis of dimensions measured on the spot, approved by investor and the design engineer. during manufacturing and installation, respect all recommendations of manufacturer. contractor is required to provide attests in compliance with EN standards. On the part of the glass surface, foresee visual marking on glazed door white color in RAL 9003 tone, LRV 84%.

Етажа: / Floor :	КРИЛО А wing A	КРИЛО Б	КРИЛО Ц	КРИЛО Д
Конвенција:				
Сутерен	0	0	0	0
Приземље /Ground floor	1	0	0	0
1.спрат/First floor	0	0	0	0
2.спрат/ Second floor	0	0	0	0
Укупно(крило):	1	0	0	0
Укупно(објекат): / Total :	1			
Напомена:/ Note	СВЕ МЕРЕ УЗЕТИ НА ЛИЦУ МЕСТА. ALL MEASURES ARE TO BE TAKEN ON THE SPOT.			

САОБРАЋАЈНИ ИНСТИТУТ ЦИП, БЕОГРАД	Објекат: / Structure: ПРУГА БЕОГРАД - СУБОТИЦА - ДРЖАВНА ГРАНИЦА (КЕЛЕБИЈА) ДЕОНИЦА ПРУГЕ НОВИ САД - СУБОТИЦА - ДРЖАВНА ГРАНИЦА (КЕЛЕБИЈА) BELGRADE - SUBOTICA - STATE BORDER (KELEBIA) RAILWAY LINE SECTION : NOVI SAD - SUBOTICA - STATE BORDER (KELEBIA)	Врста техн.док.: / Techn.document.: ПЗИ / DFC
	СПОЉАШЊА АЛУМИНАРИЈА / OUTDOOR ALUMINIUM JOINERY	Размера: / Scale: P 1:50
Цртеж: / Drawing:	УЛАЗНА ВРАТА-ПРЕМА ПОТХОДНИКУ / ENTRANCE DOOR-ACCORDING TO THE ACCESSORY	Ознака: / Mark: A2
		Број листа: / No of drawing: 02

ИЗГЛЕД СА УНУТРАШЊЕ СТРАНЕ
/Exterior view

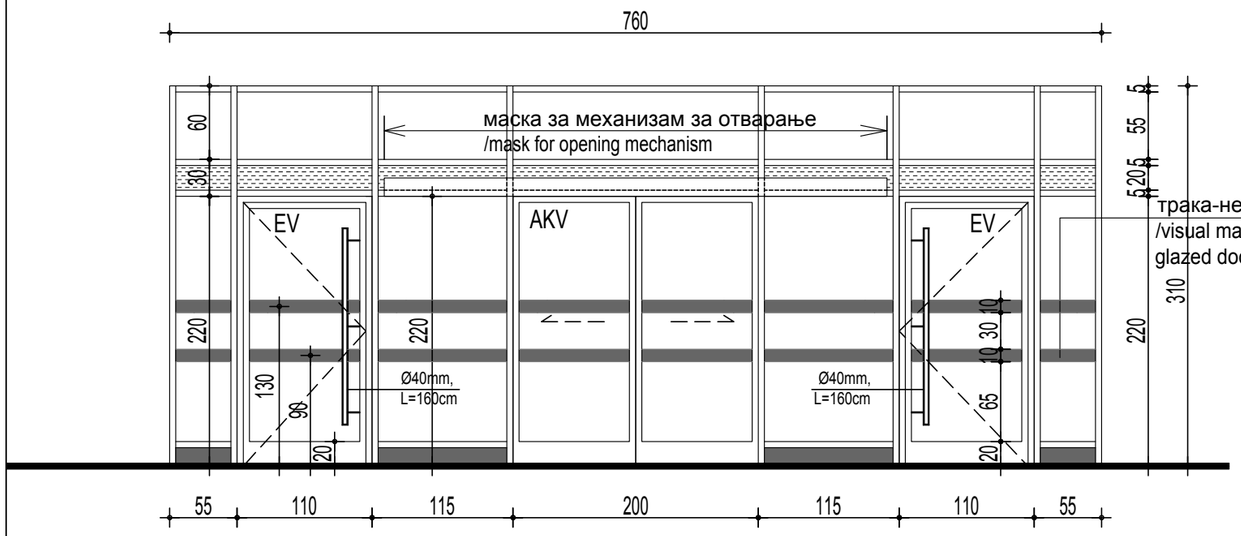

ИЗГЛЕД / View

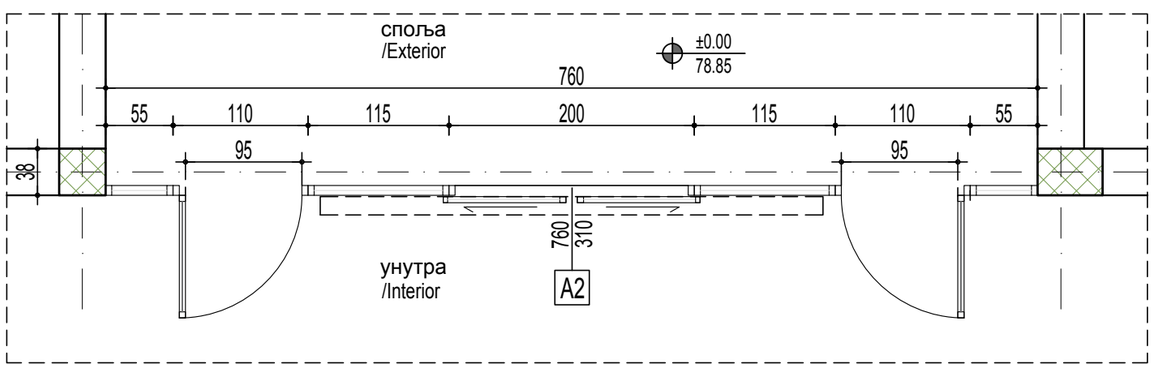

ОСНОВА / Floor plan

Транспарентно стакло /Transparent glass
емајлирано стакло /Enamelled glass
пескирано стакло /Sandblasted glass

* ПРЕГРАДА СА ВАЗДУШНОМ БАРИЈЕРОМ- ВБ

Зидарска мера: /Masonary measure:	760/310
Опис: / Description :	Фасадна преграда са аутоматским клизним вратима (ознака AKV) и евакуационим вратима(EV) Радити према општем опису за фасадна платна, (опис бр. 1). Саставни део позиције су све покривне лајсне које затварају зазоре између фасаде и преграде. Уградњу вршити у складу са радиоиичким детаљима које израђује извођач радова, на основу димензија позиција узетих на лицу места. Детаљи морају да буду одобрени од стране одговорног пројектанта и надзорног органа.При изради и монтажи позиције поштовати све препоруке од стране произвођача профила. Извођач је дужан да достави атестну документацију усаглашену са EN стандардима. На делу стаклене површине предвидети траку непровидну фолију беле боје у тону RAL 9003, LRV 84%. Facade partition with automatic sliding doors-mark (AKV) and en evacuation door (EV) Work according to the general description for facade canvases, (description number 1). An integral part of the position are all the cover strips that close the gaps between the facade and the partition. Manufacturer is obliged to precise mode of installation with workshop drawings, developed on basis of dimensions measured on the spot, approved by investor and the design engineer. during manufacturing and installation, respect all recommendations of manufacturer. contractor is required to provide attests in compliance with EN standards. On the part of the glass surface, foresee visual marking on glazed door white color in RAL 9003 tone, LRV 84%.

Етажа: / Floor :	КРИЛО А wing A	КРИЛО Б	КРИЛО Ц	КРИЛО Д
Конвенција:				
Сутерен	0	0	0	0
Приземље /Ground floor	1	0	0	0
1.спрат/First floor	0	0	0	0
2.спрат/ Second floor	0	0	0	0
Укупно(крило):	1	0	0	0
Укупно(објекат): / Total :	1			
Напомена:/ Note	СВЕ МЕРЕ УЗЕТИ НА ЛИЦУ МЕСТА. ALL MEASURES ARE TO BE TAKEN ON THE SPOT.			

ИЗГЛЕД СА СПОЉАШЊЕ СТРАНЕ
/Exterior view

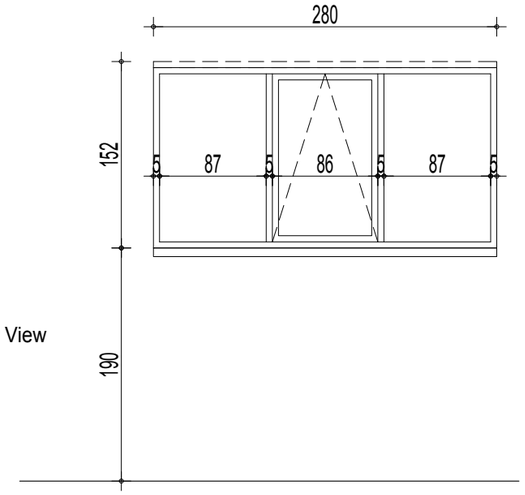

ИЗГЛЕД / View

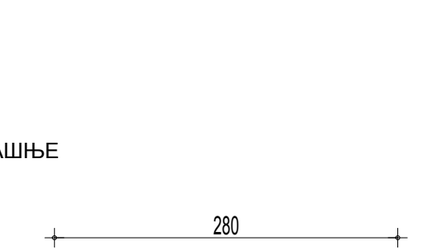

ОСНОВА / Floor plan

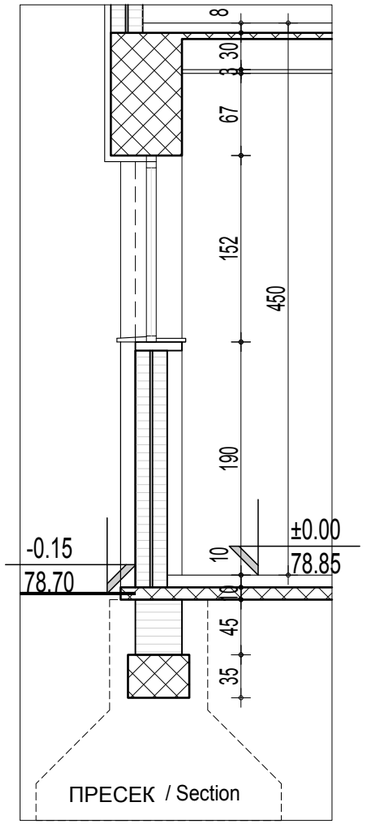

ПРЕСЕК / Section

САОБРАЋАЈНИ ИНСТИТУТ ЦИП, БЕОГРАД	Објекат: / Structure: ПРУГА БЕОГРАД - СУБОТИЦА - ДРЖАВНА ГРАНИЦА (КЕЛЕБИЈА) ДЕОНИЦА ПРУГЕ НОВИ САД - СУБОТИЦА - ДРЖАВНА ГРАНИЦА (КЕЛЕБИЈА) BELGRADE - SUBOTICA - STATE BORDER (KELEBIA) RAILWAY LINE SECTION : NOVI SAD - SUBOTICA - STATE BORDER (KELEBIA)		Врста техн.док.: / Techn.document.: ПЗИ / DFC
	СПОЉАШЊА АЛУМИНАРИЈА / OUTDOOR ALUMINIUM JOINERY		Размера: / Scale: P 1:50
Цртеж: / Drawing:	ПРОЗОР (АТРИЈУМ) / WINDOW (ATRIUM)	Ознака: / Mark: A3	Број листа: / No of drawing: 03

Зидарска мера: /Masonary measure:	280/152
Опис: / Description :	**ТРОКРИЛНИ ПРОЗОР радити према општем опису за прозоре,(опис број 2)** Саставни део позиције су све покривне лајсне које затварају зазоре између фасаде и прозора. Уградњу вршити у складу са радионичким детаљима које израђује извођач радова, на основу димензија позиција узетих на лицу места. Детаљи морају да буду одобрени од стране одговорног пројектанта и надзорног органа.При изради и монтажи позиције поштовати све препоруке од стране произвођача профила. Извођач је дужан да достави атестну документацију усаглашену са EN стандардима. Тон елоксаже усвојен од конзерваторског надзора. Прозор снабдети парапетном даском од ПВЦ-а у боји столарије, окапница је од камених плоча које се репарирају и делимично се замењују новим. Tripple window work according to the general description for windows,(description number 2) An integral part of the position are all the cover strips that close the gaps between the facade and the window. Manufacturer is obliged to precise mode of installation with workshop drawings, developed on basis of dimensions measured on the spot, approved by investor and the design engineer. During manufacturing and installation, respect all recommendations of manufacturer. Contractor is required to provide attests in compliance with EN standards. Anodiying tone adopted by supervising engineer. Window is to be furnished with PVC parapet board in the colour of the joinery, drip channel is made out of stone slabs which are to be repaired and returned again.

Етажа: / Floor :	КРИЛО А wing A	КРИЛО Б	КРИЛО Ц	КРИЛО Д
Конвенција:				
Сутерен	0	0	0	0
Приземље /Ground floor	6	0	0	0
1.спрат/First floor	0	0	0	0
2.спрат/ Second floor	0	0	0	0
Укупно(лева, десна):	6	0	0	0
Укупно(објекат): / Total :	6			
Напомена:/ Note	СВЕ МЕРЕ УЗЕТИ НА ЛИЦУ МЕСТА. ALL MEASURES ARE TO BE TAKEN ON THE SPOT.			

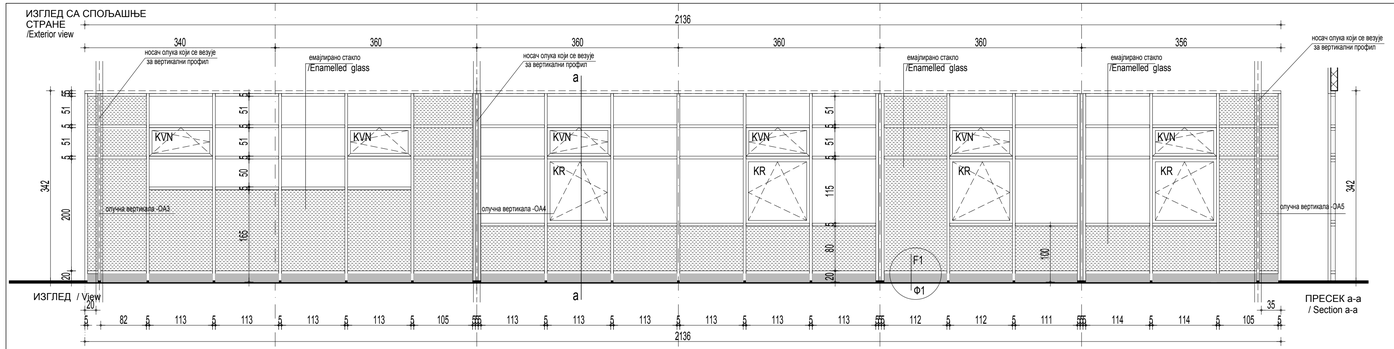

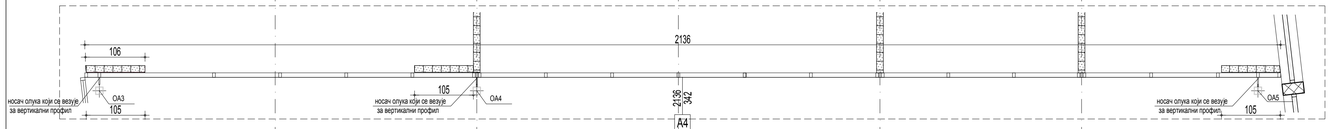

ОСНОВА / Floor plan

3' 4 4' 5 5'

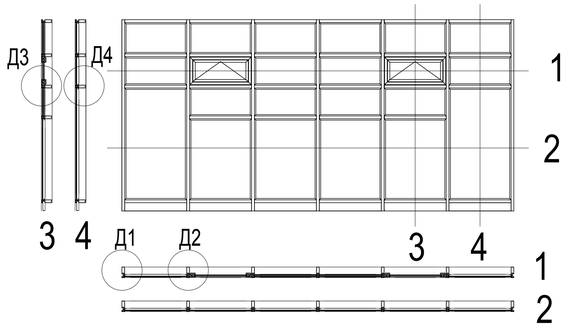

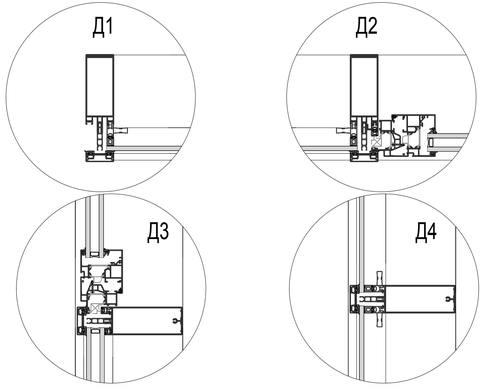

САОБРАЋАЈНИ ИНСТИТУТ ЦИП, БЕОГРАД

Објекат: / Structure:
ПРУГА БЕОГРАД - СУБОТИЦА - ДРЖАВНА ГРАНИЦА (КЕЛЕБИЈА)
ДЕОНИЦА ПРУГЕ НОВИ САД - СУБОТИЦА - ДРЖАВНА ГРАНИЦА (КЕЛЕБИЈА)
BELGRADE - SUBOTICA - STATE BORDER (KELEBIA) RAILWAY LINE
SECTION : NOVI SAD - SUBOTICA - STATE BORDER (KELEBIA)

Врста техн.док. / Techn.document: ПЗИ / DFC

СПОЉАШЊА АЛУМИНАРИЈА / OUTDOOR ALUMINIUM JOINERY

Размера: / Scale: P 1:50

Цртеж: / Drawing: ФАСАДНА ПРЕГРАДА (АТРИЈУМ) / FACADE PARTITION (ATRIUM)

Ознака: / Mark: A4

Број листа: / No of drawing: 04

Транспарентно стакло /Transparent glass
емајлирано стакло /Enamelled glass
пескирано стакло /Sandblasted glass

Зидарска мера: /Masonary measure:	2136/342
Опис: / Description :	Фасадна фиксна преграда са нагибним прозорима, ознака KVN и KR Радити према општем опису за фасадна платна, (опис бр. 1).Саставни део позиције су носачи олука и све покривне лајсне које затварају зазоре између фасаде и преграде.Уградњу вршити у складу са радионичким детаљима које израђује извођач радова, на основу димензија позиција узетих на лицу места .Детаљи морају да буду одобрени од стране одговорног пројектанта и надзорног органа.При изради и монтажи позиције поштовати све препоруке од стране произвођача профила. Извођач је дужан да достави атестну документацију усаглашену са EN стандардима. Facade fix partition with tilt window -mark (KVN) and (KR) Work according to the general description for facade canvases, (description number 1). An integral part of the position are the gutter supports and all cover strips that close the gaps between the facade and the partition. Manufacturer is obliged to precise mode of installation with workshop drawings, developed on basis of dimensions measured on the spot, approved by investor and the design engineer. during manufacturing and installation, respect all recommendations of manufacturer. contractor is required to provide attests in compliance with EN standards.

Етажа: / Floor :	КРИЛО А wing A	КРИЛО Б	КРИЛО Ц	КРИЛО Д
Конвенција:				
Сутерен	0	0	0	0
Приземље /Ground floor	1	0	0	0
1.спрат/First floor	0	0	0	0
2.спрат/ Second floor	0	0	0	0
Укупно(крило):	1	0	0	0
Укупно(објекат): / Total :	1			
Напомена:/ Note	СВЕ МЕРЕ УЗЕТИ НА ЛИЦУ МЕСТА. ALL MEASURES ARE TO BE TAKEN ON THE SPOT.			

ИЗГЛЕД СА СПОЉАШЊЕ СТРАНЕ
/Exterior view

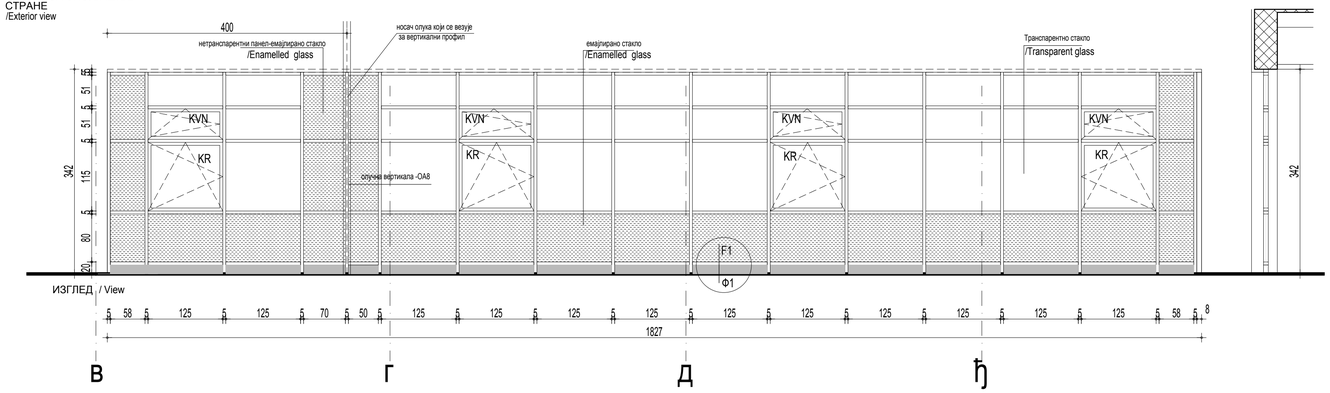

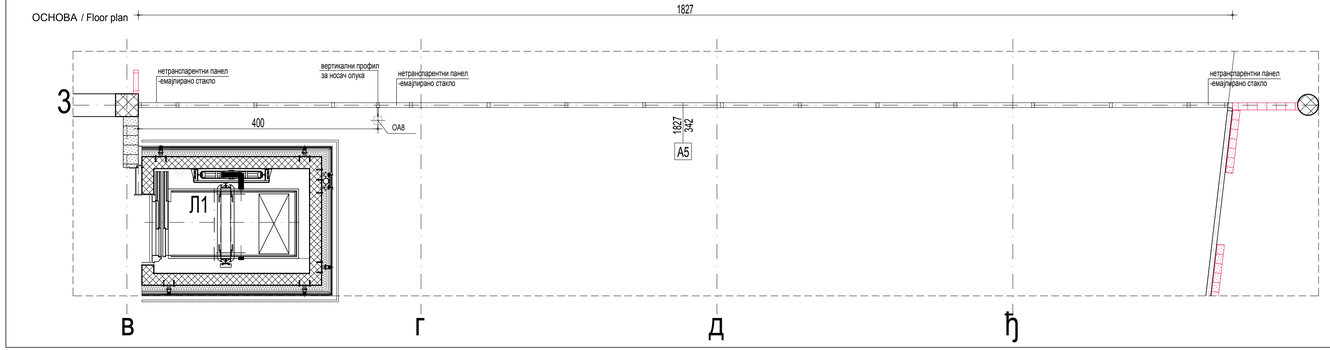

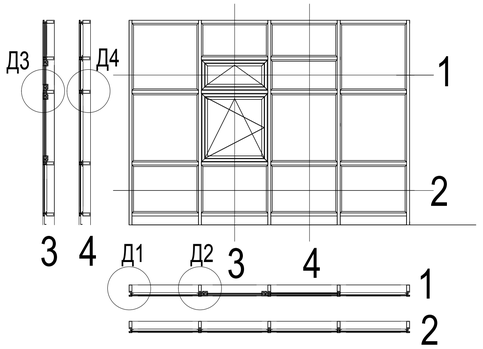

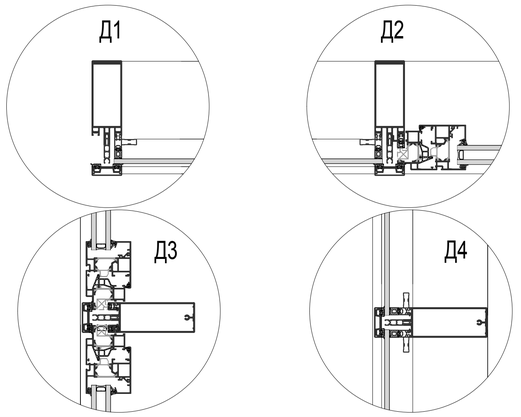

САОБРАЋАЈНИ ИНСТИТУТ ЦИП БЕОГРАД

Објекат: / Structure:	ПРУГА БЕОГРАД - СУБОТИЦА - ДРЖАВНА ГРАНИЦА (ХЕРЕШАН) ДЕОНИЦА: ПРУГЕ НОВИ САД - СУБОТИЦА - ДРЖАВНА ГРАНИЦА (ХЕРЕШАН) BELGRADE - SUBOTICA - STATE BORDER (KELEBIJA) RAILWAY LINE SECTION: NOVI SAD - SUBOTICA - STATE BORDER (KELEBIJA)
	СПОЉАШЊА АЛУМИНАРИЈА / OUTDOOR ALUMINIUM JOINERY
Цртеж: / Drawing:	ФАСАДНА ПРЕГРАДА (АТРИЈУМ) / FACADE PARTITION (ATRIUM)
Ознака: / Mark:	A5
Врста техн.док.: / Techn.document.:	ПЗИ / DFC
Размера: / Scale:	Р 1:50
Број листа: / No of drawing:	05

Транспарентно стакло /Transparent glass
емајлирано стакло /Enamelled glass
пескирано стакло /Sandblasted glass

Зидарска мера: /Masonary measure:	1827/342
Опис: / Description :	Фасадна фиксна преграда са нагибним прозорима, ознака KVN и KR Радити према општем опису за фасадна платна, (опис бр. 1).Саставни део позиције су носачи олука и све покривне лајсне које затварају зазоре између фасаде и преграде.Уградњу вршити у складу са радионичким детаљима које израђује извођач радова, на основу димензија позиција узетих на лицу места. Детаљи морају да буду одобрени од стране одговорног пројектанта и надзорног органа.При изради и монтажи позиције поштовати све препоруке од стране произвођача профила. Извођач је дужан да достави атестну документацију усаглашену са EN стандардима. Facade fix partition with tilt window -mark (KVN) and (KR) Work according to the general description for facade canvases, (description number 1). An integral part of the position are the gutter supports and all cover strips that close the gaps between the facade and the partition. Manufacturer is obliged to precise mode of installation with workshop drawings, developed on basis of dimensions measured on the spot, approved by investor and the design engineer. during manufacturing and installation, respect all recommendations of manufacturer. contractor is required to provide attests in compliance with EN standards.

Етажа: / Floor :	КРИЛО А wing A	КРИЛО Б	КРИЛО Ц	КРИЛО Д
Конвенција:				
Сутерен	0	0	0	0
Приземље /Ground floor	1	0	0	0
1.спрат/First floor	0	0	0	0
2.спрат/ Second floor	0	0	0	0
Укупно(крило):	1	0	0	0
Укупно(објекат): / Total :	1			
Напомена:/ Note	СВЕ МЕРЕ УЗЕТИ НА ЛИЦУ МЕСТА. ALL MEASURES ARE TO BE TAKEN ON THE SPOT.			

ИЗГЛЕД СА СПОЉАШЊЕ СТРАНЕ
/Exterior view

Напомена:
Чист отвор једног крила врата минимум 90 cm
/Note:
Clean opening of one door leaf at least 90 cm

САОБРАЋАЈНИ ИНСТИТУТ ЦИП, БЕОГРАД

Објекат: / Structure:
ПРУГА БЕОГРАД - СУБОТИЦА - ДРЖАВНА ГРАНИЦА (КЕЛЕБИЈА)
ДЕОНИЦА ПРУГЕ НОВИ САД - СУБОТИЦА - ДРЖАВНА ГРАНИЦА (КЕЛЕБИЈА)
BELGRADE - SUBOTICA - STATE BORDER (KELEBIA) RAILWAY LINE
SECTION : NOVI SAD - SUBOTICA - STATE BORDER (KELEBIA)

СПОЉАШЊА АЛУМИНАРИЈА / OUTDOOR ALUMINIUM JOINERY

Врста техн.док.: / Techn.document.: **ПЗИ** / DFC

Размера: / Scale: P 1:50

Цртеж: / Drawing: ФАСАДНА ПРЕГРАДА-УЛАЗ / FACADE PARTITION -ENTRANCE

Ознака: / Mark: A6

Број листа: / No of drawing: 06

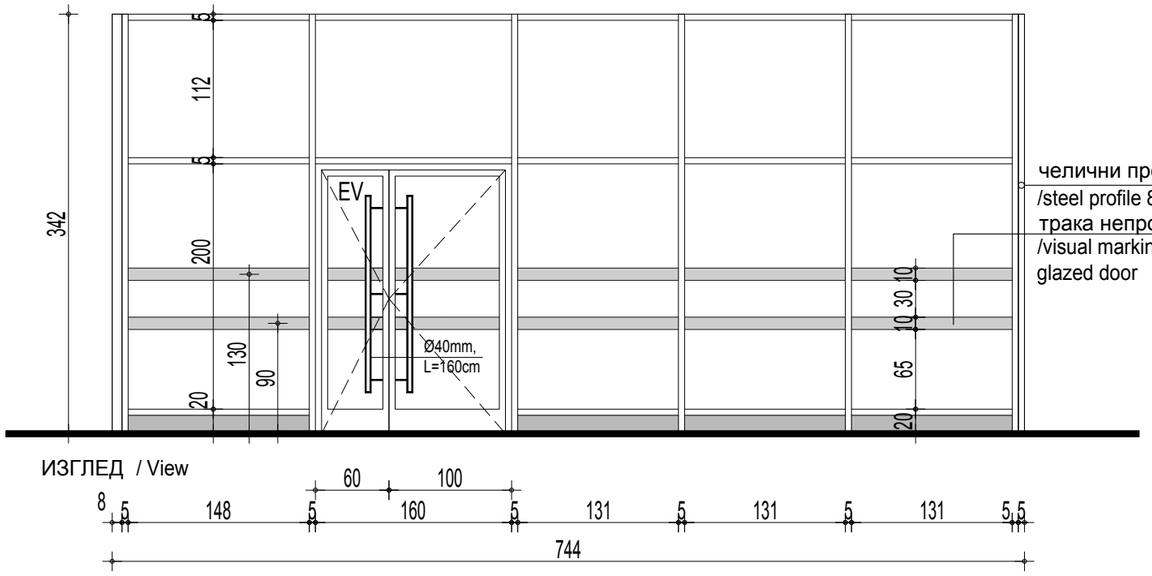

ИЗГЛЕД / View

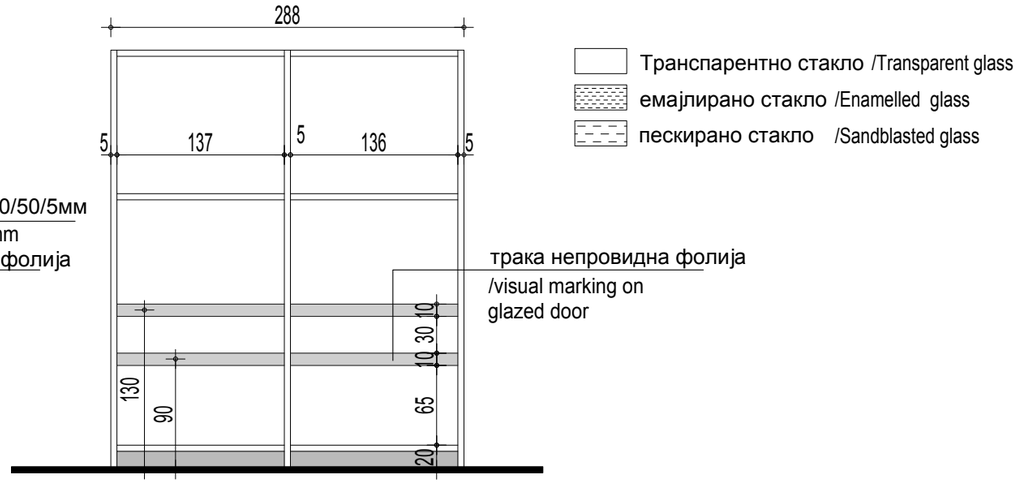

Транспарентно стакло /Transparent glass
емајлирано стакло /Enamelled glass
пескирано стакло /Sandblasted glass

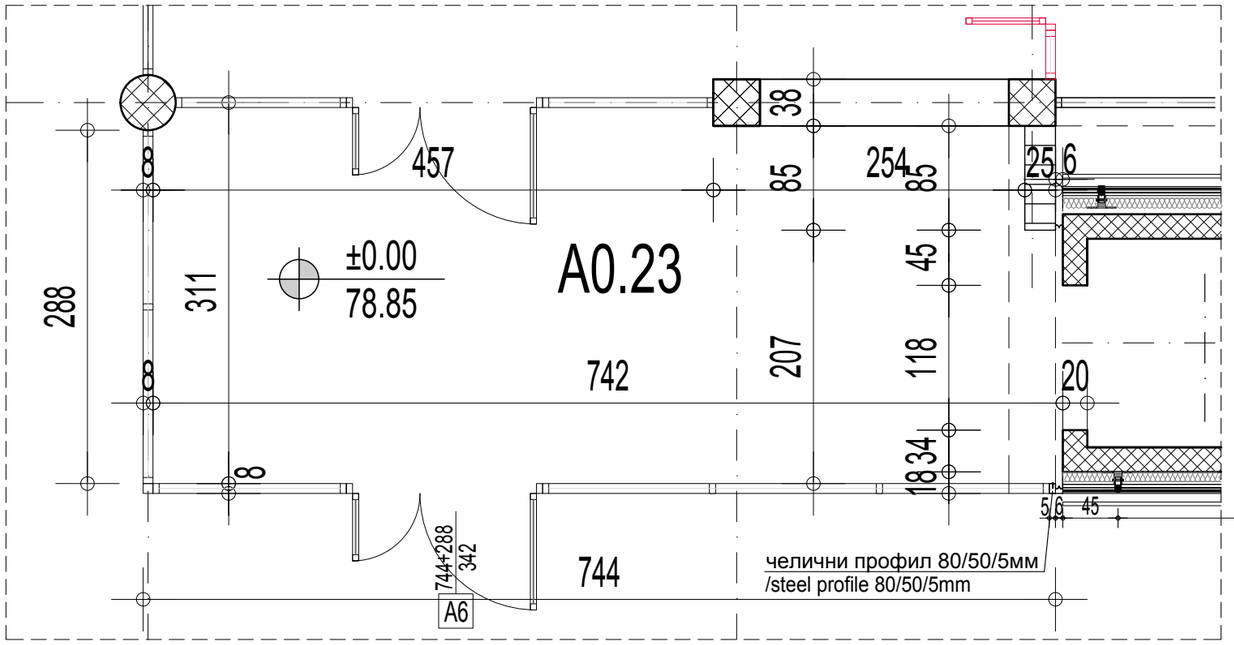

ОСНОВА / Floor plan

Опис:
/ Description :

Зидарска мера: /Masonary measure:	744+288/342
	Фасадна преграда са евакуационим вратима(EV) Радити према општем опису за фасадна платна, (опис бр. 1). Саставни део позиције су све покривне лајсне које затварају зазоре између фасаде и преграде и челични профил који је између преграде и лифта. Уградњу вршити у складу са радионичким детаљима које израђује извођач радова, на основу димензија позиција узетих на лицу места. Детаљи морају да буду одобрени од стране одговорног пројектанта и надзорног органа.При изради и монтажи позиције поштовати све препоруке од стране произвођача профила. Извођач је дужан да достави атестну документацију усаглашену са EN стандардима. На делу стаклене површине предвидети траку непровидну фолију беле боје у тону RAL 9003, LRV 84%. Facade partition with evacuation door (EV) Work according to the general description for facade canvases, (description number 1). An integral part of the position are all the cover strips that close the gaps between the facade and the partition. Manufacturer is obliged to precise mode of installation with workshop drawings, developed on basis of dimensions measured on the spot, approved by investor and the design engineer. during manufacturing and installation, respect all recommendations of manufacturer. contractor is required to provide attests in compliance with EN standards. On the part of the glass surface, foresee visual marking on glazed door white color in RAL 9003 tone, LRV 84%.

Етажа: / Floor :	КРИЛО А wing A	КРИЛО Б	КРИЛО Ц	КРИЛО Д
Конвенција:				
Сутерен	0	0	0	0
Приземље /Ground floor	1	0	0	0
1.спрат/First floor	0	0	0	0
2.спрат/ Second floor	0	0	0	0
Укупно(крило):	1	0	0	0
Укупно(објекат): / Total :	1			
Напомена:/ Note	СВЕ МЕРЕ УЗЕТИ НА ЛИЦУ МЕСТА. ALL MEASURES ARE TO BE TAKEN ON THE SPOT.			

ИЗГЛЕД СА СПОЉАШЊЕ СТРАНЕ
/Exterior view

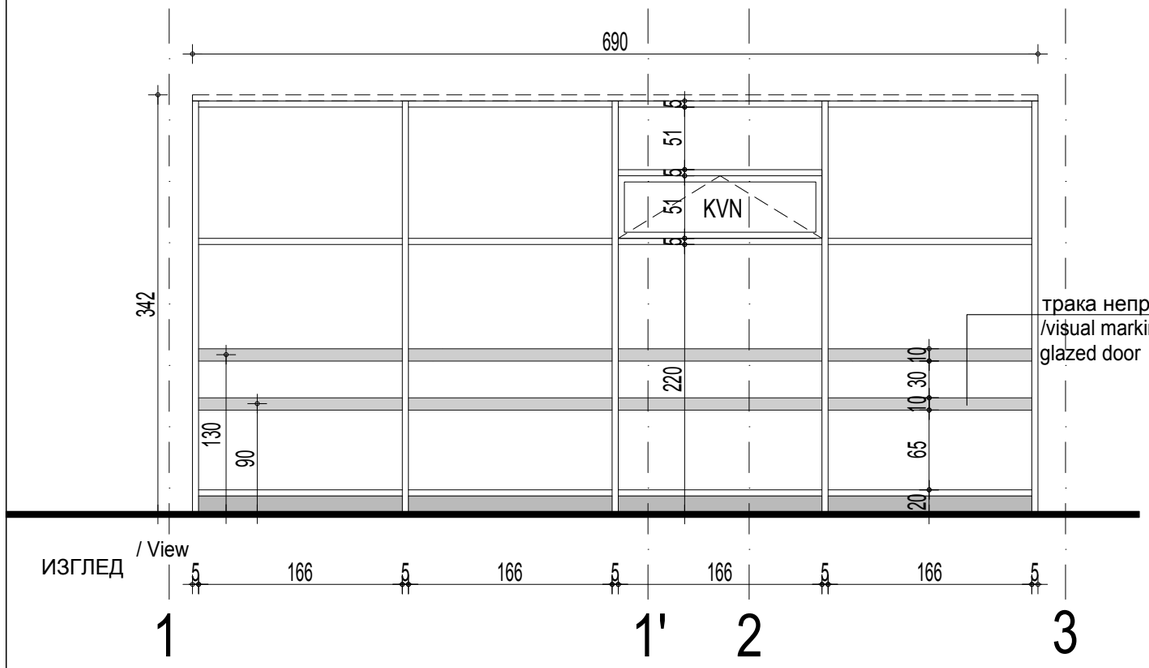

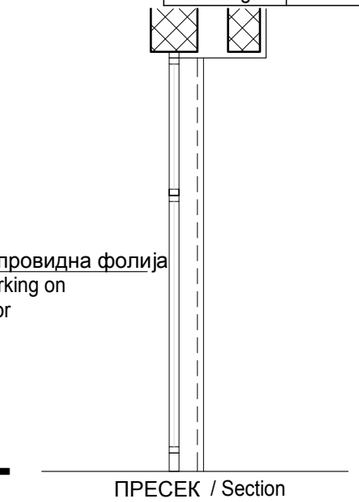

Транспарентно стакло /Transparent glass
емајлирано стакло /Enamelled glass
пескирано стакло /Sandblasted glass

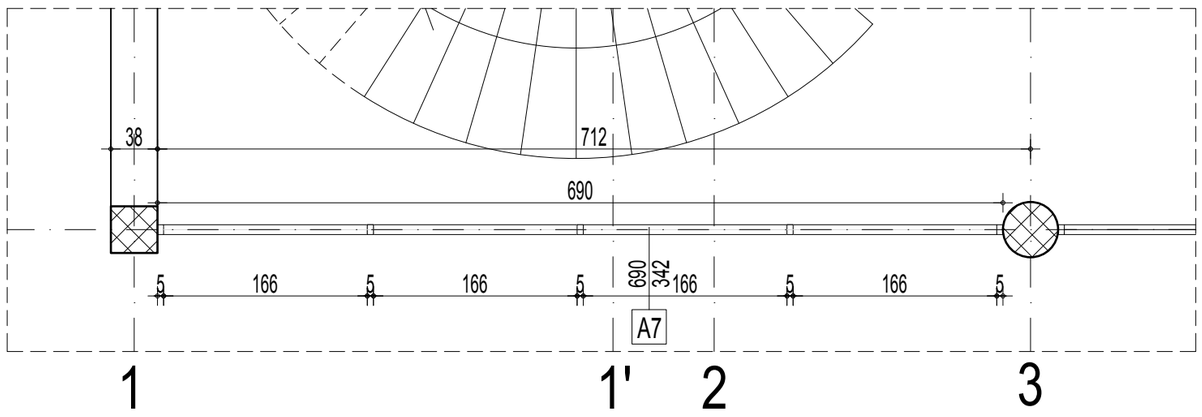

ОСНОВА / Floor plan

САОБРАЋАЈНИ ИНСТИТУТ ЦИП, БЕОГРАД

Објекат: / Structure:
ПРУГА БЕОГРАД - СУБОТИЦА - ДРЖАВНА ГРАНИЦА (КЕЛЕБИЈА)
ДЕОНИЦА ПРУГЕ НОВИ САД - СУБОТИЦА - ДРЖАВНА ГРАНИЦА (КЕЛЕБИЈА)
BELGRADE - SUBOTICA - STATE BORDER (KELEBIA) RAILWAY LINE
SECTION : NOVI SAD - SUBOTICA - STATE BORDER (KELEBIA)

СПОЉАШЊА АЛУМИНАРИЈА / OUTDOOR ALUMINIUM JOINERY

Врста техн.док.: / Techn.document.: **ПЗИ** / DFC

Размера: / Scale: P 1:50

Цртеж: / Drawing: ФАСАДНА ПРЕГРАДА / FACADE PARTITION

Ознака: / Mark: A7

Број листа: / No of drawing: 07

Зидарска мера: /Masonary measure:	690/342
Опис: / Description :	Фасадна фиксна преграда са нагибним прозорима, ознака KVN. Радити према општем опису за фасадна платна, (опис бр. 1). Саставни део позиције су све покривне лајсне које затварају зазоре између фасаде и преграде. Уградњу вршити у складу са радионичким детаљима које израђује извођач радова, на основу димензија позиција узетих на лицу места. Детаљи морају да буду одобрени од стране одговорног пројектанта и надзорног органа.При изради и монтажи позиције поштовати све препоруке од стране произвођача профила. Извођач је дужан да достави атестну документацију усаглашену са EN стандардима. На делу стаклене површине предвидети траку непровидну фолију беле боје у тону RAL 9003, LRV 84%. Facade fix partition with tilt window -mark (KVN) Work according to the general description for facade canvases, (description number 1). An integral part of the position are all the cover strips that close the gaps between the facade and the partition. Manufacturer is obliged to precise mode of installation with workshop drawings, developed on basis of dimensions measured on the spot, approved by investor and the design engineer. during manufacturing and installation, respect all recommendations of manufacturer. contractor is required to provide attests in compliance with EN standards. On the part of the glass surface, foresee visual marking on glazed door white color in RAL 9003 tone, LRV 84%.

Етажа: / Floor :	КРИЛО А wing A	КРИЛО Б	КРИЛО Ц	КРИЛО Д
Конвенција:				
Сутерен	0	0	0	0
Приземље /Ground floor	1	0	0	0
1.спрат/First floor	0	0	0	0
2.спрат/ Second floor	0	0	0	0
Укупно(крило):	1	0	0	0
Укупно(објекат): / Total :	1			
Напомена:/ Note	СВЕ МЕРЕ УЗЕТИ НА ЛИЦУ МЕСТА. ALL MEASURES ARE TO BE TAKEN ON THE SPOT.			

ИЗГЛЕД СА СПОЉАШЊЕ СТРАНЕ
/Exterior view

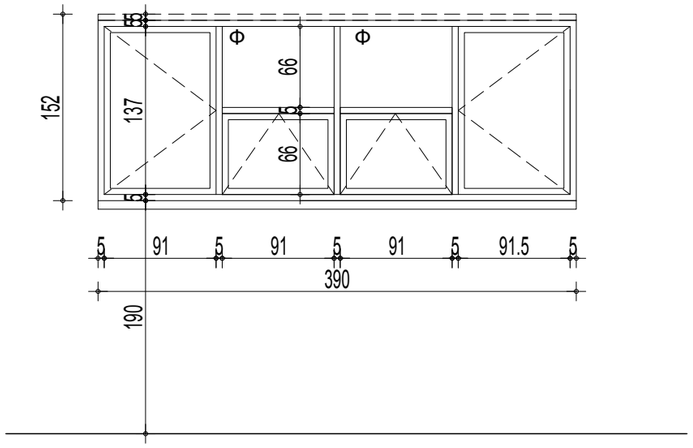

ИЗГЛЕД / View

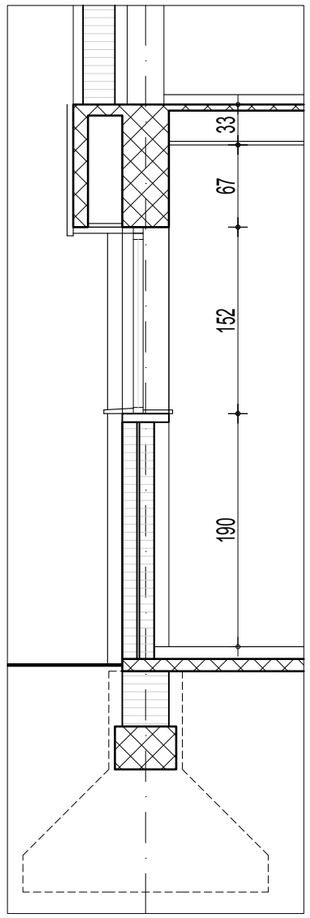

ПРЕСЕК / Section

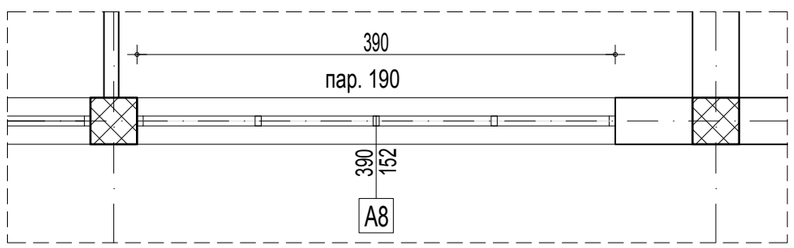

ОСНОВА / Floor plan

САОБРАЋАЈНИ ИНСТИТУТ ЦИП, БЕОГРАД

Објекат: / Structure:
ПРУГА БЕОГРАД - СУБОТИЦА - ДРЖАВНА ГРАНИЦА (КЕЛЕБИЈА)
ДЕОНИЦА ПРУГЕ НОВИ САД - СУБОТИЦА - ДРЖАВНА ГРАНИЦА (КЕЛЕБИЈА)
BELGRADE - SUBOTICA - STATE BORDER (KELEBIA) RAILWAY LINE
SECTION : NOVI SAD - SUBOTICA - STATE BORDER (KELEBIA)

СПОЉАШЊА АЛУМИНАРИЈА / OUTDOOR ALUMINIUM JOINERY

Врста техн.док.: / Techn.document.: **ПЗИ** / DFC

Размера: / Scale: P 1:50

Цртеж: / Drawing: ВИШЕДЕЛНИ ПРОЗОР / MULTIPLE WINDOW

Ознака: / Mark: A8

Број листа: / No of drawing: 08

Зидарска мера: /Masonary measure:	390/152
Опис: / Description :	**ВИШЕДЕЛНИ ПРОЗОР радити према општем опису за прозоре,(опис број 2)** Саставни део позиције су све покривне лајсне које затварају зазоре између фасаде и прозора. Уградњу вршити у складу са радионичким детаљима које израђује извођач радова, на основу димензија позиција узетих на лицу места. Детаљи морају да буду одобрени од стране одговорног пројектанта и надзорног органа.При изради и монтажи позиције поштовати све препоруке од стране произвођача профила. Извођач је дужан да достави атестну документацију усаглашену са EN стандардима. Са унутрашње стране прозора предвиђена је заштита од сунца роло заторима типа Warema Bracket M. Носачи сенила - конзоле су челичне поцинковане дим.84/54mm са бочним покривним капама. Осовина на коју се намотава платно је алуминијумска пречника min. Ø40mm. Површинска обрада пластификација у сивој боји. Платно треба да је са алуминијумским рефлектујућим слојем на страни ка стаклу а на унутрашњој страни је сиве боје. Платно треба да је класе горивости минимум Б1. Управљање застором на моторни погон 230V,50Hz,са нивоом заштите IP44. Multiple window work according to the general description for windows,(description number 2) An integral part of the position are all the cover strips that close the gaps between the facade and the window. Manufacturer is obliged to precise mode of installation with workshop drawings, developed on basis of dimensions measured on the spot, approved by investor and the design engineer. During manufacturing and installation, respect all recommendations of manufacturer. Contractor is required to provide attests in compliance with EN standards. On the inner side of the partition protection from the sun is envisaged, namely with roller screen blinds of the following type: Warema Bracket M. Brackets of the blind – cantilevers are steel, galvanized with dim. 84/54mm with lateral, covering caps. The shaft onto which the screen is rolled is of aluminium and it has diameter min. Ø46mm, situated in an aluminium cassette. Surface processing is PVC coating in grey colour. The screen should be with aluminium reflecting layer on the side towards the glass and on the inner side it is of grey colour. The screen should be of combustibility class B1 minimally. The curtain is motor operated 230V, 50Hz, with protection level IP44.Ø.

Етажа: / Floor :	КРИЛО А wing A	КРИЛО Б	КРИЛО Ц	КРИЛО Д
Конвенција:				
Сутерен	0	0	0	0
Приземље /Ground floor	2	0	0	0
1.спрат/First floor	0	0	0	0
2.спрат/ Second floor	0	0	0	0
Укупно(крило):	2	0	0	0
Укупно(објекат): / Total :	2			
Напомена:/ Note	СВЕ МЕРЕ УЗЕТИ НА ЛИЦУ МЕСТА. ALL MEASURES ARE TO BE TAKEN ON THE SPOT.			

ИЗГЛЕД СА СПОЉАШЊЕ СТРАНЕ
/Exterior view

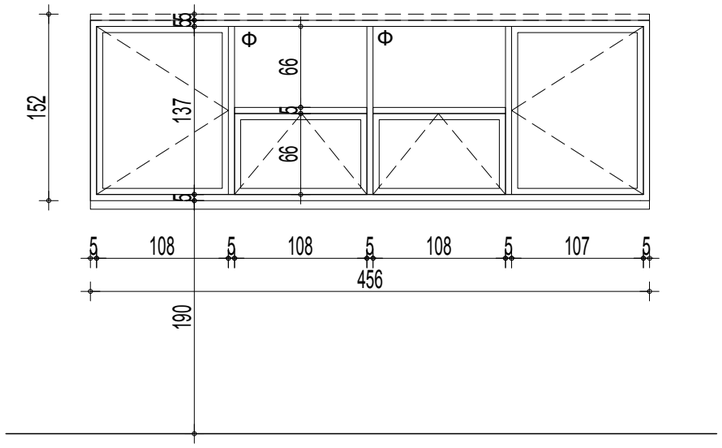

ИЗГЛЕД / View

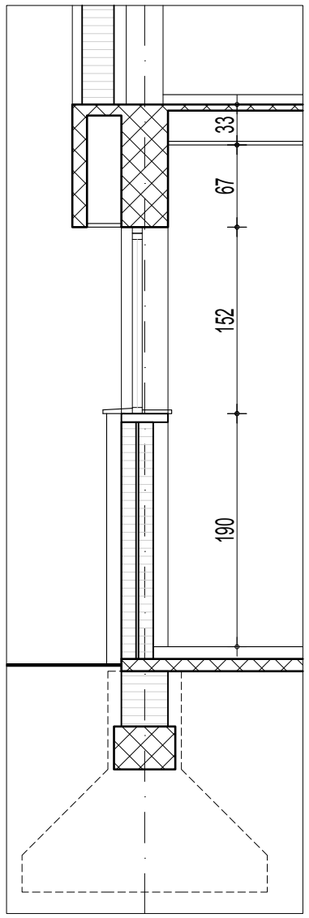

ПРЕСЕК / Section

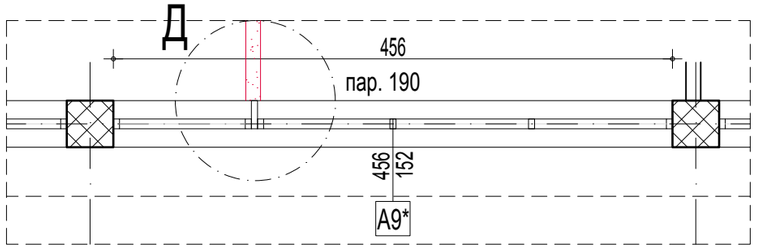

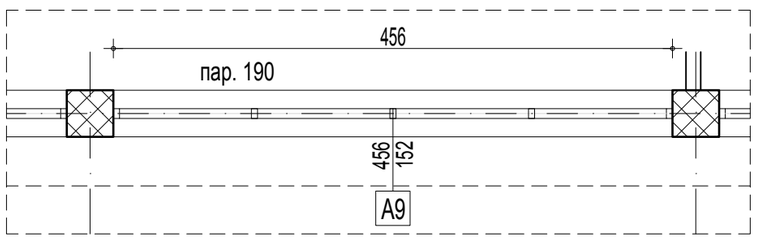

ОСНОВА / Floor plan

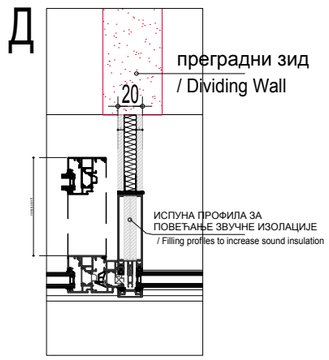

СПОЈ СА ЗИДОМ
/Joint with the wall

САОБРАЋАЈНИ ИНСТИТУТ ЦИП, БЕОГРАД

Објекат: / Structure:
ПРУГА БЕОГРАД - СУБОТИЦА - ДРЖАВНА ГРАНИЦА (КЕЛЕБИЈА)
ДЕОНИЦА ПРУГЕ НОВИ САД - СУБОТИЦА - ДРЖАВНА ГРАНИЦА (КЕЛЕБИЈА)
BELGRADE - SUBOTICA - STATE BORDER (KELEBIA) RAILWAY LINE
SECTION : NOVI SAD - SUBOTICA - STATE BORDER (KELEBIA)

СПОЉАШЊА АЛУМИНАРИЈА
/ OUTDOOR ALUMINIUM JOINERY

Врста техн.док.: / Techn.document.: **ПЗИ** / DFC

Размера: / Scale: P 1:50

Цртеж: / Drawing: ВИШЕДЕЛНИ ПРОЗОР / MULTIPLE WINDOW

Ознака: / Mark: A9* A9

Број листа: / No of drawing: 09

Зидарска мера: /Masonary measure: 456/152

ВИШЕДЕЛНИ ПРОЗОР радити према општем опису за прозоре,(опис број 2)

Саставни део позиције су све покривне лајсне које затварају зазоре између фасаде и прозора.
Уградњу вршити у складу са радионичким детаљима које израђује извођач радова, на основу димензија позиција узетих на лицу места. Детаљи морају да буду одобрени од стране одговорног пројектанта и надзорног органа.При изради и монтажи позиције поштовати све препоруке од стране произвођача профила. Извођач је дужан да достави атестну документацију усаглашену са EN стандардима.
Са унутрашње стране прозора предвиђена је заштита од сунца роло заторима типа Warema Bracket M.
Носачи сенила - конзоле су челичне поцинковане дим.84/54mm са бочним покривним капама.
Осовина на коју се намотава платно је алуминијумска пречника min. Ø40mm. Површинска обрада пластификација у сивој боји. Платно треба да је са алуминијумским рефлектујућим слојем на страни ка стаклу а на унутрашњој страни је сиве боје. Платно треба да је класе горивости минимум Б1.
Управљање застором на моторни погон 230V,50Hz,са нивоом заштите IP44.

Опис: / Description :

Multiple window work according to the general description for windows,(description number 2)
An integral part of the position are all the cover strips that close the gaps between the facade and the window.
Manufacturer is obliged to precise mode of installation with workshop drawings, developed on basis of dimensions measured on the spot, approved by investor and the design engineer.
During manufacturing and installation, respect all recommendations of manufacturer.
Contractor is required to provide attests in compliance with EN standards.
On the inner side of the partition protection from the sun is envisaged, namely with roller screen blinds of the following type: Warema Bracket M.
Brackets of the blind – cantilevers are steel, galvanized with dim. 84/54mm with lateral, covering caps.
The shaft onto which the screen is rolled is of aluminium and it has diameter min. Ø46mm, situated in an aluminium cassette. Surface processing is PVC coating in grey colour. The screen should be with aluminium reflecting layer on the side towards the glass and on the inner side it is of grey colour. The screen should be of combustibility class B1 minimally. The curtain is motor operated 230V, 50Hz, with protection level IP44.Ø.

Етажа: / Floor :	КРИЛО А wing A		КРИЛО Б	КРИЛО Ц	КРИЛО Д
	A9	A9*			
Сутерен	0	0	0	0	0
Приземље /Ground floor	1	1	0	0	0
1.спрат/First floor	0	0	0	0	0
2.спрат/ Second floor	0	0	0	0	0
Укупно(крило):	2		0	0	0
Укупно(објекат): / Total :	2				
Напомена:/ Note	СВЕ МЕРЕ УЗЕТИ НА ЛИЦУ МЕСТА. ALL MEASURES ARE TO BE TAKEN ON THE SPOT.				

ИЗГЛЕД СА СПОЉАШЊЕ СТРАНЕ
/Exterior view

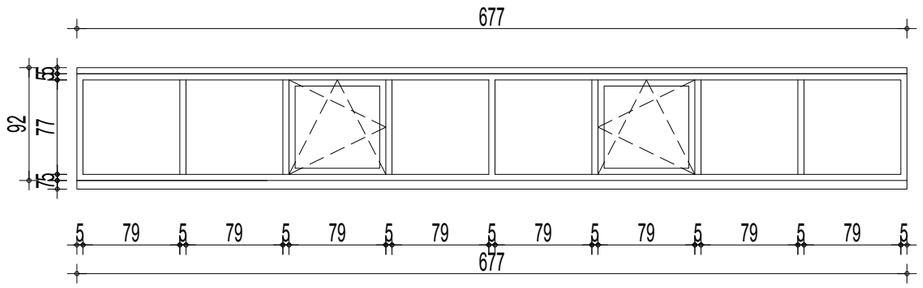

транзене преко прозора

ИЗГЛЕД / View

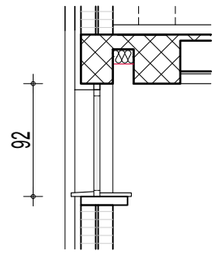

ПРЕСЕК / Section

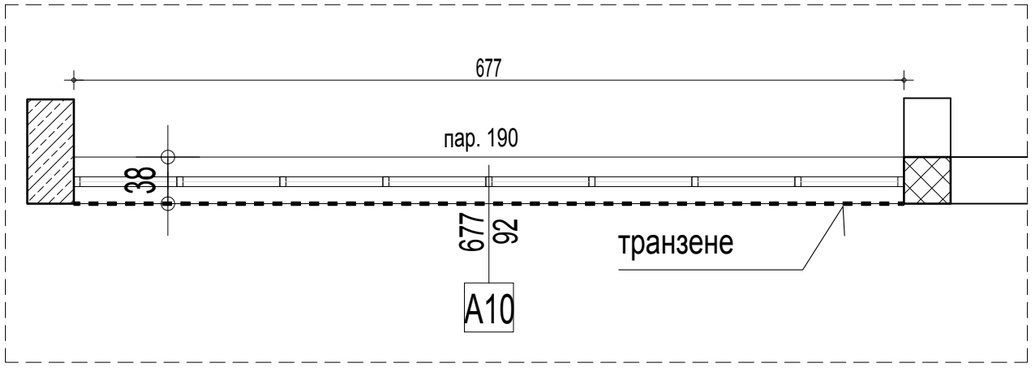

ОСНОВА / Floor plan

САОБРАЋАЈНИ ИНСТИТУТ ЦИП, БЕОГРАД

Објекат: / Structure:
ПРУГА БЕОГРАД - СУБОТИЦА - ДРЖАВНА ГРАНИЦА (КЕЛЕБИЈА)
ДЕОНИЦА ПРУГЕ НОВИ САД - СУБОТИЦА - ДРЖАВНА ГРАНИЦА (КЕЛЕБИЈА)
BELGRADE - SUBOTICA - STATE BORDER (KELEBIA) RAILWAY LINE
SECTION : NOVI SAD - SUBOTICA - STATE BORDER (KELEBIA)

СПОЉАШЊА АЛУМИНАРИЈА / OUTDOOR ALUMINIUM JOINERY

Врста техн.док.: / Techn.document.: **ПЗИ** / DFC

Размера: / Scale: P 1:50

Цртеж: / Drawing: ПРОЗОР / WINDOW

Ознака: / Mark: A10

Број листа: / No of drawing: 10

Зидарска мера: /Masonary measure:	677/92
Опис: / Description :	ВИШЕДЕЛНИ ПРОЗОР радити према општем опису за прозоре,(опис број 2) Саставни део позиције су све покривне лајсне које затварају зазоре између фасаде и прозора. Уградњу вршити у складу са радионичким детаљима које израђује извођач радова, на основу димензија позиција узетих на лицу места. Детаљи морају да буду одобрени од стране одговорног пројектанта и надзорног органа.При изради и монтажи позиције поштовати све препоруке од стране произвођача профила. Извођач је дужан да достави атестну документацију усаглашену са EN стандардима. Тон елоксаже усвојен од конзерваторског надзора. Прозор снабдети парапетном даском од ПВЦ-а у боји столарије, окапница је од камених плоча које се репарирају и делимично се замењују новим. Multiple window work according to the general description for windows,(description number 2) An integral part of the position are all the cover strips that close the gaps between the facade and the window. Manufacturer is obliged to precise mode of installation with workshop drawings, developed on basis of dimensions measured on the spot, approved by investor and the design engineer. During manufacturing and installation, respect all recommendations of manufacturer. Contractor is required to provide attests in compliance with EN standards. Anodizing tone adopted by conservation supervision. Window is to be furnished with PVC parapet board in the colour of the joinery, drip channel is made out of stone slabs which are to be repaired and returned again.

Етажа: / Floor :	КРИЛО А wing A	КРИЛО Б	КРИЛО Ц	КРИЛО Д
Конвенција:				
Сутерен	0	0	0	0
Приземље /Ground floor	0	0	0	0
1.спрат/First floor	1	0	0	0
2.спрат/ Second floor	0	0	0	0
Укупно(крило):	1	0	0	0
Укупно(објекат): / Total :	1			
Напомена:/ Note	СВЕ МЕРЕ УЗЕТИ НА ЛИЦУ МЕСТА. ALL MEASURES ARE TO BE TAKEN ON THE SPOT.			

ИЗГЛЕД СА СПОЉАШЊЕ СТРАНЕ
/Exterior view

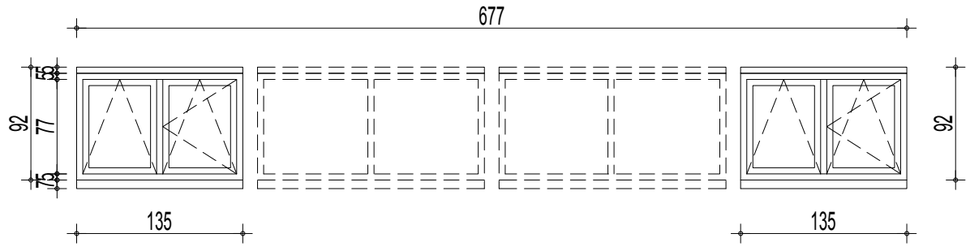

транзене преко прозора

ИЗГЛЕД / View

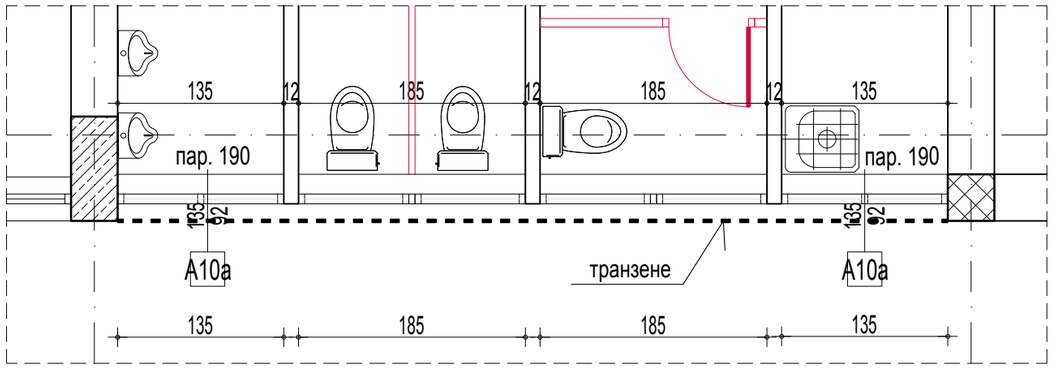

ОСНОВА / Floor plan

САОБРАЋАЈНИ ИНСТИТУТ ЦИП, БЕОГРАД	Објекат: / Structure: ПРУГА БЕОГРАД - СУБОТИЦА - ДРЖАВНА ГРАНИЦА (КЕЛЕБИЈА) ДЕОНИЦА ПРУГЕ НОВИ САД - СУБОТИЦА - ДРЖАВНА ГРАНИЦА (КЕЛЕБИЈА) BELGRADE - SUBOTICA - STATE BORDER (KELEBIA) RAILWAY LINE SECTION : NOVI SAD - SUBOTICA - STATE BORDER (KELEBIA)			Врста техн.док.: / Techn.document.: ПЗИ / DFC
	СПОЉАШЊА АЛУМИНАРИЈА / OUTDOOR ALUMINIUM JOINERY			Размера: / Scale: P 1:50
Цртеж: / Drawing:	ПРОЗОР / WINDOW	Ознака: / Mark: A10a		Број листа: / No of drawing: 11

Зидарска мера: /Masonary measure:	135/92
Опис: / Description :	ВИШЕДЕЛНИ ПРОЗОР радити према општем опису за прозоре,(опис број 2) Саставни део позиције су све покривне лајсне које затварају зазоре између фасаде и прозора. Уградњу вршити у складу са радионичким детаљима које израђује извођач радова, на основу димензија позиција узетих на лицу места. Детаљи морају да буду одобрени од стране одговорног пројектанта и надзорног органа.При изради и монтажи позиције поштовати све препоруке од стране произвођача профила. Извођач је дужан да достави атестну документацију усаглашену са EN стандардима. Тон елоксаже усвојен од конзерваторског надзора. Прозор снабдети парапетном даском од ПВЦ-а у боји столарије, окапница је од камених плоча које се репарирају и делимично се замењују новим. Multiple window work according to the general description for windows,(description number 2) An integral part of the position are all the cover strips that close the gaps between the facade and the window. Manufacturer is obliged to precise mode of installation with workshop drawings, developed on basis of dimensions measured on the spot, approved by investor and the design engineer. During manufacturing and installation, respect all recommendations of manufacturer. Contractor is required to provide attests in compliance with EN standards. Anodizing tone adopted by conservation supervision. Window is to be furnished with PVC parapet board in the colour of the joinery, drip channel is made out of stone slabs which are to be repaired and returned again.

Етажа: / Floor :	КРИЛО А wing A	КРИЛО Б	КРИЛО Ц	КРИЛО Д
Конвенција:				
Сутерен	0	0	0	0
Приземље /Ground floor	0	0	0	0
1.спрат/First floor	0	0	0	0
2.спрат/ Second floor	2	0	0	0
Укупно(крило):	2	0	0	0
Укупно(објекат): / Total :	2			
Напомена:/ Note	СВЕ МЕРЕ УЗЕТИ НА ЛИЦУ МЕСТА. ALL MEASURES ARE TO BE TAKEN ON THE SPOT.			

ИЗГЛЕД СА СПОЉАШЊЕ СТРАНЕ
/Exterior view

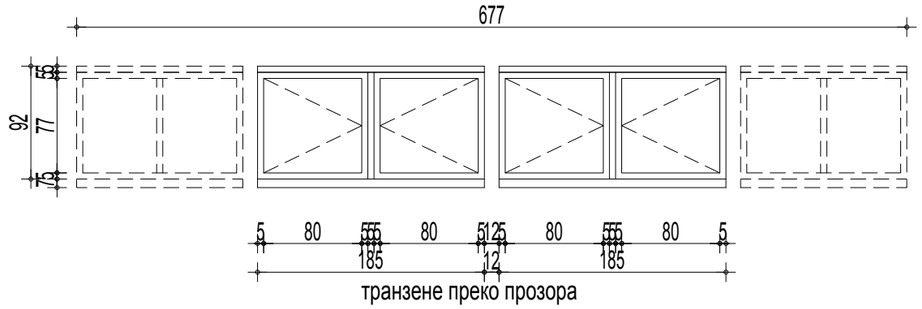

ИЗГЛЕД / View

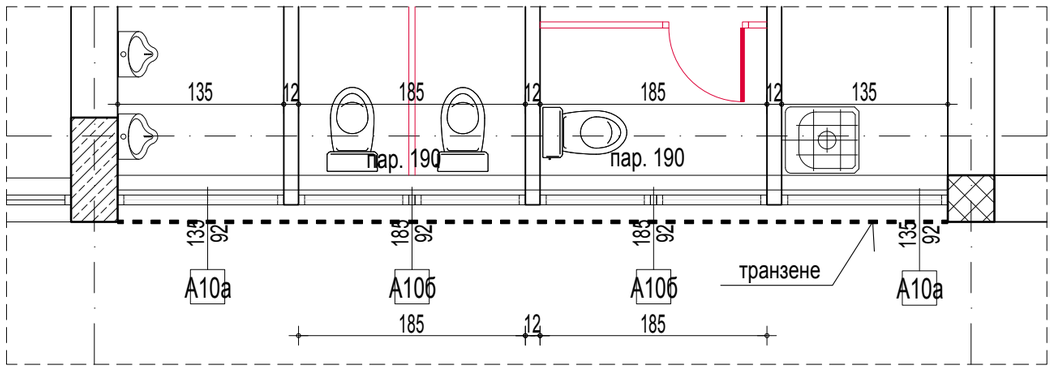

ОСНОВА / Floor plan

САОБРАЋАЈНИ ИНСТИТУТ ЦИП, БЕОГРАД

Објекат: / Structure:
ПРУГА БЕОГРАД - СУБОТИЦА - ДРЖАВНА ГРАНИЦА (КЕЛЕБИЈА)
ДЕОНИЦА ПРУГЕ НОВИ САД - СУБОТИЦА - ДРЖАВНА ГРАНИЦА (КЕЛЕБИЈА)
BELGRADE - SUBOTICA - STATE BORDER (KELEBIA) RAILWAY LINE
SECTION : NOVI SAD - SUBOTICA - STATE BORDER (KELEBIA)

СПОЉАШЊА АЛУМИНАРИЈА / OUTDOOR ALUMINIUM JOINERY

Врста техн.док.: / Techn.document.: **ПЗИ** / DFC

Размера: / Scale: Р 1:50

Цртеж: / Drawing: ПРОЗОР / WINDOW

Ознака: / Mark: А10б

Број листа: / No of drawing: 12

Зидарска мера: /Masonary measure:	185/92
Опис: / Description :	ВИШЕДЕЛНИ ПРОЗОР радити према општем опису за прозоре,(опис број 2) Саставни део позиције су све покривне лајсне које затварају зазоре између фасаде и прозора. Уградњу вршити у складу са радионичким детаљима које израђује извођач радова, на основу димензија позиција узетих на лицу места. Детаљи морају да буду одобрени од стране одговорног пројектанта и надзорног органа.При изради и монтажи позиције поштовати све препоруке од стране произвођача профила. Извођач је дужан да достави атестну документацију усаглашену са EN стандардима. Тон елоксаже усвојен од конзерваторског надзора. Прозор снабдети парапетном даском од ПВЦ-а у боји столарије, окапница је од камених плоча које се репарирају и делимично се замењују новим. Multiple window work according to the general description for windows,(description number 2) An integral part of the position are all the cover strips that close the gaps between the facade and the window. Manufacturer is obliged to precise mode of installation with workshop drawings, developed on basis of dimensions measured on the spot, approved by investor and the design engineer. During manufacturing and installation, respect all recommendations of manufacturer. Contractor is required to provide attests in compliance with EN standards. Anodizing tone adopted by conservation supervision. Window is to be furnished with PVC parapet board in the colour of the joinery, drip channel is made out of stone slabs which are to be repaired and returned again.

Етажа: / Floor :	КРИЛО А wing A	КРИЛО Б	КРИЛО Ц	КРИЛО Д
Конвенција:				
Сутерен	0	0	0	0
Приземље /Ground floor	0	0	0	0
1.спрат/First floor	0	0	0	0
2.спрат/ Second floor	2	0	0	0
Укупно(крило):	2	0	0	0
Укупно(објекат): / Total :	2			
Напомена:/ Note	СВЕ МЕРЕ УЗЕТИ НА ЛИЦУ МЕСТА. ALL MEASURES ARE TO BE TAKEN ON THE SPOT.			

ИЗГЛЕД СА СПОЉАШЊЕ СТРАНЕ
/Exterior view

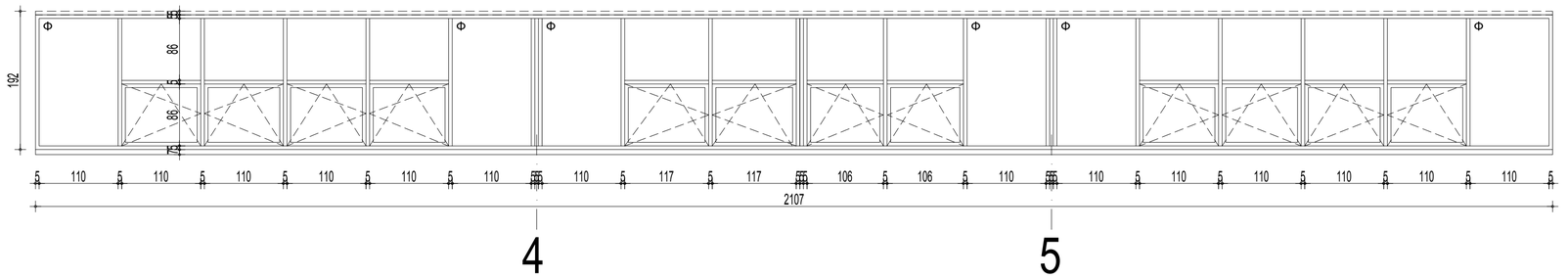

ИЗГЛЕД / View

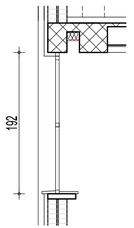

ПРЕСЕК / Section

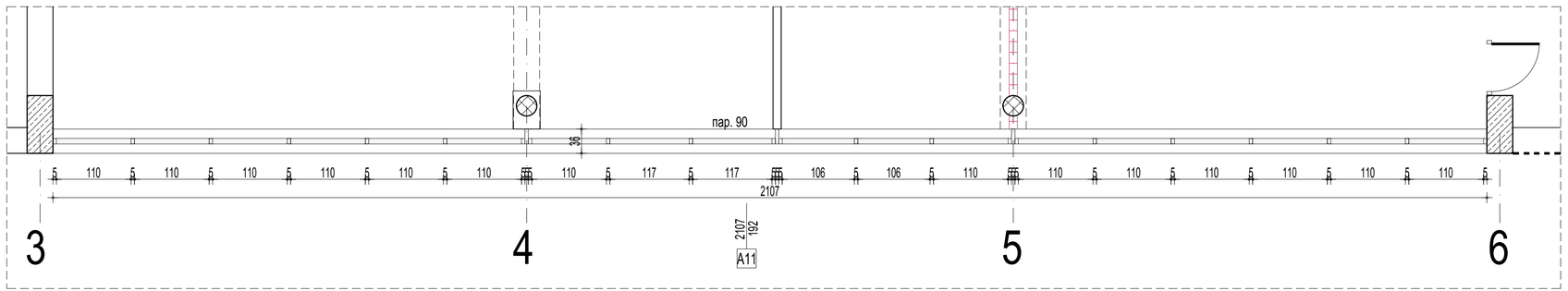

ОСНОВА / Floor plan

САОБРАЋАЈНИ ИНСТИТУТ ЦИП, БЕОГРАД	Објекат: / Structure: ПРУГА БЕОГРАД - СУБОТИЦА - ДРЖАВНА ГРАНИЦА (КЕЛЕБИЈА) ДЕОНИЦА ПРУГЕ НОВИ САД - СУБОТИЦА - ДРЖАВНА ГРАНИЦА (КЕЛЕБИЈА) BELGRADE - SUBOTICA - STATE BORDER (KELEBIA) RAILWAY LINE SECTION : NOVI SAD - SUBOTICA - STATE BORDER (KELEBIA)		Врста техн.док.: / Techn.document.: ПЗИ / DFC
	СПОЉАШЊА АЛУМИНАРИЈА / OUTDOOR ALUMINIUM JOINERY		Размера: / Scale: P 1:50
Цртеж: / Drawing:	ФАСАДНА ПРЕГРАДА / FACADE PARTITION	Ознака: / Mark: A11	Број листа: / No of drawing: 13

Зидарска мера: /Masonary measure:	2107/192
Опис: / Description :	**ВИШЕДЕЛНИ ПРОЗОР радити према општем опису за прозоре,(опис број 2)** Саставни део позиције су све покривне лајсне које затварају зазоре између фасаде и прозора. Уградњу вршити у складу са радионичким детаљима које израђује извођач радова, на основу димензија позиција узетих на лицу места. Детаљи морају да буду одобрени од стране одговорног пројектанта и надзорног органа.При изради и монтажи позиције поштовати све препоруке од стране произвођача профила. Извођач је дужан да достави атестну документацију усаглашену са EN стандардима. Тон еloксаже усвојен од конзерваторског надзора. Прозор снабдети парапетном даском од ПВЦ-а у боји столарије, окапница је од камених плоча које се репарирају и делимично се замењују новим. **ОПИС ЗА РОЛО ЗАСТОРЕ** Са унутрашње стране прозора предвиђена је заштита од сунца ролo засторима (PES/PVC 75%) Носачи сенила - конзоле су челичне поцинковане дим. по прорачуну са бочним покривним капама. Осовина на коју се намотава платно је алуминијумска пречника min. Ø40mm. Површинска обрада пластификација у сивој боји. Платно треба да је са алуминијумским рефлектујућим слојем на страни ка стаклу а на унутрашњој страни је сиве боје. Платно треба да је класе горивости минимум Б1. Управљање застором ручно. Multiple window work according to the general description for windows,(description number 2) An integral part of the position are all the cover strips that close the gaps between the facade and the window. Manufacturer is obliged to precise mode of installation with workshop drawings, developed on basis of dimensions measured on the spot, approved by investor and the design engineer. During manufacturing and installation, respect all recommendations of manufacturer. Contractor is required to provide attests in compliance with EN standards. Anodiying tone adopted by supervising engineer. Window is to be furnished with PVC parapet board in the colour of the joinery, drip channel is made out of stone slabs which are to be repaired and returned again. DESCRIPTION ROLLER SCREEN On the inner side of the partition protection from the sun is envisaged, namely with roller screen blinds (PES/PVC 75%) Brackets of the blind – cantilevers are steel, galvanized with dim. 84/54mm with lateral, covering caps. The shaft onto which the screen is rolled is of aluminium and it has diameter min. Ø40mm, situated in an aluminium cassette. Surface processing is PVC coating in grey colour. The screen should be with aluminium reflecting layer on the side towards the glass and on the inner side it is of grey colour. The screen should be of combustibility class B1 minimally. The curtain is manual.

Етажа: / Floor :	КРИЛО А wing A	КРИЛО Б	КРИЛО Ц	КРИЛО Д
Конвенција:				
Сутерен	0	0	0	0
Приземље /Ground floor	0	0	0	0
1.спрат/First floor	1	0	0	0
2.спрат/ Second floor	1	0	0	0
Укупно(крило):	2	0	0	0
Укупно(објекат): / Total :	2			
Напомена:/ Note	СВЕ МЕРЕ УЗЕТИ НА ЛИЦУ МЕСТА. ALL MEASURES ARE TO BE TAKEN ON THE SPOT.			

ПРОЗОР ЗА ОДИМЉАВАЊЕ ПОВЕЗАТИ
НА СИСТЕМ ЗА ДОЈАВУ ПОЖАРА

/ SMOKING WINDOW CONNECT
ON FIRE ALARM SYSTEM

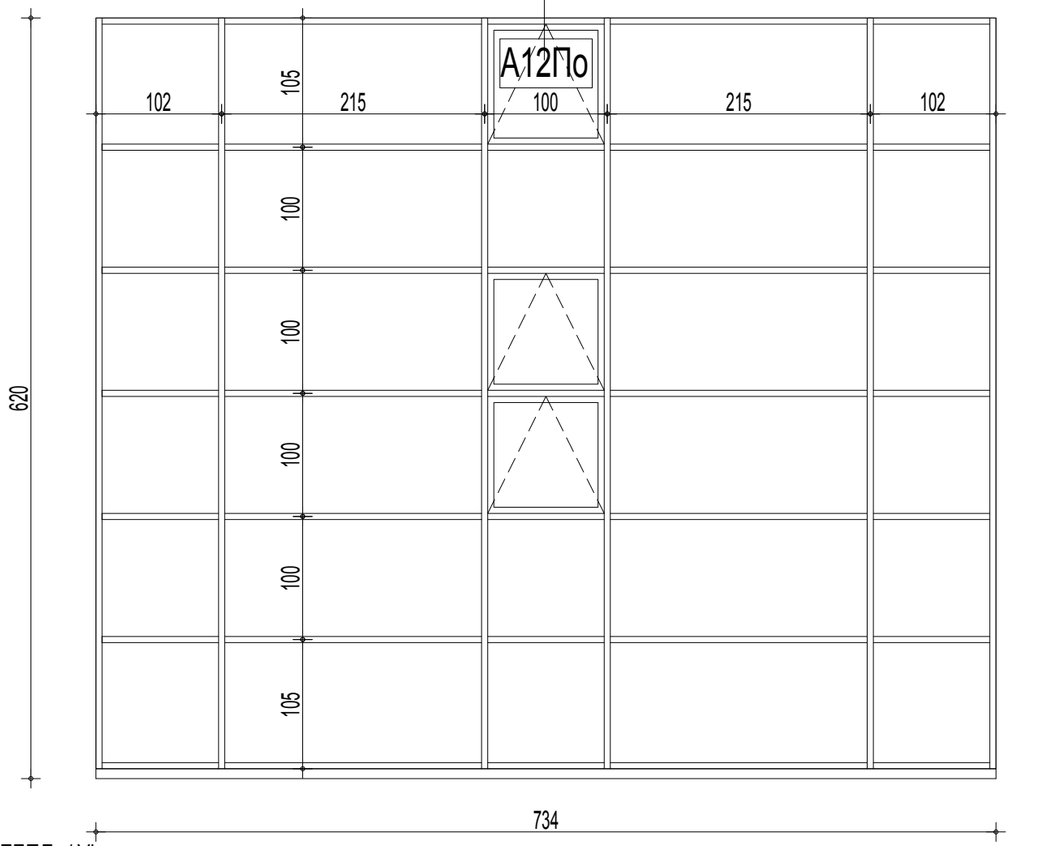

ИЗГЛЕД / View

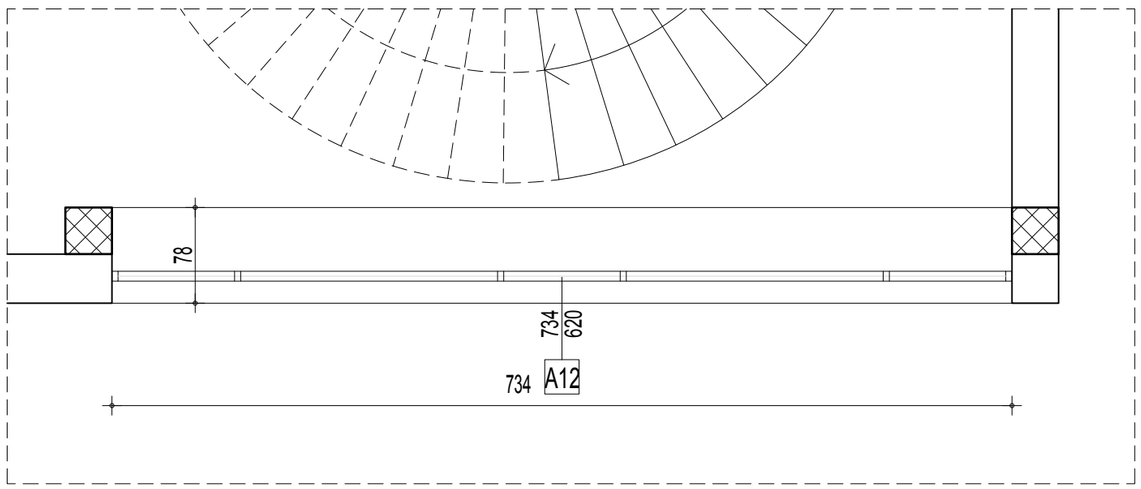

ОСНОВА / Floor plan

САОБРАЋАЈНИ ИНСТИТУТ ЦИП, БЕОГРАД

Објекат: / Structure:
ПРУГА БЕОГРАД - СУБОТИЦА - ДРЖАВНА ГРАНИЦА (КЕЛЕБИЈА)
ДЕОНИЦА ПРУГЕ НОВИ САД - СУБОТИЦА - ДРЖАВНА ГРАНИЦА (КЕЛЕБИЈА)
BELGRADE - SUBOTICA - STATE BORDER (KELEBIA) RAILWAY LINE
SECTION : NOVI SAD - SUBOTICA - STATE BORDER (KELEBIA)

СПОЉАШЊА АЛУМИНАРИЈА / OUTDOOR ALUMINIUM JOINERY

Врста техн.док.: / Techn.document.: **ПЗИ** / DFC

Размера: / Scale: Р 1:50

Цртеж: / Drawing: ФАСАДНА ПРЕГРАДА НА СТЕПЕНИШТУ / FACADE PARTITION ON THE STAIRS

Ознака: / Mark: A12 A12По

Број листа: / No of drawing: 14

Транспарентно стакло /Transparent glass

емајлирано стакло /Enamelled glass

пескирано стакло /Sandblasted glass

Зидарска мера: /Masonary measure:	734/620
Опис: / Description :	**ВИШЕДЕЛНИ ПРОЗОР радити према општем опису за прозоре,(опис број 2)** Саставни део позиције су све покривне лајсне које затварају зазоре између фасаде и прозора. Уградњу вршити у складу са радионичким детаљима које израђује извођач радова, на основу димензија позиција узетих на лицу места. Детаљи морају да буду одобрени од стране одговорног пројектанта и надзорног органа.При изради и монтажи позиције поштовати све препоруке од стране произвођача профила. Извођач је дужан да достави атестну документацију усаглашену са EN стандардима. Тон елоксаже усвојен од конзерваторског надзора. Прозор снабдети парапетном даском од ПВЦ-а у боји столарије, окапница је од камених плоча које се репарирају и делимично се замењују новим. ПРОЗОР ЗА ОДИМЉАВАЊЕ отвара се на моторни погон.Мотор треба да је повезан на систем дојаве пожара. Multiple window work according to the general description for windows,(description number 2) An integral part of the position are all the cover strips that close the gaps between the facade and the window. Manufacturer is obliged to precise mode of installation with workshop drawings, developed on basis of dimensions measured on the spot, approved by investor and the design engineer. During manufacturing and installation, respect all recommendations of manufacturer. Contractor is required to provide attests in compliance with EN standards. Anodiying tone adopted by supervising engineer. Window is to be furnished with PVC parapet board in the colour of the joinery, drip channel is made out of stone slabs which are to be repaired and returned again. SMOKING WINDOW opens with motor drive. The motor should be connected to the fire alarm system.

Етажа: / Floor :	КРИЛО А wing A	КРИЛО Б	КРИЛО Ц	КРИЛО Д
Конвенција:				
Сутерен	0	0	0	0
Приземље /Ground floor	0	0	0	0
1.спрат/First floor	1	0	0	0
2.спрат/ Second floor		0	0	0
Укупно(крило):	1	0	0	0
Укупно(објекат): / Total :	1			
Напомена:/ Note	СВЕ МЕРЕ УЗЕТИ НА ЛИЦУ МЕСТА. ALL MEASURES ARE TO BE TAKEN ON THE SPOT.			

ИЗГЛЕД СА СПОЉАШЊЕ
СТРАНЕ
/Exterior view

Транспарентно стакло /Transparent glass
емајлирано стакло /Enamelled glass
пескирано стакло /Sandblasted glass

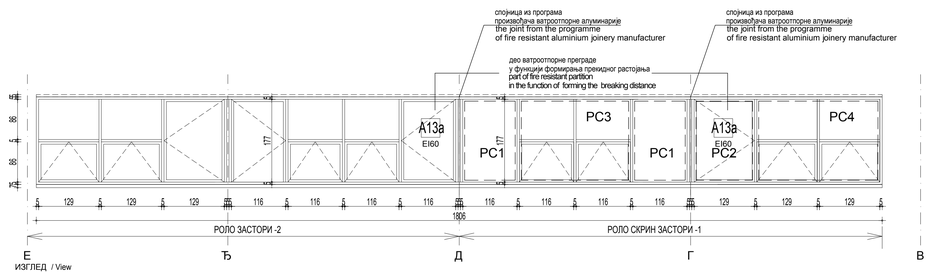

ИЗГЛЕД / View

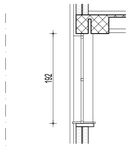

ПРЕСЕК / Section

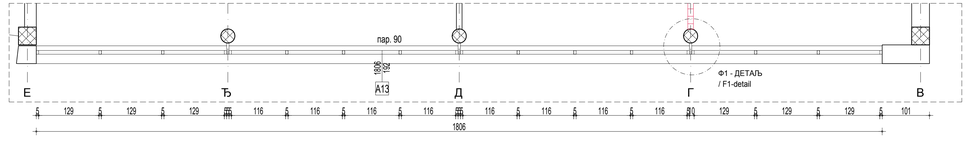

ОСНОВА / Floor plan

- PC1-роло скрин застор 120/195x2 /roller screen blinds of the following 180/600x4
- PC2-роло скрин застор 130/195x1 /roller screen blinds of the following 180/600x4
- PC3-роло скрин застор 240/195x1 /roller screen blinds of the following 180/600x4
- PC4-роло скрин застор 265/195x1 /roller screen blinds of the following 180/600x4

САОБРАЋАЈНИ ИНСТИТУТ ЦИП, БЕОГРАД

Објекат: / Structure:
ПРУГА БЕОГРАД - ВИШЕГРАД - ДРЖАВНА ГРАНИЦА (БЕЛЕШКА)
ДЕОНИЦА ПРУГЕ НОВИ САД - ПЛОТИШТА - ДРЖАВНА ГРАНИЦА (БЕЛЕШКА)
BELGRADE - SUBOTICA - STATE BORDER (BELEŠKA) RAILWAY LINE
SECTION: NOVI SAD - PLOTIŠTA - STATE BORDER (BELEŠKA)

СПОЉАШЊА АЛУМИНИЈУМСКА СТОЛАРИЈА / OUTDOOR ALUMINIUM JOINERY

Врста техн.док.: / Tech.document.: ПЗМ / DFC
Размера: / Scale: Р 1:50
Број листа: / No of drawing: 15

Цртеж: / Drawing: ФАСАДНА ПРЕГРАДА / FACADE PARTITION
Ознака: / Mark: A13

Зидарска мера: /Masonary measure: 1806/192

ВИШЕДЕЛНИ ПРОЗОР радити према општем опису за прозоре,(опис број 2)

Саставни део позиције су све покривне лајсне које затварају завоје између фасаде и прозора. Уградну вршити у складу са радионичким детаљима које израђује извођач радова, на основу димензија позиција уметих на лицу места. Детаљи морају да буду одобрени од стране одговорног пројектанта и надзорног органа.При изради и монтажи позиције поштовати све препоруке са стране произвођача профила .Извођач је дужан да достави атестну документацију усаглашену са ЕН стандардима.
Тон елоксаже усвојен од конзерваторског надзора.
Прозор снабдјети паратетним диском од ПВЦ-а у боји столарије, окапница је од камених плоча које се репарирају и поново врађају

ОПИС ЗА РОЛО СКРИН ЗАСТОРЕ-1 (постављен од ос Д до ос В)
Са унутрашње стране прозора предвиђена је заштита од сунца роло заштрима типа Warema Bracket S .
Носачи сенила - конзоле су челичне поцинковане дим. по прорачуну са бочним покривним капама.
Осовина на коју се намотава платно је алуминијумска пречника min. Ø40mm. Површинска обрада пластификација у сиво боји. Платно треба да је са алуминијумским рефлектујућим слојем на страни ка стаклу а на унутрашњој страни је сиве боје. Платно треба да је класе горивости минимум Б1.
Управљање застором ручно.

Multiple window work according to the general description for windows,(description number 2)
An integral part of the position are all the cover strips that close the gaps between the facade and the window.
Manufacturer is obliged to precise mode of installation with workshop drawings, developed on basis of dimensions measured on the spot, approved by investor and the design engineer. During manufacturing and installation, respect all recommendations of manufacturer. Contractor is required to provide attests in compliance with EN standards.
Anodiying tone adopted by supervising engineer.
Window is to be furnished with PVC parapet board in the colour of the joinery, drip channel is made out of stone slabs which are to be repaired and returned again.

DESCRIPTION ROLLER SCREEN BLINDS OF THE FOLLOWING-1
On the inner side of the partition protection from the sun is envisaged, namely with roller screen blinds of the following type: Warema Bracket S.
Brackets of the blind – cantilevers are steel, galvanized with dim. 84/54mm with lateral, covering caps.
The shaft onto which the screen is rolled is of aluminium and it has diameter min. Ø46mm, situated in an aluminium cassette. Surface processing is PVC coating in grey colour. The screen should be with aluminium reflecting layer on the side towards the glass and on the inner side it is of grey colour. The screen should be of combustibility class B1 minimally.
The curtain is manual.

Опис:
/ Description :

ОПИС ЗА РОЛО ЗАСТОРЕ-2 (постављени од осе Е до осе Д)
Са унутрашње стране прозора предвиђена је заштита од сунца роло засторима (PES/PVC 75%)
Носачи сенила - конзоле су челичне поцинковане дим. по прорачуну са бочним покривним капама.
Осовина на коју се намотава платно је алуминијумска пречника min. Ø40mm. Површинска обрада пластификација у сиво боји. Платно треба да је са алуминијумским рефлектујућим слојем на страни ка стаклу а на унутрашњој страни је сиве боје. Платно треба да је класе горивости минимум Б1.
Управљање застором ручно.

DESCRIPTION ROLLER SCREEN-2 (placed from axis E to axis Д)
On the inner side of the partition protection from the sun is envisaged, namely with roller screen blinds (PES/PVC 75%).
Brackets of the blind – cantilevers are steel, galvanized with dim. 84/54mm with lateral, covering caps.
The shaft onto which the screen is rolled is of aluminium and it has diameter min. Ø40mm, situated in an aluminium cassette. Surface processing is PVC coating in grey colour. The screen should be with aluminium reflecting layer on the side towards the glass and on the inner side it is of grey colour. The screen should be of combustibility class B1 minimally.
The curtain is manual.

	КРИЛО А wing A	КРИЛО Б	КРИЛО Ц	КРИЛО Д
Етажа: / Floor :				
Конвенција:				
Сутерен				
Приземље /Ground floor				
1.спрат/First floor	1			
2.спрат/ Second floor				
Укупно(крило):	1			
Укупно(објекат):			1	
Напомена:/ Note	СВЕ МЕРЕ УЗЕТИ НА ЛИЦУ МЕСТА. ALL MEASURES ARE TO BE TAKEN ON THE SPOT.			

A13a

Ватроотпорни прозор, предвиђен је на месту формирања прекидног растојања, у циљу спречавања преноса пожара.
Ватроотпорни прозор је отпорности на пожар 60 минута. Преграда је класификована према стандарду СРПС ЕН 13501, а испитана према стандарду СРПС ЕН 1634 - 1. Преграда треба да поседује сертификат за ватроотпорност издат од стране акредитованог тела.
Застакљена фасадна, ватроотпорна преграда се израђује од алуминијумских профила са термопрекидом и појачаном термичком изолацијом, по систему Schüco AWS 75 EI60 или одговарајуће.
Конструкција рама је завршно елоксажа у тону фасадне преграде.
Испуна је термоизолујуће стакло атестирано на ватроотпорност 60 мин, које је део система ПП преграде.
Укупан коефицијент пролаза топлоте Uw<=1.5W/m2K.
Уградњу и заптивање по обиму штока и крила прозора вршити у свему према упутству и техничкој спецификацији произвођача ватроотпорног прозора, што представља саставни део система ПП преграде.
Окоп: Окоп је скривени, без видних шарки, типа SCHÜCO AvanTec Simpli Smart, или одговарајући, односно системски који одговара начину отварања, према шеми, димензијама и техини отварајућег крила, за шта треба дати потребне доказнице.
Сви видни делови окова у боји као и фасадна алуминарија, из стандардне каталошке понуде произвођача система.
За потребе одржавања предвидети систем отварања који спречава неовлашћено отварање (нпр. ручицу која се може укloнити и ставити под надзор, систем закључавања или слично) према техничкој спецификацији произвођача ватроотпорне преграде.

A13a

Fire resistant window is envisaged on the spot of forming the breaking distance, with the aim to prevent the fire.
Fire resistant window possesses fire resistance rating of 60 minutes. Partition is classified according to SRPS EN 13501 standard and it has been inspected according to the following standard: SRPS EN 1634-1. Partition should possess the certificate of fire proof rating issued by the side of an accredited body.
Glazed façade, fire resistant partition is made out of aluminium section with thermal break and enhanced thermal insulation, according to the following system Schüco AWS 75 EI60, or other, appropriate one.
Frame structure finish is anodizing, in the shade of façade partition. Infilling is thermally insulated glass attested to fire resistance rating of 60min, which is a part of fire protection partition system.
Total thermal transmittance coefficient is Uw<=1.5W/m2K .
Installation and sealing over the perimeter of frame and window light are to be executed according to guidelines and technical specification of fireproof window manufacturer, which represents an inclusive part of fire protection partition system.
Hardware: Hardware is hidden, without visible hinges, of type SCHÜCO AvanTec Simpli Smart or of other, appropriate type, and/or it is systemic which is in compliance with the way of opening, according to the scheme, dimensions and weight of opening window light, for which the appropriate proofs are to be given.
All visible parts of hardware in the colour of façade aluminium joinery, out of system manufacturer's standard catalogue offer.
For the needs of maintenance envisage opening system preventing unauthorised opening (e.g. a handle which can be removed and put under surveillance, a locking system or similar) according to technical specification of fire resistance partition manufacturer.

ИЗГЛЕД СА СПОЉАШЊЕ СТРАНЕ
/Exterior view

ИЗГЛЕД / View

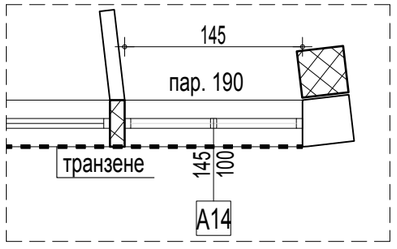

ОСНОВА / Floor plan

САОБРАЋАЈНИ ИНСТИТУТ ЦИП, БЕОГРАД

Објекат: / Structure:
ПРУГА БЕОГРАД - СУБОТИЦА - ДРЖАВНА ГРАНИЦА (КЕЛЕБИЈА)
ДЕОНИЦА ПРУГЕ НОВИ САД - СУБОТИЦА - ДРЖАВНА ГРАНИЦА (КЕЛЕБИЈА)
BELGRADE - SUBOTICA - STATE BORDER (KELEBIA) RAILWAY LINE
SECTION : NOVI SAD - SUBOTICA - STATE BORDER (KELEBIA)

СПОЉАШЊА АЛУМИНАРИЈА / OUTDOOR ALUMINIUM JOINERY

Врста техн.док.: / Techn.document.: **ПЗИ** / DFC

Размера: / Scale: P 1:50

Цртеж: / Drawing: ПРОЗОР / WINDOW

Ознака: / Mark: A14

Број листа: / No of drawing: 16

Транспарентно стакло /Transparent glass
емајлирано стакло /Enamelled glass
пескирано стакло /Sandblasted glass

Зидарска мера: /Masonary measure:	145/100
Опис: / Description :	ВИШЕДЕЛНИ ПРОЗОР радити према општем опису за прозоре,(опис број 2) Саставни део позиције су све покривне лајсне које затварају зазоре између фасаде и прозора. Уградњу вршити у складу са радионичким детаљима које израђује извођач радова, на основу димензија позиција узетих на лицу места. Детаљи морају да буду одобрени од стране одговорног пројектанта и надзорног органа.При изради и монтажи позиције поштовати све препоруке од стране произвођача профила. Извођач је дужан да достави атестну документацију усаглашену са EN стандардима. Тон елоксаже усвојен од конзерваторског надзора. Прозор снабдети парапетном даском од ПВЦ-а у боји столарије, окапница је од камених плоча које се репарирају и делимично се замењују новим. Multiple window work according to the general description for windows,(description number 2) An integral part of the position are all the cover strips that close the gaps between the facade and the window. Manufacturer is obliged to precise mode of installation with workshop drawings, developed on basis of dimensions measured on the spot, approved by investor and the design engineer. During manufacturing and installation, respect all recommendations of manufacturer. Contractor is required to provide attests in compliance with EN standards. Anodizing tone adopted by conservation supervision. Window is to be furnished with PVC parapet board in the colour of the joinery, drip channel is made out of stone slabs which are to be repaired and returned again.

Етажа: / Floor :	КРИЛО А wing A	КРИЛО Б	КРИЛО Ц	КРИЛО Д
Конвенција:				
Сутерен	0	0	0	0
Приземље /Ground floor	0	0	0	0
1.спрат/First floor	1	0	0	0
2.спрат/ Second floor	1	0	0	0
Укупно(лева, десна):	2	0	0	0
Укупно(објекат): / Total :	2			
Напомена:/ Note	СВЕ МЕРЕ УЗЕТИ НА ЛИЦУ МЕСТА. ALL MEASURES ARE TO BE TAKEN ON THE SPOT.			

ИЗГЛЕД СА СПОЉАШЊЕ СТРАНЕ
/Exterior view

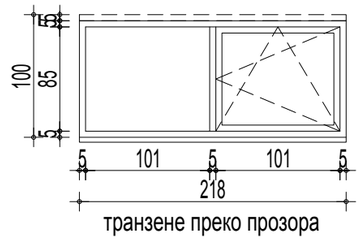

ИЗГЛЕД / View

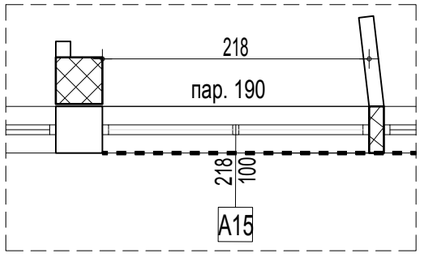

ОСНОВА / Floor plan

САОБРАЋАЈНИ ИНСТИТУТ ЦИП, БЕОГРАД

Објекат: / Structure:
ПРУГА БЕОГРАД - СУБОТИЦА - ДРЖАВНА ГРАНИЦА (КЕЛЕБИЈА)
ДЕОНИЦА ПРУГЕ НОВИ САД - СУБОТИЦА - ДРЖАВНА ГРАНИЦА (КЕЛЕБИЈА)
BELGRADE - SUBOTICA - STATE BORDER (KELEBIA) RAILWAY LINE
SECTION : NOVI SAD - SUBOTICA - STATE BORDER (KELEBIA)

СПОЉАШЊА АЛУМИНАРИЈА / OUTDOOR ALUMINIUM JOINERY

Врста техн.док.: / Techn.document.: **ПЗИ** / DFC

Размера: / Scale: P 1:50

Цртеж: / Drawing: ПРОЗОР / WINDOW

Ознака: / Mark: A15

Број листа: / No of drawing: 17

Транспарентно стакло /Transparent glass
емајлирано стакло /Enamelled glass
пескирано стакло /Sandblasted glass

Зидарска мера: /Masonary measure:	218/100
Опис: / Description :	ВИШЕДЕЛНИ ПРОЗОР радити према општем опису за прозоре,(опис број 2) Саставни део позиције су све покривне лајсне које затварају зазоре између фасаде и прозора. Уградњу вршити у складу са радионичким детаљима које израђује извођач радова, на основу димензија позиција узетих на лицу места. Детаљи морају да буду одобрени од стране одговорног пројектанта и надзорног органа.При изради и монтажи позиције поштовати све препоруке од стране произвођача профила. Извођач је дужан да достави атестну документацију усаглашену са EN стандардима. Тон елоксаже усвојен од конзерваторског надзора. Прозор снабдети парапетном даском од ПВЦ-а у боји столарије, окапница је од камених плоча које се репарирају и делимично се замењују новим. Multiple window work according to the general description for windows,(description number 2) An integral part of the position are all the cover strips that close the gaps between the facade and the window. Manufacturer is obliged to precise mode of installation with workshop drawings, developed on basis of dimensions measured on the spot, approved by investor and the design engineer. During manufacturing and installation, respect all recommendations of manufacturer. Contractor is required to provide attests in compliance with EN standards. Anodizing tone adopted by conservation supervision. Window is to be furnished with PVC parapet board in the colour of the joinery, drip channel is made out of stone slabs which are to be repaired and returned again.

Етажа: / Floor :	КРИЛО А wing A	КРИЛО Б	КРИЛО Ц	КРИЛО Д
Конвенција:				
Сутерен	0	0	0	0
Приземље /Ground floor	0	0	0	0
1.спрат/First floor	1	0	0	0
2.спрат/ Second floor	1	0	0	0
Укупно(лева, десна):	2	0	0	0
Укупно(објекат): / Total :	2			
Напомена:/ Note	СВЕ МЕРЕ УЗЕТИ НА ЛИЦУ МЕСТА. ALL MEASURES ARE TO BE TAKEN ON THE SPOT.			

ИЗГЛЕД СА СПОЉАШЊЕ СТРАНЕ
/Exterior view

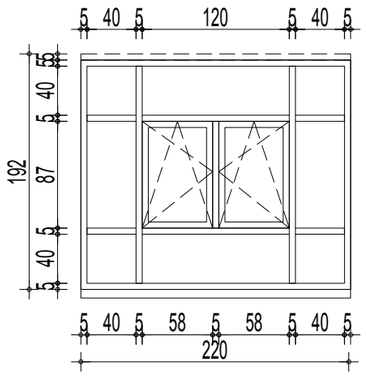

ИЗГЛЕД / View

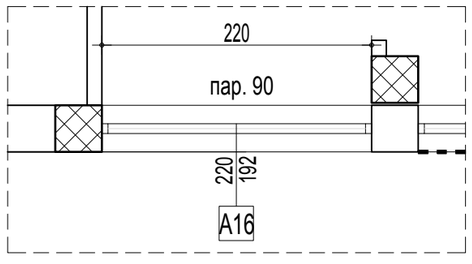

ОСНОВА / Floor plan

САОБРАЋАЈНИ ИНСТИТУТ ЦИП, БЕОГРАД

Објекат: / Structure:
ПРУГА БЕОГРАД - СУБОТИЦА - ДРЖАВНА ГРАНИЦА (КЕЛЕБИЈА)
ДЕОНИЦА ПРУГЕ НОВИ САД - СУБОТИЦА - ДРЖАВНА ГРАНИЦА (КЕЛЕБИЈА)
BELGRADE - SUBOTICA - STATE BORDER (KELEBIA) RAILWAY LINE
SECTION : NOVI SAD - SUBOTICA - STATE BORDER (KELEBIA)

СПОЉАШЊА АЛУМИНАРИЈА / OUTDOOR ALUMINIUM JOINERY

Врста техн.док.: / Techn.document.: **ПЗИ** / DFC

Размера: / Scale: Р 1:50

Цртеж: / Drawing: ПРОЗОР / WINDOW

Ознака: / Mark: A16

Број листа: / No of drawing: 18

Транспарентно стакло /Transparent glass
емајлирано стакло /Enamelled glass
пескирано стакло /Sandblasted glass

Зидарска мера: /Masonary measure:	220/192
Опис: / Description :	ВИШЕДЕЛНИ ПРОЗОР радити према општем опису за прозоре,(опис број 2) Саставни део позиције су све покривне лајсне које затварају зазоре између фасаде и прозора. Уградњу вршити у складу са радионичким детаљима које израђује извођач радова, на основу димензија позиција узетих на лицу места. Детаљи морају да буду одобрени од стране одговорног пројектанта и надзорног органа.При изради и монтажи позиције поштовати све препоруке од стране произвођача профила. Извођач је дужан да достави атестну документацију усаглашену са EN стандардима. Тон елоксаже усвојен од конзерваторског надзора. Прозор снабдети парапетном даском од ПВЦ-а у боји столарије, окапница је од камених плоча које се репарирају и делимично се замењују новим. Multiple window work according to the general description for windows,(description number 2) An integral part of the position are all the cover strips that close the gaps between the facade and the window. Manufacturer is obliged to precise mode of installation with workshop drawings, developed on basis of dimensions measured on the spot, approved by investor and the design engineer. During manufacturing and installation, respect all recommendations of manufacturer. Contractor is required to provide attests in compliance with EN standards. Anodizing tone adopted by conservation supervision. Window is to be furnished with PVC parapet board in the colour of the joinery, drip channel is made out of stone slabs which are to be repaired and returned again.

Етажа: / Floor :	КРИЛО А wing A	КРИЛО Б	КРИЛО Ц	КРИЛО Д
Конвенција:				
Сутерен	0	0	0	0
Приземље /Ground floor	0	0	0	0
1.спрат/First floor	1	0	0	0
2.спрат/ Second floor	1	0	0	0
Укупно(лева, десна):	2	0	0	0
Укупно(објекат): / Total :	2			
Напомена:/ Note	СВЕ МЕРЕ УЗЕТИ НА ЛИЦУ МЕСТА. ALL MEASURES ARE TO BE TAKEN ON THE SPOT.			

ИЗГЛЕД СА СПОЉАШЊЕ СТРАНЕ
/Exterior view

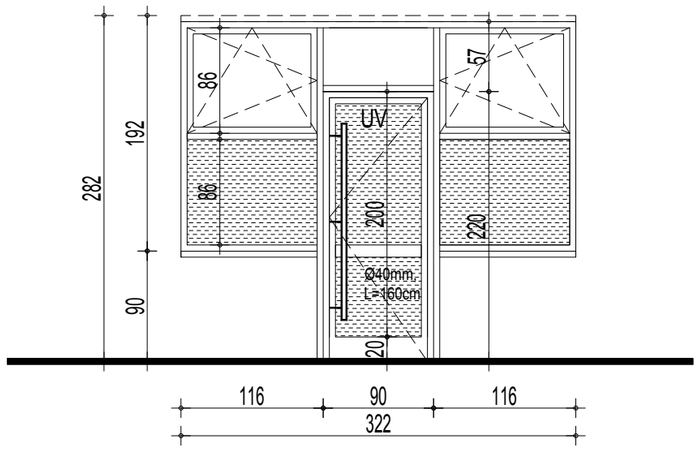

ИЗГЛЕД / View

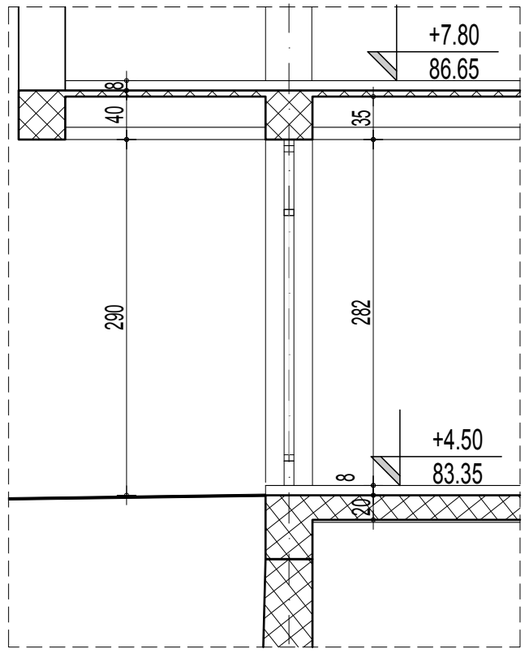

ПРЕСЕК / Section

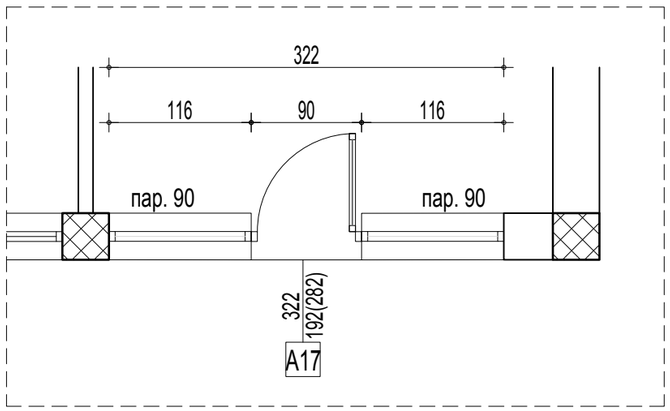

ОСНОВА / Floor plan

САОБРАЋАЈНИ ИНСТИТУТ ЦИП, БЕОГРАД

Објекат: / Structure:
ПРУГА БЕОГРАД - СУБОТИЦА - ДРЖАВНА ГРАНИЦА (КЕЛЕБИЈА)
ДЕОНИЦА ПРУГЕ НОВИ САД - СУБОТИЦА - ДРЖАВНА ГРАНИЦА (КЕЛЕБИЈА)
BELGRADE - SUBOTICA - STATE BORDER (KELEBIA) RAILWAY LINE
SECTION : NOVI SAD - SUBOTICA - STATE BORDER (KELEBIA)

СПОЉАШЊА АЛУМИНАРИЈА / OUTDOOR ALUMINIUM JOINERY

Врста техн.док.: / Techn.document.: **ПЗИ** / DFC

Размера: / Scale: Р 1:50

Цртеж: / Drawing: ФАСАДНА ПРЕГРАДА / FACADE PARTITION

Ознака: / Mark: A17

Број листа: / No of drawing: 19

Транспарентно стакло /Transparent glass
емајлирано стакло /Enamelled glass
пескирано стакло /Sandblasted glass

Зидарска мера: /Masonary measure:	322/192 (282)
Опис: / Description :	Фасадна преграда са стандардним вратима(UV) Радити према општем опису за фасадна платна, (опис бр.1). Саставни део позиције су све покривне лајсне које затварају зазоре између фасаде и преграде. Уградњу вршити у складу са радионичким детаљима које израђује извођач радова, на основу димензија позиција узетих на лицу места. Детаљи морају да буду одобрени од стране одговорног пројектанта и надзорног органа.При изради и монтажи позиције поштовати све препоруке од стране произвођача профила. Извођач је дужан да достави атестну документацију усаглашену са EN стандардима. Facade fix partition standard door -mark (UV) Work according to the general description for facade canvases, (description number 1.) An integral part of the position are all the cover strips that close the gaps between the facade and the partition. Manufacturer is obliged to precise mode of installation with workshop drawings, developed on basis of dimensions measured on the spot, approved by investor and the design engineer. during manufacturing and installation, respect all recommendations of manufacturer. contractor is required to provide attests in compliance with EN standards.

Етажа: / Floor :	КРИЛО А wing A		КРИЛО Б	КРИЛО Ц	КРИЛО Д
Конвенција: лева / left, десна / right	лева	десна			
Сутерен	0	0	0	0	0
Приземље /Ground floor	0	0	0	0	0
1.спрат/First floor	2	2	0	0	0
2.спрат/ Second floor	0	0	0	0	0
Укупно(крило):	2	2	0	0	0
Укупно(објекат): / Total :	4				
Напомена:/ Note	СВЕ МЕРЕ УЗЕТИ НА ЛИЦУ МЕСТА. ALL MEASURES ARE TO BE TAKEN ON THE SPOT.				

ИЗГЛЕД СА СПОЉАШЊЕ СТРАНЕ
/Exterior view

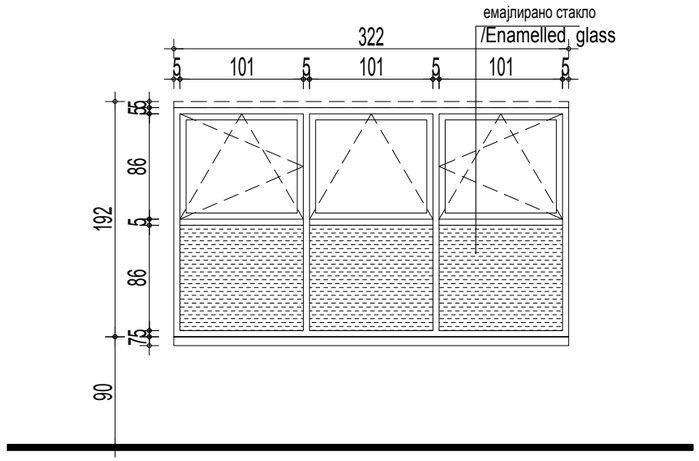

ИЗГЛЕД / View

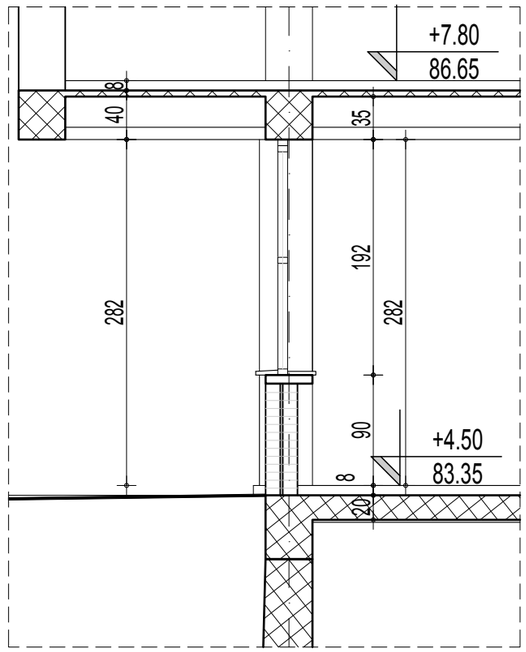

ПРЕСЕК / Section

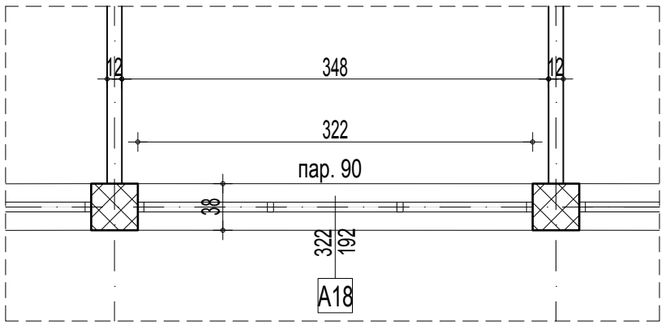

ОСНОВА / Floor plan

САОБРАЋАЈНИ ИНСТИТУТ ЦИП, БЕОГРАД	Објекат: / Structure: ПРУГА БЕОГРАД - СУБОТИЦА - ДРЖАВНА ГРАНИЦА (КЕЛЕБИЈА) ДЕОНИЦА ПРУГЕ НОВИ САД - СУБОТИЦА - ДРЖАВНА ГРАНИЦА (КЕЛЕБИЈА) BELGRADE - SUBOTICA - STATE BORDER (KELEBIA) RAILWAY LINE SECTION : NOVI SAD - SUBOTICA - STATE BORDER (KELEBIA)
	СПОЉАШЊА АЛУМИНАРИЈА / OUTDOOR ALUMINIUM JOINERY
Врста техн.док.: / Techn.document.:	ПЗИ / DFC
Размера: / Scale:	P 1:50
Цртеж: / Drawing:	ПРОЗОР / WINDOW
Ознака: / Mark:	A18
Број листа: / No of drawing	20

Транспарентно стакло /Transparent glass
емајлирано стакло /Enamelled glass
пескирано стакло /Sandblasted glass

Зидарска мера: /Masonary measure: 322/192

ВИШЕДЕЛНИ ПРОЗОР радити према општем опису за прозоре,(опис број 2)

Саставни део позиције су све покривне лајсне које затварају зазоре између фасаде и прозора.
Уградњу вршити у складу са радионичким детаљима које израђује извођач радова, на основу димензија позиција узетих на лицу места. Детаљи морају да буду одобрени од стране одговорног пројектанта и надзорног органа.При изради и монтажи позиције поштовати све препоруке од стране произвођача профила. Извођач је дужан да достави атестну документацију усаглашену са EN стандардима.
Тон елоксаже усвојен од конзерваторског надзора.
Прозор снабдети парапетном даском од ПВЦ-а у боји столарије, окапница је од камених плоча које се репарирају и делимично се замењују новим.
ОПИС ЗА РОЛО ЗАСТОРЕ
Са унутрашње стране прозора предвиђена је заштита од сунца роло засторима (PES/PVC 75%)
Носачи сенила - конзоле су челичне поцинковане дим. по прорачуну са бочним покривним капама.
Осовина на коју се намотава платно је алуминијумска пречника min. Ø40mm. Површинска обрада пластификација у сивој боји. Платно треба да је са алуминијумским рефлектујућим слојем на страни ка стаклу а на унутрашњој страни је сиве боје. Платно треба да је класе горивости минимум Б1.
Управљање застором ручно.

Multiple window work according to the general description for windows,(description number 2)
An integral part of the position are all the cover strips that close the gaps between the facade and the window.
Manufacturer is obliged to precise mode of installation with workshop drawings, developed on basis of dimensions measured on the spot, approved by investor and the design engineer. During manufacturing and installation, respect all recommendations of manufacturer. Contractor is required to provide attests in compliance with EN standards.
Anodiying tone adopted by supervising engineer.
Window is to be furnished with PVC parapet board in the colour of the joinery, drip channel is made out of stone slabs which are to be repaired and returned again.

DESCRIPTION ROLLER SCREEN
On the inner side of the partition protection from the sun is envisaged, namely with roller screen blinds (PES/PVC 75%)
Brackets of the blind – cantilevers are steel, galvanized with dim. 84/54mm with lateral, covering caps.
The shaft onto which the screen is rolled is of aluminium and it has diameter min. Ø40mm, situated in an aluminium cassette. Surface processing is PVC coating in grey colour. The screen should be with aluminium reflecting layer on the side towards the glass and on the inner side it is of grey colour. The screen should be of combustibility class B1 minimally.
The curtain is manual.

Опис: / Description :

Етажа: / Floor :	КРИЛО А wing A	КРИЛО Б	КРИЛО Ц	КРИЛО Д
Конвенција:				
Сутерен	0	0	0	0
Приземље /Ground floor	0	0	0	0
1.спрат/First floor	7	0	0	0
2.спрат/ Second floor	0	0	0	0
Укупно(крило):	7	0	0	0
Укупно(објекат): / Total :	7			
Напомена:/ Note	СВЕ МЕРЕ УЗЕТИ НА ЛИЦУ МЕСТА. ALL MEASURES ARE TO BE TAKEN ON THE SPOT.			

ИЗГЛЕД СА СПОЉАШЊЕ СТРАНЕ
/Exterior view

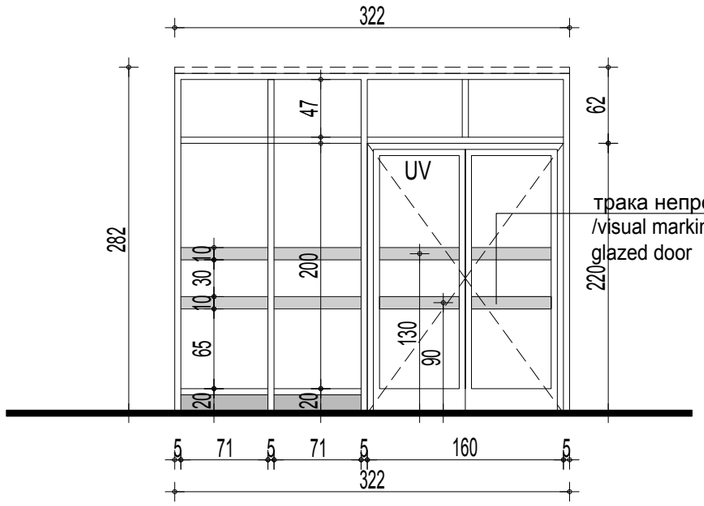

ИЗГЛЕД / View

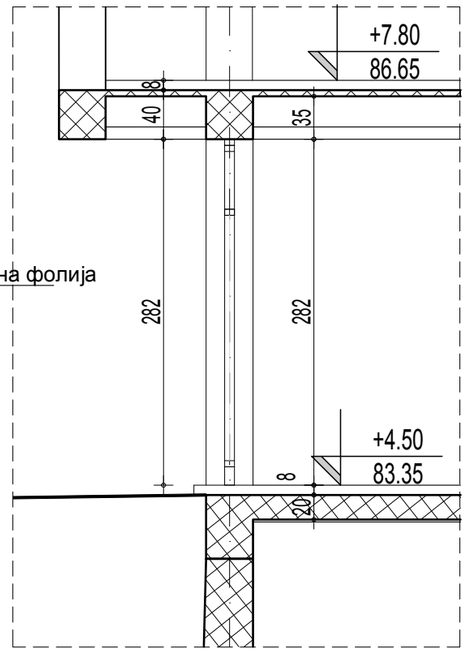

ПРЕСЕК / Section

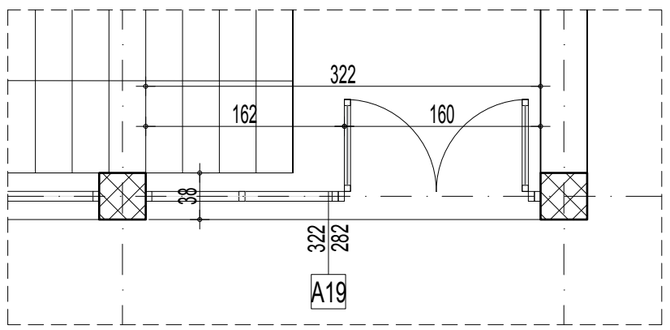

ОСНОВА / Floor plan

САОБРАЋАЈНИ ИНСТИТУТ ЦИП, БЕОГРАД	Објекат: / Structure: ПРУГА БЕОГРАД - СУБОТИЦА - ДРЖАВНА ГРАНИЦА (КЕЛЕБИЈА) ДЕОНИЦА ПРУГЕ НОВИ САД - СУБОТИЦА - ДРЖАВНА ГРАНИЦА (КЕЛЕБИЈА) BELGRADE - SUBOTICA - STATE BORDER (KELEBIA) RAILWAY LINE SECTION : NOVI SAD - SUBOTICA - STATE BORDER (KELEBIA)
	СПОЉАШЊА АЛУМИНАРИЈА / OUTDOOR ALUMINIUM JOINERY
Врста техн.док.: / Techn.document.: ПЗИ / DFC	Размера: / Scale: P 1:50
Цртеж: / Drawing:	ФАСАДНА ПРЕГРАДА / FACADE PARTITION
Ознака: / Mark: A19	Број листа: / No of drawing 21

Транспарентно стакло /Transparent glass
емајлирано стакло /Enamelled glass
пескирано стакло /Sandblasted glass

Зидарска мера: /Masonary measure:	322/282
Опис: / Description :	Фасадна преграда са стандардним вратима(UV) Радити према општем опису за фасадна платна, (опис бр. 1). Саставни део позиције су све покривне лајсне које затварају зазоре између фасаде и преграде. Уградњу вршити у складу са радионичким детаљима које израђује извођач радова, на основу димензија позиција узетих на лицу места. Детаљи морају да буду одобрени од стране одговорног пројектанта и надзорног органа.При изради и монтажи позиције поштовати све препоруке од стране произвођача профила. Извођач је дужан да достави атестну документацију усаглашену са EN стандардима. На делу стаклене површине предвидети траку непровидну фолију беле боје у тону RAL 9003, LRV 84%. Facade fix partition standard door -mark (UV) Work according to the general description for facade canvases, (description number 1). An integral part of the position are all the cover strips that close the gaps between the facade and the partition. Manufacturer is obliged to precise mode of installation with workshop drawings, developed on basis of dimensions measured on the spot, approved by investor and the design engineer. during manufacturing and installation, respect all recommendations of manufacturer. contractor is required to provide attests in compliance with EN standards. On the part of the glass surface, foresee visual marking on glazed door white color in RAL 9003 tone, LRV 84%.

Етажа: / Floor :	КРИЛО А wing A	КРИЛО Б	КРИЛО Ц	КРИЛО Д
Конвенција:				
Сутерен	0	0	0	0
Приземље /Ground floor	0	0	0	0
1.спрат/First floor	1	0	0	0
2.спрат/ Second floor	0	0	0	0
Укупно(крило):	1	0	0	0
Укупно(објекат): / Total :	1			
Напомена:/ Note	СВЕ МЕРЕ УЗЕТИ НА ЛИЦУ МЕСТА. ALL MEASURES ARE TO BE TAKEN ON THE SPOT.			

САОБРАЋАЈНИ ИНСТИТУТ ЦИП, БЕОГРАД

Објекат: / Structure:
ПРУГА БЕОГРАД - СУБОТИЦА - ДРЖАВНА ГРАНИЦА (КЕЛЕБИЈА)
ДЕОНИЦА ПРУГЕ НОВИ САД - СУБОТИЦА - ДРЖАВНА ГРАНИЦА (КЕЛЕБИЈА)
BELGRADE - SUBOTICA - STATE BORDER (KELEBIA) RAILWAY LINE
SECTION : NOVI SAD - SUBOTICA - STATE BORDER (KELEBIA)

СПОЉАШЊА АЛУМИНАРИЈА / OUTDOOR ALUMINIUM JOINERY

Врста техн.док.: / Techn.document.: **ПЗИ** / DFC

Размера: / Scale: P 1:50

Цртеж: / Drawing: ПРОЗОР / WINDOW

Ознака: / Mark: A20

Број листа: / No of drawing 22

ИЗГЛЕД СА СПОЉАШЊЕ СТРАНЕ
/Exterior view

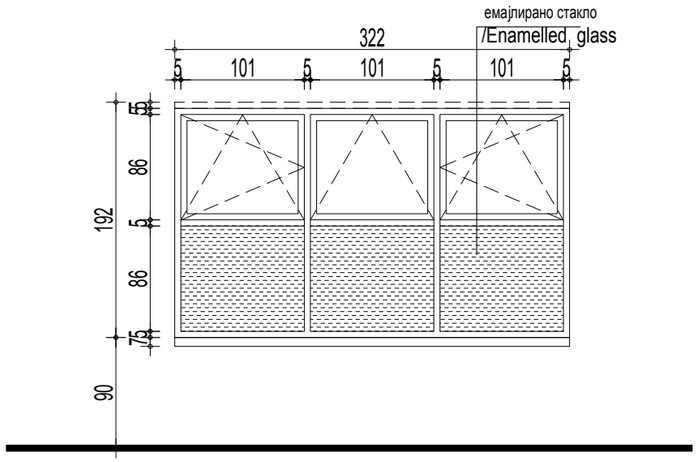

ИЗГЛЕД / View

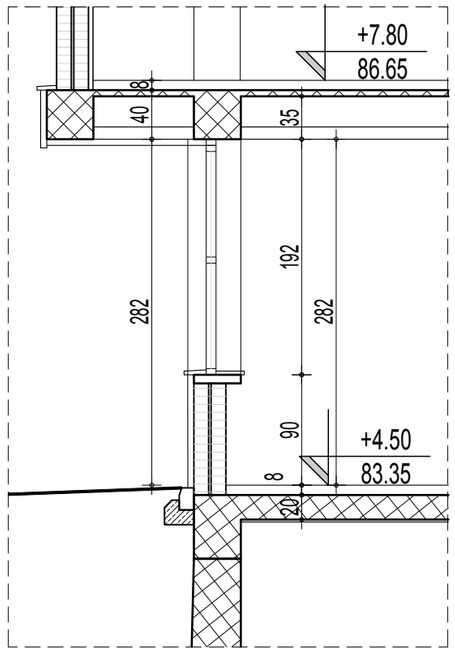

ПРЕСЕК / Section

Транспарентно стакло /Transparent glass
емајлирано стакло /Enamelled glass
пескирано стакло /Sandblasted glass

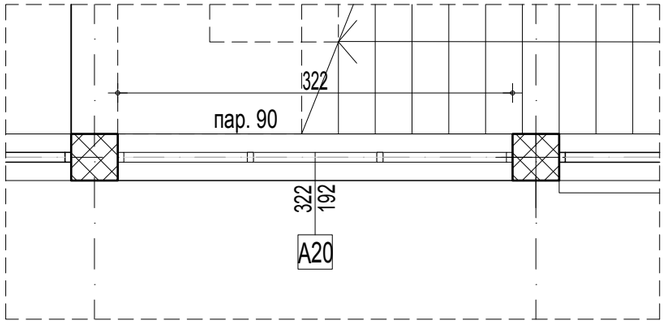

ОСНОВА / Floor plan

Зидарска мера: /Masonary measure:	322/192
Опис: / Description :	ВИШЕДЕЛНИ ПРОЗОР радити према општем опису за прозоре,(опис број 2) Саставни део позиције су све покривне лајсне које затварају зазоре између фасаде и прозора. Уградњу вршити у складу са радioничким детаљима које израђује извођач радова, на основу димензија позиција узетих на лицу места. Детаљи морају да буду одобрени од стране одговорног пројектанта и надзорног органа.При изради и монтажи позиције поштовати све препоруке од стране произвођача профила. Извођач је дужан да достави атестну документацију усаглашену са EN стандардима. Тон елоксаже усвојен од конзерваторског надзора. Прозор снабдети парапетном даском од ПВЦ-а у боји столарије, окапница је од камених плоча које се репарирају и делимично се замењују новим. Multiple window work according to the general description for windows,(description number 2) An integral part of the position are all the cover strips that close the gaps between the facade and the window. Manufacturer is obliged to precise mode of installation with workshop drawings, developed on basis of dimensions measured on the spot, approved by investor and the design engineer. During manufacturing and installation, respect all recommendations of manufacturer. Contractor is required to provide attests in compliance with EN standards. Anodiying tone adopted by supervising engineer. Window is to be furnished with PVC parapet board in the colour of the joinery, drip channel is made out of stone slabs which are to be repaired and returned again.

Етажа: / Floor :	КРИЛО А wing A	КРИЛО Б	КРИЛО Ц	КРИЛО Д
Конвенција:				
Сутерен	0	0	0	0
Приземље /Ground floor	0	0	0	0
1.спрат/First floor	1	0	0	0
2.спрат/ Second floor	0	0	0	0
Укупно(крило):	1	0	0	0
Укупно(објекат): / Total :	1			
Напомена:/ Note	СВЕ МЕРЕ УЗЕТИ НА ЛИЦУ МЕСТА. ALL MEASURES ARE TO BE TAKEN ON THE SPOT.			

САОБРАЋАЈНИ ИНСТИТУТ ЦИП, БЕОГРАД

Објекат: / Structure:
ПРУГА БЕОГРАД - СУБОТИЦА - ДРЖАВНА ГРАНИЦА (КЕЛЕБИЈА)
ДЕОНИЦА ПРУГЕ НОВИ САД - СУБОТИЦА - ДРЖАВНА ГРАНИЦА (КЕЛЕБИЈА)
BELGRADE - SUBOTICA - STATE BORDER (KELEBIA) RAILWAY LINE
SECTION : NOVI SAD - SUBOTICA - STATE BORDER (KELEBIA)

СПОЉАШЊА АЛУМИНАРИЈА / OUTDOOR ALUMINIUM JOINERY

Врста техн.док.: / Techn.document.: **ПЗИ** / DFC

Размера: / Scale: P 1:50

Цртеж: / Drawing: ПРОЗОР / WINDOW

Ознака: / Mark: A21

Број листа: / No of drawing 23

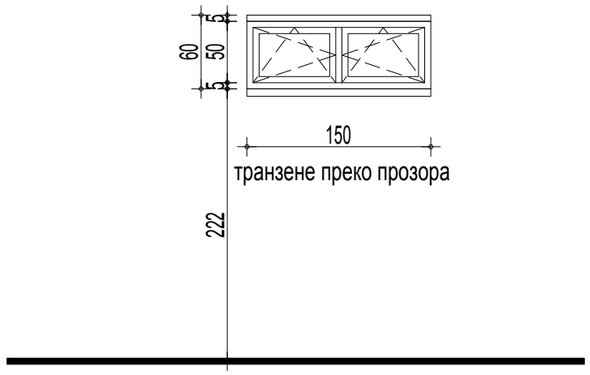

ИЗГЛЕД / View

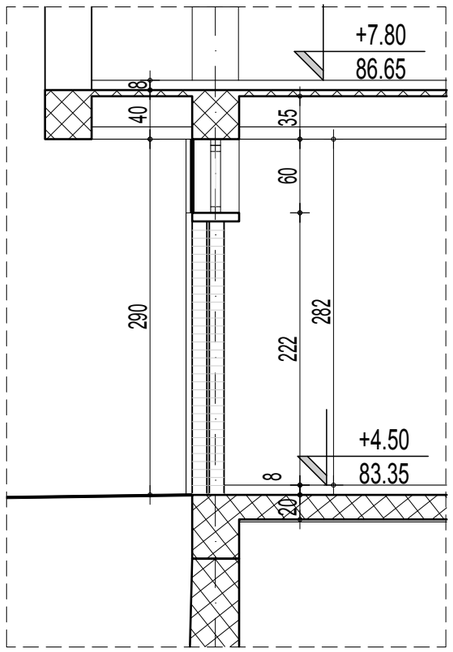

ПРЕСЕК / Section

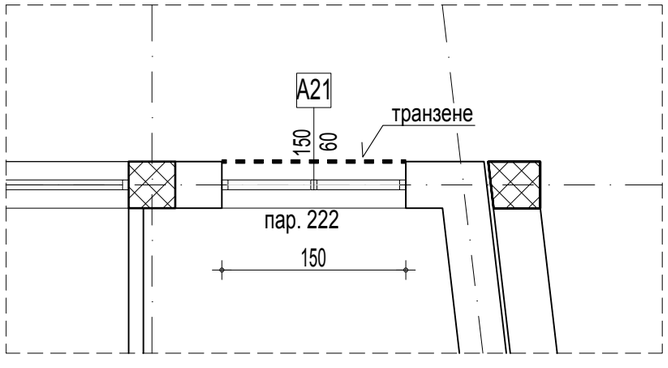

ОСНОВА / Floor plan

Зидарска мера: /Masonary measure:	150/60
Опис: / Description :	ВИШЕДЕЛНИ ПРОЗОР радити према општем опису за прозоре,(опис број 2) Саставни део позиције су све покривне лајсне које затварају зазоре између фасаде и прозора. Уградњу вршити у складу са радионичким детаљима које израђује извођач радова, на основу димензија позиција узетих на лицу места. Детаљи морају да буду одобрени од стране одговорног пројектанта и надзорног органа.При изради и монтажи позиције поштовати све препоруке од стране произвођача профила. Извођач је дужан да достави атестну документацију усаглашену са EN стандардима. Тон елоксаже усвојен од конзерваторског надзора. Прозор снабдети парапетном даском од ПВЦ-а у боји столарије, окапница је од камених плоча које се репарирају и делимично се замењују новим. Multiple window work according to the general description for windows,(description number 2) An integral part of the position are all the cover strips that close the gaps between the facade and the window. Manufacturer is obliged to precise mode of installation with workshop drawings, developed on basis of dimensions measured on the spot, approved by investor and the design engineer. During manufacturing and installation, respect all recommendations of manufacturer. Contractor is required to provide attests in compliance with EN standards. Anodiying tone adopted by supervising engineer. Window is to be furnished with PVC parapet board in the colour of the joinery, drip channel is made out of stone slabs which are to be repaired and returned again.

Етажа: / Floor :	КРИЛО А wing A	КРИЛО Б	КРИЛО Ц	КРИЛО Д
Конвенција:				
Сутерен	0	0	0	0
Приземље /Ground floor	0	0	0	0
1.спрат/First floor	1	0	0	0
2.спрат/ Second floor	1	0	0	0
Укупно(крило):	2	0	0	0
Укупно(објекат): / Total :	2			
Напомена:/ Note	СВЕ МЕРЕ УЗЕТИ НА ЛИЦУ МЕСТА. ALL MEASURES ARE TO BE TAKEN ON THE SPOT.			

САОБРАЋАЈНИ ИНСТИТУТ ЦИП, БЕОГРАД

Објекат: / Structure:
ПРУГА БЕОГРАД - СУБОТИЦА - ДРЖАВНА ГРАНИЦА (КЕЛЕБИЈА)
ДЕОНИЦА ПРУГЕ НОВИ САД - СУБОТИЦА - ДРЖАВНА ГРАНИЦА (КЕЛЕБИЈА)
BELGRADE - SUBOTICA - STATE BORDER (KELEBIA) RAILWAY LINE
SECTION : NOVI SAD - SUBOTICA - STATE BORDER (KELEBIA)

СПОЉАШЊА АЛУМИНАРИЈА / OUTDOOR ALUMINIUM JOINERY

Врста техн.док.: / Techn.document.: **ПЗИ** / DFC

Размера: / Scale: P 1:50

Цртеж: / Drawing: ПРОЗОР (АТРИЈУМ) / WINDOW (ATRIUM)

Ознака: / Mark: A22 A22*

Број листа: / No of drawing: 24

ИЗГЛЕД СА СПОЉАШЊЕ СТРАНЕ
/Exterior view

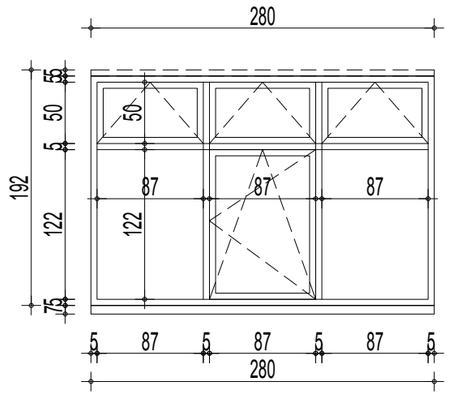

ИЗГЛЕД / View

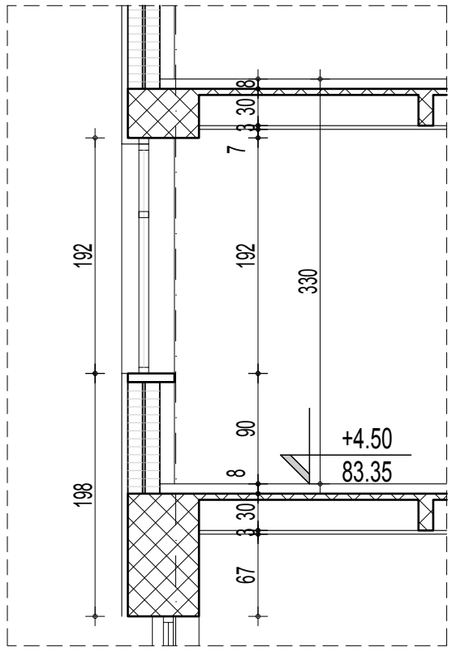

ПРЕСЕК / Section

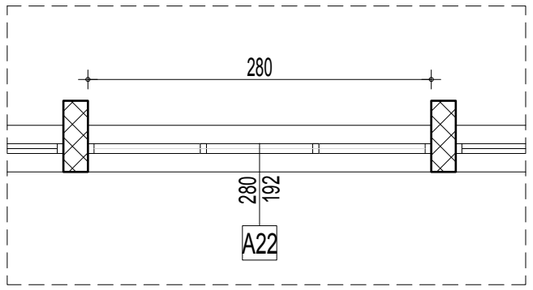

ОСНОВА / Floor plan

НАПОМЕНА:
-прозор А22 нема роло засторе а прозор А22* има

Зидарска мера: /Masonary measure:	280/192
Опис: / Description :	**ВИШЕДЕЛНИ ПРОЗОР радити према општем опису за прозоре,(опис број 2)** Саставни део позиције су све покривне лајсне које затварају зазоре између фасаде и прозора. Уградњу вршити у складу са радионичким детаљима које израђује извођач радова, на основу димензија позиција узетих на лицу места. Детаљи морају да буду одобрени од стране одговорног пројектанта и надзорног органа.При изради и монтажи позиције поштовати све препоруке од стране произвођача профила. Извођач је дужан да достави атестну документацију усаглашену са EN стандардима. Тон елоксаже усвојен од конзерваторског надзора. Прозор снабдети парапетном даском од ПВЦ-а у боји столарије, окапница је од камених плоча које се репарирају и делимично се замењују новим. **ОПИС ЗА РОЛО ЗАСТОРЕ** Са унутрашње стране прозора предвиђена је заштита од сунца роло заторима (PES/PVC 75%) Носачи сенила - конзоле су челичне поцинковане дим. по прорачуну са бочним покривним капама. Осовина на коју се намотава платно је алуминијумска пречника min. Ø40mm. Површинска обрада пластификација у сивој боји. Платно треба да је са алуминијумским рефлектујућим слојем на страни ка стаклу а на унутрашњој страни је сиве боје. Платно треба да је класе горивости минимум Б1. Управљање застором ручно. Multiple window work according to the general description for facade canvases, (description number 1.) An integral part of the position are all the cover strips that close the gaps between the facade and the window. Manufacturer is obliged to precise mode of installation with workshop drawings, developed on basis of dimensions measured on the spot, approved by investor and the design engineer. During manufacturing and installation, respect all recommendations of manufacturer. Contractor is required to provide attests in compliance with EN standards. Anodiying tone adopted by supervising engineer. Window is to be furnished with PVC parapet board in the colour of the joinery, drip channel is made out of stone slabs which are to be repaired and returned again. DESCRIPTION ROLLER SCREEN On the inner side of the partition protection from the sun is envisaged, namely with roller screen blinds (PES/PVC 75%) Brackets of the blind – cantilevers are steel, galvanized with dim. 84/54mm with lateral, covering caps. The shaft onto which the screen is rolled is of aluminium and it has diameter min. Ø40mm, situated in an aluminium cassette. Surface processing is PVC coating in grey colour. The screen should be with aluminium reflecting layer on the side towards the glass and on the inner side it is of grey colour. The screen should be of combustibility class B1 minimally. The curtain is manual.

Етажа: / Floor :	КРИЛО А wing A		КРИЛО Б	КРИЛО Ц	КРИЛО Д
	A22	A22*			
Сутерен			0	0	0
Приземље /Ground floor			0	0	0
1.спрат/First floor	5		0	0	0
2.спрат/ Second floor		5	0	0	0
Укупно(крило):	5	5	0	0	0
Укупно(објекат): / Total :	A22 5 комада		A22* 5 комада		
Напомена:/ Note	СВЕ МЕРЕ УЗЕТИ НА ЛИЦУ МЕСТА. ALL MEASURES ARE TO BE TAKEN ON THE SPOT.				

ИЗГЛЕД СА СПОЉАШЊЕ СТРАНЕ
/Exterior view

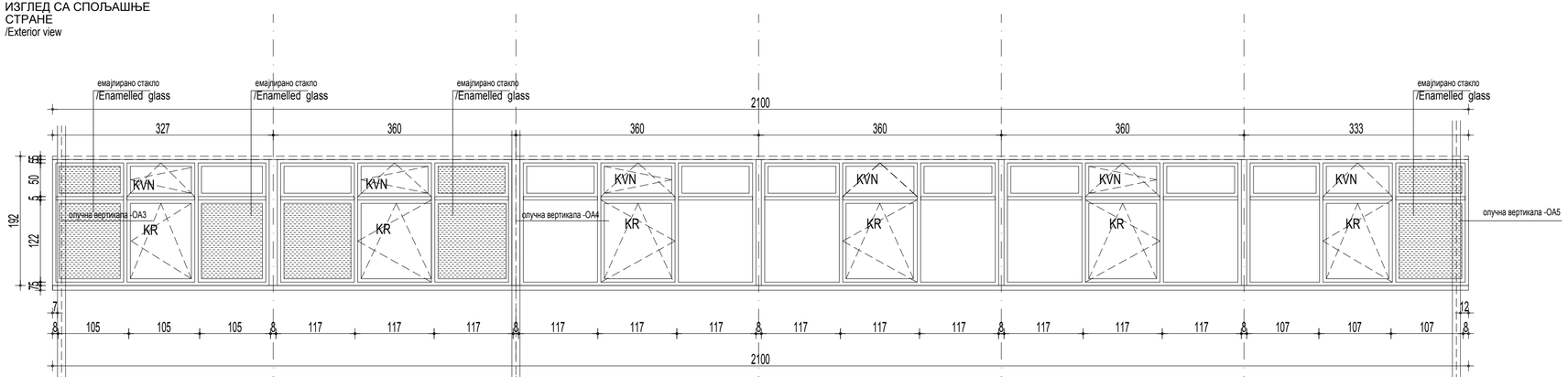

ИЗГЛЕД / View

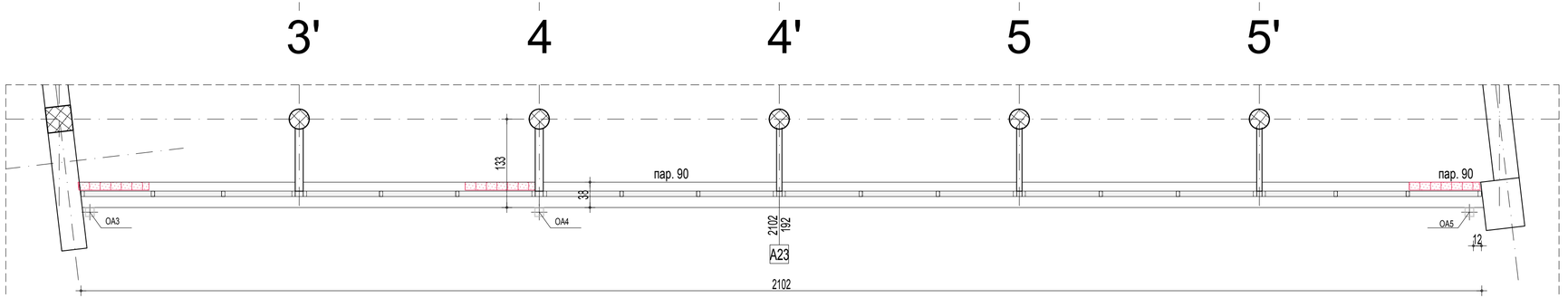

ОСНОВА / Floor plan

САОБРАЋАЈНИ ИНСТИТУТ ЦИП, БЕОГРАД	Објекат: / Structure: ПРУГА БЕОГРАД - СУБОТИЦА - ДРЖАВНА ГРАНИЦА (КЕЛЕБИЈА) ДЕОНИЦА ПРУГЕ НОВИ САД - СУБОТИЦА - ДРЖАВНА ГРАНИЦА (КЕЛЕБИЈА) BELGRADE - SUBOTICA - STATE BORDER (KELEBIA) RAILWAY LINE SECTION : NOVI SAD - SUBOTICA - STATE BORDER (KELEBIA)
	СПОЉАШЊА АЛУМИНАРИЈА / OUTDOOR ALUMINIUM JOINERY
Врста техн.док.: / Techn.document.:	ПЗИ / DFC
Размера: / Scale:	P 1:50
Цртеж: / Drawing:	ФАСАДНА ПРЕГРАДА (АТРИЈУМ) / FACADE PARTITION (ATRIUM)
Ознака: / Mark:	A23
Број листа: / No of drawing:	25

Транспарентно стакло /Transparent glass
емајлирано стакло /Enamelled glass
пескирано стакло /Sandblasted glass

Зидарска мера: /Masonary measure:	2102/192
Опис: / Description :	ВИШЕДЕЛНИ ПРОЗОР радити према општем опису за фасадна платна, (опис бр. 1). Саставни део позиције су све покривне лајсне које затварају зазоре између фасаде и прозора. Уградњу вршити у складу са радионичким детаљима које израђује извођач радова, на основу димензија позиција узетих на лицу места. Детаљи морају да буду одобрени од стране одговорног пројектанта и надзорног органа.При изради и монтажи позиције поштовати све препоруке од стране произвођача профила. Извођач је дужан да достави атестну документацију усаглашену са EN стандардима. Тон елоксаже усвојен од конзерваторског надзора. Прозор снабдети парапетном даском од ПВЦ-а у боји столарије, окапница је од камених плоча које се репарирају и делимично се замењују новим. **ОПИС ЗА РОЛО ЗАСТОРЕ** Са унутрашње стране прозора предвиђена је заштита од сунца роло заторима (PES/PVC 75%) Носачи сенила - конзоле су челичне поцинковане дим. по прорачуну са бочним покривним капама. Осовина на коју се намотава платно је алуминијумска пречника min. Ø40mm. Површинска обрада пластификација у сивој боји. Платно треба да је са алуминијумским рефлектујућим слојем на страни ка стаклу а на унутрашњој страни је сиве боје. Платно треба да је класе горивости минимум Б1. Управљање застором ручно. Multiple window work according to the general description for facade canvases, (description number 1.) An integral part of the position are all the cover strips that close the gaps between the facade and the window. Manufacturer is obliged to precise mode of installation with workshop drawings, developed on basis of dimensions measured on the spot, approved by investor and the design engineer. During manufacturing and installation, respect all recommendations of manufacturer. Contractor is required to provide attests in compliance with EN standards. Anodiying tone adopted by supervising engineer. Window is to be furnished with PVC parapet board in the colour of the joinery, drip channel is made out of stone slabs which are to be repaired and returned again. DESCRIPTION ROLLER SCREEN On the inner side of the partition protection from the sun is envisaged, namely with roller screen blinds (PES/PVC 75%) Brackets of the blind – cantilevers are steel, galvanized with dim. 84/54mm with lateral, covering caps. The shaft onto which the screen is rolled is of aluminium and it has diameter min. Ø40mm, situated in an aluminium cassette. Surface processing is PVC coating in grey colour. The screen should be with aluminium reflecting layer on the side towards the glass and on the inner side it is of grey colour. The screen should be of combustibility class B1 minimally. The curtain is manual.

Етажа: / Floor :	КРИЛО А wing A	КРИЛО Б	КРИЛО Ц	КРИЛО Д
Конвенција:				
Сутерен	0	0	0	0
Приземље /Ground floor	0	0	0	0
1.спрат/First floor	1	0	0	0
2.спрат/ Second floor	1	0	0	0
Укупно(крило):	2	0	0	0
Укупно(објекат): / Total :	2			
Напомена:/ Note	СВЕ МЕРЕ УЗЕТИ НА ЛИЦУ МЕСТА. ALL MEASURES ARE TO BE TAKEN ON THE SPOT.			

САОБРАЋАЈНИ ИНСТИТУТ ЦИП, БЕОГРАД	Објекат: / Structure: ПРУГА БЕОГРАД - СУБОТИЦА - ДРЖАВНА ГРАНИЦА (КЕЛЕБИЈА) ДЕОНИЦА ПРУГЕ НОВИ САД - СУБОТИЦА - ДРЖАВНА ГРАНИЦА (КЕЛЕБИЈА) BELGRADE - SUBOTICA - STATE BORDER (KELEBIA) RAILWAY LINE SECTION : NOVI SAD - SUBOTICA - STATE BORDER (KELEBIA)		Врста техн.док.: / Techn.document.: ПЗИ / DFC
	СПОЉАШЊА АЛУМИНАРИЈА / OUTDOOR ALUMINIUM JOINERY		Размера: / Scale: P 1:50
Цртеж: / Drawing:	ФАСАДНА ПРЕГРАДА (АТРИЈУМ) / FACADE PARTITION (ATRIUM)	Ознака: / Mark: A24	Број листа: / No of drawing 26

Транспарентно стакло /Transparent glass

емајлирано стакло /Enamelled glass

пескирано стакло /Sandblasted glass

ИЗГЛЕД СА СПОЉАШЊЕ СТРАНЕ
/Exterior view

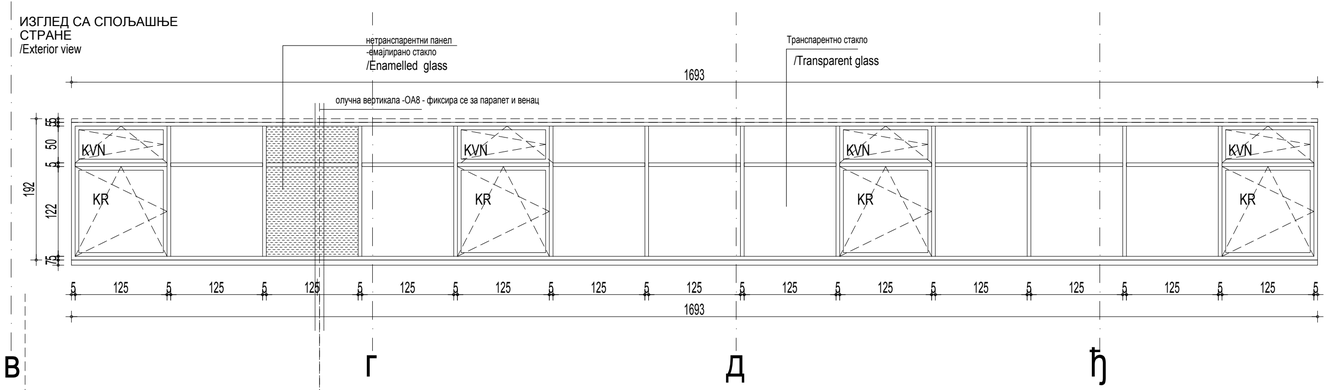

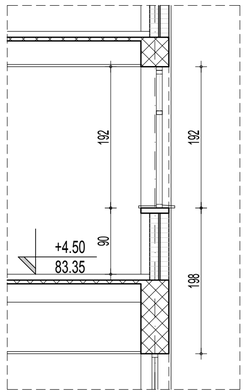

ПРЕСЕК / Section

400

ОСНОВА / Floor plan

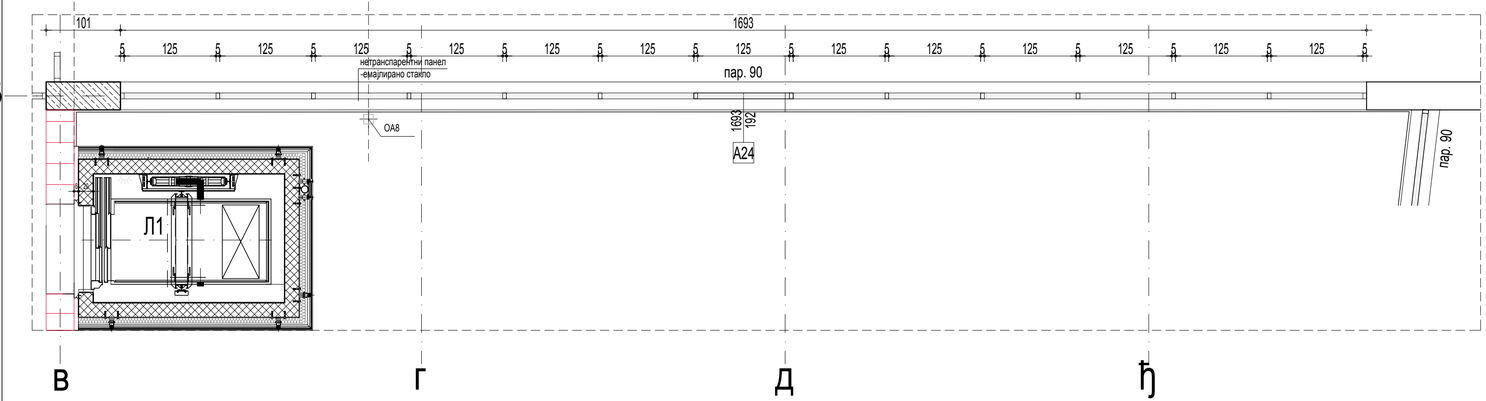

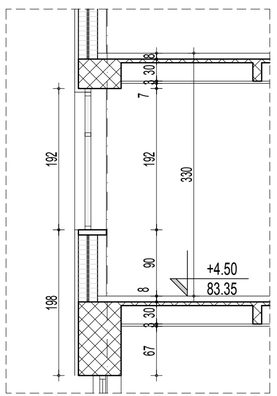

Зидарска мера: /Masonary measure:	1693/192
Опис: / Description :	ВИШЕДЕЛНИ ПРОЗОР радити према општем опису за фасадна платна, (опис бр. 1). Саставни део позиције су све покривне лајсне које затварају зазоре између фасаде и прозора. Уградњу вршити у складу са радионичким детаљима које израђује извођач радова, на основу димензија позиција узетих на лицу места. Детаљи морају да буду одобрени од стране одговорног пројектанта и надзорног органа.При изради и монтажи позиције поштовати све препоруке од стране произвођача профила. Извођач је дужан да достави атестну документацију усаглашену са EN стандардима. Тон елоксаже усвојен од конзерваторског надзора. Прозор снабдети парапетном даском од ПВЦ-а у боји столарије, окапница је од камених плоча које се репарирају и делимично се замењују новим. Multiple window work according to the general description for facade canvases, (description number 1.) An integral part of the position are all the cover strips that close the gaps between the facade and the window. Manufacturer is obliged to precise mode of installation with workshop drawings, developed on basis of dimensions measured on the spot, approved by investor and the design engineer. During manufacturing and installation, respect all recommendations of manufacturer. Contractor is required to provide attests in compliance with EN standards. Anodizing tone adopted by conservation supervision. Window is to be furnished with PVC parapet board in the colour of the joinery, drip channel is made out of stone slabs which are to be repaired and returned again.

Етажа: / Floor :	КРИЛО А wing A	КРИЛО Б	КРИЛО Ц	КРИЛО Д
Конвенција:				
Сутерен	0	0	0	0
Приземље /Ground floor	0	0	0	0
1.спрат/First floor	1	0	0	0
2.спрат/ Second floor	1	0	0	0
Укупно(крило):	2	0	0	0
Укупно(објекат): / Total :	2			
Напомена:/ Note	СВЕ МЕРЕ УЗЕТИ НА ЛИЦУ МЕСТА. ALL MEASURES ARE TO BE TAKEN ON THE SPOT.			

САОБРАЋАЈНИ ИНСТИТУТ ЦИП, БЕОГРАД	Објекат: / Structure: ПРУГА БЕОГРАД - СУБОТИЦА - ДРЖАВНА ГРАНИЦА (КЕЛЕБИЈА) ДЕОНИЦА ПРУГЕ НОВИ САД - СУБОТИЦА - ДРЖАВНА ГРАНИЦА (КЕЛЕБИЈА) BELGRADE - SUBOTICA - STATE BORDER (KELEBIA) RAILWAY LINE SECTION : NOVI SAD - SUBOTICA - STATE BORDER (KELEBIA)		Врста техн.док.: / Techn.document.: ПЗИ / DFC
	СПОЉАШЊА АЛУМИНАРИЈА / OUTDOOR ALUMINIUM JOINERY		Размера: / Scale: P 1:50
Цртеж: / Drawing:	ФАСАДНА ПРЕГРАДА (АТРИЈУМ) / FACADE PARTITION (ATRIUM)	Ознака: / Mark: A25	Број листа: / No of drawing: 27

ИЗГЛЕД СА СПОЉАШЊЕ СТРАНЕ
/Exterior view

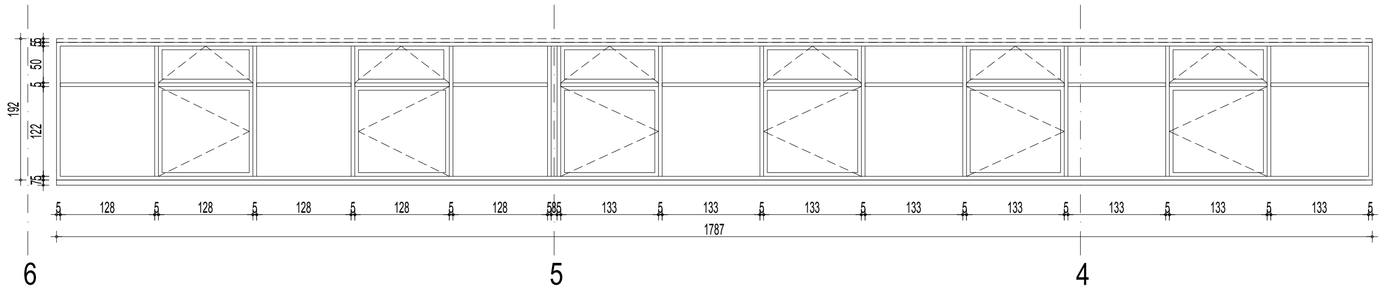

ИЗГЛЕД / View

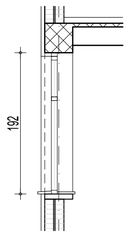

ПРЕСЕК / Section

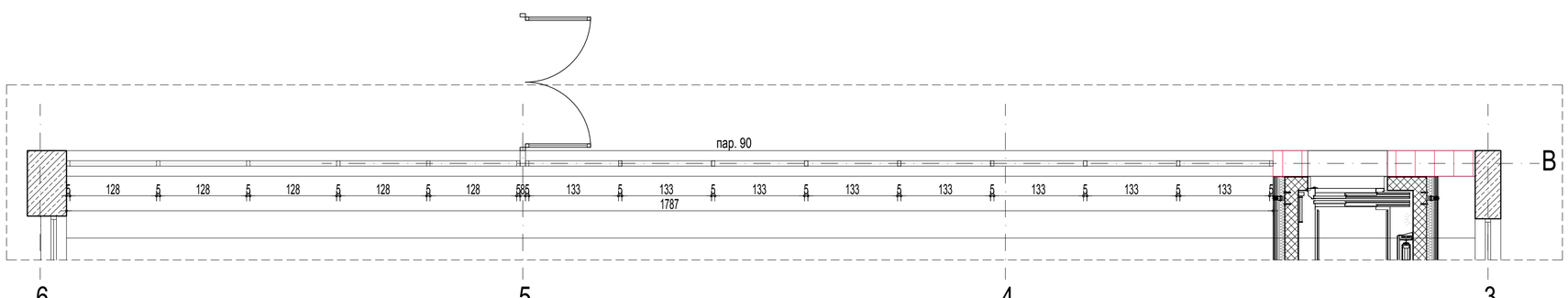

ОСНОВА / Floor plan

Зидарска мера: /Masonary measure:	1787/192			
Опис: / Description :	ВИШЕДЕЛНИ ПРОЗОР радити према општем опису за прозоре,(опис број 2) Саставни део позиције су све покривне лајсне које затварају зазоре између фасаде и прозора. Уградњу вршити у складу са радионичким детаљима које израђују извођач радова, на основу димензија позиција узетих на лицу места. Детаљи морају да буду одобрени од стране одговорног пројектанта и надзорног органа.При изради и монтажи позиције поштовати све препоруке од стране произвођача профила. Извођач је дужан да достави атестну документацију усаглашену са EN стандардима. Тон елоксаже усвојен од конзерваторског надзора. Прозор снабдети парапетном даском од ПВЦ-а у боји столарије, окапница је од камених плоча које се репарирају и делимично се замењују новим. Multiple window work according to the general description for windows,(description number 2). An integral part of the position are all the cover strips that close the gaps between the facade and the window. Manufacturer is obliged to precise mode of installation with workshop drawings, developed on basis of dimensions measured on the spot, approved by investor and the design engineer. During manufacturing and installation, respect all recommendations of manufacturer. Contractor is required to provide attests in compliance with EN standards. Anodizing tone adopted by conservation supervision. Window is to be furnished with PVC parapet board in the colour of the joinery, drip channel is made out of stone slabs which are to be repaired and returned again.			
Етажа: / Floor :	КРИЛО А wing A	КРИЛО Б	КРИЛО Ц	КРИЛО Д
Конвенција:				
Сутерен	0	0	0	0
Приземље /Ground floor	0	0	0	0
1.спрат/First floor	1	0	0	0
2.спрат/ Second floor	1	0	0	0
Укупно(крило):	2	0	0	0
Укупно(објекат): / Total :	2			
Напомена:/ Note	СВЕ МЕРЕ УЗЕТИ НА ЛИЦУ МЕСТА. ALL MEASURES ARE TO BE TAKEN ON THE SPOT.			

ИЗГЛЕД СА СПОЉАШЊЕ СТРАНЕ
/Exterior view

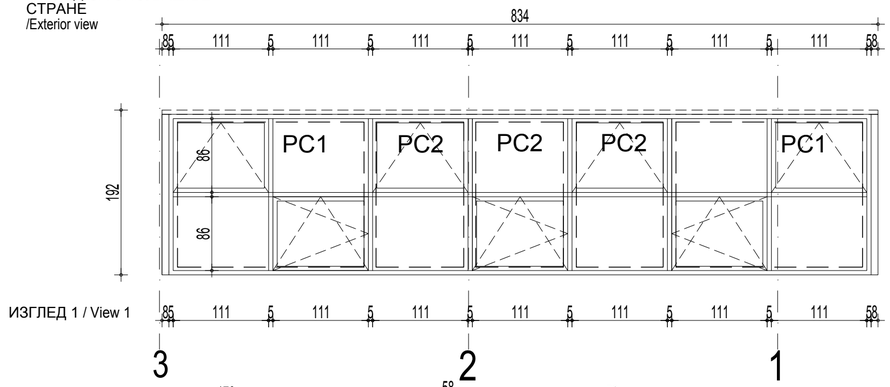

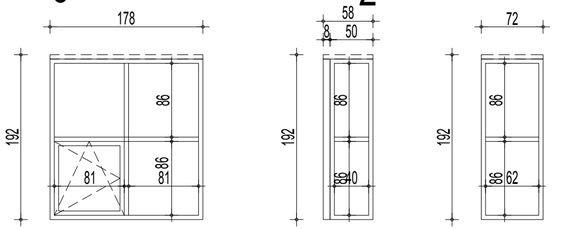

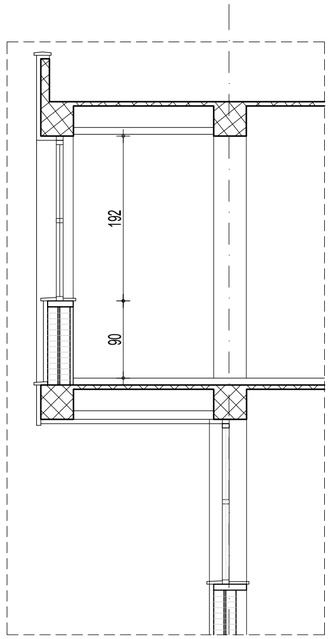

ПРЕСЕК / Section

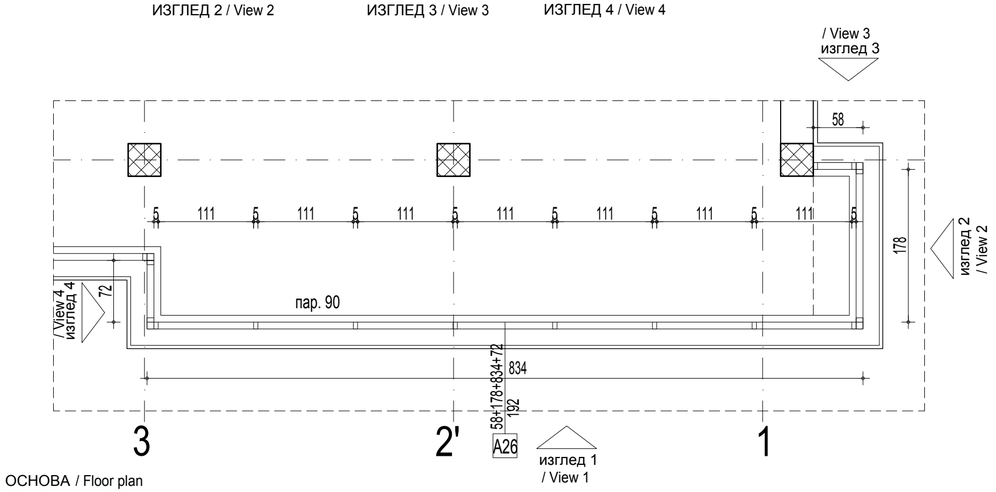

ОСНОВА / Floor plan

САОБРАЋАЈНИ ИНСТИТУТ ЦИП, БЕОГРАД

Објекат: / Structure:
ПРУГА БЕОГРАД - СУБОТИЦА - ДРЖАВНА ГРАНИЦА (КЕЛЕБИЈА)
ДЕОНИЦА ПРУГЕ НОВИ САД - СУБОТИЦА - ДРЖАВНА ГРАНИЦА (КЕЛЕБИЈА)
BELGRADE - SUBOTICA - STATE BORDER (KELEBIA) RAILWAY LINE
SECTION : NOVI SAD - SUBOTICA - STATE BORDER (KELEBIA)

Врста техн.док.: / Techn.document.: **пзи** / DFC

СПОЉАШЊА АЛУМИНАРИЈА / OUTDOOR ALUMINIUM JOINERY

Размера: / Scale: P 1:50

Цртеж: / Drawing: ВИШЕДЕЛНА ФАСАДНА ПРЕГРАДА /MULTIPLE FACADE PARTITION

Ознака: / Mark: A26

Број листа: / No of drawing: 28

☐ PC1-роло скрин застор 230/195x2
/roller screen blinds of the following 180/600x4

☐ PC2-роло скрин застор 115/195x3
/roller screen blinds of the following 180/400x2

Зидарска мера: /Masonary measure:	58+178+834+72 / 192

Опис: / Description :

ВИШЕДЕЛНИ ПРОЗОР радити према општем опису за прозоре,(опис број 2)

Саставни део позиције су све покривне лајсне које затварају зазоре између фасаде и прозора. Уградњу вршити у складу са радионичким детаљима које израђује извођач радова, на основу димензија позиција узетих на лицу места. Детаљи морају да буду одобрени од стране одговорног пројектанта и надзорног органа.При изради и монтажи позиције поштовати све препоруке од стране произвођача профила. Извођач је дужан да достави атестну документацију усаглашену са EN стандардима.
Тон елоксаже усвојен од конзерваторског надзора.
Прозор снабдети парапетном даском од ПВЦ-а у боји столарије, окапница је од камених плоча које се репарирају и поново врађају

ОПИС ЗА РОЛО ЗАСТОРЕ

Са унутрашње стране прозора предвиђена је заштита од сунца роло заторима типа Warema Bracket S.
Носачи сенила - конзоле су челичне поцинковане дим. по прорачуну са бочним покривним капама. Осовина на коју се намотава платно је алуминијумска пречника min. Ø40mm. Површинска обрада пластификација у сивој боји. Платно треба да је са алуминијумским рефлектујућим слојем на страни ка стаклу а на унутрашњој страни је сиве боје. Платно треба да је класе горивости минимум Б1.
Управљање застором ручно.

Multiple window work according to the general description for windows,(description number 2)
An integral part of the position are all the cover strips that close the gaps between the facade and the window.
Manufacturer is obliged to precise mode of installation with workshop drawings, developed on basis of dimensions measured on the spot, approved by investor and the design engineer. During manufacturing and installation, respect all recommendations of manufacturer. Contractor is required to provide attests in compliance with EN standards.
Anodiying tone adopted by supervising engineer.
Window is to be furnished with PVC parapet board in the colour of the joinery, drip channel is made out of stone slabs which are to be repaired and returned again.

DESCRIPTION ROLLER SCREEN
On the inner side of the partition protection from the sun is envisaged, namely with roller screen blinds of the following type: Warema Bracket S.
Brackets of the blind – cantilevers are steel, galvanized with dim. 84/54mm with lateral, covering caps.
The shaft onto which the screen is rolled is of aluminium and it has diameter min. Ø40mm, situated in an aluminium cassette. Surface processing is PVC coating in grey colour. The screen should be with aluminium reflecting layer on the side towards the glass and on the inner side it is of grey colour. The screen should be of combustibility class B1 minimally.
The curtain is manual.

Етажа: / Floor :	КРИЛО А wing A	КРИЛО Б	КРИЛО Ц	КРИЛО Д
Конвенција:				
Сутерен	0	0	0	0
Приземље /Ground floor	0	0	0	0
1.спрат/First floor	0	0	0	0
2.спрат/ Second floor	1	0	0	0
Укупно(крило):	1	0	0	0
Укупно(објекат): / Total :	1			
Напомена:/ Note	СВЕ МЕРЕ УЗЕТИ НА ЛИЦУ МЕСТА. ALL MEASURES ARE TO BE TAKEN ON THE SPOT.			

ИЗГЛЕД СА СПОЉАШЊЕ СТРАНЕ
/Exterior view

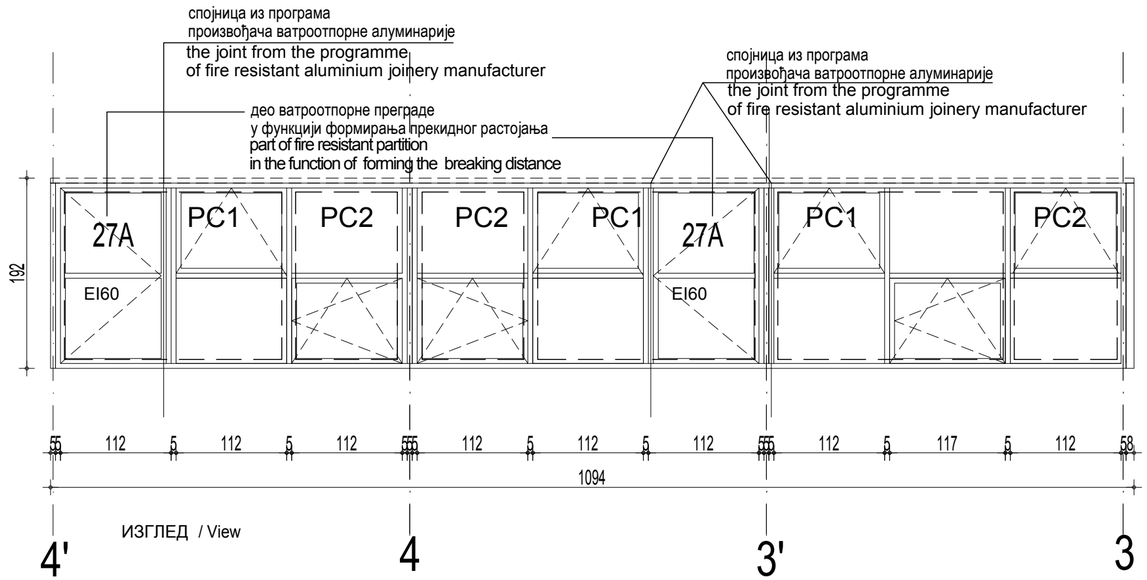

ИЗГЛЕД / View

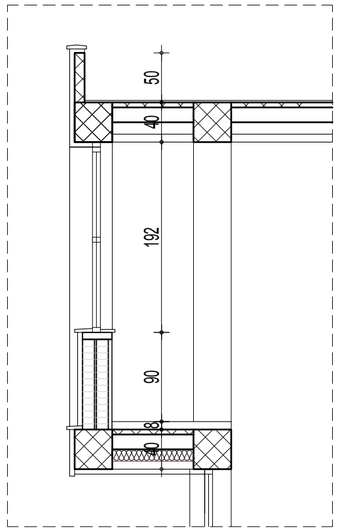

ПРЕСЕК / Section

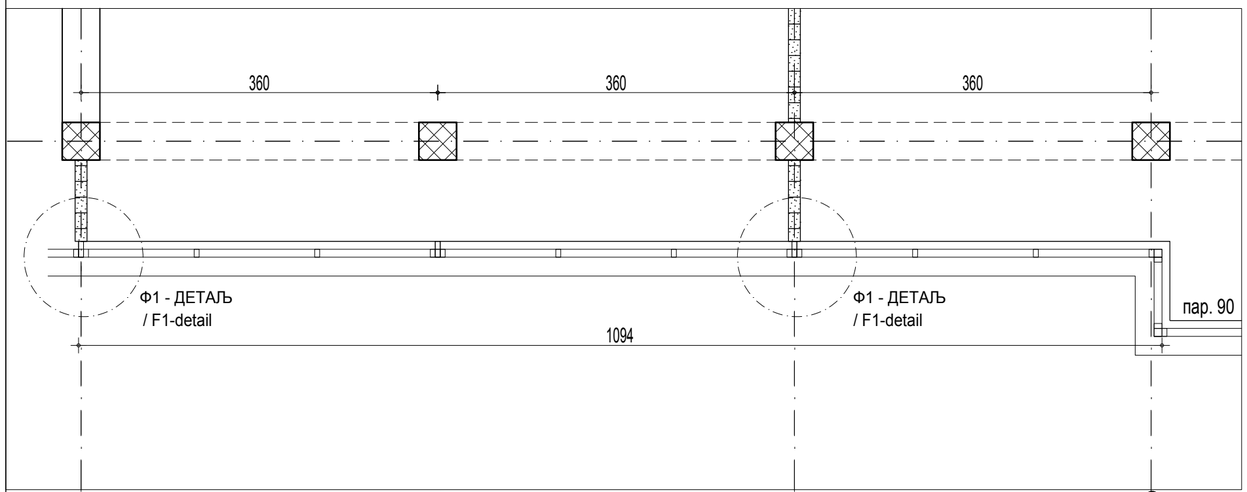

ОСНОВА / Floor plan

САОБРАЋАЈНИ ИНСТИТУТ ЦИП, БЕОГРАД	Објекат: / Structure: ПРУГА БЕОГРАД - СУБОТИЦА - ДРЖАВНА ГРАНИЦА (КЕЛЕБИЈА) ДЕОНИЦА ПРУГЕ НОВИ САД - СУБОТИЦА - ДРЖАВНА ГРАНИЦА (КЕЛЕБИЈА) BELGRADE - SUBOTICA - STATE BORDER (KELEBIA) RAILWAY LINE SECTION : NOVI SAD - SUBOTICA - STATE BORDER (KELEBIA)		Врста техн.док.: / Techn.document.: пзи / DFC
	СПОЉАШЊА АЛУМИНАРИЈА / OUTDOOR ALUMINIUM JOINERY		Размера: / Scale: P 1:50
Цртеж: / Drawing:	ВИШЕДЕЛНА ФАСАДНА ПРЕГРАДА СА ВАТРООТПОРНИМ ПРОЗОРОМ /MULTIPLE FACADE PARTITION WITH-FIRE RESISTANT WINDOW	Ознака: / Mark: A27	Број листа: / No of drawing: 29

☐ PC1-роло скрин застор 230/195x3
/roller screen blinds of the following 180/600x4

☐ PC2-роло скрин застор 115/195x3
/roller screen blinds of the following 180/400x2

Зидарска мера: /Masonary measure:	117+492+117+368/192	492+368/192 без A27A

Опис:
/ Description :

ВИШЕДЕЛНИ ПРОЗОР радити према општем опису за прозоре,(опис број 2)

Саставни део позиције су све покривне лајсне које затварају зазоре између фасаде и прозора.
Уградњу вршити у складу са радионичким детаљима које израђује извођач радова, на основу димензија позиција узетих на лицу места. Детаљи морају да буду одобрени од стране одговорног пројектанта и надзорног органа.При изради и монтажи позиције поштовати све препоруке од стране произвођача профила. Извођач је дужан да достави атестну документацију усаглашену са EN стандардима.
Тон елоксаже усвојен од конзерваторског надзора.
Прозор снабдети парапетном даском од ПВЦ-а у боји столарије, окапница је од камених плоча које се репарирају и поново враћају

ОПИС ЗА РОЛО ЗАСТОРЕ

Са унутрашње стране прозора предвиђена је заштита од сунца роло заторима типа Warema Bracket S.
Носачи сенила - конзоле су челичне поцинковане дим. по прорачуну са бочним покривним капама.
Осовина на коју се намотава платно је алуминијумска пречника min. Ø40mm. Површинска обрада пластификација у сивој боји. Платно треба да је са алуминијумским рефлектујућим слојем на страни ка стаклу а на унутрашњој страни је сиве боје. Платно треба да је класе горивости минимум Б1.
Управљање застором ручно.

Multiple window work according to the general description for windows,(description number 2)
An integral part of the position are all the cover strips that close the gaps between the facade and the window.
Manufacturer is obliged to precise mode of installation with workshop drawings, developed on basis of dimensions measured on the spot, approved by investor and the design engineer. During manufacturing and installation, respect all recommendations of manufacturer. Contractor is required to provide attests in compliance with EN standards.
Anodiying tone adopted by supervising engineer.
Window is to be furnished with PVC parapet board in the colour of the joinery, drip channel is made out of stone slabs which are to be repaired and returned again.

DESCRIPTION ROLLER SCREEN
On the inner side of the partition protection from the sun is envisaged, namely with roller screen blinds of the following type: Warema Bracket S.
Brackets of the blind – cantilevers are steel, galvanized with dim. 84/54mm with lateral, covering caps.
The shaft onto which the screen is rolled is of aluminium and it has diameter min. Ø40mm, situated in an aluminium cassette. Surface processing is PVC coating in grey colour. The screen should be with aluminium reflecting layer on the side towards the glass and on the inner side it is of grey colour. The screen should be of combustibility class B1 minimally.
The curtain is manual.

Етажа: / Floor :	КРИЛО А wing A	КРИЛО Б	КРИЛО Ц	КРИЛО Д
Конвенција:				
Сутерен	0	0	0	0
Приземље /Ground floor	0	0	0	0
1.спрат/First floor	0	0	0	0
2.спрат/ Second floor	1	0	0	0
Укупно(крило):	1	0	0	0
Укупно(објекат): / Total :	1			
Напомена:/ Note	СВЕ МЕРЕ УЗЕТИ НА ЛИЦУ МЕСТА. ALL MEASURES ARE TO BE TAKEN ON THE SPOT.			

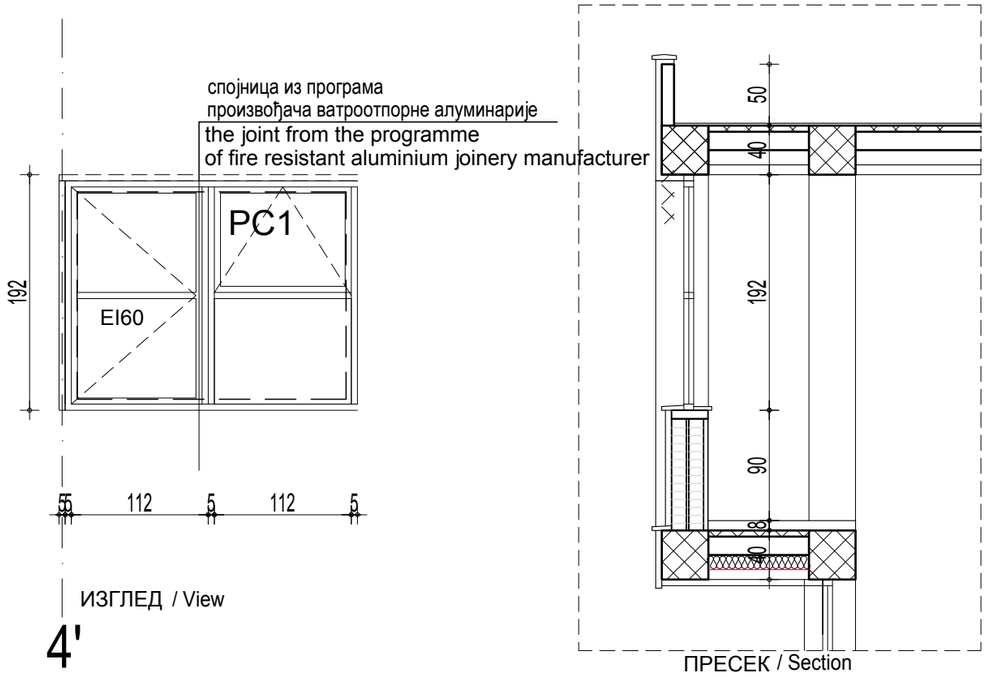

САОБРАЋАЈНИ ИНСТИТУТ ЦИП, БЕОГРАД	Објекат: / Structure: ПРУГА БЕОГРАД - СУБОТИЦА - ДРЖАВНА ГРАНИЦА (КЕЛЕБИЈА) ДЕОНИЦА ПРУГЕ НОВИ САД - СУБОТИЦА - ДРЖАВНА ГРАНИЦА (КЕЛЕБИЈА) BELGRADE - SUBOTICA - STATE BORDER (KELEBIA) RAILWAY LINE SECTION : NOVI SAD - SUBOTICA - STATE BORDER (KELEBIA)	СПОЉАШЊА АЛУМИНАРИЈА / OUTDOOR ALUMINIUM JOINERY	Врста техн.док.: / Techn.document.: ПЗИ / DFC
			Размера: / Scale: P 1:50
Цртеж: / Drawing:	ВАТРООТПОРНИ ПРОЗОР /FIRE RESISTANT WINDOW	Ознака: / Mark: A27A	Број листа: / No of drawing: 30

PC1-роло скрин застор 230/195x3
/roller screen blinds of the following 180/600x4

Зидарска мера: /Masonary measure:		117/192
Опис: / Description :	Ватроотпорни прозор, предвиђен је на месту формирања прекидног растојања, у циљу спречавања преноса пожара. Ватроотпорни прозор је отпорности на пожар 60 минута. Преграда је класификована према стандарду СРПС ЕН 13501, а испитана према стандарду СРПС ЕН 1634 - 1. Преграда треба да поседује сертификат за ватроотпорност издат од стране акредитованог тела. Застакљена фасадна, ватроотпорна преграда се израђује од алуминијумских профила са термопрекидом и појачаном термичком изолацијом, по системеу Schüco AWS 75 EI60 или одговарајуће. Конструкција рама је завршно елоксажа у тону фасадне преграде. Испуна је термоизолујуће стакло атестирано на ватроотпорност 60 мин, које је део система ПП преграде. Укупан коефицијент пролаза топлоте Uw<=1.5W/m2K . Уградњу и заптивање по обиму штока и крила прозора вршити у свему према упутству и техничкој спецификацији произвођача ватроотпорног прозора, што представља саставни део система ПП преграде. Оков: Оков је скривени, без видних шарки, типа SCHÜCO AvanTec Simpli Smart, или одговарајући, односно системски који одговара начину отварања, према шеми, димензијама и тежини отварајућег крила, за шта треба дати потребне доказнице. Сви видни делови окова у боји као и фасадна алуминарија, из стандардне каталошке понуде произвођача система. За потребе одржавања предвидети систем отварања који спречава неовлашћено отварање (нпр. ручицу која се може уклонити и ставити под надзор, систем закључавања или слично) према техничкој спецификацији произвођача ватроотпорне преграде.	Fire resistant window is envisaged on the spot of forming the breaking distance, with the aim to prevent the fire. Fire resistant window possesses fire resistance rating of 60 minutes. Partition is classified according to SRPS EN 13501 standard and it has been inspected according to the following standard: SRPS EN 1634-1. Partition should possess the certificate of fire proof rating issued by the side of an accredited body. Glazed façade, fire resistant partition is made out of aluminium section with thermal break and enhanced thermal insulation, according to the following system Schüco AWS 75 EI60, or other, appropriate one. Frame structure finish is anodizing, in the shade of façade partition. Infilling is thermally insulated glass attested to fire resistance rating of 60min, which is a part of fire protection partition system. Total thermal transmittance coefficient is Uw<=1.5W/m2K . Installation and sealing over the perimeter of frame and window light are to be executed according to guidelines and technical specification of fireproof window manufacturer, which represents an inclusive part of fire protection partition system. Hardware: Hardware is hidden, without visible hinges, of type SCHÜCO AvanTec Simpli Smart or of other, appropriate type, and/or it is systemic which is in compliance with the way of opening, according to the scheme, dimensions and weight of opening window light, for which the appropriate proofs are to be given. All visible parts of hardware in the colour of façade aluminium joinery, out of system manufacturer's standard catalogue offer. For the needs of maintenance envisage opening system preventing unauthorised opening (e.g. a handle which can be removed and put under surveillance, a locking system or similar) according to technical specification of fire resistance partition manufacturer.

		КРИЛО А wing A	КРИЛО Б	КРИЛО Ц	КРИЛО Д
Етажа: / Floor :					
Конвенција:					
Сутерен		0	0	0	0
Приземље /Ground floor		0	0	0	0
1.спрат/First floor		0	0	0	0
2.спрат/ Second floor		2	0	0	0
Укупно(крило):		2	0	0	0
Укупно(објекат): / Total :		2			
Напомена:/ Note	СВЕ МЕРЕ УЗЕТИ НА ЛИЦУ МЕСТА. ALL MEASURES ARE TO BE TAKEN ON THE SPOT.				

ИЗГЛЕД СА СПОЉАШЊЕ СТРАНЕ
/Exterior view

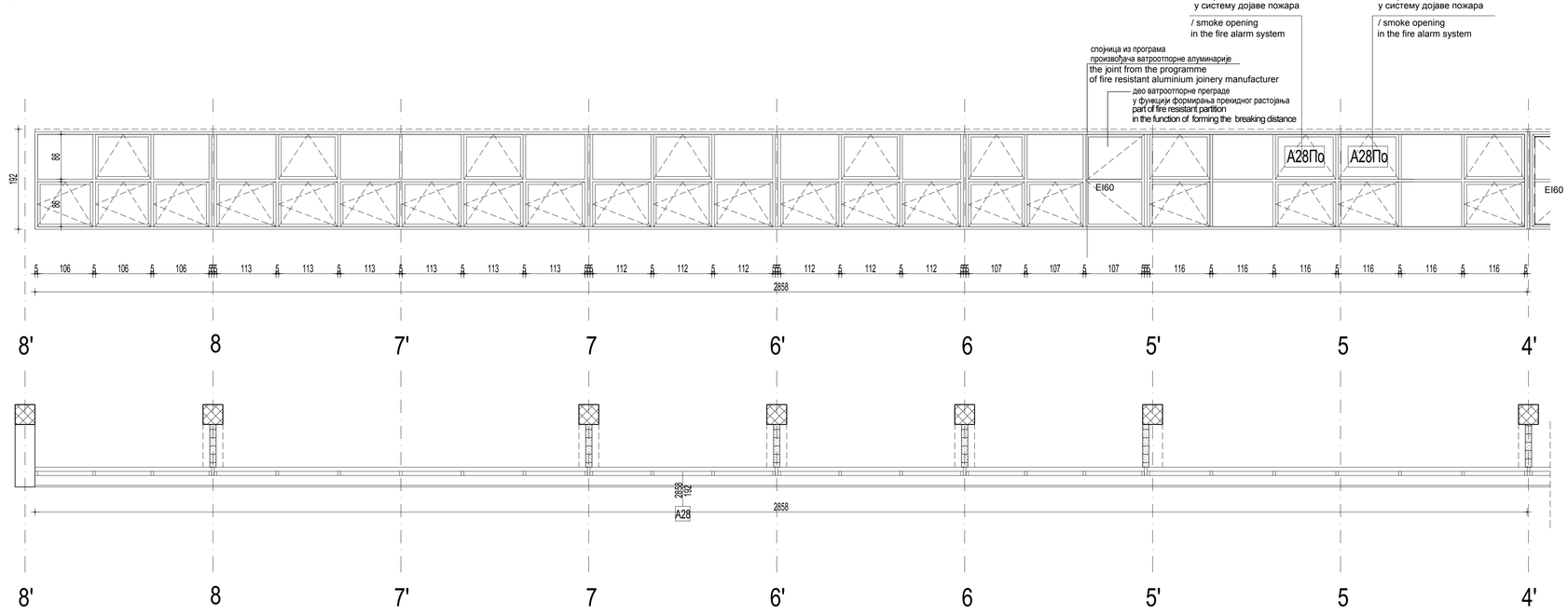

ОСНОВА / Floor plan

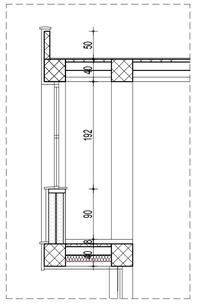

ПРЕСЕК / Section

ЦИП	САОБРАЋАЈНИ ИНСТИТУТ ЦИП, БЕОГРАД
Објекат: / Structure:	ПРУГА БЕОГРАД - СУБОТИЦА - ДРЖАВНА ГРАНИЦА (КЕЛЕБИЈА) ДЕОНИЦА ПРУГЕ НОВИ САД - СУБОТИЦА - ДРЖАВНА ГРАНИЦА (КЕЛЕБИЈА) BELGRADE - SUBOTICA - STATE BORDER (KELEBIA) RAILWAY LINE SECTION : NOVI SAD - SUBOTICA - STATE BORDER (KELEBIA)
	СПОЉАШЊА АЛУМИНАРИЈА / OUTDOOR ALUMINIUM JOINERY
Врста техн.док. / Techn.document.:	ПЗИ / DFC
Размера: / Scale:	P 1:50
Цртеж: / Drawing:	ВИШЕДЕЛНА ФАСАДНА ПРЕГРАДА /MULTIPLE FACADE PARTITION
Ознака: / Mark:	А28 А28По
Број листа: / No of drawing:	31

Зидарска мера: /Masonary measure:	2858 / 192
Опис: / Description :	**ВИШЕДЕЛНИ ПРОЗОР радити према општем опису за прозоре,(опис број 2)** Саставни део позиције су све покривне лајсне које затварају зазоре између фасаде и прозора. Управљу вршити у складу са радионичким детаљима које израђује извођач радова, на основу димензија позиција уветих на лицу места. Детаљи морају да буду одобрени од стране одговорног пројектанта и надзорног органа.При изради и монтажи позиције поштовати све препоруке од стране произвођача профила. Извођач је дужан да достави атестну документацију усаглашену са ЕН стандардима. Ток елоксаже усвојен од конзерваторског надзора. Прозор снабдети парапетном даском од ПВЦ-а у боји столарије, окапница је од камених плоча које се репарирају и делимично се замењују новим. **ОПИС ЗА РОЛО ЗАСТОРЕ** Са унутрашње стране прозора предвиђена је заштита од сунца рело заштрима (PES/PVC 75%) Носачи сенила - конзоле су челичне поцинковане дим. по прорачуну са бочним покривним капама. Осовина на коју се намотава платно је алуминијумска пречника min. Ø40mm. Површинска обрада пластификација у сиву боју. Платно треба да је са алуминијумским рефлектујућим слојем на страни ка стаклу а на унутрашњој страни је сиве боје. Платно треба да је класе горивости минимум Б1. Управљање застором ручно. ПРОЗОР ЗА ОДИМЉАВАЊЕ отвара се на моторни погон.Мотор треба да је повезан на систем дојаве пожара. Multiple window work according to the general description for windows,(description number 2) An integral part of the position are all the cover strips that close the gaps between the facade and the window. Manufacturer is obliged to precise mode of installation with workshop drawings, developed on basis of dimensions measured on the spot, approved by investor and the design engineer. During manufacturing and installation, respect all recommendations of manufacturer. Contractor is required to provide attests in compliance with EN standards. Anodiying tone adopted by supervising engineer. Window is to be furnished with PVC parapet board in the colour of the joinery, drip channel is made out of stone slabs which are to be repaired and returned again. DESCRIPTION ROLLER SCREEN On the inner side of the partition protection from the sun is envisaged, namely with roller screen blinds (PES/PVC 75%) Brackets of the blind – cantilevers are steel, galvanized with dim. 84/54mm with lateral, covering caps. The shaft onto which the screen is rolled is of aluminium and it has diameter min. Ø40mm, situated in an aluminium cassette. Surface processing is PVC coating in grey colour. The screen should be with aluminium reflecting layer on the side towards the glass and on the inner side it is of grey colour. The screen should be of combustibility class B1 minimally. The curtain is manual. SMOKING WINDOW opens with motor drive. The motor should be connected to the fire alarm system

Етажа: / Floor :	КРИЛО А wing A	КРИЛО Б	КРИЛО Ц	КРИЛО Д
Конвенција:				
Сутерен	0	0	0	0
Приземље /Ground floor	0	0	0	0
1.спрат/First floor	0	0	0	0
2.спрат/ Second floor	1	0	0	0
Укупно(крило):	1	0	0	0
Укупно(објекат): / Total :	1			
Напомена:/ Note	СВЕ МЕРЕ УЗЕТИ НА ЛИЦУ МЕСТА. ALL MEASURES ARE TO BE TAKEN ON THE SPOT.			

ИЗГЛЕД СА СПОЉАШЊЕ СТРАНЕ
/Exterior view

Транспарентно стакло /Transparent glass
емајлирано стакло /Enamelled glass
пескирано стакло /Sandblasted glass

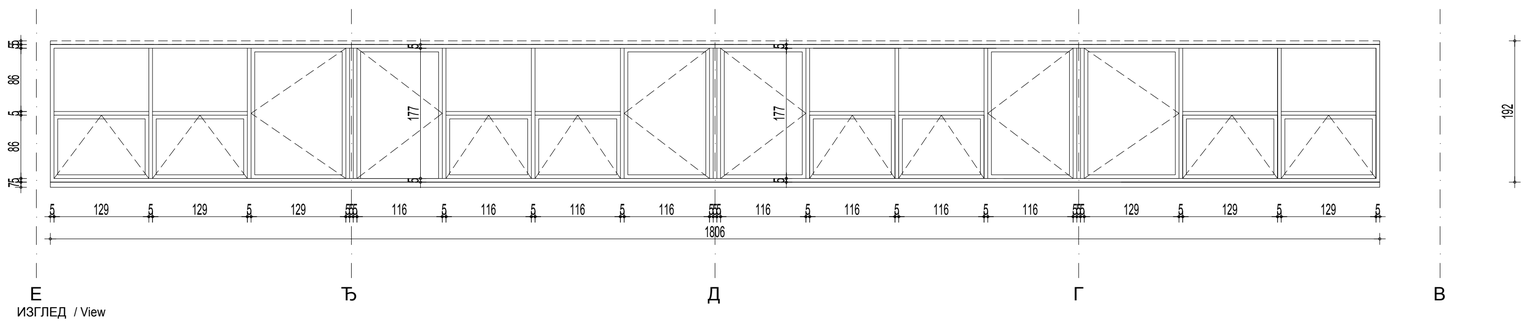

ИЗГЛЕД / View

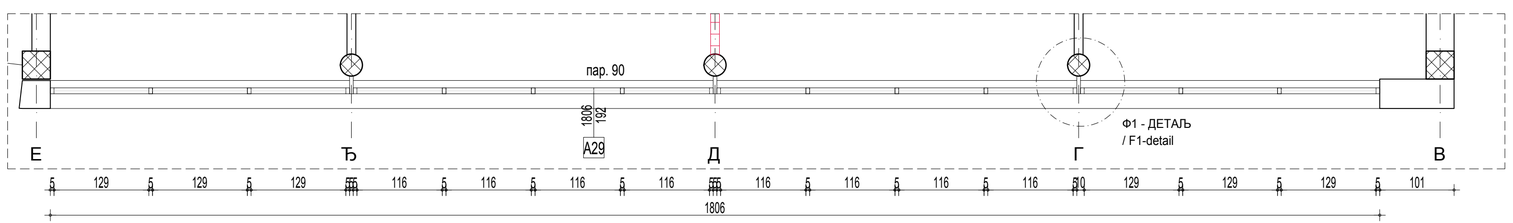

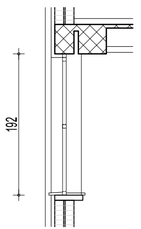

ПРЕСЕК / Section

ОСНОВА / Floor plan

САОБРАЋАЈНИ ИНСТИТУТ ЦИП, БЕОГРАД

Објекат: / Structure:
ПРУГА БЕОГРАД - СУБОТИЦА - ДРЖАВНА ГРАНИЦА (КЕЛЕБИЈА)
ДЕОНИЦА ПРУГЕ НОВИ САД - СУБОТИЦА - ДРЖАВНА ГРАНИЦА (КЕЛЕБИЈА)
BELGRADE - SUBOTICA - STATE BORDER (KELEBIA) RAILWAY LINE
SECTION - NOVI SAD - SUBOTICA - STATE BORDER (KELEBIA)
СПОЉАШЊА АЛУМИНАРИЈА
/ OUTDOOR ALUMINIUM JOINERY

Врста техн.док.: / Techn.document.: ПЗИ / DFC
Размера: / Scale: P 1:50

Цртеж: / Drawing: ФАСАДНА ПРЕГРАДА / FACADE PARTITION
Ознака: / Mark: A29
Број листа: / No of drawing: 32

Зидарска мера: /Masonary measure:	1806/192
Опис: / Description :	**ВИШЕДЕЛНИ ПРОЗОР радити према општем опису за прозоре,(опис број 2)** Саставни део позиције су све покривне лајсне које затварају зазоре између фасаде и прозора. Уградњу вршити у складу са радионичким детаљима које израђује извођач радова, на основу димензија позиција узетих на лицу места. Детаљи морају да буду одобрени од стране одговорног пројектанта и надзорног органа.При изради и монтажи позиције поштовати све препоруке од стране произвођача профила. Извођач је дужан да достави атестну документацију усаглашену са EN стандардима. Тон елоксаже усвојен од конзерваторског надзора. Прозор снабдети парапетном даском од ПВЦ-а у боји столарије, окапница је од камених плоча које се репарирају и делимично се замењују новим. **ОПИС ЗА РОЛО ЗАСТОРЕ** Са унутрашње стране прозора предвиђена је заштита од сунца роло заставама (PES/PVC 75%) Носачи сенила - конзоле су челичне поцинковане дим. по прорачуну са бочним покривним капама. Осовина на коју се намотава платно је алуминијумска пречника min. Ø40mm. Површинска обрада пластификација у сивој боји. Платно треба да је са алуминијумским рефлектујућим слојем на страни ка стаклу а на унутрашњој страни је сиве боје. Платно треба да је класе горивости минимум Б1. Управљање застором ручно. Multiple window work according to the general description for windows,(description number 2) An integral part of the position are all the cover strips that close the gaps between the facade and the window. Manufacturer is obliged to precise mode of installation with workshop drawings, developed on basis of dimensions measured on the spot, approved by investor and the design engineer. During manufacturing and installation, respect all recommendations of manufacturer. Contractor is required to provide attests in compliance with EN standards. Anodiying tone adopted by supervising engineer. Window is to be furnished with PVC parapet board in the colour of the joinery, drip channel is made out of stone slabs which are to be repaired and returned again. DESCRIPTION ROLLER SCREEN On the inner side of the partition protection from the sun is envisaged, namely with roller screen blinds (PES/PVC 75%) Brackets of the blind – cantilevers are steel, galvanized with dim. 84/54mm with lateral, covering caps. The shaft onto which the screen is rolled is of aluminium and it has diameter min. Ø40mm, situated in an aluminium cassette. Surface processing is PVC coating in grey colour. The screen should be with aluminium reflecting layer on the side towards the glass and on the inner side it is of grey colour. The screen should be of combustibility class B1 minimally. The curtain is manual.

Етажа: / Floor :	КРИЛО А wing A	КРИЛО Б	КРИЛО Ц	КРИЛО Д
Конвенција:				
Сутерен	0	0	0	0
Приземље /Ground floor	0	0	0	0
1.спрат/First floor	0	0	0	0
2.спрат/ Second floor	1	0	0	0
Укупно(крило):	1	0	0	0
Укупно(објекат): / Total :	1			
Напомена:/ Note	СВЕ МЕРЕ УЗЕТИ НА ЛИЦУ МЕСТА. ALL MEASURES ARE TO BE TAKEN ON THE SPOT.			

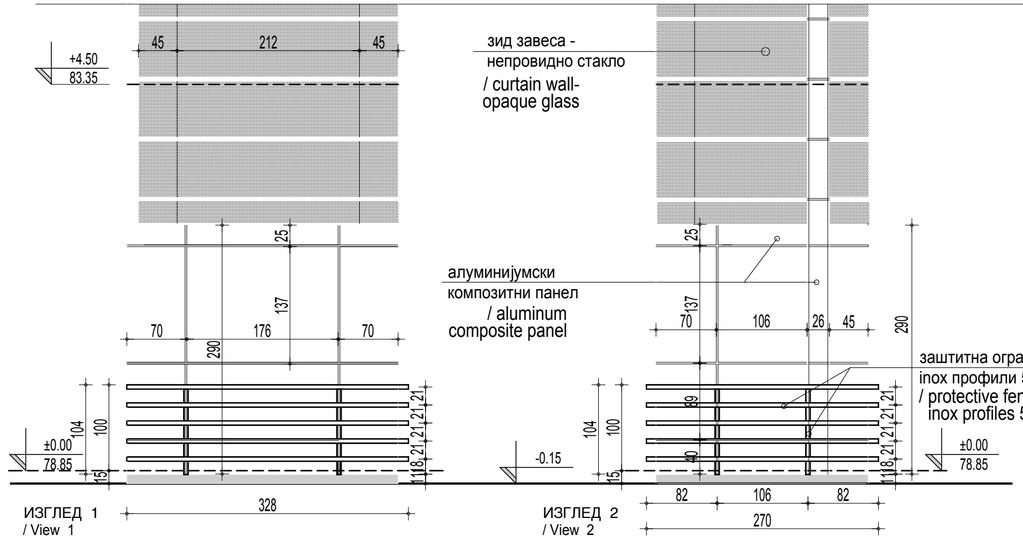

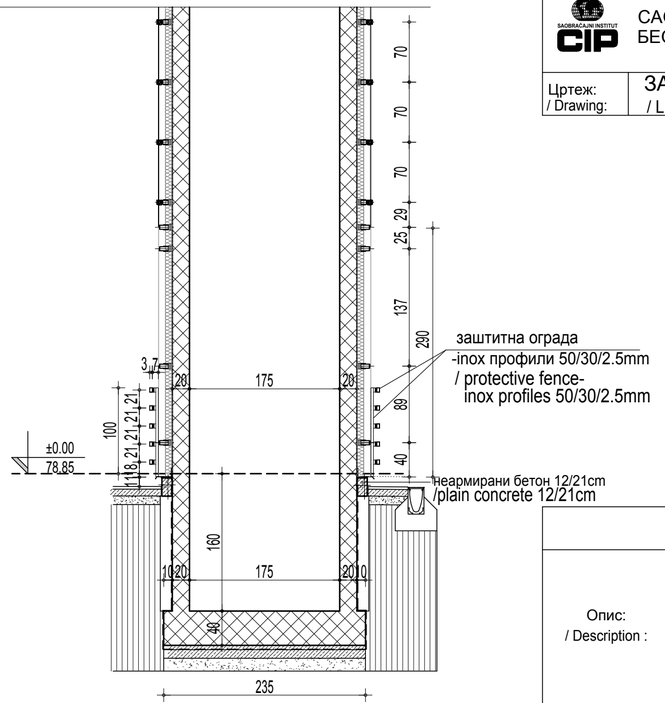

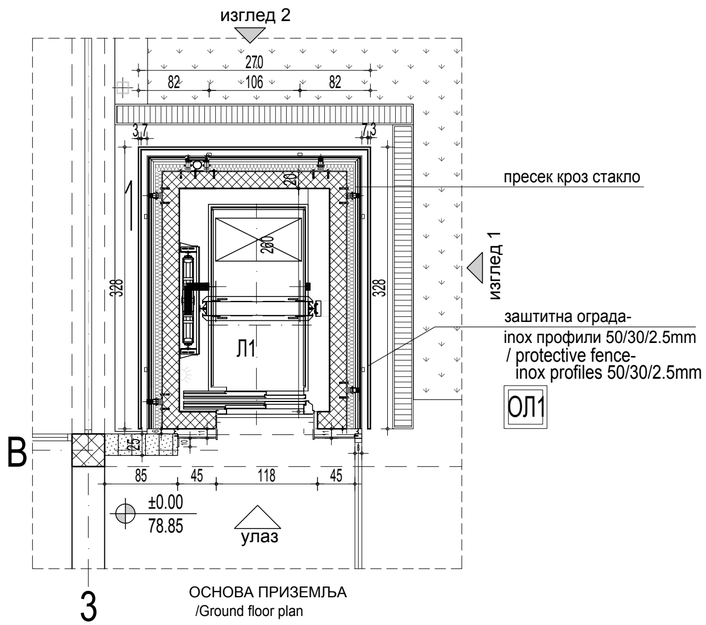

САОБРАЋАЈНИ ИНСТИТУТ ЦИП, БЕОГРАД

Објекат: / Structure:
ПРУГА БЕОГРАД - СУБОТИЦА - ДРЖАВНА ГРАНИЦА (КЕЛЕБИЈА)
ДЕОНИЦА ПРУГЕ НОВИ САД - СУБОТИЦА - ДРЖАВНА ГРАНИЦА (КЕЛЕБИЈА)
BELGRADE - SUBOTICA - STATE BORDER (KELEBIA) RAILWAY LINE
SECTION : NOVI SAD - SUBOTICA - STATE BORDER (KELEBIA)

Врста техн.док.: / Techn.document.: ПЗИ / DFC

СПОЉАШЊА АЛУМИНАРИЈА
/ EXTERNAL ALUMINUM JOINERY

Размера: / Scale: P 1:50

Цртеж: / Drawing: ЗАШТИТНА ОГРАДА ОКО ЛИФТА / LIFT PROTECTIVE FENCE

Ознака: / Mark: ОЛ1

Број листа: / No of drawing: 33

L=9.26m

Опис:
/ Description :

ЗАШТИТНА ОГРАДА ОКО ЛИФТА

СА СПОЉНЕ ТРИ СТРАНЕ ЛИФТА ПРЕДВИЂЕНА ЈЕ ОГРАДА ОД 5 ХОРИЗОНТАЛНИХ ПРОФИЛА 50/30/2.5мм.ХОРИЗОНТАЛНИ ПРОФИЛИ ВЕЗУЈУ СЕ ЗА ВЕРТИКАЛНЕ ПРОФИЛЕ (НОСАЧЕ) КОЈИ СЕ АНКЕРУЈУ ЗА БЕТОН У ОСИ НОСАЧА АЛУ ПРОФИЛА. СПОЈ ФАСАДЕ СА ОГРАДОМ МАСКИРАН ЈЕ РОЗЕТОМ ОД ИНОКС ЛИМА. СВИ ХОРИЗОНТАЛНИ ПРОФИЛИ ВЕЗУЈУ СЕ ЗА ВЕРТИКАЛНИ ПРЕКО ДВА ЗАВРТЊА СА РАВНОМ ГЛАВОМ.

PROTECTIVE FENCE AROUND THE ELEVATOR

FROM THE OUTSIDE THREE SIDES OF THE ELEVATOA FENCE OF 5 HORIZONTAL PROFILES 50/30/2.5mm IS PROVIDED ON THE OUTER THREE SIDES OF THE ELEVATOR. THE HORIZONTAL PROFILES ARE ATTACHED TO THE VERTICAL PROFILES (BRACKETS) WHICH ARE ANCHORED TO THE CONCRETE IN THE AXIS OF THE ALUMINUM PROFILE SUPPORT. THE JUNCTION OF THE FACADE WITH THE FENCE IS MASQUERADE WITH A ROSETTE MADE OF INOX SHEET. ALL HORIZONTAL PROFILES ARE ATTACHED TO THE VERTICAL THROUGH TWO SCREWS WITH A FLAT HEAD.

Етажа: / Floor :	КРИЛО А	КРИЛО Б wing Б	КРИЛО Ц	КРИЛО Д
Конвенција:				
Сутерен	0	0	0	0
Приземље /Ground floor	9.26m'	0	0	0
1.спрат/First floor	0	0	0	0
2.спрат /Second floor	0	0	0	0
Укупно(крило):	9.26m'	0	0	0
Укупно(објекат): / Total :	9.26m'			
Напомена:/ Note	СВЕ МЕРЕ УЗЕТИ НА ЛИЦУ МЕСТА. ALL MEASURES ARE TO BE TAKEN ON THE SPOT.			

УНУТРАШЊА АЛУМИНАРИЈА
INTERNAL ALUMINUM JOINERY

ЛИСТ 01-09 /page 01-09

САОБРАЋАЈНИ ИНСТИТУТ ЦИП, БЕОГРАД	Објекат: / Structure: **ПРУГА БЕОГРАД - СУБОТИЦА - ДРЖАВНА ГРАНИЦА (КЕЛЕБИЈА)** **ДЕОНИЦА ПРУГЕ НОВИ САД - СУБОТИЦА - ДРЖАВНА ГРАНИЦА (КЕЛЕБИЈА)** BELGRADE - SUBOTICA - STATE BORDER (KELEBIA) RAILWAY LINE SECTION : NOVI SAD - SUBOTICA - STATE BORDER (KELEBIA) УНУТРАШЊА АЛУМИНАРИЈА / INTERNAL ALUMINUM JOINERY	Врста техн.док.: / Techn.document.: **ПЗИ** / DFC Размера: / Scale: P 1:50	
Цртеж: / Drawing:	УНУТРАШЊА ВРАТА - ЛПП / INTERNAL DOOR	Ознака: / Mark: 1a*	Број листа: / No of drawing: 01

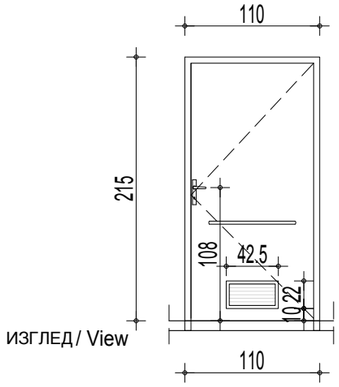

ИЗГЛЕД / View

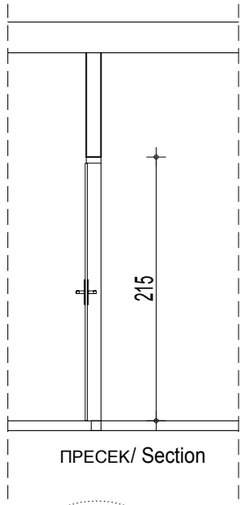

ПРЕСЕК/ Section

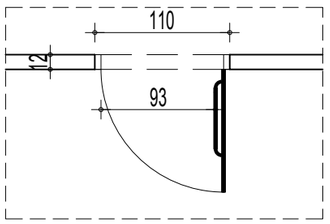

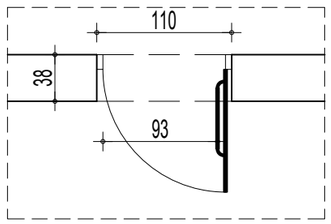

ОСНОВА / Floor plan

Зидарска мера: /Masonary measure:	110 /215
Опис: / Description :	УНУТРАШЊА ЈЕДНОКРИЛНА ВРАТА (ЛПП) КОНСТРУКЦИЈА ВРАТА И ШТОКА ЈЕ ИЗРАЂЕНА ОД АЛУМИНИЈУМСКИХ ПРОФИЛА БЕЗ ТЕРМОПРЕКИДА. ПРОФИЛИ СУ ЕЛОКСИРАНИ ПРОЦЕСОМ АНОДНЕ ОКСИДАЦИЈЕ, У БОЈИ И ТОНУ ПО ИЗБОРУ ПРОЈЕКТАНТА. УГРАДЊА СЕ ВРШИ ПРЕКО ЧЕЛИЧНИХ И АЛУМИНИЈУМСКИХ ДРЖАЧА. КОНСТРУКЦИЈА КРИЛА ВРАТА ЈЕ ОД АЛУМИНИЈУМСКОГ ПРОФИЛА ,КРИЛО ЈЕ ОБОСТРАНО ОБЛОЖЕНО УНИВЕР ПЛОЧАМА Д=18 ММ СА ИСПУНОМ ОД ПАПИРНОГ САЋА. ВРАТА СНАБДЕТИ СИГУРНОСНОМ БРАВОМ СА ЗАКЉУЧАВАЊЕМ У ВИШЕ ТАЧАКА. СИЛА РУКОВАЊА МЕХАНИЗМА ЗА ВРАТА (ПОТРЕБНА СИЛА ЗА ОТВАРАЊЕ ВРАТА НЕ ВЕЋА ОД 25 N). СВИ ЧЕЛИЧНИ ДЕЛОВИ ТРЕБА ДА СУ ЗАШТИЋЕНИ ОД КОРОЗИЈЕ. ВРАТА СНАБДЕТИ ОДГОВАРАЈУЋИМ ОКОВОМ, КВАКАМА И ШАРКАМА. УГРАДЊУ ВРШИТИ У СКЛАДУ СА РАДИОНИЧКИМ ДЕТАЉИМА КОЈЕ ИЗРАЂУЈЕ ИЗВОЂАЧ РАДОВА, НА ОСНОВУ ДИМЕНЗИЈА ПОЗИЦИЈА УЗЕТИХ НА ЛИЦУ МЕСТА. ДЕТАЉИ МОРАЈУ ДА БУДУ ОДОБРЕНИ ОД СТРАНЕ ОДГОВОРНОГ ПРОЈЕКТАНТА И НАДЗОРНОГ ОРГАНА.ПРИ ИЗРАДИ И МОНТАЖИ ПОЗИЦИЈЕ ПОШТОВАТИ СВЕ ПРЕПОРУКЕ ОД СТРАНЕ ПРОИЗВОЂАЧА ПРОФИЛА. ИЗВОЂАЧ ЈЕ ДУЖАН ДА ДОСТАВИ АТЕСТНУ ДОКУМЕНТАЦИЈУ УСАГЛАШЕНУ СА EN СТАНДАРДИМА. У ДОЊЕМ ДЕЛУ ВРАТА УГРАДИТИ ПРЕСТРУЈНУ РЕШЕТКУ, ДИМ. 225/425ММ,ПРЕМА ПРОЈЕКТУ ТЕРМОТЕХНИЧКИХ ИНСТАЛАЦИЈА, КЊИГА 6. УГРАДИТИ ГУМЕНУ ДИХТУНГ ТРАКУ У ФАЛЦУ ШТОКА.ВРАТА СУ ПРЕДВИЂЕНА ЗА СУВУ УГРАДЊУ. INTERNAL SINGLE DOOR DOORS ARE MADE OF ALUMINUM SECTIONS WITHOUT THERMAL BREAK. SECTIONS ARE PROTECTED IN A PROCESS OF ANODIZING IN A TONE PER A CHOICE OF DESIGN ENGINEER. INSTALLATION IS IMPLEMENTED WITH STEEL AND ALUMINUM HANGERS. DOOR WING STRUCTURE IS MADE OF ALUMINIUM SECTION, DOOR WING IS BILATERALLY LINED WITH PARTICLEBOARDS (univer) t=18 mm WITH INFILLING OF PAPER HONEYCOMB. DOOR IS TO BE FURNISHED WITH SAFETY LOCK WITH LOCKING IN SEVERAL POINTS. DOOR MECHANISM HANDLING FORCE (REQUIRED FORCE TO OPEN THE DOOR NOT GREATER THAN 25 N). ALL STEEL PARTS SHOULD BE PROTECTED FROM CORROSION. MANUFACTURER IS OBLIGED TO PRECISE MODE OF INSTALLATION WITH WORKSHOP DRAWINGS, DEVELOPED ON BASIS OF DIMENSIONS MEASURED ON THE SPOT, APPROVED BY INVESTOR AND THE DESIGN ENGINEER. DURING MANUFACTURING AND INSTALLATION, RESPECT ALL RECOMMENDATIONS OF MANUFACTURER. CONTRACTOR IS REQUIRED TO PROVIDE ATTESTS IN COMPLIANCE WITH EN STANDARDS. IN THE LOWER PART OF THE DOOR, INSTALL ALUMINIUM WEATHER RESISTANTE LOUVERS DIM.225/425mm, WITH NON-RETURN DUMP FOR FRESH AIR, ACCORDING TO THE PROJECT OF THERMOTECHNICAL INSTALLATION-CALCULATED IN BOOK 6. OVER THE WHOLE DOOR PERIMETER RUBBER SEALS IS TO BE PLACED. THE DOOR IS INTENDED FOR DRY INSTALLATION.

Етажа: / Floor :	КРИЛО А wing A		КРИЛО Б		КРИЛО Ц		КРИЛО Д	
Конвенција: лева / left, десна / right	лева	десна	лева	десна	лева	десна	лева	десна
Сутерен	0	0	0	0	0	0	0	0
Приземље /Ground floor	2	0	0	0	0	0	0	0
1.спрат/First floor	0	1	0	0	0	0	0	0
2.спрат / Second floor	0	0	0	0	0	0	0	0
Укупно(крило):	2	1	0	0	0	0	0	0
Укупно(објекат): / Total :	3							
Напомена:/ Note	**СВЕ МЕРЕ УЗЕТИ НА ЛИЦУ МЕСТА.** ALL MEASURES ARE TO BE TAKEN ON THE SPOT.							

САОБРАЋАЈНИ ИНСТИТУТ ЦИП, БЕОГРАД

Објекат: / Structure:
ПРУГА БЕОГРАД - СУБОТИЦА - ДРЖАВНА ГРАНИЦА (КЕЛЕБИЈА)
ДЕОНИЦА ПРУГЕ НОВИ САД - СУБОТИЦА - ДРЖАВНА ГРАНИЦА (КЕЛЕБИЈА)
BELGRADE - SUBOTICA - STATE BORDER (KELEBIA) RAILWAY LINE
SECTION : NOVI SAD - SUBOTICA - STATE BORDER (KELEBIA)

УНУТРАШЊА АЛУМИНАРИЈА / INTERNAL ALUMINUM JOINERY

Врста техн.док.: / Techn.document.: **ПЗИ** / DFC

Размера: / Scale: Р 1:50

Цртеж: / Drawing: ДВОКРИЛНА ВРАТА / DOUBLE DOOR

Ознака: / Mark: 6

Број листа: / No of drawing: 02

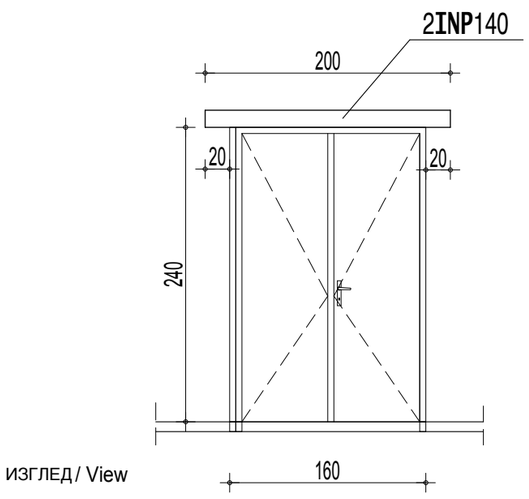

ИЗГЛЕД / View

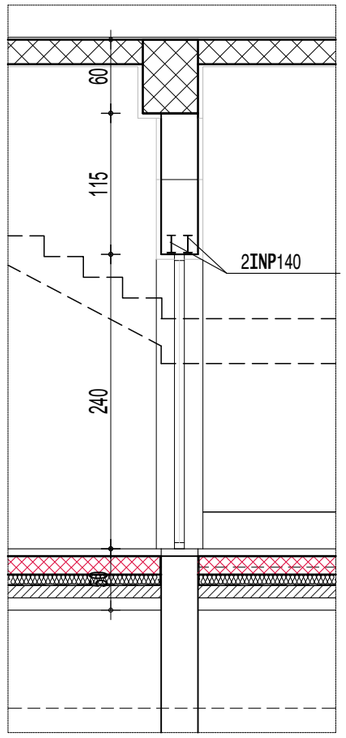

ПРЕСЕК/ Section

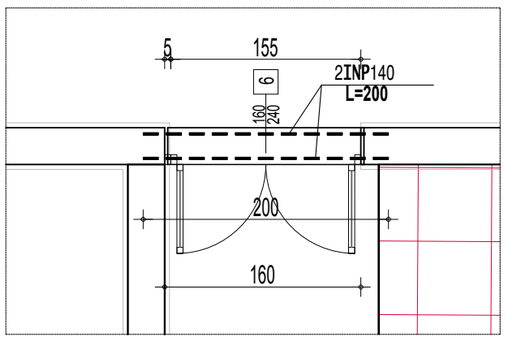

ОСНОВА / Floor plan

Зидарска мера: /Masonary measure: 160 / 240

Опис: / Description :

УНУТРАШЊА ДВОКРИЛНА ВРАТА
КОНСТРУКЦИЈА ВРАТА И ШТОКА ЈЕ ОД АЛУМИНИЈУМСКИХ ПРОФИЛА БЕЗ ТЕРМОПРЕКИДА. ПРОФИЛИ СУ ЕЛОКСИРАНИ ПРОЦЕСОМ АНОДНЕ ОКСИДАЦИЈЕ, У БОЈИ И ТОНУ ПО ИЗБОРУ ПРОЈЕКТАНТА. УГРАДЊА СЕ ВРШИ ПРЕКО ЧЕЛИЧНИХ И АЛУМИНИЈУМСКИХ ДРЖАЧА. КРИЛО ВРАТА ЈЕ ИЗВЕДЕНО ПУНО И ИСПУНА ЈЕ СЕНДВИЧ ПАНЕЛ ОД ОБОСТРАНО ПОСТАВЉЕНИХ ТАБЛИ АЛУМИНИЈУМСКОГ ЕЛОКСИРАНОГ ЛИМА (ал.лим 1мм+20мм камена вуна+1мм ал.лим). ВРАТА СНАБДЕТИ ОДГОВАРАЈУЋИМ ОКОВОМ, КВАКАМА, СИГУРНОСНОМ БРАВОМ СА ЗАКЉУЧАВАЊЕМ У ВИШЕ ТАЧАКА. СВИ ЧЕЛИЧНИ ДЕЛОВИ ТРЕБА ДА СУ ЗАШТИЋЕНИ ОД КОРОЗИЈЕ.
УГРАДИТИ ГУМЕНУ ДИХТУНГ ТРАКУ У ФАЛЦУ ШТОКА.ВРАТА СУ ПРЕДВИЂЕНА ЗА СУВУ УГРАДЊУ.
УГРАДЊУ ВРШИТИ У СКЛАДУ СА РАДИОНИЧКИМ ДЕТАЉИМА КОЈЕ ИЗРАЂУЈЕ ИЗВОЂАЧ РАДОВА, НА ОСНОВУ ДИМЕНЗИЈА ПОЗИЦИЈА УЗЕТИХ НА ЛИЦУ МЕСТА. ДЕТАЉИ МОРАЈУ ДА БУДУ ОДОБРЕНИ ОД СТРАНЕ ОДГОВОРНОГ ПРОЈЕКТАНТА И НАДЗОРНОГ ОРГАНА.ПРИ ИЗРАДИ И МОНТАЖИ ПОЗИЦИЈЕ ПОШТОВАТИ СВЕ ПРЕПОРУКЕ ОД СТРАНЕ ПРОИЗВОЂАЧА ПРОФИЛА. ИЗВОЂАЧ ЈЕ ДУЖАН ДА ДОСТАВИ АТЕСТНУ ДОКУМЕНТАЦИЈУ УСАГЛАШЕНУ СА EN СТАНДАРДИМА.

INTERNAL DOUBLE DOOR
DOORS ARE MADE OF ALUMINUM SECTIONS WITHOUT THERMAL BREAK.
SECTIONS ARE PROTECTED IN A PROCESS OF ANODIZING IN A TONE PER A CHOICE OF DESIGN ENGINEER. INSTALLATION IS IMPLEMENTED WITH STEEL AND ALUMINUM HANGERS.
DOOR LEAVE IS CONSTRUCTED AS SOLID AND INFILLING IS A SANDWICH PANEL OF , ON BOTH SIDES PLACED, PLATES OF ALUMINUM ANODIZED SHEET METAL.(sheet aluminium 1mm+20mm rock wool +1mm sheet aluminium). DOOR IS TO BE FURNISHED WITH APPROPRIATE HARDWARE, DOOR KNOBS, SAF). DOOR IS TO BE FURNISHED WITH APPROPRIATE HARDWARE, DOOR KNOBS, SAFETY LOCK WITH LOCKING IN SEVERAL POINTS. ALL STEEL PARTS SHOULD BE PROTECTED FROM CORROSION. OVER THE WHOLE DOOR PERIMETER RUBBER SEALS IS TO BE PLACED. THE DOOR IS INTENDED FOR DRY INSTALLATION.
MANUFACTURER IS OBLIGED TO PRECISE MODE OF INSTALLATION WITH WORKSHOP DRAWINGS, DEVELOPED ON BASIS OF DIMENSIONS MEASURED ON THE SPOT, APPROVED BY INVESTOR AND THE DESIGN ENGINEER. DURING MANUFACTURING AND INSTALLATION, RESPECT ALL RECOMMENDATIONS OF MANUFACTURER. CONTRACTOR IS REQUIRED TO PROVIDE ATTESTS IN COMPLIANCE WITH EN STANDARDS.

Етажа: / Floor :	КРИЛО А wing A	КРИЛО Б	КРИЛО Ц	КРИЛО Д
Конвенција:				
Сутерен	0	0	0	0
Приземље /Ground floor	1	0	0	0
1.спрат/First floor	0	0	0	0
2.спрат / Second floor	0	0	0	0
Укупно(крило): / Total(wing) :	1	0	0	0
Укупно(објекат): / Total :	1			
Напомена:/Notice :	СВЕ МЕРЕ УЗЕТИ НА ЛИЦУ МЕСТА. ALL MEASURES ARE TO BE TAKEN ON THE SPOT.			

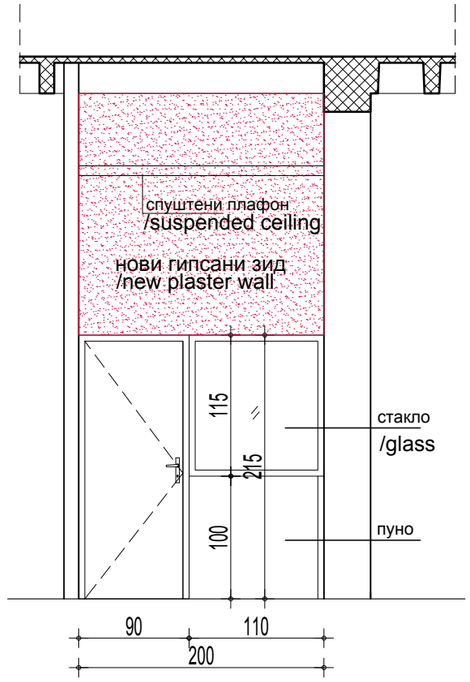

ИЗГЛЕД / View

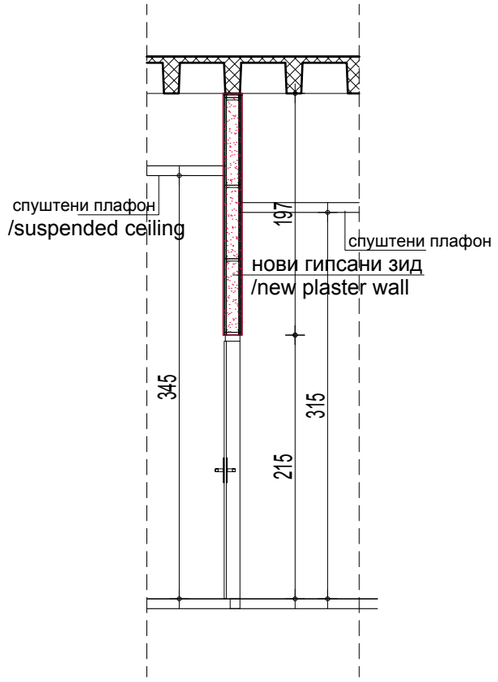

ПРЕСЕК/ Section

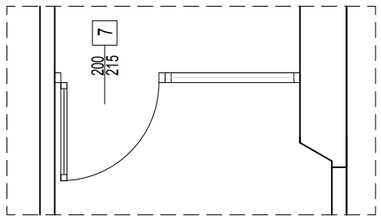

ОСНОВА / Floor plan

САОБРАЋАЈНИ ИНСТИТУТ ЦИП, БЕОГРАД

Објекат: / Structure:
ПРУГА БЕОГРАД - СУБОТИЦА - ДРЖАВНА ГРАНИЦА (КЕЛЕБИЈА)
ДЕОНИЦА ПРУГЕ НОВИ САД - СУБОТИЦА - ДРЖАВНА ГРАНИЦА (КЕЛЕБИЈА)
BELGRADE - SUBOTICA - STATE BORDER (KELEBIA) RAILWAY LINE
SECTION : NOVI SAD - SUBOTICA - STATE BORDER (KELEBIA)

УНУТРАШЊА АЛУМИНАРИЈА / INTERNAL ALUMINUM JOINERY

Врста техн.док.: / Techn.document.: **ПЗИ** / DFC

Размера: / Scale: P 1:50

Цртеж: / Drawing: УНУТРАШЊА ПРЕГРАДА / INTERNAL PARTITION

Ознака: / Mark: 7

Број листа: / No of drawing: 03

Зидарска мера: /Masonary measure:	200 /215
Опис: / Description :	УНУТРАШЊА ПРЕГРАДА СА ЈЕДНОКРИЛНИМ ВРАТИМА КОНСТРУКЦИЈА КРИЛА ВРАТА И ШТОКА ЈЕ ИЗРАЂЕНА ОД АЛУМИНИЈУМСКИХ ПРОФИЛА БЕЗ ТЕРМОПРЕКИДА. ПРОФИЛИ СУ ЕЛОКСИРАНИ ПРОЦЕСОМ АНОДНЕ ОКСИДАЦИЈЕ, У ТОНУ 9010 ПО РАЛ КАРТИ . УГРАДЊА СЕ ВРШИ ПРЕКО ЧЕЛИЧНИХ И АЛУМИНИЈУМСКИХ ДРЖАЧА. КОНСТРУКЦИЈА КРИЛА ВРАТА ЈЕ ОД АЛУМИНИЈУМСКОГ ПРОФИЛА. ПЛОТ ВРАТА ЈЕ ИЗРАЂЕН ОД МЕДИЈАПАНА СА ЗАВРШНОМ ОБРАДОМ ПОЛИУРЕТАНСКИМ ЛАКОМ У ТОНУ 9010 ПО РАЛ КАРТИ, ПОЛУ МАТ СА ИСПУНОМ ОД ПАПИРНОГ САЋА. ВРАТА ОПРЕМИТИ СА ТРИ ШАРКЕ ПО ВИСИНИ. ВРАТА СНАБДЕТИ СА ЦИЛИНДАР СА ТРИ КЉУЧА И РУЧКОМ ЗА ОТВАРАЊЕ. УГРАДЊУ ВРШИТИ У СКЛАДУ СА РАДИОНИЧКИМ ДЕТАЉИМА КОЈЕ ИЗРАЂУЈЕ ИЗВОЂАЧ РАДОВА, НА ОСНОВУ ДИМЕНЗИЈА ПОЗИЦИЈА УЗЕТИХ НА ЛИЦУ МЕСТА. ДЕТАЉИ МОРАЈУ ДА БУДУ ОДОБРЕНИ ОД СТРАНЕ ОДГОВОРНОГ ПРОЈЕКТАНТА И НАДЗОРНОГ ОРГАНА.ПРИ ИЗРАДИ И МОНТАЖИ ПОЗИЦИЈЕ ПОШТОВАТИ СВЕ ПРЕПОРУКЕ ОД СТРАНЕ ПРОИЗВОЂАЧА ПРОФИЛА. ИЗВОЂАЧ ЈЕ ДУЖАН ДА ДОСТАВИ АТЕСТНУ ДОКУМЕНТАЦИЈУ УСАГЛАШЕНУ СА EN СТАНДАРДИМА. УГРАДИТИ ГУМЕНУ ДИХТУНГ ТРАКУ У ФАЛЦУ ШТОКА.ВРАТА СУ ПРЕДВИЂЕНА ЗА СУВУ УГРАДЊУ. ПРЕГРАДА СА ПУНИМ ДЕЛОМ И ЗАСТАКЉЕЊЕМ. INTERNAL PARTITION WITH SINGLE DOOR THE CONSTRUCTION OF THE DOOR AND STEM WINGS IS MADE OF ALUMINUM PROFILES WITHOUT THERMAL BREAK. THE PROFILES ARE ANODIZED BY THE ANODIC OXIDATION PROCESS, IN THE TONE OF 9010 ACCORDING TO THE RAL MAP. INSTALLATION IS IMPLEMENTED WITH STEEL AND ALUMINUM HANGERS. DOOR WING STRUCTURE IS MADE OF ALUMINIUM SECTION. THE DOOR TOP IS MADE OF MDF WITH A FINISH OF POLYURETHANE VARNISH IN THE TONE OF 9010 ACCORDING TO THE RAL CARD, SEMI-MATT WITH PAPER HONEYCOMB FILLING. PREPARE THE DOOR WITH THREE HINGES IN HEIGHT. EQUIP THE DOOR WITH A THREE-KEY CYLINDER AND AN OPENING HANDLE. THE INSTALLATION IS PERFORMED IN ACCORDANCE WITH THE WORKSHOP DETAILS MADE BY THE INITIATOR OF THE WORKS, BASED ON THE DIMENSION OF THE POSITION TAKEN ON THE SPOT. DETAILS MUST BE APPROVED BY THE RESPONSIBLE DESIGNER AND THE SUPERVISORY AUTHORITY. DURING MANUFACTURING AND INSTALLATION, RESPECT ALL RECOMMENDATIONS OF THE MANUFACTURER. CONTRACTOR IS REQUIRED TO PROVIDE ATTESTS IN COMPLIANCE WITH EN STANDARDS. INSTALL THE RUBBER SEALING TAPE IN THE STOCK SEAM. THE DOOR IS INTENDED FOR DRY INSTALLATION. PARTITION WITH FULL PART AND GLAZING.

Етажа: / Floor :	КРИЛО А wing A		КРИЛО Б		КРИЛО Ц		КРИЛО Д	
Конвенција:	лева	десна	лева	десна	лева	десна	лева	десна
Сутерен	0	0	0	0	0	0	0	0
Приземље /Ground floor	1	0	0	0	0	0	0	0
1.спрат/First floor	0	0	0	0	0	0	0	0
2.спрат / Second floor	0	0	0	0	0	0	0	0
Укупно(крило):	1	0	0	0	0	0	0	0
Укупно(објекат): / Total :	1							
Напомена:/ Note	СВЕ МЕРЕ УЗЕТИ НА ЛИЦУ МЕСТА. ALL MEASURES ARE TO BE TAKEN ON THE SPOT.							

САОБРАЋАЈНИ ИНСТИТУТ ЦИП, БЕОГРАД

Објекат: / Structure:
ПРУГА БЕОГРАД - СУБОТИЦА - ДРЖАВНА ГРАНИЦА (КЕЛЕБИЈА)
ДЕОНИЦА ПРУГЕ НОВИ САД - СУБОТИЦА - ДРЖАВНА ГРАНИЦА (КЕЛЕБИЈА)
BELGRADE - SUBOTICA - STATE BORDER (KELEBIA) RAILWAY LINE
SECTION : NOVI SAD - SUBOTICA - STATE BORDER (KELEBIA)

УНУТРАШЊА АЛУМИНАРИЈА / INTERNAL ALUMINUM JOINERY

Врста техн.док.: / Techn.document.: **пзи** / DFC

Размера: / Scale: P 1:50

Цртеж: / Drawing: УНУТРАШЊА ДВОКРИЛНА ВРАТА / INTERNAL DOUBLE DOOR

Ознака: / Mark: 8

Број листа: / No of drawing: 04

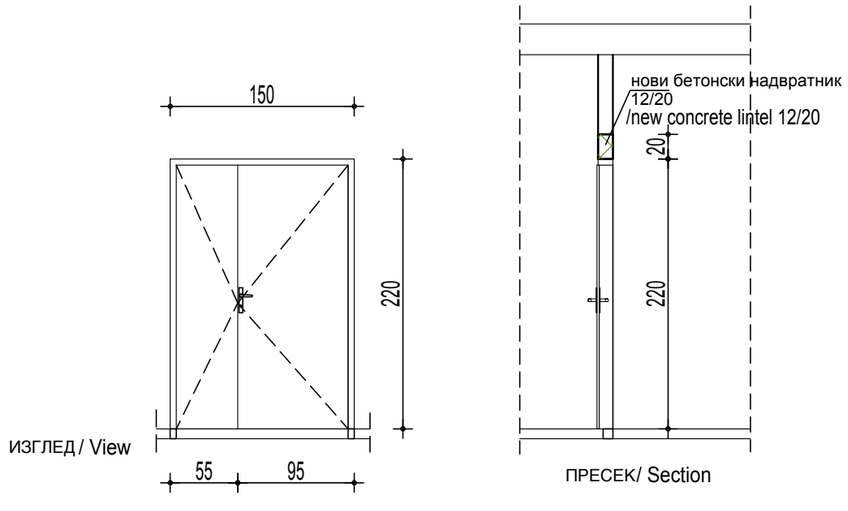

ИЗГЛЕД / View

ПРЕСЕК/ Section

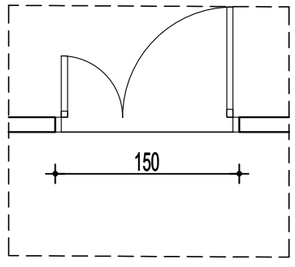

ОСНОВА / Floor plan

Зидарска мера: /Masonary measure:	150 / 220
Опис: / Description :	УНУТРАШЊА ДВОКРИЛНА ВРАТА КОНСТРУКЦИЈА КРИЛА ВРАТА И ШТОКА ЈЕ ИЗРАЂЕНА ОД АЛУМИНИЈУМСКИХ ПРОФИЛА БЕЗ ТЕРМОПРЕКИДА. ПРОФИЛИ СУ ЕЛОКСИРАНИ ПРОЦЕСОМ АНОДНЕ ОКСИДАЦИЈЕ, У ТОНУ 9010 ПО РАЛ КАРТИ . УГРАДЊА СЕ ВРШИ ПРЕКО ЧЕЛИЧНИХ И АЛУМИНИЈУМСКИХ ДРЖАЧА. КОНСТРУКЦИЈА КРИЛА ВРАТА ЈЕ ОД АЛУМИНИЈУМСКОГ ПРОФИЛА. ПЛОТ ВРАТА ЈЕ ИЗРАЂЕН ОД МЕДИЈАПАНА СА ЗАВРШНОМ ОБРАДОМ ПОЛИУРЕТАНСКИМ ЛАКОМ У ТОНУ 9010 ПО РАЛ КАРТИ, ПОЛУ МАТ СА ИСПУНОМ ОД ПАПИРНОГ САЋА. ВРАТА ОПРЕМИТИ СА ТРИ ШАРКЕ ПО ВИСИНИ. ВРАТА СНАБДЕТИ СА ЦИЛИНДАР СА ТРИ КЉУЧА И РУЧКОМ ЗА ОТВАРАЊЕ. УГРАДЊУ ВРШИТИ У СКЛАДУ СА РАДИОНИЧКИМ ДЕТАЉИМА КОЈЕ ИЗРАЂУЈЕ ИЗВОЂАЧ РАДОВА, НА ОСНОВУ ДИМЕНЗИЈА ПОЗИЦИЈА УЗЕТИХ НА ЛИЦУ МЕСТА. ДЕТАЉИ МОРАЈУ ДА БУДУ ОДОБРЕНИ ОД СТРАНЕ ОДГОВОРНОГ ПРОЈЕКТАНТА И НАДЗОРНОГ ОРГАНА.ПРИ ИЗРАДИ И МОНТАЖИ ПОЗИЦИЈЕ ПОШТОВАТИ СВЕ ПРЕПОРУКЕ ОД СТРАНЕ ПРОИЗВОЂАЧА ПРОФИЛА. ИЗВОЂАЧ ЈЕ ДУЖАН ДА ДОСТАВИ АТЕСТНУ ДОКУМЕНТАЦИЈУ УСАГЛАШЕНУ СА EN СТАНДАРДИМА. УГРАДИТИ ГУМЕНУ ДИХТУНГ ТРАКУ У ФАЛЦУ ШТОКА.ВРАТА СУ ПРЕДВИЂЕНА ЗА СУВУ УГРАДЊУ. INTERNAL DOUBLE DOOR THE CONSTRUCTION OF THE DOOR AND STEM WINGS IS MADE OF ALUMINUM PROFILES WITHOUT THERMAL BREAK. THE PROFILES ARE ANODIZED BY THE ANODIC OXIDATION PROCESS, IN THE TONE OF 9010 ACCORDING TO THE RAL MAP. INSTALLATION IS IMPLEMENTED WITH STEEL AND ALUMINUM HANGERS. DOOR WING STRUCTURE IS MADE OF ALUMINIUM SECTION. THE DOOR TOP IS MADE OF MDF WITH A FINISH OF POLYURETHANE VARNISH IN THE TONE OF 9010 ACCORDING TO THE RAL CARD, SEMI-MATT WITH PAPER HONEYCOMB FILLING. PREPARE THE DOOR WITH THREE HINGES IN HEIGHT. EQUIP THE DOOR WITH A THREE-KEY CYLINDER AND AN OPENING HANDLE. THE INSTALLATION IS PERFORMED IN ACCORDANCE WITH THE WORKSHOP DETAILS MADE BY THE INITIATOR OF THE WORKS, BASED ON THE DIMENSION OF THE POSITION TAKEN ON THE SPOT. DETAILS MUST BE APPROVED BY THE RESPONSIBLE DESIGNER AND THE SUPERVISORY AUTHORITY. DURING MANUFACTURING AND INSTALLATION, RESPECT ALL RECOMMENDATIONS OF THE MANUFACTURER. CONTRACTOR IS REQUIRED TO PROVIDE ATTESTS IN COMPLIANCE WITH EN STANDARDS. INSTALL THE RUBBER SEALING TAPE IN THE STOCK SEAM. THE DOOR IS INTENDED FOR DRY INSTALLATION.

Етажа: / Floor :	КРИЛО А wing A		КРИЛО Б		КРИЛО Ц		КРИЛО Д	
Конвенција: лева / left, десна / right	лева	десна	лева	десна	лева	десна	лева	десна
Сутерен								
Приземље /Ground floor								
1.спрат/First floor								
2.спрат / Second floor	1							
Укупно(крило):	1							
Укупно(објекат): / Total :	1							
Напомена:/ Note	СВЕ МЕРЕ УЗЕТИ НА ЛИЦУ МЕСТА. ALL MEASURES ARE TO BE TAKEN ON THE SPOT.							

САОБРАЋАЈНИ ИНСТИТУТ ЦИП, БЕОГРАД

Објекат: / Structure:
ПРУГА БЕОГРАД - СУБОТИЦА - ДРЖАВНА ГРАНИЦА (КЕЛЕБИЈА)
ДЕОНИЦА ПРУГЕ НОВИ САД - СУБОТИЦА - ДРЖАВНА ГРАНИЦА (КЕЛЕБИЈА)
BELGRADE - SUBOTICA - STATE BORDER (KELEBIA) RAILWAY LINE
SECTION : NOVI SAD - SUBOTICA - STATE BORDER (KELEBIA)

УНУТРАШЊА АЛУМИНАРИЈА / INTERNAL ALUMINUM JOINERY

Врста техн.док.: / Techn.document.: **ПЗИ** / DFC

Размера: / Scale: P 1:50

Цртеж: / Drawing: ПРЕГРАДА СА ДВОКРИЛНИМ ВРАТИМА-ИЗЛАЗ НА ПЛАТО / PARTITION WITH DOUBLE DOOR-EXIT TO PLATEAU

Ознака: / Mark: 1пА

Број листа: / No of drawing: 05

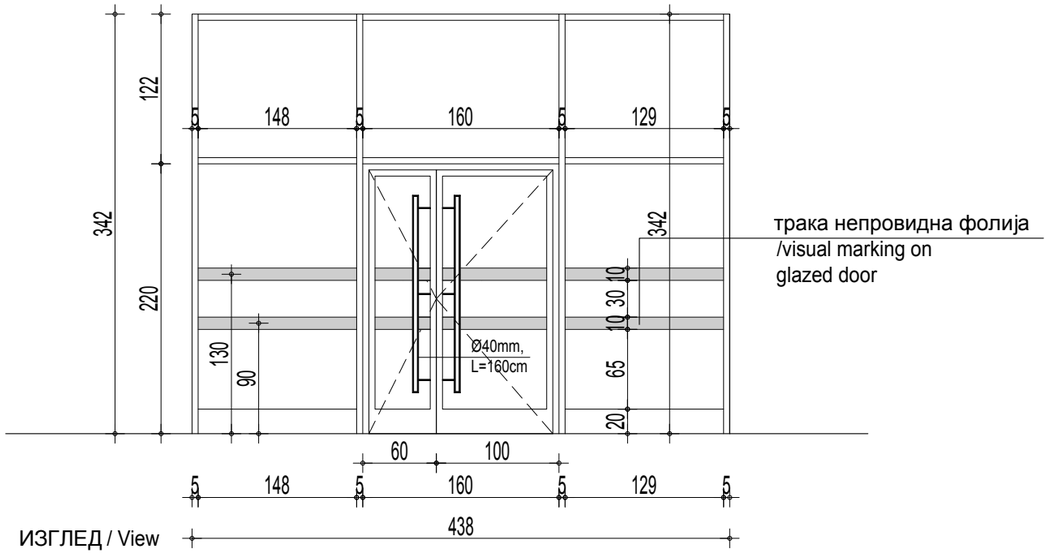

ИЗГЛЕД / View

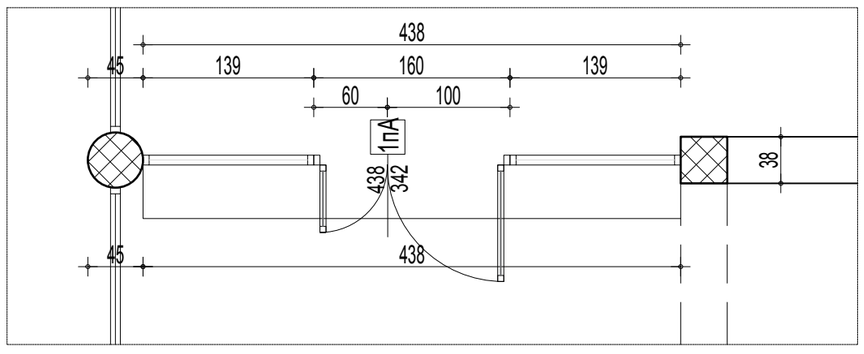

ОСНОВА / Floor plan

Напомена:
Чист отвор једног крила врата минимум 90 cm

Зидарска мера: /Masonary measure:	438 / 342
Опис: / Description :	Унутрашња вишеделна преграда са двокрилним вратима. Конструкција од алуминијумских профила без термо-прекида по систему SCHUCO AWS/ADS 50 NI или слично.Преграда се састоји из фиксних застакљених поља и двокрилних врата. Конструкцију димензионисати на хоризонтално оптерећење од 1KN/m на висини од 1м. Површинска обрада:Сви алуминијумски делови конструкције треба да су површински обрађени поступком елоксаже у тону по избору конзерваторског надзора (као и фасадне). Застакљивање: једноструким сигурносним стаклопакетом. Стакло и профиле преграде треба прорачунати тако да има својство сигурносне баријере у складу са SRPS EN 1991-1-1: 2012 и национални додатак из 2017. Прелиминарна конфигурација стакла: 44.2мм ламинирано прозирно стакло са једном звучном изолацијоном СЛА фолијом. Дихтунг је од неопренске гуме, ЕПДМ квалитета.На делу стаклене површине предвидети траку непровидну фолију беле боје у тону RAL 9003, LRV 84%. Суви поступак уградње. Врата снабдети одговарајућим оковом,укопавајућом бравом са кључевима,укопавајућим шаркама (минимум 4), инокс рукохватом Ø 40мм, висине 160цм. Fixed, glass, interior, multipart partition with double door. Structure is made of aluminium sections without thermal break – type: SCHUCO AWS/ADS 50 NI of similar. Partition consists of fixed, glazed fields and double doors. The structure is to be dimensioned to horizontal load of 1KN/m at the height of 1m. Surface processing: All aluminium parts of structure should be surface processed with anodizing procedure, according to the choice of the design engineer. Glazing: with single, safety glass unit. Glass and sections of the partition should be calculated so as to possess the property of safety barrier in compliance with SRPS EN 1991-1-1: 2012 standard and national addition from the year of 2017. Preliminary configuration of glass: 44.2mm laminated transparent glass with one sound insulation with SLA foil. Sealing is made of neoprene rubber, of EPDM quality On the part of the glass surface, foresee visual marking on glazed door white color in RAL 9003 tone, LRV 84%. Installation procedure: dry installation. Door is to be furnished with an appropriate hardware, mortise lock with keys and hinges (minimally 4), stainless steel handle Ø 40mm, height 160cm.

Етажа: / Floor :	КРИЛО А wing A	КРИЛО Б	КРИЛО Ц	КРИЛО Д
Конвенција:				
Сутерен	0	0	0	0
Приземље /Ground floor	1	0	0	0
1.спрат/First floor	0	0	0	0
2.спрат / Second floor	0	0	0	0
Укупно(крило):	1	0	0	0
Укупно(објекат): / Total :	1			
Напомена:/ Note	СВЕ МЕРЕ УЗЕТИ НА ЛИЦУ МЕСТА. ALL MEASURES ARE TO BE TAKEN ON THE SPOT.			

ИЗГЛЕД СА СПОЉАШЊЕ СТРАНЕ
/Exterior view

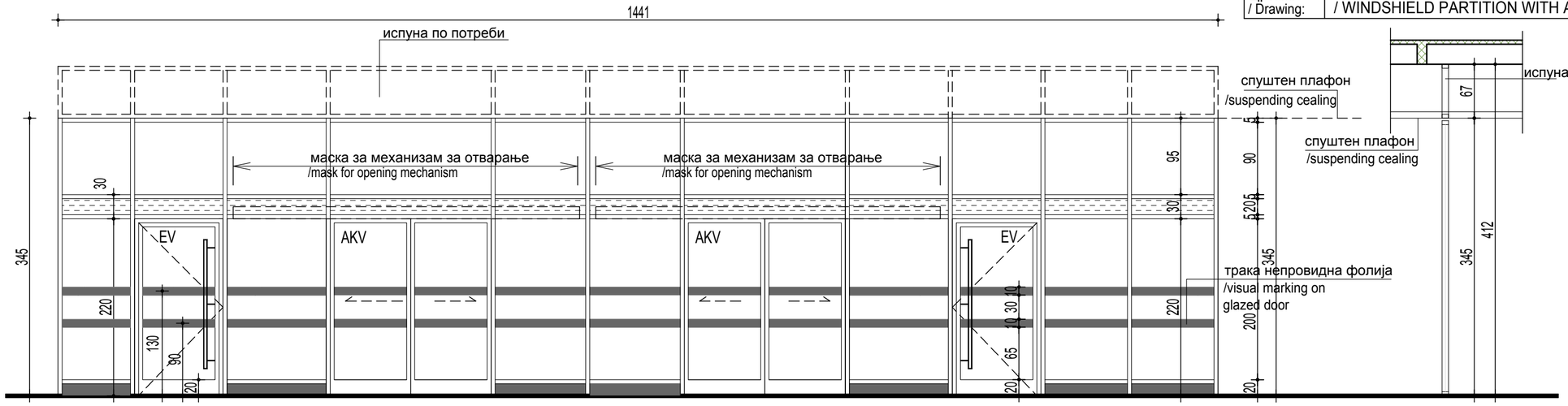

Транспарентно стакло /Transparent glass
емајлирано стакло /Enamelled glass
пескирано стакло /Sandblasted glass

ИЗГЛЕД / View

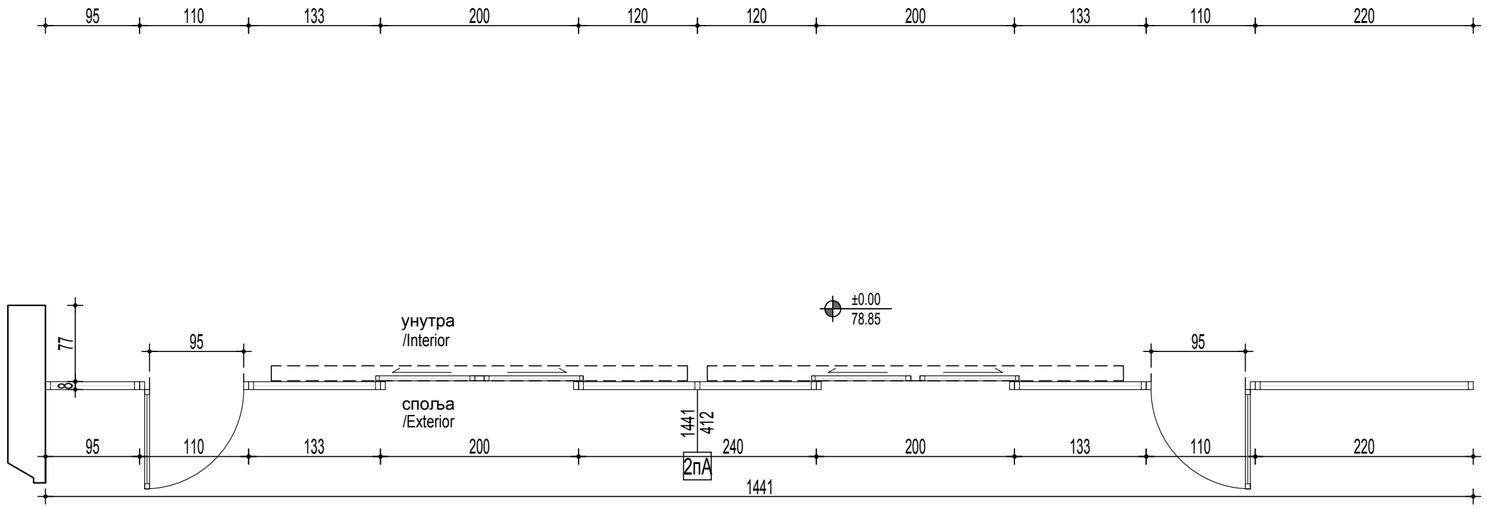

ОСНОВА / Floor plan

САОБРАЋАЈНИ ИНСТИТУТ ЦИП, БЕОГРАД

Објекат: / Structure:
ПРУГА БЕОГРАД - СУБОТИЦА - ДРЖАВНА ГРАНИЦА (КЕЛЕБИЈА)
ДЕОНИЦА ПРУГЕ НОВИ САД - СУБОТИЦА - ДРЖАВНА ГРАНИЦА (КЕЛЕБИЈА)
BELGRADE - SUBOTICA - STATE BORDER (KELEBIA) RAILWAY LINE
SECTION : NOVI SAD - SUBOTICA - STATE BORDER (KELEBIA)

Врста техн.док.: / Techn.document.: **пзи** / DFC

УНУТРАШЊА АЛУМИНАРИЈА
/ INTERNAL ALUMINUM JOINERY

Размера: / Scale: P 1:50

Цртеж: / Drawing: ВЕТРОБРАНСКА ПРЕГРАДА СА АУТОМАТСКИМ ВРАТИМА / WINDSHIELD PARTITION WITH AUTOMATIC DOOR

Ознака: / Mark: 2пА

Број листа: / No of drawing: 06

Зидарска мера: /Masonary measure:	1441 / 345+67
Опис: / Description :	Фасадна преграда са аутоматским клизним вратима (ознака AKV) и евакуационим вратима(EV) Радити према општем опису, и опису бр. 4 и 5. Саставни део позиције су све покривне лајсне које затварају зазоре између фасаде и преграде. Уградњу вршити у складу са радионичким детаљима које израђује извођач радова, на основу димензија позиција узетих на лицу места. Детаљи морају да буду одобрени од стране одговорног пројектанта и надзорног органа.При изради и монтажи позиције поштовати све препоруке од стране произвођача профила. Извођач је дужан да достави атестну документацију усаглашену са EN стандардима.На делу стаклене површине предвидети траку непровидну фолију беле боје у тону RAL 9003, LRV 84%. Фиксирање елемената горе, доле (на фиксним деловима и бочно) Facade partition with automatic sliding doors-mark (AKV) and en evacuation door (EV) Work according to the general description and description number 4 and 5 An integral part of the position are all the cover strips that close the gaps between the facade and the partition. Manufacturer is obliged to precise mode of installation with workshop drawings, developed on basis of dimensions measured on the spot, approved by investor and the design engineer. during manufacturing and installation, respect all recommendations of manufacturer. contractor is required to provide attests in compliance with EN standards.On the part of the glass surface, foresee visual marking on glazed door white color in RAL 9003 tone, LRV 84%. Fihing elements up,down (on fixed parts and laterally)

Етажа: / Floor :	КРИЛО А wing A	КРИЛО Б	КРИЛО Ц	КРИЛО Д
Конвенција:				
Сутерен	0	0	0	0
Приземље /Ground floor	1	0	0	0
1.спрат/First floor	0	0	0	0
2.спрат / Second floor	0	0	0	0
Укупно(крило):	1	0	0	0
Укупно(објекат): / Total :	1			
Напомена:/ Note	СВЕ МЕРЕ УЗЕТИ НА ЛИЦУ МЕСТА. ALL MEASURES ARE TO BE TAKEN ON THE SPOT.			

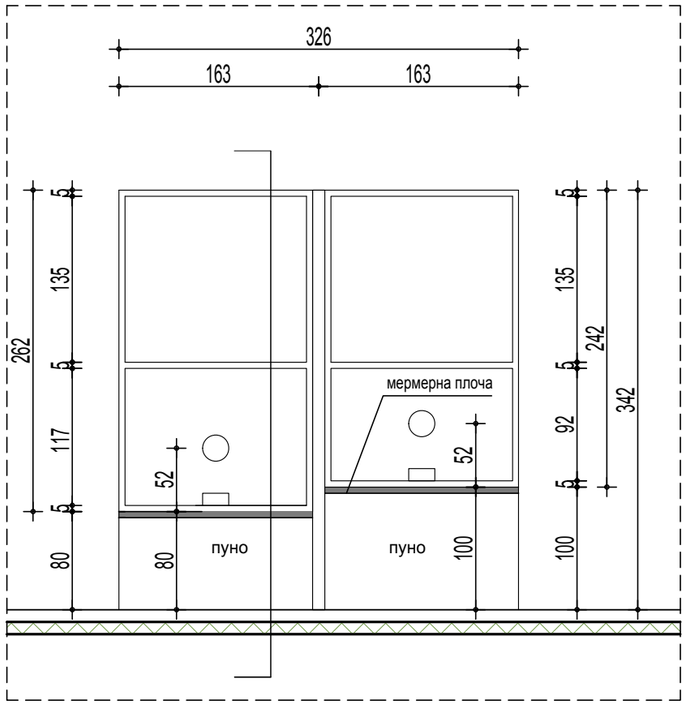

ИЗГЛЕД / View

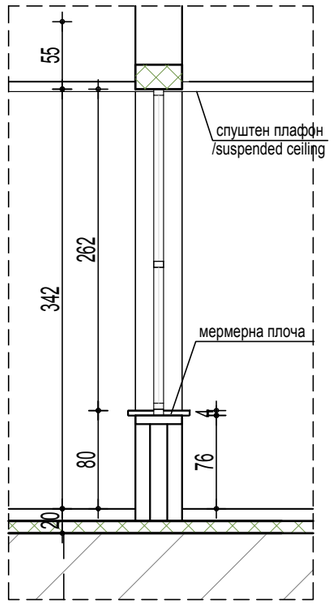

ПРЕСЕК / Section

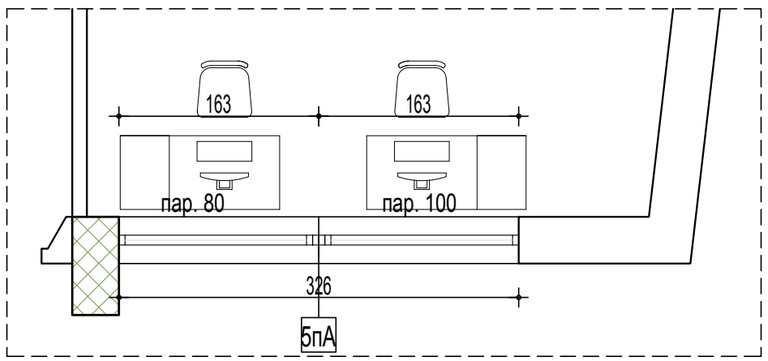

ОСНОВА / Floor plan

САОБРАЋАЈНИ ИНСТИТУТ ЦИП, БЕОГРАД

Објекат: / Structure:
ПРУГА БЕОГРАД - СУБОТИЦА - ДРЖАВНА ГРАНИЦА (КЕЛЕБИЈА)
ДЕОНИЦА ПРУГЕ НОВИ САД - СУБОТИЦА - ДРЖАВНА ГРАНИЦА (КЕЛЕБИЈА)
BELGRADE - SUBOTICA - STATE BORDER (KELEBIA) RAILWAY LINE SECTION : NOVI SAD - SUBOTICA - STATE BORDER (KELEBIA)

УНУТРАШЊА АЛУМИНАРИЈА / INTERNAL ALUMINUM JOINERY

Врста техн.док.:

Размера:

Цртеж: / Drawing: УНУТРАШЊА ПРЕГРАДА -ОБЕЗБЕЂЕЊЕ / INTERNAL PARTITION -SECURITY

Ознака: / Mark: 5пА

Број листа: / No of drawing: 07

Зидарска мера: /Masonary measure: 326 / 242(262)

Опис: / Description :

УНУТРАШЊА ПРЕГРАДА СА ШАЛТЕРИМА СТАНИЧНЕ БЛАГАЈНЕ

ПРЕГРАДА ЈЕ ИЗРАЂЕНА ОД АЛУМИНИЈУМСКИХ ПРОФИЛА БЕЗ ТЕРМОПРЕКИДА.
ПОВРИНСКА ОБРАДА ПРОФИЛА: ЕЛОКСАЖА, У ТОНУ ПО ИЗБОРУ КОНЗЕРВАТОРСКОГ НАДЗОРА (СИВА МАТ).
УГРАДЊА СЕ ВРШИ ПРЕКО ЧЕЛИЧНИХ И АЛУМИНИЈУМСКИХ ДРЖАЧА. СВИ ЧЕЛИЧНИ ЕЛЕМЕНТИ МОРАЈУ БИТИ ТОПЛО ЦИНКОВАНИ, КЛАСЕ АНТИКОРОЗИВНЕ ЗАШТИТЕ Ц3. ЧЕЛИЧНИ И СВИ ОСТАЛИ ЕЛЕМЕНТИ ЗА ФИКСИРАЊЕ ПОЗИЦИЈЕ, ОПШИВНИ ЕЛЕМЕНТИ, СУ САСТАВНИ ДЕО ПОЗИЦИЈЕ.ПРЕГРАДА ЈЕ ПРЕДВИЂЕНА ЗА СУВУ УГРАДЊУ И МОНТИРА СЕ НА ЗАВРШНО ОБРАЂЕН ЗИД.

ПРЕГРАДУ ЧИНЕ ДВА РАМА СА ДВА ШАЛТЕРА, ПОЈЕДИНАЧНИХ ДИМЕНЗИЈА 163Х242 И 163/262ЦМ. ПРЕГРАДА ЈЕ ЗАСТАКЉЕНА ТРАНСПАРЕНТНИМ, СИГУРНОСНИМ, ЛАМИНИРАНИМ СТАКЛОМ 3.3.1. LAMİ GLASS EXTRA CLEAR. СТАКЛО УКУПНЕ ВИСИНЕ 242 СМ СЕ ПРУЖА ДО РАВНИ ШАЛТЕРА НА ВИСИНИ од 100СМ, СТАКЛО УКУПНЕ ВИСИНЕ 262СМ СЕ ЗАВРШАВА НА ВИСИНИ од 80СМ.

ШАЛТЕР ЈЕ ИЗРАЂЕН ОД АЛУМИНИЈУМСКОГ ЛИМА У ПРИРОДНОЈ БОЈИ АЛУМИНИЈУМА, СЈАЈНО, НА ПОТКОНСТРУКЦИЈИ ОД ЧЕЛИЧНИХ И АЛУМИНИЈУМСКИХ ПРОФИЛА СВЕ ФИКСИРАНО ЗА ОСНОВНИ РАМ,САСТАВНИ ДЕО ПОЗИЦИЈЕ ЈЕ РОТИРАЈУЋА "ПОСУДА" ЗА ИЗДАВАЊЕ КАРАТА.

УГРАДЊУ ВРШИТИ У СКЛАДУ СА РАДИОНИЧКИМ ДЕТАЉИМА КОЈЕ ИЗРАЂУЈЕ ИЗВОЂАЧ РАДОВА, НА ОСНОВУ ДИМЕНЗИЈА ПОЗИЦИЈА УЗЕТИХ НА ЛИЦУ МЕСТА. ДЕТАЉИ МОРАЈУ БИТИ ОДОБРЕНИ ОД СТРАНЕ ОДГОВОРНОГ ПРОЈЕКТАНТА И НАДЗОРНОГ ОРГАНА. ПРИ ИЗРАДИ И МОНТАЖИ ПОЗИЦИЈЕ ПОШТОВАТИ СВЕ ПРЕПОРУКЕ ОД СТРАНЕ ПРОИЗВОЂАЧА ПРОФИЛА. ИЗВОЂАЧ ЈЕ ДУЖАН ДА ДОСТАВИ АТЕСТНУ ДОКУМЕНТАЦИЈУ УСАГЛАШЕНУ СА EN СТАНДАРДИМА.

iINTERIOR PARTITION WITH COUNTERS OF STATION TICKET OFFICE

Partition is made of aluminium sections without thermal break.
Surface treatment of the profile: anodizing, in the tone chosen by the conservation supervisor (gray matt)
Installation is done over steel and aluminium holders. all steel elements must be hot galvanized, corrosion protection class C3. Steel and all other elements for item fixing, as well as flashing elements are inclusive part of work item. Partition is envisaged for dry installation and it is installed onto finished wall.

Partition consists of two frames with two counters, possessing individual dimensions: 163x242 and 163/262 cm.
Partition is glazed by transparent, safety, laminated glass 3.3.1 of the following type: lami glass extra clear. glass with total height of 242 cm extends to counter plane at the height of 100cm, glass with total height of 262 cm ends at the height of 80 cm.

Counter is fabricated out of sheet aluminium in natural color of aluminium, shiny, on the skeleton of steel and aluminium sections, all is fixed to a basic frame. inclusive part of this item of works is a rotating ‘dish’ for giving out tickets.

Installation is to be done according to workshop drawings prepared by the contractor, pursuant to dimensions of the items, which are taken on the spot. Details must be approved by the side of responsible design engineer and supervising engineer. In workmanship and assembling of the item, all recommendations given by the section manufacturer are to be respected. Contractor is obligated to supply attest documentation which is compliance with EN standards.

Етажа: / Floor :	КРИЛО А wing A	КРИЛО Б	КРИЛО Ц	КРИЛО Д
Конвенција:				
Сутерен	0	0	0	0
Приземље /Ground floor	1	0	0	0
1.спрат/First floor	0	0	0	0
2.спрат / Second floor	0	0	0	0
Укупно(крило):	1	0	0	0
Укупно(објекат): / Total :	1			
Напомена:/ Note	СВЕ МЕРЕ УЗЕТИ НА ЛИЦУ МЕСТА. ALL MEASURES ARE TO BE TAKEN ON THE SPOT.			

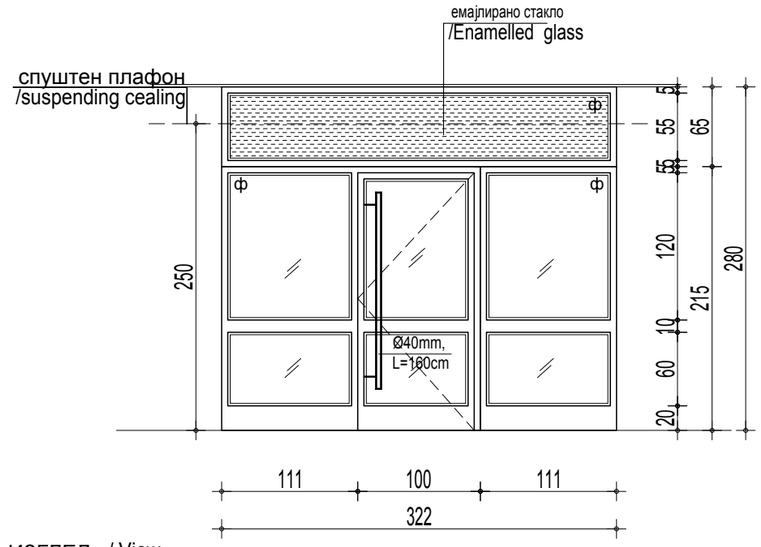

ИЗГЛЕД / View

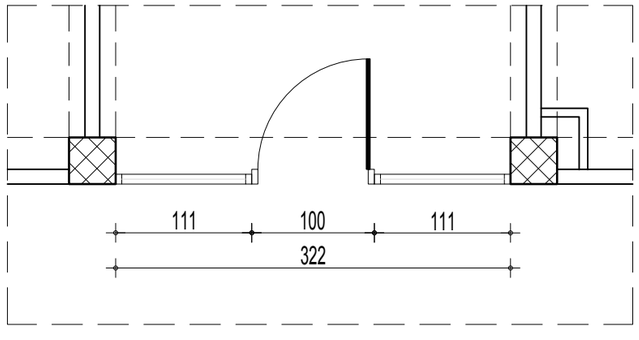

ОСНОВА / Floor plan

САОБРАЋАЈНИ ИНСТИТУТ ЦИП, БЕОГРАД

Објекат: / Structure:
ПРУГА БЕОГРАД - СУБОТИЦА - ДРЖАВНА ГРАНИЦА (КЕЛЕБИЈА)
ДЕОНИЦА ПРУГЕ НОВИ САД - СУБОТИЦА - ДРЖАВНА ГРАНИЦА (КЕЛЕБИЈА)
BELGRADE - SUBOTICA - STATE BORDER (KELEBIA) RAILWAY LINE
SECTION : NOVI SAD - SUBOTICA - STATE BORDER (KELEBIA)

УНУТРАШЊА АЛУМИНАРИЈА / INTERNAL ALUMINUM JOINERY

Врста техн.док.: / Techn.document.: **ПЗИ** / DFC

Размера: / Scale: P 1:50

Цртеж: / Drawing: УНУТРАШЊА ПРЕГРАДА СА ЈЕДНОКРИЛНИМ ВРАТИМА / INTERNAL PARTITION WITH SINGLE DOOR

Ознака: / Mark: ЗпА

Број листа: / No of drawing: 08

Транспарентно стакло /Transparent glass
емајлирано стакло /Enamelled glass
пескирано стакло /Sandblasted glass

Зидарска мера: /Masonary measure:	322/280
Опис: / Description :	Фиксна стаклена преграда са једнокрилним вратима. Конструкција од алуминијумских профила без термо-прекида по систему SCHUCO AWS/ADS 50 NI или слично.Преграда се састоји из фиксних застакљених поља и двокрилних врата. Конструкцију димензионисати на хоризонтално оптерећење од 1KN/m на висини од 1м. Површинска обрада:Сви алуминијумски делови конструкције треба да су површински обрађени поступком елоксаже у тону по избору конзерваторског надзора (као и фасадне). Застакљивање: једноструким сигурносним стаклопакетом. Стакло и профиле преграде треба прорачунати тако да има својство сигурносне баријере у складу са SRPS EN 1991-1-1: 2012 и национални додатак из 2017. Прелиминарна конфигурација стакла: 44.2мм ламинирано прозирно стакло са једном звучном изолацијоном СЛА фолијом. Дихтунг је од неопренске гуме, ЕПДМ квалитета. Суви поступак уградње. Врата снабдети одговарајућим оковом,укопавајућом бравом са кључевима,укопавајућим шаркама (минимум 4), инокс рукохватом Ø 40мм, висине 160цм. Fixed glass partition with single door. Structure is made of aluminium sections without thermal break – type: SCHUCO AWS/ADS 50 NI of similar. Partition consists of fixed, glazed fields and double doors. The structure is to be dimensioned to horizontal load of 1KN/m at the height of 1m. Surface processing: All aluminium parts of structure should be surface processed with anodizing procedure, according to the choice of the design engineer. Glazing: with single, safety glass unit. Glass and sections of the partition should be calculated so as to possess the property of safety barrier in compliance with SRPS EN 1991-1-1: 2012 standard and national addition from the year of 2017. Preliminary configuration of glass: 44.2mm laminated transparent glass with one sound insulation with SLA foil. Sealing is made of neoprene rubber, of EPDM quality. Installation procedure: dry installation. Door is to be furnished with an appropriate hardware, mortise lock with keys and hinges (minimally 4), stainless steel handle Ø 40mm, height 160cm.

Етажа: / Floor :	КРИЛО А wing A	КРИЛО Б	КРИЛО Ц	КРИЛО Д
Конвенција:				
Сутерен	0	0	0	0
Приземље /Ground floor	0	0	0	0
1.спрат/First floor	1	0	0	0
2.спрат/ Second floor	0	0	0	0
Укупно(крило):	1	0	0	0
Укупно(објекат): / Total :	1			
Напомена:/ Note	СВЕ МЕРЕ УЗЕТИ НА ЛИЦУ МЕСТА. ALL MEASURES ARE TO BE TAKEN ON THE SPOT.			

САОБРАЋАЈНИ ИНСТИТУТ ЦИП, БЕОГРАД

Објекат: / Structure:
ПРУГА БЕОГРАД - СУБОТИЦА - ДРЖАВНА ГРАНИЦА (КЕЛЕБИЈА)
ДЕОНИЦА ПРУГЕ НОВИ САД - СУБОТИЦА - ДРЖАВНА ГРАНИЦА (КЕЛЕБИЈА)
BELGRADE - SUBOTICA - STATE BORDER (KELEBIA) RAILWAY LINE
SECTION : NOVI SAD - SUBOTICA - STATE BORDER (KELEBIA)

УНУТРАШЊА АЛУМИНАРИЈА / INTERNAL ALUMINUM JOINERY

Врста техн.док.: / Techn.document.: **ПЗИ** / DFC

Размера: / Scale: P 1:50

Цртеж: / Drawing: УНУТРАШЊА ВРАТА / INTERNAL DOOR

Ознака: / Mark: 2a

Број листа: / No of drawing: 09

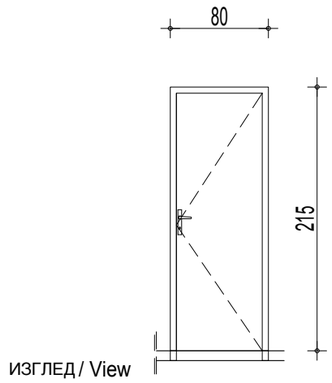

ИЗГЛЕД / View

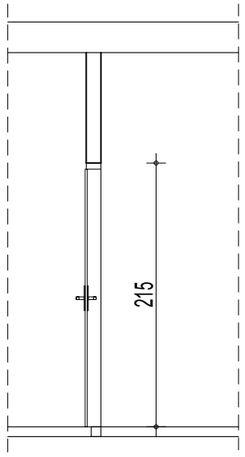

ПРЕСЕК/ Section

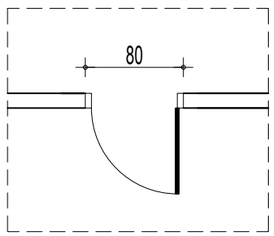

ОСНОВА / Floor plan

Зидарска мера: /Masonary measure:	80 /215
Опис: / Description :	УНУТРАШЊА ЈЕДНОКРИЛНА ВРАТА ВРАТА СУ ИЗРАЂЕНА ОД АЛУМИНИЈУМСКИХ ПРОФИЛА БЕЗ ТЕРМОПРЕКИДА. ПРОФИЛИ СУ ЕЛОКСИРАНИ ПРОЦЕСОМ АНОДНЕ ОКСИДАЦИЈЕ, У БОЈИ И ТОНУ ПО ИЗБОРУ ПРОЈЕКТАНТА. УГРАДЊА СЕ ВРШИ ПРЕКО ЧЕЛИЧНИХ И АЛУМИНИЈУМСКИХ ДРЖАЧА. КРИЛО ВРАТА ЈЕ ИЗВЕДЕНО ПУНО И ИСПУНА ЈЕ СЕНДВИЧ ПАНЕЛ ОД ОБОСТРАНО ПОСТАВЉЕНИХ ТАБЛИ АЛУМИНИЈУМСКОГ ЕЛОКСИРАНОГ ЛИМА. ВРАТА СНАБДЕТИ СИГУРНОСНОМ БРАВОМ СА ЗАКЉУЧАВАЊЕМ У ВИШЕ ТАЧАКА. СВИ ЧЕЛИЧНИ ДЕЛОВИ ТРЕБА ДА СУ ЗАШТИЋЕНИ ОД КОРОЗИЈЕ. УГРАДЊУ ВРШИТИ У СКЛАДУ СА РАДИОНИЧКИМ ДЕТАЉИМА КОЈЕ ИЗРАЂУЈЕ ИЗВОЂАЧ РАДОВА, НА ОСНОВУ ДИМЕНЗИЈА ПОЗИЦИЈА УЗЕТИХ НА ЛИЦУ МЕСТА. ДЕТАЉИ МОРАЈУ ДА БУДУ ОДОБРЕНИ ОД СТРАНЕ ОДГОВОРНОГ ПРОЈЕКТАНТА И НАДЗОРНОГ ОРГАНА.ПРИ ИЗРАДИ И МОНТАЖИ ПОЗИЦИЈЕ ПОШТОВАТИ СВЕ ПРЕПОРУКЕ ОД СТРАНЕ ПРОИЗВОЂАЧА ПРОФИЛА. ИЗВОЂАЧ ЈЕ ДУЖАН ДА ДОСТАВИ АТЕСТНУ ДОКУМЕНТАЦИЈУ УСАГЛАШЕНУ СА EN СТАНДАРДИМА. INTERNAL SINGLE DOOR DOORS ARE MADE OF ALUMINUM SECTIONS WITHOUT THERMAL BREAK. SECTIONS ARE PROTECTED IN A PROCESS OF ANODIZING IN A TONE PER A CHOICE OF DESIGN ENGINEER. INSTALLATION IS IMPLEMENTED WITH STEEL AND ALUMINUM HANGERS. DOOR LEAVE IS CONSTRUCTED AS SOLID AND INFILLING IS A SANDWICH PANEL OF , ON BOTH SIDES PLACED, PLATES OF ALUMINUM ANODIZED SHEET METAL. DOOR IS TO BE FURNISHED WITH SAFETY LOCK WITH LOCKING IN SEVERAL POINTS. ALL STEEL PARTS SHOULD BE PROTECTED FROM CORROSION. MANUFACTURER IS OBLIGED TO PRECISE MODE OF INSTALLATION WITH WORKSHOP DRAWINGS, DEVELOPED ON BASIS OF DIMENSIONS MEASURED ON THE SPOT, APPROVED BY INVESTOR AND THE DESIGN ENGINEER. DURING MANUFACTURING AND INSTALLATION, RESPECT ALL RECOMMENDATIONS OF MANUFACTURER. CONTRACTOR IS REQUIRED TO PROVIDE ATTESTS IN COMPLIANCE WITH EN STANDARDS.

Етажа: / Floor :	КРИЛО А wing A		КРИЛО Б wing Б		КРИЛО Ц		КРИЛО Д	
Конвенција: лева / left, десна / right	лева	десна	лева	десна	лева	десна	лева	десна
Сутерен								
Приземље /Ground floor								
1.спрат/First floor								
2.спрат / Second floor		2						
Укупно(крило):		2						
Укупно(објекат): / Total :	2							
Напомена:/ Note	**СВЕ МЕРЕ УЗЕТИ НА ЛИЦУ МЕСТА.** ALL MEASURES ARE TO BE TAKEN ON THE SPOT.							

САНИТАРНЕ ПРЕГРАДЕ
SANITARY PARTITIONS

САОБРАЋАЈНИ ИНСТИТУТ ЦИП, БЕОГРАД	Објекат: / Structure: **ПРУГА БЕОГРАД - СУБОТИЦА - ДРЖАВНА ГРАНИЦА (КЕЛЕБИЈА)** **ДЕОНИЦА ПРУГЕ НОВИ САД - СУБОТИЦА - ДРЖАВНА ГРАНИЦА (КЕЛЕБИЈА)** BELGRADE - SUBOTICA - STATE BORDER (KELEBIA) RAILWAY LINE SECTION : NOVI SAD - SUBOTICA - STATE BORDER (KELEBIA)		Врста техн.док.: / Techn.document.: **ПЗИ** / DFC
	УНУТРАШЊА АЛУМИНАРИЈА / INTERNAL ALUMINUM JOINERY		Размера: / Scale: P 1:50
Цртеж: / Drawing:	ПРЕГРАДЕ У САНИТАРНОМ ЧВОРУ / INTERNAL SANITARY PARTITIONS IN SANITARY ROOMS	Ознака: / Mark: 1пр	Број листа: / No of drawing: 01

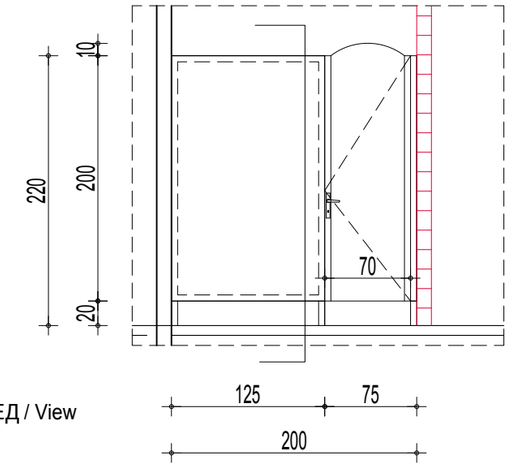

ИЗГЛЕД / View

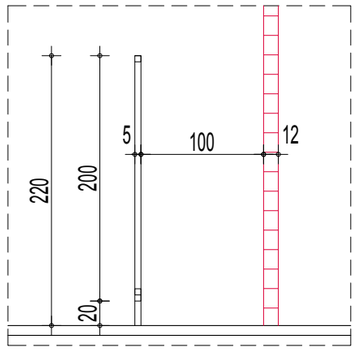

ПРЕСЕК/ Section

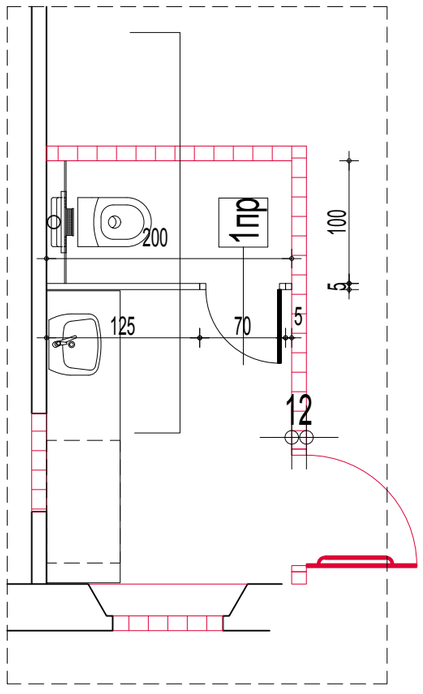

ОСНОВА / Floor plan

Зидарска мера: /Masonary measure:	200/220
Опис: / Description :	УНУТРАШЊЕ САНИТАРНЕ ПРЕГРАДЕ У САНИТАРНИМ ЧВОРОВИМА ВИСИНА ПРЕГРАДЕ ЈЕ 220см, А ПУНИ ДЕО ЈЕ ВИСИНЕ 200см, И ПОСТАВЉА СЕ НА 20см ОД ПОДА. У СКЛОПУ ПРЕГРАДЕ СУ ЈЕДНОКРИЛНА ВРАТА ЗА УЛАЗ У КАБИНУ 70/200см. КОНСТРУКЦИЈА ПРЕГРАДЕ ЈЕ ОД КУТИЈАСТИХ ЧЕЛИЧНИХ ПРОФИЛА 30/50/5 см, КОЈИ СЕ МОНТИРАЈУ НА ГОТОВ ПОД. ЗАВРШНА ОБРАДА ЧЕЛИЧНИХ ПРОФИЛА ЈЕ ХРОМИРАЊЕ. КРИЛА ВРАТА И ИСПУНА ФИКСНИХ ДЕЛОВА ОД ЛАМИНАТНИХ MAX COMPACT ПЛОЧА, ОБОСТРАНО ЗАШТИЋЕНИХ АКРИЛНИМ ПОЛИУРЕТАНСКИМ СМОЛАМА. ОБЛОГУ ФИКСИРАТИ НА КОНСТРУКЦИЈУ СА СПОЉАШЊЕ СТРАНЕ КАБИНЕ, ТАКО ДА КОНСТРУКЦИЈА БУДЕ ВИДНА САМО СА УНУТРАШЊЕ СТРАНЕ. ВРАТА СУ ОПРЕМЉЕНА ОДГОВАРАЈУЋИМ ПРОХРОМСКИМ ОКОВОМ И БРАВОМ КОЈА ОДГОВАРА НАЧИНУ ОТВАРАЊА ПРЕМА ШЕМИ. ПРОИЗВОЂАЧ ЈЕ У ОБАВЕЗИ ДА ДЕФИНИШЕ НАЧИН УГРАДЊЕ РАДИОНИЧКИМ ЦРТЕЖИМА, НА КОЈЕ ЈЕ ОБАВЕЗАН ДА ДОБИЈЕ САГЛАСНОСТ НАРУЧИОЦА И ПРОЈЕКТАНТА. INTERNAL SANITARY PARTITIONS IN SANITARY ROOMS HEIGHT OF THE PARTITION IS 220CM, SOLID PART IS HIGH 200CM, AND IT IS SET AT 20CM FROM THE FLOOR. SINGLE DOORS 70/200CM FOR ENTRANCE TO THE CABIN ARE PART OF THE PARTITION.STRUCTURE OF THE PARTITION IS MADE OF BOX PROFILES 30/50/5 CM WHICH ARE INSTALLED ON FINALIZED FLOOR. FINAL TREATMENT OF STEEL SECTIONS IS CHROMING. DOORS LEAVES AND INFILL OF FIXED PARTS IS MADE OF LAMINATE MAX COMPACT PLATES,PROTECTED AT BOTH SIDES WITH ACRYLIC POLYURETHANE RAISIN. FIX THE COVER ON EXTERNAL SIDE OF THE CABIN STRUCTURE, SO THE STRUCTUREIS VISIBLE AT INTERNAL SIDE ONLY. DOORS ARE EQUIPPED WITH APPOSITE STAINLESS STEEL FRAME AND WITH LOCK RESPONDING TO OPENING MODE IN A SCHEME. MANUFACTURER IS OBLIGED TO PRECISE MODE OF INSTALLATION WITH WORKSHOP DRAWINGS, APPROVED BY INVESTOR AND THE DESIGN ENGINEER.

Етажа: / Floor :	КРИЛО А wing A	КРИЛО Б	КРИЛО Ц	КРИЛО Д
Конвенција:				
Сутерен	0	0	0	0
Приземље /Ground floor	1	0	0	0
1.спрат/First floor	0	0	0	0
2.спрат /Second floor	0	0	0	0
Укупно(крило):	1	0	0	0
Укупно(објекат): / Total :	1			
Напомена:/ Note	СВЕ МЕРЕ УЗЕТИ НА ЛИЦУ МЕСТА. ALL MEASURES ARE TO BE TAKEN ON THE SPOT.			

САОБРАЋАЈНИ ИНСТИТУТ ЦИП, БЕОГРАД

Објекат: / Structure:
ПРУГА БЕОГРАД - СУБОТИЦА - ДРЖАВНА ГРАНИЦА (КЕЛЕБИЈА)
ДЕОНИЦА ПРУГЕ НОВИ САД - СУБОТИЦА - ДРЖАВНА ГРАНИЦА (КЕЛЕБИЈА)
BELGRADE - SUBOTICA - STATE BORDER (KELEBIA) RAILWAY LINE
SECTION : NOVI SAD - SUBOTICA - STATE BORDER (KELEBIA)

УНУТРАШЊА АЛУМИНАРИЈА / INTERNAL ALUMINUM JOINERY

Врста техн.док.: / Techn.document.: **ПЗИ** / DFC

Размера: / Scale: P 1:50

Цртеж: / Drawing:

ПРЕГРАДЕ У САНИТАРНОМ ЧВОРУ / INTERNAL SANITARY PARTITIONS IN SANITARY ROOMS

Ознака: / Mark: 2пр

Број листа: / No of drawing: 02

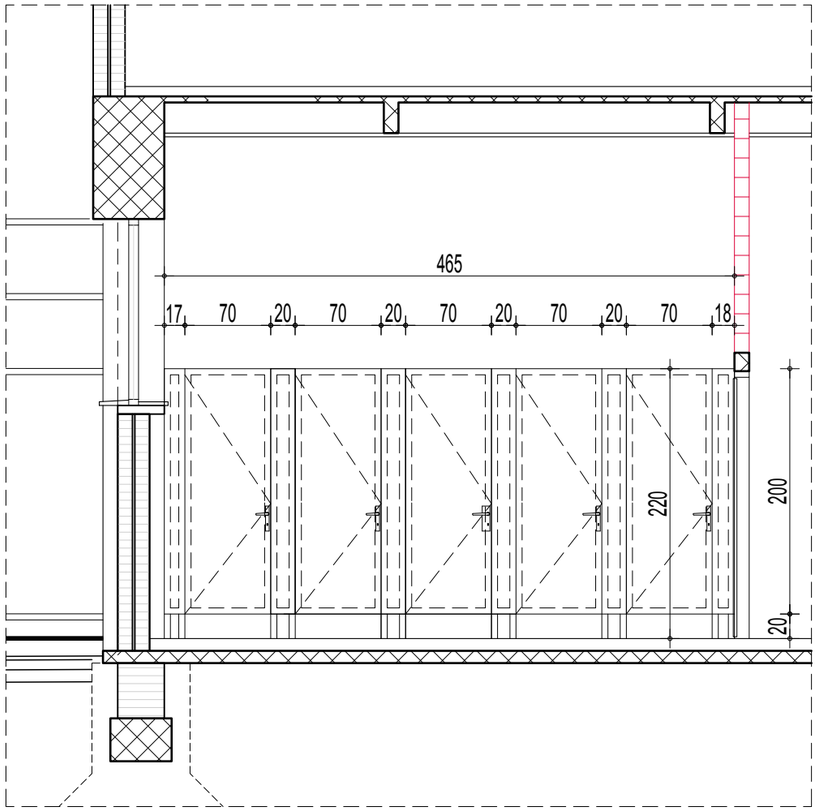

ИЗГЛЕД / View

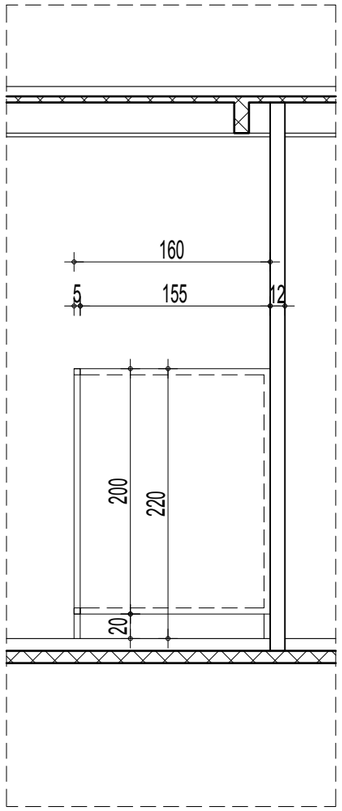

ПРЕСЕК/ Section

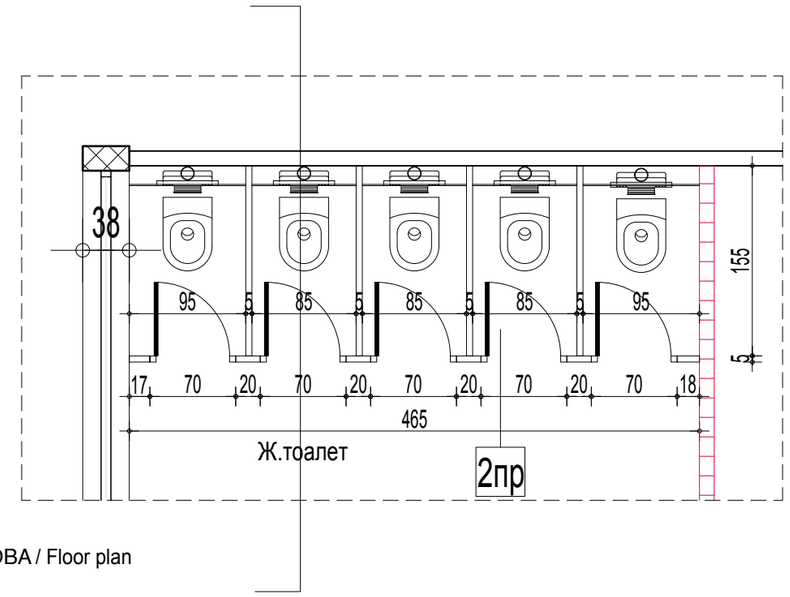

ОСНОВА / Floor plan

Зидарска мера: /Masonary measure:	465 +4x155 /220

Опис: / Description :

УНУТРАШЊЕ САНИТАРНЕ ПРЕГРАДЕ У САНИТАРНИМ ЧВОРОВИМА

ВИСИНА ПРЕГРАДЕ ЈЕ 220см, А ПУНИ ДЕО ЈЕ ВИСИНЕ 200см, И ПОСТАВЉА СЕ НА 20см ОД ПОДА. У СКЛОПУ ПРЕГРАДЕ СУ ЈЕДНОКРИЛНА ВРАТА ЗА УЛАЗ У КАБИНУ 70/200см.
КОНСТРУКЦИЈА ПРЕГРАДЕ ЈЕ ОД КУТИЈАСТИХ ЧЕЛИЧНИХ ПРОФИЛА 30/50/5 см, КОЈИ СЕ МОНТИРАЈУ НА ГОТОВ ПОД.
ЗАВРШНА ОБРАДА ЧЕЛИЧНИХ ПРОФИЛА ЈЕ ХРОМИРАЊЕ.
КРИЛА ВРАТА И ИСПУНА ФИКСНИХ ДЕЛОВА ОД ЛАМИНАТНИХ МАХ COMPACT ПЛОЧА, ОБОСТРАНО ЗАШТИЋЕНИХ АКРИЛНИМ ПОЛИУРЕТАНСКИМ СМОЛАМА. ОБЛОГУ ФИКСИРАТИ НА КОНСТРУКЦИЈУ СА СПОЉАШЊЕ СТРАНЕ КАБИНЕ, ТАКО ДА КОНСТРУКЦИЈА БУДЕ ВИДНА САМО СА УНУТРАШЊЕ СТРАНЕ. ВРАТА СУ ОПРЕМЉЕНА ОДГОВАРАЈУЋИМ ПРОХРОМСКИМ ОКОВОМ И БРАВОМ КОЈА ОДГОВАРА НАЧИНУ ОТВАРАЊА ПРЕМА ШЕМИ.
ПРОИЗВОЂАЧ ЈЕ У ОБАВЕЗИ ДА ДЕФИНИШЕ НАЧИН УГРАДЊЕ РАДИОНИЧКИМ ЦРТЕЖИМА, НА КОЈЕ ЈЕ ОБАВЕЗАН ДА ДОБИЈЕ САГЛАСНОСТ НАРУЧИОЦА И ПРОЈЕКТАНТА.

INTERNAL SANITARY PARTITIONS IN SANITARY ROOMS

HEIGHT OF THE PARTITION IS 220CM, SOLID PART IS HIGH 200CM, AND IT IS SET AT 20CM FROM THE FLOOR. SINGLE DOORS 70/200CM FOR ENTRANCE TO THE CABIN ARE PART OF THE PARTITION.STRUCTURE OF THE PARTITION IS MADE OF BOX PROFILES 30/50/5 CM WHICH ARE INSTALLED ON FINALIZED FLOOR. FINAL TREATMENT OF STEEL SECTIONS IS CHROMING. DOORS LEAVES AND INFILL OF FIXED PARTS IS MADE OF LAMINATE MAX COMPACT PLATES,PROTECTED AT BOTH SIDES WITH ACRYLIC POLYURETHANE RAISIN. FIX THE COVER ON EXTERNAL SIDE OF THE CABIN STRUCTURE, SO THE STRUCTUREIS VISIBLE AT INTERNAL SIDE ONLY. DOORS ARE EQUIPPED WITH APPOSITE STAINLESS STEEL FRAME AND WITH LOCK RESPONDING TO OPENING MODE IN A SCHEME.
MANUFACTURER IS OBLIGED TO PRECISE MODE OF INSTALLATION WITH WORKSHOP DRAWINGS, APPROVED BY INVESTOR AND THE DESIGN ENGINEER.

Етажа: / Floor :	КРИЛО А wing A	КРИЛО Б	КРИЛО Ц	КРИЛО Д
Конвенција:				
Сутерен	0	0	0	0
Приземље /Ground floor	1	0	0	0
1.спрат/First floor	0	0	0	0
2.спрат /Second floor	0	0	0	0
Укупно(крило):	1	0	0	0
Укупно(објекат): / Total :	1			
Напомена:/ Note	СВЕ МЕРЕ УЗЕТИ НА ЛИЦУ МЕСТА. ALL MEASURES ARE TO BE TAKEN ON THE SPOT.			

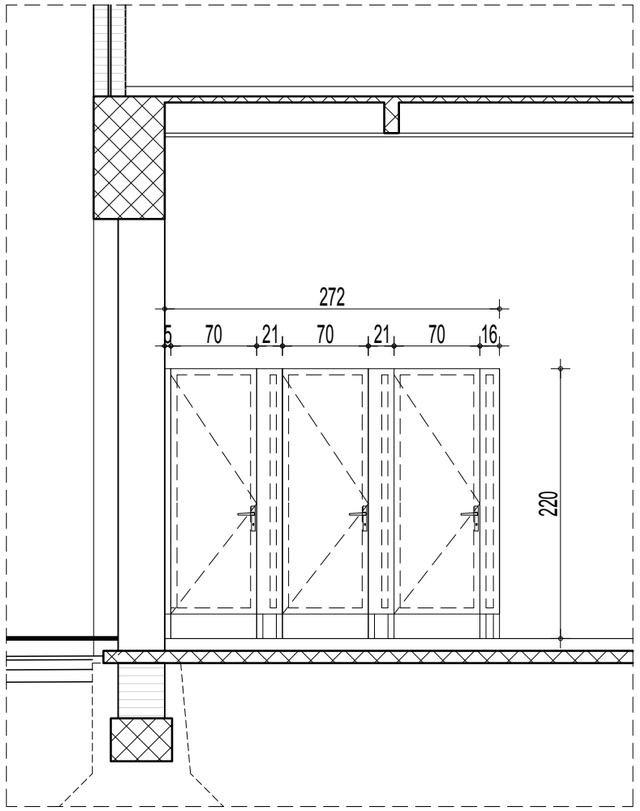

ИЗГЛЕД / View

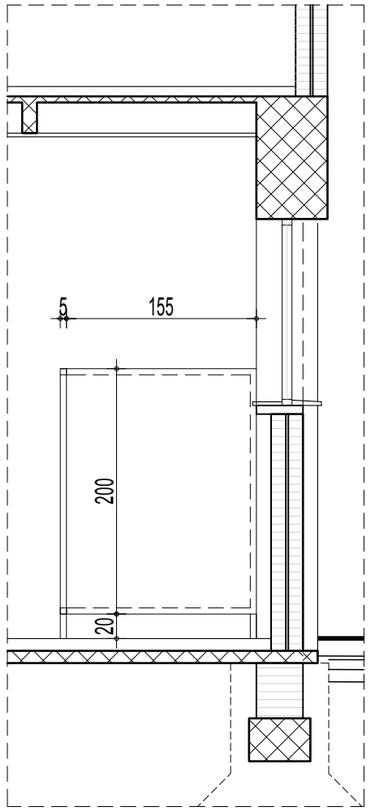

ПРЕСЕК/ Section

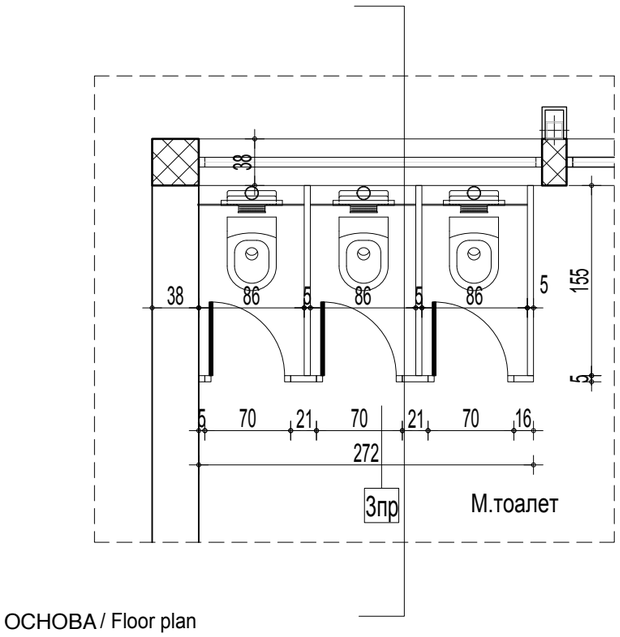

ОСНОВА / Floor plan

САОБРАЋАЈНИ ИНСТИТУТ ЦИП, БЕОГРАД

Објекат: / Structure:
ПРУГА БЕОГРАД - СУБОТИЦА - ДРЖАВНА ГРАНИЦА (КЕЛЕБИЈА)
ДЕОНИЦА ПРУГЕ НОВИ САД - СУБОТИЦА - ДРЖАВНА ГРАНИЦА (КЕЛЕБИЈА)
BELGRADE - SUBOTICA - STATE BORDER (KELEBIA) RAILWAY LINE
SECTION : NOVI SAD - SUBOTICA - STATE BORDER (KELEBIA)

УНУТРАШЊА АЛУМИНАРИЈА / INTERNAL ALUMINUM JOINERY

Врста техн.док.: / Techn.document.: **ПЗИ** / DFC

Размера: / Scale: P 1:50

Цртеж: / Drawing: ПРЕГРАДЕ У САНИТАРНОМ ЧВОРУ / INTERNAL SANITARY PARTITIONS IN SANITARY ROOMS

Ознака: / Mark: Зпр

Број листа: / No of drawing: 03

Зидарска мера: /Masonary measure:	272 +3x155 /220

Опис: / Description :

УНУТРАШЊЕ САНИТАРНЕ ПРЕГРАДЕ У САНИТАРНИМ ЧВОРОВИМА

ВИСИНА ПРЕГРАДЕ ЈЕ 220см, А ПУНИ ДЕО ЈЕ ВИСИНЕ 200см, И ПОСТАВЉА СЕ НА 20см ОД ПОДА. У СКЛОПУ ПРЕГРАДЕ СУ ЈЕДНОКРИЛНА ВРАТА ЗА УЛАЗ У КАБИНУ 70/200см.
КОНСТРУКЦИЈА ПРЕГРАДЕ ЈЕ ОД КУТИЈАСТИХ ЧЕЛИЧНИХ ПРОФИЛА 30/50/5 см, КОЈИ СЕ МОНТИРАЈУ НА ГОТОВ ПОД.
ЗАВРШНА ОБРАДА ЧЕЛИЧНИХ ПРОФИЛА ЈЕ ХРОМИРАЊЕ.
КРИЛА ВРАТА И ИСПУНА ФИКСНИХ ДЕЛОВА ОД ЛАМИНАТНИХ МАХ COMPACT ПЛОЧА, ОБОСТРАНО ЗАШТИЋЕНИХ АКРИЛНИМ ПОЛИУРЕТАНСКИМ СМОЛАМА. ОБЛОГУ ФИКСИРАТИ НА КОНСТРУКЦИЈУ СА СПОЉАШЊЕ СТРАНЕ КАБИНЕ, ТАКО ДА КОНСТРУКЦИЈА БУДЕ ВИДНА САМО СА УНУТРАШЊЕ СТРАНЕ. ВРАТА СУ ОПРЕМЉЕНА ОДГОВАРАЈУЋИМ ПРОХРОМСКИМ ОКОВОМ И БРАВОМ КОЈА ОДГОВАРА НАЧИНУ ОТВАРАЊА ПРЕМА ШЕМИ.
ПРОИЗВОЂАЧ ЈЕ У ОБАВЕЗИ ДА ДЕФИНИШЕ НАЧИН УГРАДЊЕ РАДИОНИЧКИМ ЦРТЕЖИМА, НА КОЈЕ ЈЕ ОБАВЕЗАН ДА ДОБИЈЕ САГЛАСНОСТ НАРУЧИОЦА И ПРОЈЕКТАНТА.

INTERNAL SANITARY PARTITIONS IN SANITARY ROOMS

HEIGHT OF THE PARTITION IS 220CM, SOLID PART IS HIGH 200CM, AND IT IS SET AT 20CM FROM THE FLOOR. SINGLE DOORS 70/200CM FOR ENTRANCE TO THE CABIN ARE PART OF THE PARTITION.STRUCTURE OF THE PARTITION IS MADE OF BOX PROFILES 30/50/5 CM WHICH ARE INSTALLED ON FINALIZED FLOOR. FINAL TREATMENT OF STEEL SECTIONS IS CHROMING. DOORS LEAVES AND INFILL OF FIXED PARTS IS MADE OF LAMINATE MAX COMPACT PLATES,PROTECTED AT BOTH SIDES WITH ACRYLIC POLYURETHANE RAISIN. FIX THE COVER ON EXTERNAL SIDE OF THE CABIN STRUCTURE, SO THE STRUCTUREIS VISIBLE AT INTERNAL SIDE ONLY. DOORS ARE EQUIPPED WITH APPOSITE STAINLESS STEEL FRAME AND WITH LOCK RESPONDING TO OPENING MODE IN A SCHEME.
MANUFACTURER IS OBLIGED TO PRECISE MODE OF INSTALLATION WITH WORKSHOP DRAWINGS, APPROVED BY INVESTOR AND THE DESIGN ENGINEER.

Етажа: / Floor :	КРИЛО А wing A	КРИЛО Б	КРИЛО Ц	КРИЛО Д
Конвенција:				
Сутерен	0	0	0	0
Приземље /Ground floor	1	0	0	0
1.спрат/First floor	0	0	0	0
2.спрат /Second floor	0	0	0	0
Укупно(крило):	1	0	0	0
Укупно(објекат): / Total :	1			
Напомена:/ Note	СВЕ МЕРЕ УЗЕТИ НА ЛИЦУ МЕСТА. ALL MEASURES ARE TO BE TAKEN ON THE SPOT.			

САОБРАЋАЈНИ ИНСТИТУТ ЦИП, БЕОГРАД

Објекат: / Structure:
ПРУГА БЕОГРАД - СУБОТИЦА - ДРЖАВНА ГРАНИЦА (КЕЛЕБИЈА)
ДЕОНИЦА ПРУГЕ НОВИ САД - СУБОТИЦА - ДРЖАВНА ГРАНИЦА (КЕЛЕБИЈА)
BELGRADE - SUBOTICA - STATE BORDER (KELEBIA) RAILWAY LINE
SECTION : NOVI SAD - SUBOTICA - STATE BORDER (KELEBIA)

УНУТРАШЊА АЛУМИНАРИЈА / INTERNAL ALUMINUM JOINERY

Врста техн.док.: / Techn.document.: **ПЗИ** / DFC

Размера: / Scale: P 1:50

Цртеж: / Drawing: ПРЕГРАДЕ У САНИТАРНОМ ЧВОРУ / INTERNAL SANITARY PARTITIONS IN SANITARY ROOMS

Ознака: / Mark: 5пр

Број листа: / No of drawing: 04

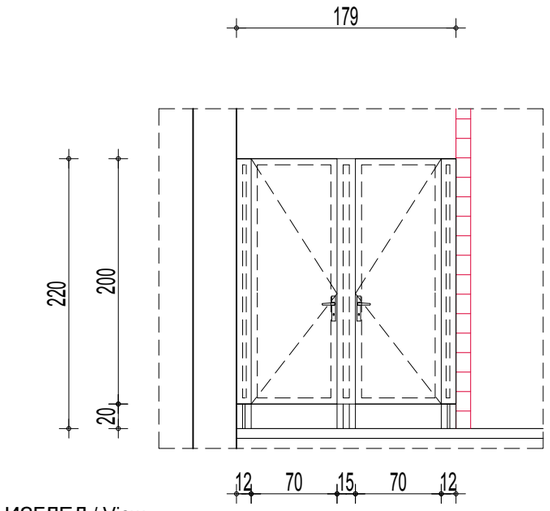

ИЗГЛЕД / View

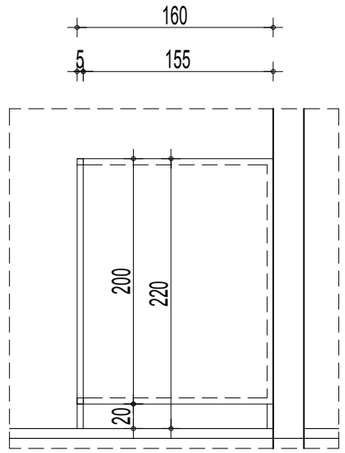

ПРЕСЕК/ Section

ИЗГЛЕД / View

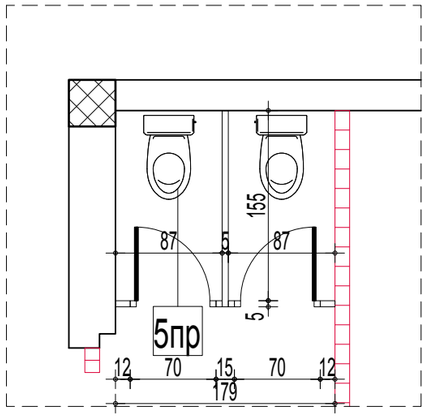

ОСНОВА / Floor plan

Зидарска мера: /Masonary measure:	179 +155 /220
Опис: / Description :	УНУТРАШЊЕ САНИТАРНЕ ПРЕГРАДЕ У САНИТАРНИМ ЧВОРОВИМА ВИСИНА ПРЕГРАДЕ ЈЕ 220см, А ПУНИ ДЕО ЈЕ ВИСИНЕ 200см, И ПОСТАВЉА СЕ НА 20см ОД ПОДА. У СКЛОПУ ПРЕГРАДЕ СУ ЈЕДНОКРИЛНА ВРАТА ЗА УЛАЗ У КАБИНУ 70/200см. КОНСТРУКЦИЈА ПРЕГРАДЕ ЈЕ ОД КУТИЈАСТИХ ЧЕЛИЧНИХ ПРОФИЛА 30/50/5 см, КОЈИ СЕ МОНТИРАЈУ НА ГОТОВ ПОД. ЗАВРШНА ОБРАДА ЧЕЛИЧНИХ ПРОФИЛА ЈЕ ХРОМИРАЊЕ. КРИЛА ВРАТА И ИСПУНА ФИКСНИХ ДЕЛОВА ОД ЛАМИНАТНИХ MAX COMPACT ПЛОЧА, ОБОСТРАНО ЗАШТИЋЕНИХ АКРИЛНИМ ПОЛИУРЕТАНСКИМ СМОЛАМА. ОБЛОГУ ФИКСИРАТИ НА КОНСТРУКЦИЈУ СА СПОЉАШЊЕ СТРАНЕ КАБИНЕ, ТАКО ДА КОНСТРУКЦИЈА БУДЕ ВИДНА САМО СА УНУТРАШЊЕ СТРАНЕ. ВРАТА СУ ОПРЕМЉЕНА ОДГОВАРАЈУЋИМ ПРОХРОМСКИМ ОКОВОМ И БРАВОМ КОЈА ОДГОВАРА НАЧИНУ ОТВАРАЊА ПРЕМА ШЕМИ. ПРОИЗВОЂАЧ ЈЕ У ОБАВЕЗИ ДА ДЕФИНИШЕ НАЧИН УГРАДЊЕ РАДИОНИЧКИМ ЦРТЕЖИМА, НА КОЈЕ ЈЕ ОБАВЕЗАН ДА ДОБИЈЕ САГЛАСНОСТ НАРУЧИОЦА И ПРОЈЕКТАНТА. INTERNAL SANITARY PARTITIONS IN SANITARY ROOMS HEIGHT OF THE PARTITION IS 220CM, SOLID PART IS HIGH 200CM, AND IT IS SET AT 20CM FROM THE FLOOR. SINGLE DOORS 70/200CM FOR ENTRANCE TO THE CABIN ARE PART OF THE PARTITION.STRUCTURE OF THE PARTITION IS MADE OF BOX PROFILES 30/50/5 CM WHICH ARE INSTALLED ON FINALIZED FLOOR. FINAL TREATMENT OF STEEL SECTIONS IS CHROMING. DOORS LEAVES AND INFILL OF FIXED PARTS IS MADE OF LAMINATE MAX COMPACT PLATES,PROTECTED AT BOTH SIDES WITH ACRYLIC POLYURETHANE RAISIN. FIX THE COVER ON EXTERNAL SIDE OF THE CABIN STRUCTURE, SO THE STRUCTUREIS VISIBLE AT INTERNAL SIDE ONLY. DOORS ARE EQUIPPED WITH APPOSITE STAINLESS STEEL FRAME AND WITH LOCK RESPONDING TO OPENING MODE IN A SCHEME. MANUFACTURER IS OBLIGED TO PRECISE MODE OF INSTALLATION WITH WORKSHOP DRAWINGS, APPROVED BY INVESTOR AND THE DESIGN ENGINEER.

Етажа: / Floor :	КРИЛО А wing A	КРИЛО Б	КРИЛО Ц	КРИЛО Д
Конвенција:				
Сутерен	0	0	0	0
Приземље /Ground floor	1	0	0	0
1.спрат/First floor	0	0	0	0
2.спрат /Second floor	0	0	0	0
Укупно(крило):	1	0	0	0
Укупно(објекат): / Total :	1			
Напомена:/ Note	СВЕ МЕРЕ УЗЕТИ НА ЛИЦУ МЕСТА. ALL MEASURES ARE TO BE TAKEN ON THE SPOT.			

САОБРАЋАЈНИ ИНСТИТУТ ЦИП, БЕОГРАД

Објекат: / Structure:
ПРУГА БЕОГРАД - СУБОТИЦА - ДРЖАВНА ГРАНИЦА (КЕЛЕБИЈА)
ДЕОНИЦА ПРУГЕ НОВИ САД - СУБОТИЦА - ДРЖАВНА ГРАНИЦА (КЕЛЕБИЈА)
BELGRADE - SUBOTICA - STATE BORDER (KELEBIA) RAILWAY LINE
SECTION : NOVI SAD - SUBOTICA - STATE BORDER (KELEBIA)

УНУТРАШЊА АЛУМИНАРИЈА / INTERNAL ALUMINUM JOINERY

Врста техн.док.: / Techn.document.: **ПЗИ** / DFC

Размера: / Scale: P 1:50

Цртеж: / Drawing:

ПРЕГРАДЕ У САНИТАРНОМ ЧВОРУ / INTERNAL SANITARY PARTITIONS IN SANITARY ROOMS

Ознака: / Mark: 6пр

Број листа: / No of drawing: 05

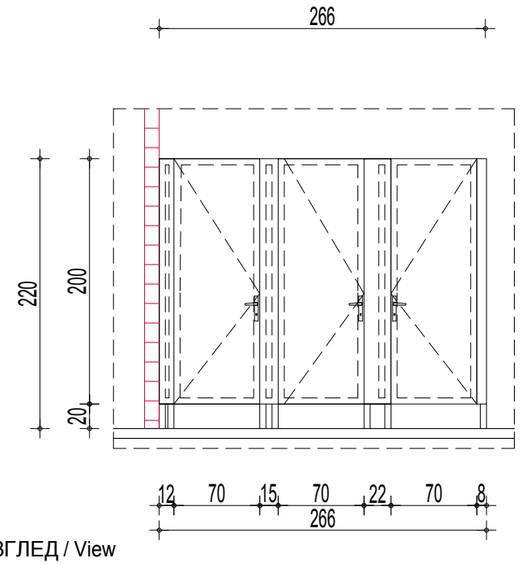

ИЗГЛЕД / View

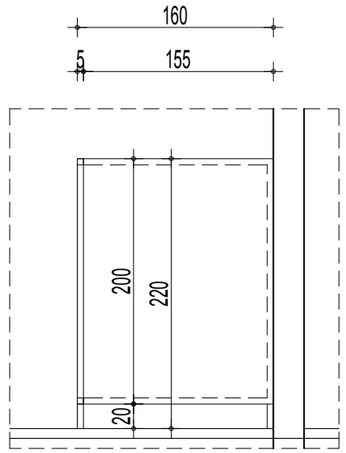

ПРЕСЕК/ Section

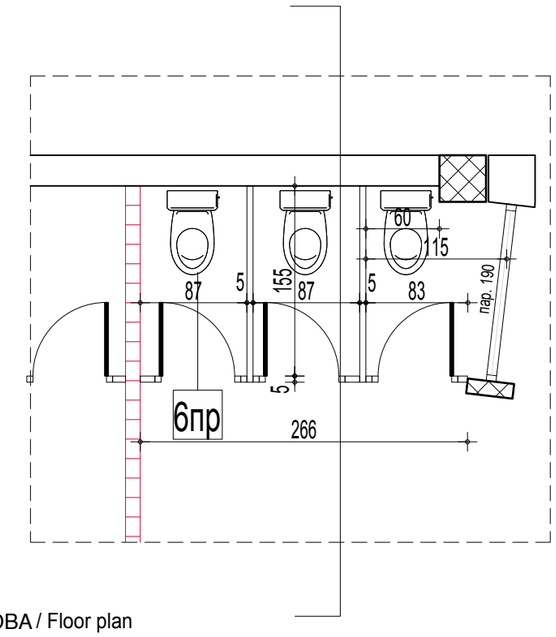

ОСНОВА / Floor plan

Зидарска мера: /Masonary measure:	266 +2x155 /220
Опис: / Description :	УНУТРАШЊЕ САНИТАРНЕ ПРЕГРАДЕ У САНИТАРНИМ ЧВОРОВИМА ВИСИНА ПРЕГРАДЕ ЈЕ 220см, А ПУНИ ДЕО ЈЕ ВИСИНЕ 200см, И ПОСТАВЉА СЕ НА 20см ОД ПОДА. У СКЛОПУ ПРЕГРАДЕ СУ ЈЕДНОКРИЛНА ВРАТА ЗА УЛАЗ У КАБИНУ 70/200см. КОНСТРУКЦИЈА ПРЕГРАДЕ ЈЕ ОД КУТИЈАСТИХ ЧЕЛИЧНИХ ПРОФИЛА 30/50/5 см, КОЈИ СЕ МОНТИРАЈУ НА ГОТОВ ПОД. ЗАВРШНА ОБРАДА ЧЕЛИЧНИХ ПРОФИЛА ЈЕ ХРОМИРАЊЕ. КРИЛА ВРАТА И ИСПУНА ФИКСНИХ ДЕЛОВА ОД ЛАМИНАТНИХ MAX COMPACT ПЛОЧА, ОБОСТРАНО ЗАШТИЋЕНИХ АКРИЛНИМ ПОЛИУРЕТАНСКИМ СМОЛАМА. ОБЛОГУ ФИКСИРАТИ НА КОНСТРУКЦИЈУ СА СПОЉАШЊЕ СТРАНЕ КАБИНЕ, ТАКО ДА КОНСТРУКЦИЈА БУДЕ ВИДНА САМО СА УНУТРАШЊЕ СТРАНЕ. ВРАТА СУ ОПРЕМЉЕНА ОДГОВАРАЈУЋИМ ПРОХРОМСКИМ ОКОВОМ И БРАВОМ КОЈА ОДГОВАРА НАЧИНУ ОТВАРАЊА ПРЕМА ШЕМИ. ПРОИЗВОЂАЧ ЈЕ У ОБАВЕЗИ ДА ДЕФИНИШЕ НАЧИН УГРАДЊЕ РАДИОНИЧКИМ ЦРТЕЖИМА, НА КОЈЕ ЈЕ ОБАВЕЗАН ДА ДОБИЈЕ САГЛАСНОСТ НАРУЧИОЦА И ПРОЈЕКТАНТА. INTERNAL SANITARY PARTITIONS IN SANITARY ROOMS HEIGHT OF THE PARTITION IS 220CM, SOLID PART IS HIGH 200CM, AND IT IS SET AT 20CM FROM THE FLOOR. SINGLE DOORS 70/200CM FOR ENTRANCE TO THE CABIN ARE PART OF THE PARTITION.STRUCTURE OF THE PARTITION IS MADE OF BOX PROFILES 30/50/5 CM WHICH ARE INSTALLED ON FINALIZED FLOOR. FINAL TREATMENT OF STEEL SECTIONS IS CHROMING. DOORS LEAVES AND INFILL OF FIXED PARTS IS MADE OF LAMINATE MAX COMPACT PLATES,PROTECTED AT BOTH SIDES WITH ACRYLIC POLYURETHANE RAISIN. FIX THE COVER ON EXTERNAL SIDE OF THE CABIN STRUCTURE, SO THE STRUCTUREIS VISIBLE AT INTERNAL SIDE ONLY. DOORS ARE EQUIPPED WITH APPOSITE STAINLESS STEEL FRAME AND WITH LOCK RESPONDING TO OPENING MODE IN A SCHEME. MANUFACTURER IS OBLIGED TO PRECISE MODE OF INSTALLATION WITH WORKSHOP DRAWINGS, APPROVED BY INVESTOR AND THE DESIGN ENGINEER.

Етажа: / Floor :	КРИЛО А wing A	КРИЛО Б	КРИЛО Ц	КРИЛО Д
Конвенција:				
Сутерен	0	0	0	0
Приземље /Ground floor	0	0	0	0
1.спрат/First floor	1	0	0	0
2.спрат /Second floor	1	0	0	0
Укупно(крило):	2	0	0	0
Укупно(објекат): / Total :	2			
Напомена:/ Note	СВЕ МЕРЕ УЗЕТИ НА ЛИЦУ МЕСТА. ALL MEASURES ARE TO BE TAKEN ON THE SPOT.			

САОБРАЋАЈНИ ИНСТИТУТ ЦИП, БЕОГРАД	Објекат: / Structure: **ПРУГА БЕОГРАД - СУБОТИЦА - ДРЖАВНА ГРАНИЦА (КЕЛЕБИЈА)** **ДЕОНИЦА ПРУГЕ НОВИ САД - СУБОТИЦА - ДРЖАВНА ГРАНИЦА (КЕЛЕБИЈА)** BELGRADE - SUBOTICA - STATE BORDER (KELEBIA) RAILWAY LINE SECTION : NOVI SAD - SUBOTICA - STATE BORDER (KELEBIA) УНУТРАШЊА АЛУМИНАРИЈА / INTERNAL ALUMINUM JOINERY	Врста техн.док.: / Techn.document.: **пзи** / DFC Размера: / Scale: P 1:50	
Цртеж: / Drawing:	ПРЕГРАДЕ У САНИТАРНОМ ЧВОРУ / INTERNAL SANITARY PARTITIONS IN SANITARY ROOMS	Ознака: / Mark: 7пр	Број листа: / No of drawing: 06

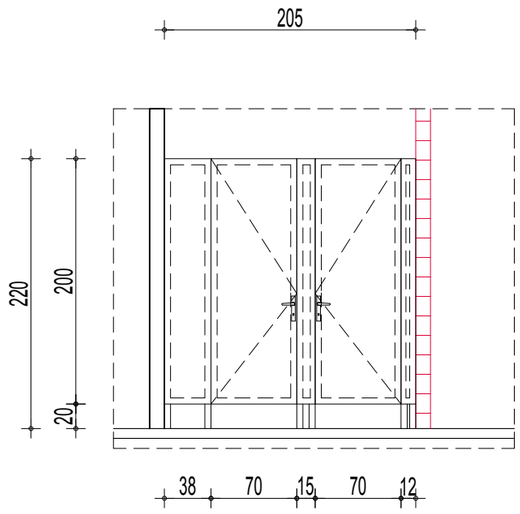

ИЗГЛЕД / View

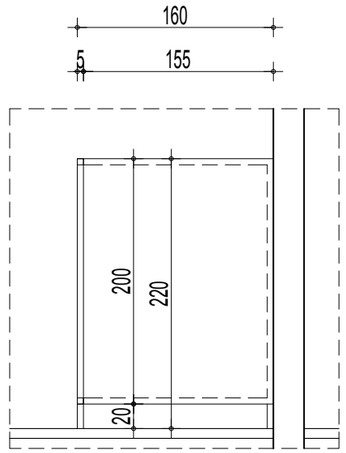

ПРЕСЕК/ Section

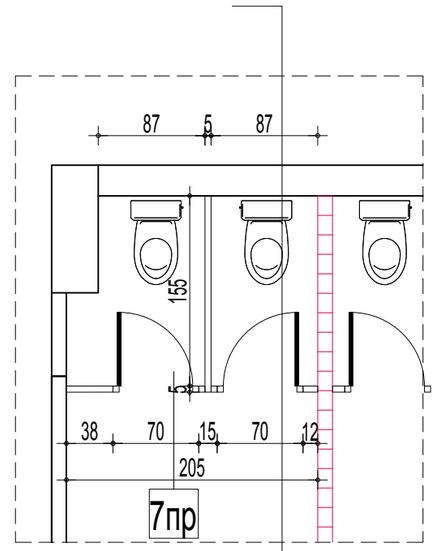

ОСНОВА / Floor plan

Зидарска мера: /Masonary measure:	205 +155 /220
Опис: / Description :	УНУТРАШЊЕ САНИТАРНЕ ПРЕГРАДЕ У САНИТАРНИМ ЧВОРОВИМА ВИСИНА ПРЕГРАДЕ ЈЕ 220см, А ПУНИ ДЕО ЈЕ ВИСИНЕ 200см, И ПОСТАВЉА СЕ НА 20см ОД ПОДА. У СКЛОПУ ПРЕГРАДЕ СУ ЈЕДНОКРИЛНА ВРАТА ЗА УЛАЗ У КАБИНУ 70/200см. КОНСТРУКЦИЈА ПРЕГРАДЕ ЈЕ ОД КУТИЈАСТИХ ЧЕЛИЧНИХ ПРОФИЛА 30/50/5 см, КОЈИ СЕ МОНТИРАЈУ НА ГОТОВ ПОД. ЗАВРШНА ОБРАДА ЧЕЛИЧНИХ ПРОФИЛА ЈЕ ХРОМИРАЊЕ. КРИЛА ВРАТА И ИСПУНА ФИКСНИХ ДЕЛОВА ОД ЛАМИНАТНИХ MAX COMPACT ПЛОЧА, ОБОСТРАНО ЗАШТИЋЕНИХ АКРИЛНИМ ПОЛИУРЕТАНСКИМ СМОЛАМА. ОБЛОГУ ФИКСИРАТИ НА КОНСТРУКЦИЈУ СА СПОЉАШЊЕ СТРАНЕ КАБИНЕ, ТАКО ДА КОНСТРУКЦИЈА БУДЕ ВИДНА САМО СА УНУТРАШЊЕ СТРАНЕ. ВРАТА СУ ОПРЕМЉЕНА ОДГОВАРАЈУЋИМ ПРОХРОМСКИМ ОКОВОМ И БРАВОМ КОЈА ОДГОВАРА НАЧИНУ ОТВАРАЊА ПРЕМА ШЕМИ. ПРОИЗВОЂАЧ ЈЕ У ОБАВЕЗИ ДА ДЕФИНИШЕ НАЧИН УГРАДЊЕ РАДИОНИЧКИМ ЦРТЕЖИМА, НА КОЈЕ ЈЕ ОБАВЕЗАН ДА ДОБИЈЕ САГЛАСНОСТ НАРУЧИОЦА И ПРОЈЕКТАНТА. INTERNAL SANITARY PARTITIONS IN SANITARY ROOMS HEIGHT OF THE PARTITION IS 220CM, SOLID PART IS HIGH 200CM, AND IT IS SET AT 20CM FROM THE FLOOR. SINGLE DOORS 70/200CM FOR ENTRANCE TO THE CABIN ARE PART OF THE PARTITION.STRUCTURE OF THE PARTITION IS MADE OF BOX PROFILES 30/50/5 CM WHICH ARE INSTALLED ON FINALIZED FLOOR. FINAL TREATMENT OF STEEL SECTIONS IS CHROMING. DOORS LEAVES AND INFILL OF FIXED PARTS IS MADE OF LAMINATE MAX COMPACT PLATES,PROTECTED AT BOTH SIDES WITH ACRYLIC POLYURETHANE RAISIN. FIX THE COVER ON EXTERNAL SIDE OF THE CABIN STRUCTURE, SO THE STRUCTUREIS VISIBLE AT INTERNAL SIDE ONLY. DOORS ARE EQUIPPED WITH APPOSITE STAINLESS STEEL FRAME AND WITH LOCK RESPONDING TO OPENING MODE IN A SCHEME. MANUFACTURER IS OBLIGED TO PRECISE MODE OF INSTALLATION WITH WORKSHOP DRAWINGS, APPROVED BY INVESTOR AND THE DESIGN ENGINEER.

Етажа: / Floor :	КРИЛО А wing A	КРИЛО Б	КРИЛО Ц	КРИЛО Д
Конвенција:				
Сутерен	0	0	0	0
Приземље /Ground floor	0	0	0	0
1.спрат/First floor	1	0	0	0
2.спрат /Second floor	1	0	0	0
Укупно(крило):	2	0	0	0
Укупно(објекат): / Total :	2			
Напомена:/ Note	СВЕ МЕРЕ УЗЕТИ НА ЛИЦУ МЕСТА. ALL MEASURES ARE TO BE TAKEN ON THE SPOT.			

САОБРАЋАЈНИ ИНСТИТУТ ЦИП, БЕОГРАД	Објекат: / Structure: ПРУГА БЕОГРАД - СУБОТИЦА - ДРЖАВНА ГРАНИЦА (КЕЛЕБИЈА) ДЕОНИЦА ПРУГЕ НОВИ САД - СУБОТИЦА - ДРЖАВНА ГРАНИЦА (КЕЛЕБИЈА) BELGRADE - SUBOTICA - STATE BORDER (KELEBIA) RAILWAY LINE SECTION : NOVI SAD - SUBOTICA - STATE BORDER (KELEBIA)		Врста техн.док.: / Techn.document.: ПЗИ / DFC
	УНУТРАШЊА АЛУМИНАРИЈА / INTERNAL ALUMINUM JOINERY		Размера: / Scale: P 1:50
Цртеж: / Drawing:	ПРЕГРАДЕ У САНИТАРНОМ ЧВОРУ / INTERNAL SANITARY PARTITIONS IN SANITARY ROOMS	Ознака: / Mark: 8пр	Број листа: / No of drawing: 07

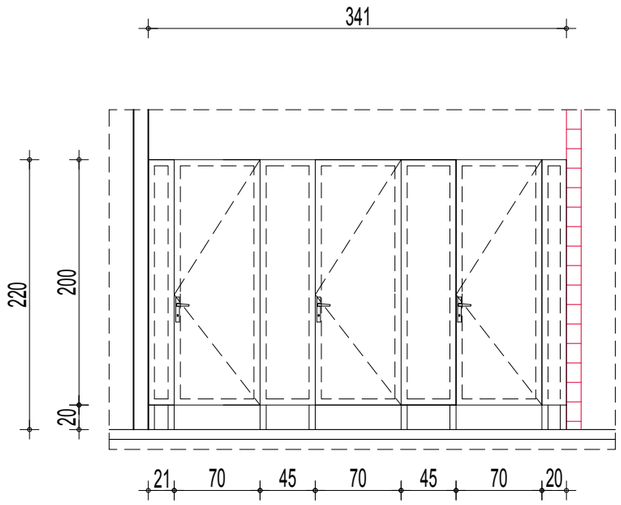

ИЗГЛЕД / View

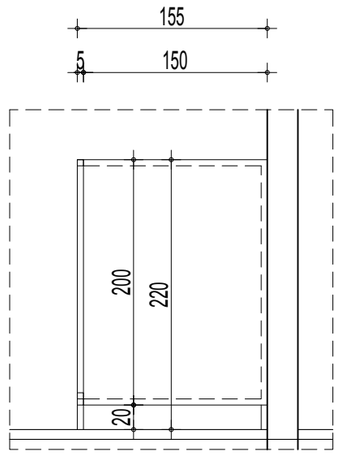

ПРЕСЕК/ Section

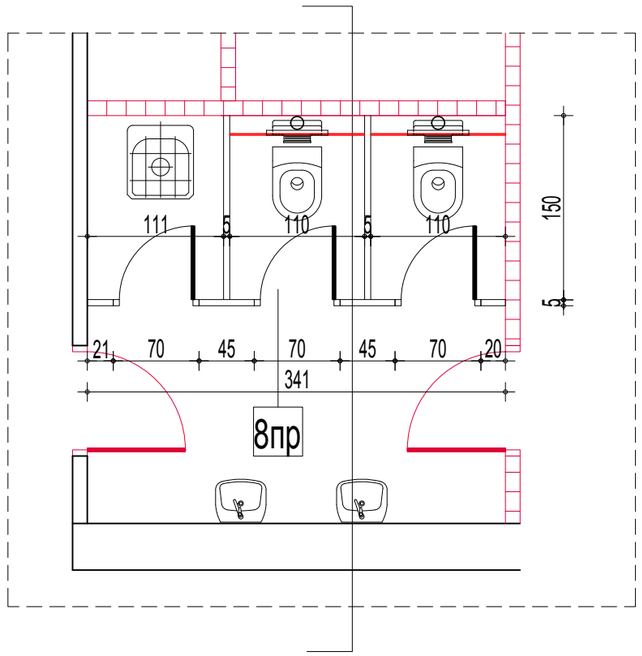

ОСНОВА / Floor plan

Зидарска мера: /Masonary measure:	341 +2x150 /220
Опис: / Description :	УНУТРАШЊЕ САНИТАРНЕ ПРЕГРАДЕ У САНИТАРНИМ ЧВОРОВИМА ВИСИНА ПРЕГРАДЕ ЈЕ 220см, А ПУНИ ДЕО ЈЕ ВИСИНЕ 200см, И ПОСТАВЉА СЕ НА 20см ОД ПОДА. У СКЛОПУ ПРЕГРАДЕ СУ ЈЕДНОКРИЛНА ВРАТА ЗА УЛАЗ У КАБИНУ 70/200см. КОНСТРУКЦИЈА ПРЕГРАДЕ ЈЕ ОД КУТИЈАСТИХ ЧЕЛИЧНИХ ПРОФИЛА 30/50/5 см, КОЈИ СЕ МОНТИРАЈУ НА ГОТОВ ПОД. ЗАВРШНА ОБРАДА ЧЕЛИЧНИХ ПРОФИЛА ЈЕ ХРОМИРАЊЕ. КРИЛА ВРАТА И ИСПУНА ФИКСНИХ ДЕЛОВА ОД ЛАМИНАТНИХ MAX COMPACT ПЛОЧА, ОБОСТРАНО ЗАШТИЋЕНИХ АКРИЛНИМ ПОЛИУРЕТАНСКИМ СМОЛАМА. ОБЛОГУ ФИКСИРАТИ НА КОНСТРУКЦИЈУ СА СПОЉАШЊЕ СТРАНЕ КАБИНЕ, ТАКО ДА КОНСТРУКЦИЈА БУДЕ ВИДНА САМО СА УНУТРАШЊЕ СТРАНЕ. ВРАТА СУ ОПРЕМЉЕНА ОДГОВАРАЈУЋИМ ПРОХРОМСКИМ ОКОВОМ И БРАВОМ КОЈА ОДГОВАРА НАЧИНУ ОТВАРАЊА ПРЕМА ШЕМИ. ПРОИЗВОЂАЧ ЈЕ У ОБАВЕЗИ ДА ДЕФИНИШЕ НАЧИН УГРАДЊЕ РАДИОНИЧКИМ ЦРТЕЖИМА, НА КОЈЕ ЈЕ ОБАВЕЗАН ДА ДОБИЈЕ САГЛАСНОСТ НАРУЧИОЦА И ПРОЈЕКТАНТА. INTERNAL SANITARY PARTITIONS IN SANITARY ROOMS HEIGHT OF THE PARTITION IS 220CM, SOLID PART IS HIGH 200CM, AND IT IS SET AT 20CM FROM THE FLOOR. SINGLE DOORS 70/200CM FOR ENTRANCE TO THE CABIN ARE PART OF THE PARTITION.STRUCTURE OF THE PARTITION IS MADE OF BOX PROFILES 30/50/5 CM WHICH ARE INSTALLED ON FINALIZED FLOOR. FINAL TREATMENT OF STEEL SECTIONS IS CHROMING. DOORS LEAVES AND INFILL OF FIXED PARTS IS MADE OF LAMINATE MAX COMPACT PLATES,PROTECTED AT BOTH SIDES WITH ACRYLIC POLYURETHANE RAISIN. FIX THE COVER ON EXTERNAL SIDE OF THE CABIN STRUCTURE, SO THE STRUCTUREIS VISIBLE AT INTERNAL SIDE ONLY. DOORS ARE EQUIPPED WITH APPOSITE STAINLESS STEEL FRAME AND WITH LOCK RESPONDING TO OPENING MODE IN A SCHEME. MANUFACTURER IS OBLIGED TO PRECISE MODE OF INSTALLATION WITH WORKSHOP DRAWINGS, APPROVED BY INVESTOR AND THE DESIGN ENGINEER.

Етажа: / Floor :	КРИЛО А wing A	КРИЛО Б	КРИЛО Ц	КРИЛО Д
Конвенција:				
Сутерен	0	0	0	0
Приземље /Ground floor	0	0	0	0
1.спрат/First floor	1	0	0	0
2.спрат /Second floor	0	0	0	0
Укупно(крило):	1	0	0	0
Укупно(објекат): / Total :	1			
Напомена:/ Note	СВЕ МЕРЕ УЗЕТИ НА ЛИЦУ МЕСТА. ALL MEASURES ARE TO BE TAKEN ON THE SPOT.			

САОБРАЋАЈНИ ИНСТИТУТ ЦИП, БЕОГРАД

Објекат: / Structure:
ПРУГА БЕОГРАД - СУБОТИЦА - ДРЖАВНА ГРАНИЦА (КЕЛЕБИЈА)
ДЕОНИЦА ПРУГЕ НОВИ САД - СУБОТИЦА - ДРЖАВНА ГРАНИЦА (КЕЛЕБИЈА)
BELGRADE - SUBOTICA - STATE BORDER (KELEBIA) RAILWAY LINE
SECTION : NOVI SAD - SUBOTICA - STATE BORDER (KELEBIA)

УНУТРАШЊА АЛУМИНАРИЈА / INTERNAL ALUMINUM JOINERY

Врста техн.док.: / Techn.document.: **ПЗИ** / DFC

Размера: / Scale: P 1:50

Цртеж: / Drawing:

ПРЕГРАДЕ У САНИТАРНОМ ЧВОРУ / INTERNAL SANITARY PARTITIONS IN SANITARY ROOMS

Ознака: / Mark: 9пр

Број листа: / No of drawing: 08

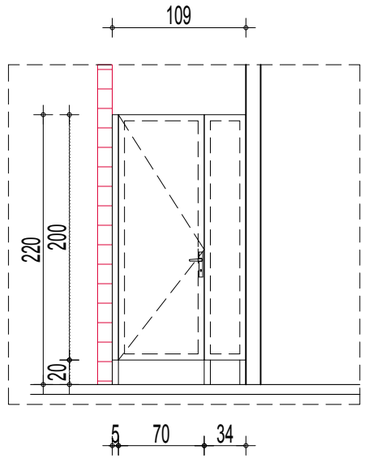

ИЗГЛЕД / View

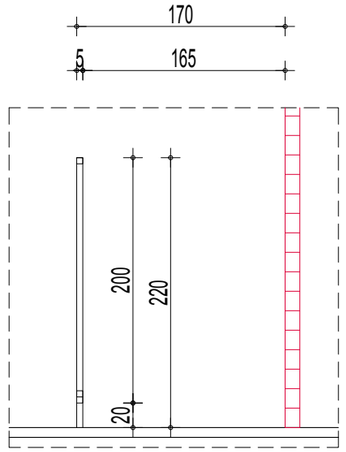

ПРЕСЕК/ Section

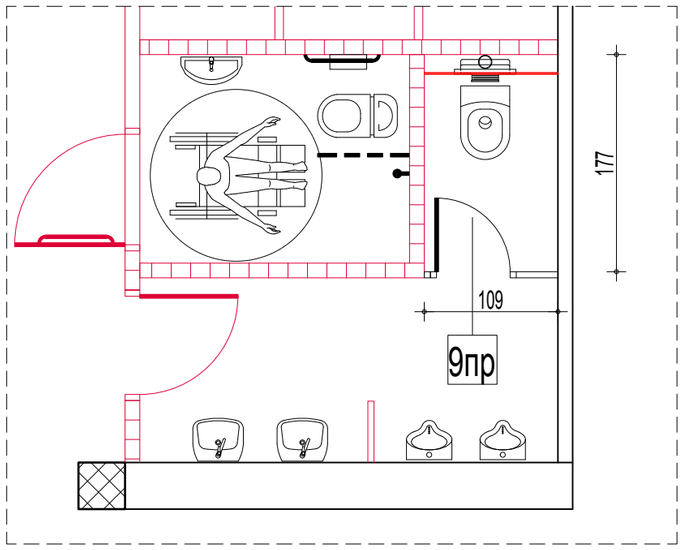

ОСНОВА / Floor plan

Зидарска мера: /Masonary measure:	109 /220
Опис: / Description :	УНУТРАШЊЕ САНИТАРНЕ ПРЕГРАДЕ У САНИТАРНИМ ЧВОРОВИМА ВИСИНА ПРЕГРАДЕ ЈЕ 220см, А ПУНИ ДЕО ЈЕ ВИСИНЕ 200см, И ПОСТАВЉА СЕ НА 20см ОД ПОДА. У СКЛОПУ ПРЕГРАДЕ СУ ЈЕДНОКРИЛНА ВРАТА ЗА УЛАЗ У КАБИНУ 70/200см. КОНСТРУКЦИЈА ПРЕГРАДЕ ЈЕ ОД КУТИЈАСТИХ ЧЕЛИЧНИХ ПРОФИЛА 30/50/5 см, КОЈИ СЕ МОНТИРАЈУ НА ГОТОВ ПОД. ЗАВРШНА ОБРАДА ЧЕЛИЧНИХ ПРОФИЛА ЈЕ ХРОМИРАЊЕ. КРИЛА ВРАТА И ИСПУНА ФИКСНИХ ДЕЛОВА ОД ЛАМИНАТНИХ MAX COMPACT ПЛОЧА, ОБОСТРАНО ЗАШТИЋЕНИХ АКРИЛНИМ ПОЛИУРЕТАНСКИМ СМОЛАМА. ОБЛОГУ ФИКСИРАТИ НА КОНСТРУКЦИЈУ СА СПОЉАШЊЕ СТРАНЕ КАБИНЕ, ТАКО ДА КОНСТРУКЦИЈА БУДЕ ВИДНА САМО СА УНУТРАШЊЕ СТРАНЕ. ВРАТА СУ ОПРЕМЉЕНА ОДГОВАРАЈУЋИМ ПРОХРОМСКИМ ОКОВОМ И БРАВОМ КОЈА ОДГОВАРА НАЧИНУ ОТВАРАЊА ПРЕМА ШЕМИ. ПРОИЗВОЂАЧ ЈЕ У ОБАВЕЗИ ДА ДЕФИНИШЕ НАЧИН УГРАДЊЕ РАДИОНИЧКИМ ЦРТЕЖИМА, НА КОЈЕ ЈЕ ОБАВЕЗАН ДА ДОБИЈЕ САГЛАСНОСТ НАРУЧИОЦА И ПРОЈЕКТАНТА. INTERNAL SANITARY PARTITIONS IN SANITARY ROOMS HEIGHT OF THE PARTITION IS 220CM, SOLID PART IS HIGH 200CM, AND IT IS SET AT 20CM FROM THE FLOOR. SINGLE DOORS 70/200CM FOR ENTRANCE TO THE CABIN ARE PART OF THE PARTITION.STRUCTURE OF THE PARTITION IS MADE OF BOX PROFILES 30/50/5 CM WHICH ARE INSTALLED ON FINALIZED FLOOR. FINAL TREATMENT OF STEEL SECTIONS IS CHROMING. DOORS LEAVES AND INFILL OF FIXED PARTS IS MADE OF LAMINATE MAX COMPACT PLATES,PROTECTED AT BOTH SIDES WITH ACRYLIC POLYURETHANE RAISIN. FIX THE COVER ON EXTERNAL SIDE OF THE CABIN STRUCTURE, SO THE STRUCTUREIS VISIBLE AT INTERNAL SIDE ONLY. DOORS ARE EQUIPPED WITH APPOSITE STAINLESS STEEL FRAME AND WITH LOCK RESPONDING TO OPENING MODE IN A SCHEME. MANUFACTURER IS OBLIGED TO PRECISE MODE OF INSTALLATION WITH WORKSHOP DRAWINGS, APPROVED BY INVESTOR AND THE DESIGN ENGINEER.

Етажа: / Floor :	КРИЛО А wing A	КРИЛО Б	КРИЛО Ц	КРИЛО Д
Конвенција:				
Сутерен	0	0	0	0
Приземље /Ground floor	0	0	0	0
1.спрат/First floor	1	0	0	0
2.спрат /Second floor	0	0	0	0
Укупно(крило):	1	0	0	0
Укупно(објекат): / Total :	1			
Напомена:/ Note	СВЕ МЕРЕ УЗЕТИ НА ЛИЦУ МЕСТА. ALL MEASURES ARE TO BE TAKEN ON THE SPOT.			

САОБРАЋАЈНИ ИНСТИТУТ ЦИП, БЕОГРАД

Објекат: / Structure:
ПРУГА БЕОГРАД - СУБОТИЦА - ДРЖАВНА ГРАНИЦА (КЕЛЕБИЈА)
ДЕОНИЦА ПРУГЕ НОВИ САД - СУБОТИЦА - ДРЖАВНА ГРАНИЦА (КЕЛЕБИЈА)
BELGRADE - SUBOTICA - STATE BORDER (KELEBIA) RAILWAY LINE
SECTION : NOVI SAD - SUBOTICA - STATE BORDER (KELEBIA)

УНУТРАШЊА АЛУМИНАРИЈА / INTERNAL ALUMINUM JOINERY

Врста техн.док.: / Techn.document.: **ПЗИ** / DFC

Размера: / Scale: P 1:50

Цртеж: / Drawing:

ПРЕГРАДЕ У САНИТАРНОМ ЧВОРУ / INTERNAL SANITARY PARTITIONS IN SANITARY ROOMS

Ознака: / Mark: 10пр

Број листа: / No of drawing: 09

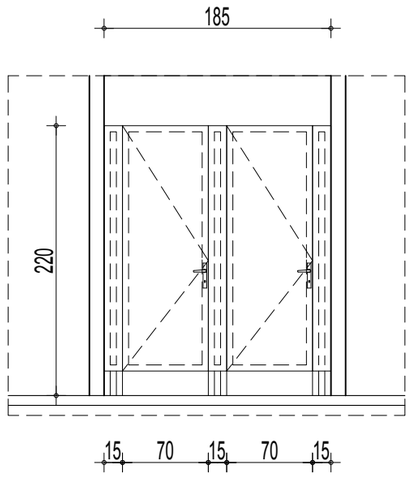

ИЗГЛЕД / View

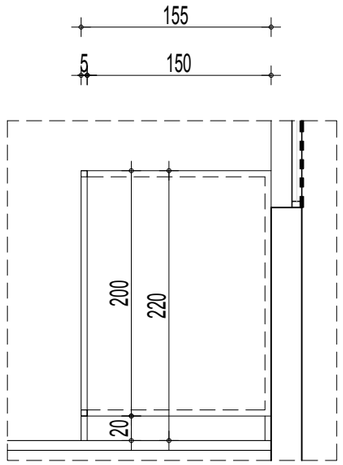

ПРЕСЕК/ Section

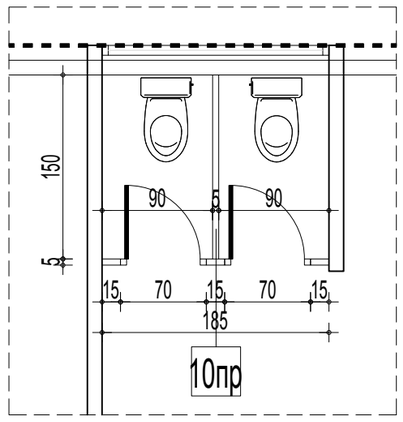

ОСНОВА / Floor plan

Зидарска мера: /Masonary measure:	185+150 /220

Опис: / Description :

УНУТРАШЊЕ САНИТАРНЕ ПРЕГРАДЕ У САНИТАРНИМ ЧВОРОВИМА

ВИСИНА ПРЕГРАДЕ ЈЕ 220см, А ПУНИ ДЕО ЈЕ ВИСИНЕ 200см, И ПОСТАВЉА СЕ НА 20см ОД ПОДА. У СКЛОПУ ПРЕГРАДЕ СУ ЈЕДНОКРИЛНА ВРАТА ЗА УЛАЗ У КАБИНУ 70/200см.
КОНСТРУКЦИЈА ПРЕГРАДЕ ЈЕ ОД КУТИЈАСТИХ ЧЕЛИЧНИХ ПРОФИЛА 30/50/5 см, КОЈИ СЕ МОНТИРАЈУ НА ГОТОВ ПОД.
ЗАВРШНА ОБРАДА ЧЕЛИЧНИХ ПРОФИЛА ЈЕ ХРОМИРАЊЕ.
КРИЛА ВРАТА И ИСПУНА ФИКСНИХ ДЕЛОВА ОД ЛАМИНАТНИХ МАХ COMPACT ПЛОЧА, ОБОСТРАНО ЗАШТИЋЕНИХ АКРИЛНИМ ПОЛИУРЕТАНСКИМ СМОЛАМА. ОБЛОГУ ФИКСИРАТИ НА КОНСТРУКЦИЈУ СА СПОЉАШЊЕ СТРАНЕ КАБИНЕ, ТАКО ДА КОНСТРУКЦИЈА БУДЕ ВИДНА САМО СА УНУТРАШЊЕ СТРАНЕ. ВРАТА СУ ОПРЕМЉЕНА ОДГОВАРАЈУЋИМ ПРОХРОМСКИМ ОКОВОМ И БРАВОМ КОЈА ОДГОВАРА НАЧИНУ ОТВАРАЊА ПРЕМА ШЕМИ.
ПРОИЗВОЂАЧ ЈЕ У ОБАВЕЗИ ДА ДЕФИНИШЕ НАЧИН УГРАДЊЕ РАДИОНИЧКИМ ЦРТЕЖИМА, НА КОЈЕ ЈЕ ОБАВЕЗАН ДА ДОБИЈЕ САГЛАСНОСТ НАРУЧИОЦА И ПРОЈЕКТАНТА.

INTERNAL SANITARY PARTITIONS IN SANITARY ROOMS

HEIGHT OF THE PARTITION IS 220CM, SOLID PART IS HIGH 200CM, AND IT IS SET AT 20CM FROM THE FLOOR. SINGLE DOORS 70/200CM FOR ENTRANCE TO THE CABIN ARE PART OF THE PARTITION.STRUCTURE OF THE PARTITION IS MADE OF BOX PROFILES 30/50/5 CM WHICH ARE INSTALLED ON FINALIZED FLOOR. FINAL TREATMENT OF STEEL SECTIONS IS CHROMING. DOORS LEAVES AND INFILL OF FIXED PARTS IS MADE OF LAMINATE MAX COMPACT PLATES,PROTECTED AT BOTH SIDES WITH ACRYLIC POLYURETHANE RAISIN. FIX THE COVER ON EXTERNAL SIDE OF THE CABIN STRUCTURE, SO THE STRUCTUREIS VISIBLE AT INTERNAL SIDE ONLY. DOORS ARE EQUIPPED WITH APPOSITE STAINLESS STEEL FRAME AND WITH LOCK RESPONDING TO OPENING MODE IN A SCHEME.
MANUFACTURER IS OBLIGED TO PRECISE MODE OF INSTALLATION WITH WORKSHOP DRAWINGS, APPROVED BY INVESTOR AND THE DESIGN ENGINEER.

Етажа: / Floor :	КРИЛО А wing A	КРИЛО Б	КРИЛО Ц	КРИЛО Д
Конвенција:				
Сутерен	0	0	0	0
Приземље /Ground floor	0	0	0	0
1.спрат/First floor	0	0	0	0
2.спрат /Second floor	2	0	0	0
Укупно(крило):	2	0	0	0
Укупно(објекат): / Total :	2			
Напомена:/ Note	СВЕ МЕРЕ УЗЕТИ НА ЛИЦУ МЕСТА. ALL MEASURES ARE TO BE TAKEN ON THE SPOT.			

САОБРАЋАЈНИ ИНСТИТУТ ЦИП, БЕОГРАД

Објекат: / Structure:
ПРУГА БЕОГРАД - СУБОТИЦА - ДРЖАВНА ГРАНИЦА (КЕЛЕБИЈА)
ДЕОНИЦА ПРУГЕ НОВИ САД - СУБОТИЦА - ДРЖАВНА ГРАНИЦА (КЕЛЕБИЈА)
BELGRADE - SUBOTICA - STATE BORDER (KELEBIA) RAILWAY LINE
SECTION : NOVI SAD - SUBOTICA - STATE BORDER (KELEBIA)

УНУТРАШЊА АЛУМИНАРИЈА / INTERNAL ALUMINUM JOINERY

Врста техн.док.: / Techn.document.: **ПЗИ** / DFC

Размера: / Scale: P 1:50

Цртеж: / Drawing:

ПРЕГРАДЕ У САНИТАРНОМ ЧВОРУ / INTERNAL SANITARY PARTITIONS IN SANITARY ROOMS

Ознака: / Mark: 11пр

Број листа: / No of drawing: 10

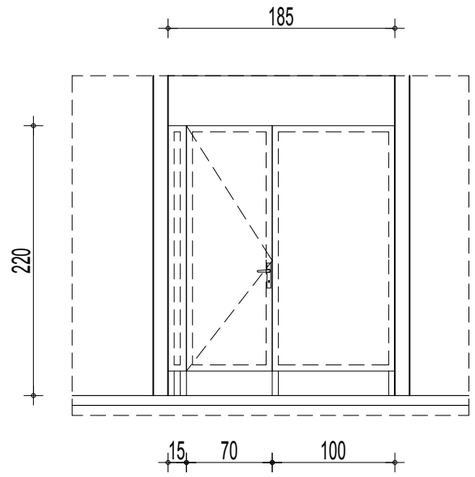

ИЗГЛЕД / View

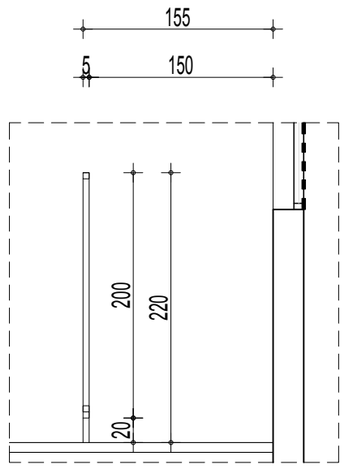

ПРЕСЕК/ Section

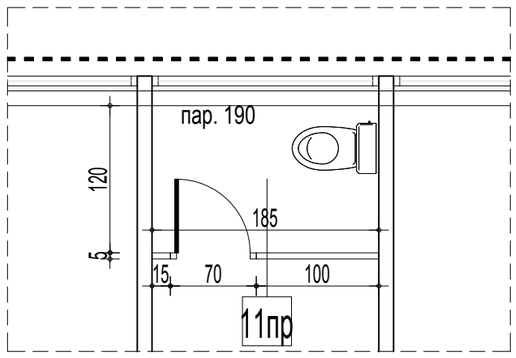

ОСНОВА / Floor plan

Зидарска мера: /Masonary measure:	185 /220
Опис: / Description :	УНУТРАШЊЕ САНИТАРНЕ ПРЕГРАДЕ У САНИТАРНИМ ЧВОРОВИМА ВИСИНА ПРЕГРАДЕ ЈЕ 220см, А ПУНИ ДЕО ЈЕ ВИСИНЕ 200см, И ПОСТАВЉА СЕ НА 20см ОД ПОДА. У СКЛОПУ ПРЕГРАДЕ СУ ЈЕДНОКРИЛНА ВРАТА ЗА УЛАЗ У КАБИНУ 70/200см. КОНСТРУКЦИЈА ПРЕГРАДЕ ЈЕ ОД КУТИЈАСТИХ ЧЕЛИЧНИХ ПРОФИЛА 30/50/5 см, КОЈИ СЕ МОНТИРАЈУ НА ГОТОВ ПОД. ЗАВРШНА ОБРАДА ЧЕЛИЧНИХ ПРОФИЛА ЈЕ ХРОМИРАЊЕ. КРИЛА ВРАТА И ИСПУНА ФИКСНИХ ДЕЛОВА ОД ЛАМИНАТНИХ MAX COMPACT ПЛОЧА, ОБОСТРАНО ЗАШТИЋЕНИХ АКРИЛНИМ ПОЛИУРЕТАНСКИМ СМОЛАМА. ОБЛОГУ ФИКСИРАТИ НА КОНСТРУКЦИЈУ СА СПОЉАШЊЕ СТРАНЕ КАБИНЕ, ТАКО ДА КОНСТРУКЦИЈА БУДЕ ВИДНА САМО СА УНУТРАШЊЕ СТРАНЕ. ВРАТА СУ ОПРЕМЉЕНА ОДГОВАРАЈУЋИМ ПРОХРОМСКИМ ОКОВОМ И БРАВОМ КОЈА ОДГОВАРА НАЧИНУ ОТВАРАЊА ПРЕМА ШЕМИ. ПРОИЗВОЂАЧ ЈЕ У ОБАВЕЗИ ДА ДЕФИНИШЕ НАЧИН УГРАДЊЕ РАДИОНИЧКИМ ЦРТЕЖИМА, НА КОЈЕ ЈЕ ОБАВЕЗАН ДА ДОБИЈЕ САГЛАСНОСТ НАРУЧИОЦА И ПРОЈЕКТАНТА. INTERNAL SANITARY PARTITIONS IN SANITARY ROOMS HEIGHT OF THE PARTITION IS 220CM, SOLID PART IS HIGH 200CM, AND IT IS SET AT 20CM FROM THE FLOOR. SINGLE DOORS 70/200CM FOR ENTRANCE TO THE CABIN ARE PART OF THE PARTITION.STRUCTURE OF THE PARTITION IS MADE OF BOX PROFILES 30/50/5 CM WHICH ARE INSTALLED ON FINALIZED FLOOR. FINAL TREATMENT OF STEEL SECTIONS IS CHROMING. DOORS LEAVES AND INFILL OF FIXED PARTS IS MADE OF LAMINATE MAX COMPACT PLATES,PROTECTED AT BOTH SIDES WITH ACRYLIC POLYURETHANE RAISIN. FIX THE COVER ON EXTERNAL SIDE OF THE CABIN STRUCTURE, SO THE STRUCTUREIS VISIBLE AT INTERNAL SIDE ONLY. DOORS ARE EQUIPPED WITH APPOSITE STAINLESS STEEL FRAME AND WITH LOCK RESPONDING TO OPENING MODE IN A SCHEME. MANUFACTURER IS OBLIGED TO PRECISE MODE OF INSTALLATION WITH WORKSHOP DRAWINGS, APPROVED BY INVESTOR AND THE DESIGN ENGINEER.

Етажа: / Floor :	КРИЛО А wing A	КРИЛО Б	КРИЛО Ц	КРИЛО Д
Конвенција:				
Сутерен	0	0	0	0
Приземље /Ground floor	0	0	0	0
1.спрат/First floor	0	0	0	0
2.спрат /Second floor	1	0	0	0
Укупно(крило):	1	0	0	0
Укупно(објекат): / Total :	1			
Напомена:/ Note	СВЕ МЕРЕ УЗЕТИ НА ЛИЦУ МЕСТА. ALL MEASURES ARE TO BE TAKEN ON THE SPOT.			

УНУТРАШЊА БРАВАРИЈА
INTERNAL **LOCKSMITH'S WORKS**

ЛИСТ 01-03 /page 01-03

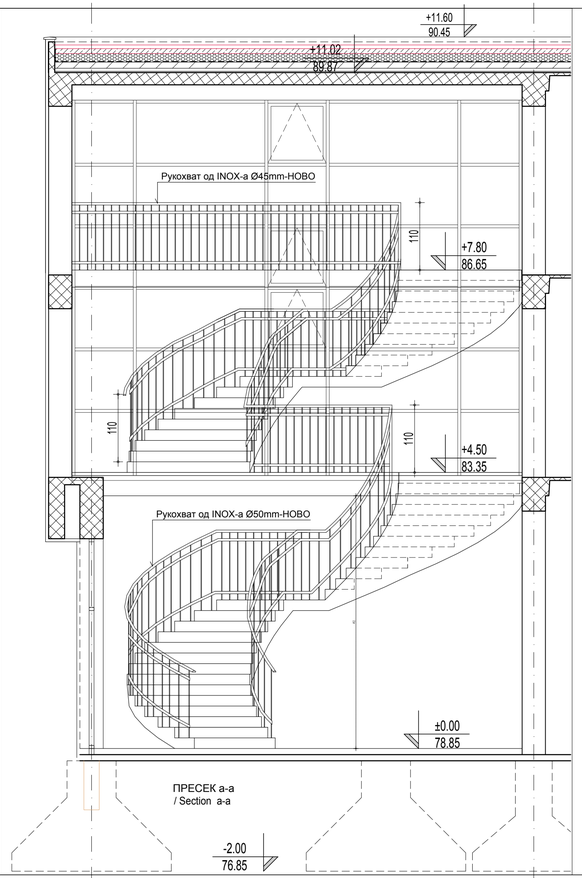

ПРЕСЕК а-а
/ Section a-a

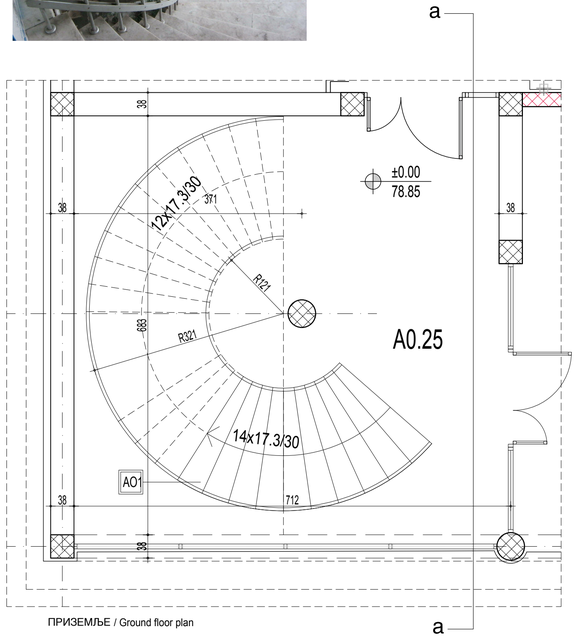

ПРИЗЕМЉЕ / Ground floor plan

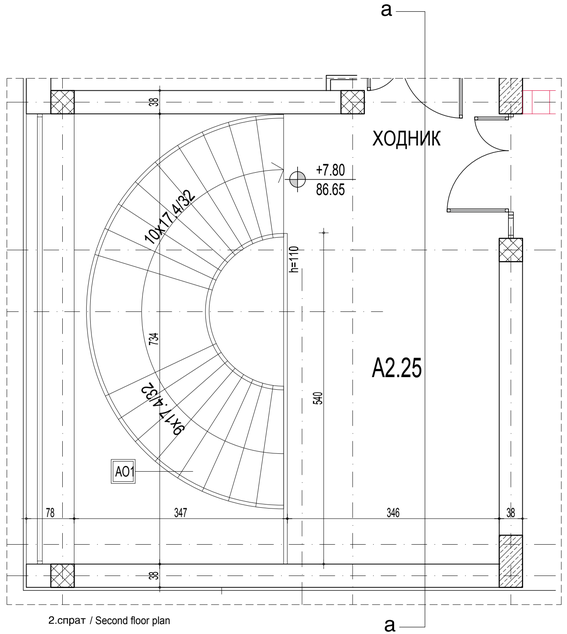

2.спрат / Second floor plan

Објекат: / Structure:	ПРУГА БЕОГРАД - СУБОТИЦА - ДРЖАВНА ГРАНИЦА (КЕЛЕБИЈА) ДЕОНИЦА ПРУГЕ НОВИ САД - СУБОТИЦА - ДРЖАВНА ГРАНИЦА (КЕЛЕБИЈА) BELGRADE - SUBOTICA - STATE BORDER (KELEBIA) RAILWAY LINE SECTION : NOVI SAD - SUBOTICA - STATE BORDER (KELEBIA)
	УНУТРАШЊА БРАВАРИЈА INTERNAL LOCKSMITH'S WORKS
Врста техн.док. / Techn.document.:	ПЗИ / DFC
Размера: / Scale:	P 1:50
Цртеж: / Drawing:	ОГРАДА КРУЖНОГ СТЕПЕНИШТА / CIRCULAR STAIRCASE FENCE
Ознака: / Mark:	A01
Број листа: / No.of drawing:	01

САОБРАЋАЈНИ ИНСТИТУТ ЦИП, БЕОГРАД

L=37.38m'

ОГРАДА НА СТЕПЕНИШТУ - РЕПАРАЦИЈА

Постојећу ограду репарирати, одстранити стару боју, након припреме подлоге, бојити бојом за метал са додатком опиљака гвожђа (feromicaссео) , у боји по избору пројектанта. Све нестабилне делове ограде обезбедити. Евентуалне поломљене вертикалне елементе заменити.
Рукохват је од inox цевастог профила Ø45mm/2mm, који је фиксиран (заварен) за флах од нерђајућег челика, који је постављен преко стубова ограде.

FENCE ON THE STAIRCASE – REPARATION
Existing fence is to be repaired, old paint is to be removed, and after preparation of the base, it is to be painted by paint for metal with addition of iron chippings (feromicaccee), in the color of design engineer's choice. All instable parts of the fence are to be secured. Possibly broken vertical elements are to be replaced.
Handrail is made out of stainless steel tubular section Ø50mm/2mm, which is fixed (welded) onto stainless steel flat bar, placed over the posts of the fence.

Етажа:	КРИЛО А wing A	КРИЛО Б	КРИЛО Ц	КРИЛО Д
Конвенција:				
Сутерен	0	0	0	0
Приземље	0	0	0	0
1.спрат	0	0	0	0
2.спрат	0	0	0	0
Укупно(крило):	37.38m	0	0	0
	37.38m'			
Напомена:	СВЕ МЕРЕ УЗЕТИ НА ЛИЦУ МЕСТА.			

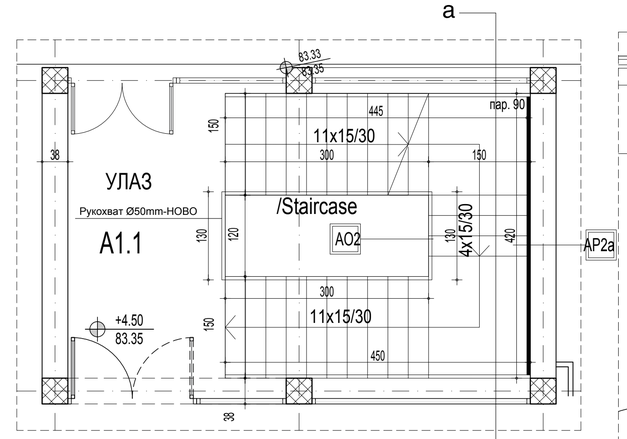

1.спрат / First floor plan

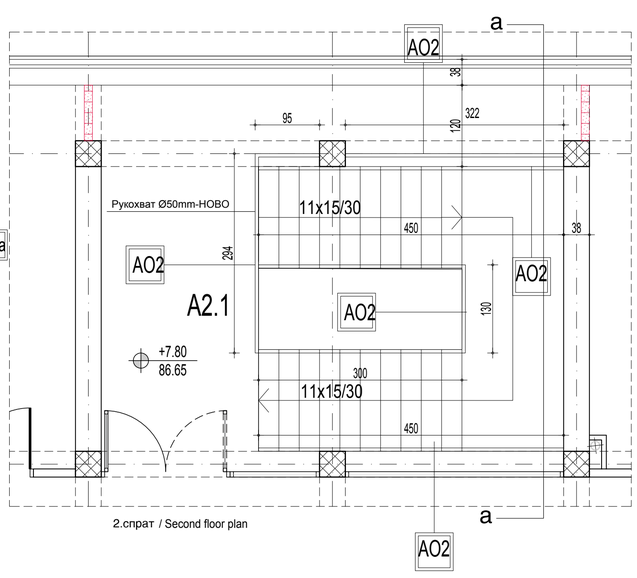

2.спрат / Second floor plan

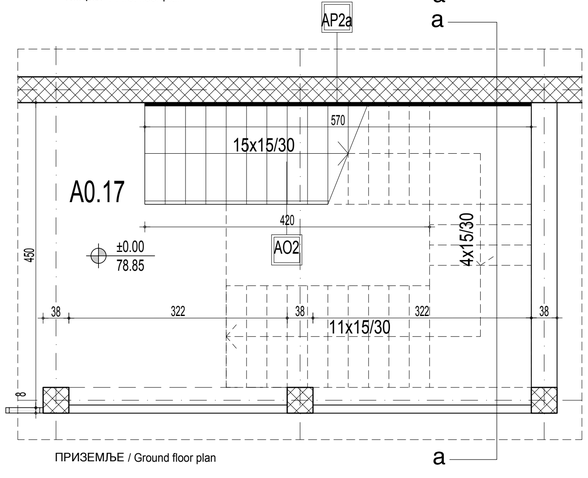

ПРИЗЕМЉЕ / Ground floor plan

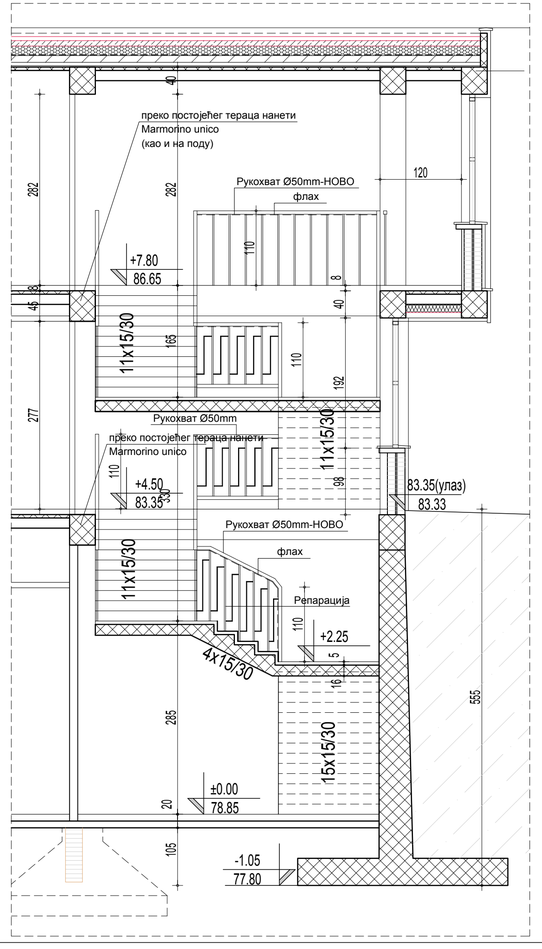

ПРЕСЕК a-a
/ Section a-a

САОБРАЋАЈНИ ИНСТИТУТ ЦИП, БЕОГРАД	Објекат: / Structure: ПРУГА БЕОГРАД - СУБОТИЦА - ДРЖАВНА ГРАНИЦА (КЕЛЕБИЈА) ДЕОНИЦА ПРУГЕ НОВИ САД - СУБОТИЦА - ДРЖАВНА ГРАНИЦА (КЕЛЕБИЈА) BELGRADE - SUBOTICA - STATE BORDER (KELEBIA) RAILWAY LINE SECTION : NOVI SAD - SUBOTICA - STATE BORDER (KELEBIA)	Врста техн.док.: / Techn.document.: пзи / DFC
	УНУТРАШЊА БРАВАРИЈА INTERNAL LOCKSMITH'S WORKS	Размера: / Scale: P 1:50
Цртеж: / Drawing:	ОГРАДА НА СТЕПЕНИШТУ / FENCE ON THE STAIRCASE	Ознака: / Mark: AO2 / Ознака: AP2a
		Број листа: / No of drawing: 02

	репарација	ново
	AO2 L=33.21m'	AP2 L=9.90m'

ОГРАДА НА СТЕПЕНИШТУ - РЕПАРАЦИЈА

Постојећу ограду репарирати, одстранити стару боју, након припреме подлоге, бојити бојом за метал са додатком опиљака гвожђа (feromicaccseo) , у боји по избору пројектанта. Све нестабилне делове ограде обезбедити. Евентуалне поломљене вертикалне елементе заменити до 20%.
Рукохват је од inox цевастог профила Ø50mm/2mm, који је фиксиран (заварен) за флах од нерђајућег челика, који је постављен преко стубова ограде.

FENCE ON THE STAIRCASE – REPARATION
Existing fence is to be repaired, old paint is to be removed, and after preparation of the base, it is to be painted by paint for metal with addition of iron chippings (feromicaccseo), in the color of design engineer's choice. All instable parts of the fence are to be secured. Possibly broken vertical elements are to be replaced.
Handrail is made out of stainless steel tubular section Ø50mm/2mm, which is fixed (welded) onto stainless steel flat bar, placed over the posts of the fence.

АНЕКС-КРИЛО А

репарација AO2 L=33.21m'

ново AP2 L=9.90m'

Укупно(објекат):	
Напомена:	СВЕ МЕРЕ УЗЕТИ НА ЛИЦУ МЕСТА.

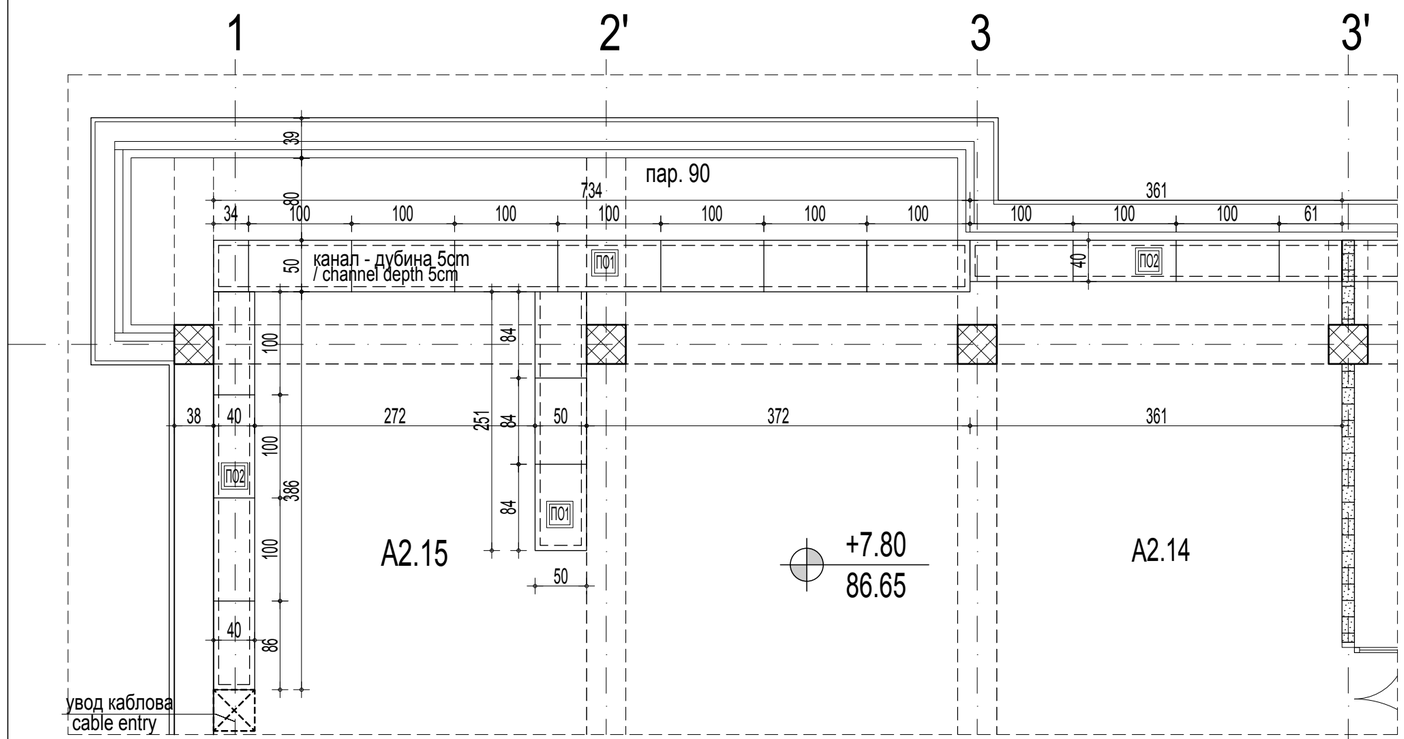

ОСНОВА / Floor plan

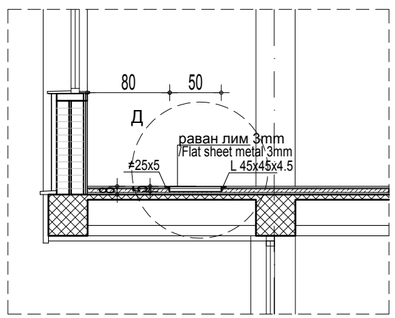

ПРЕСЕК / Section

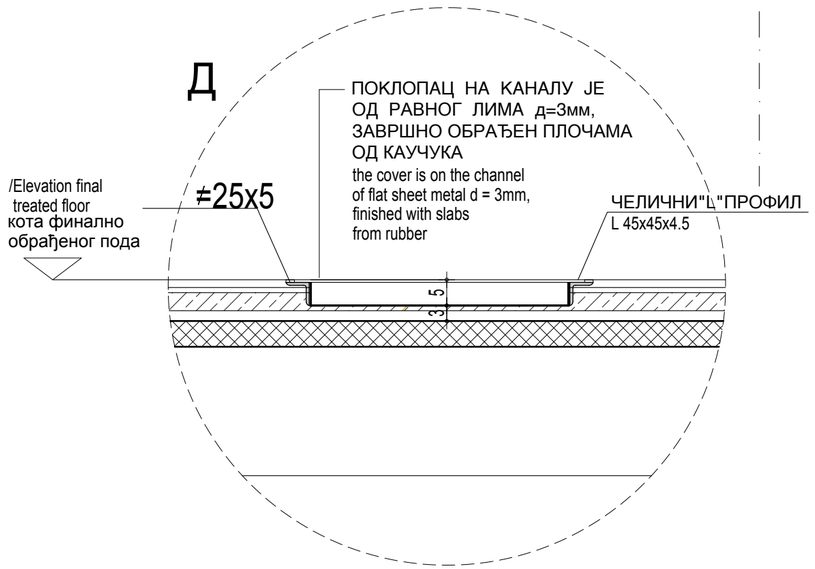

САОБРАЋАЈНИ ИНСТИТУТ ЦИП, БЕОГРАД

Објекат: / Structure:
ПРУГА БЕОГРАД - СУБОТИЦА - ДРЖАВНА ГРАНИЦА (КЕЛЕБИЈА)
ДЕОНИЦА ПРУГЕ НОВИ САД - СУБОТИЦА - ДРЖАВНА ГРАНИЦА (КЕЛЕБИЈА)
BELGRADE - SUBOTICA - STATE BORDER (KELEBIA) RAILWAY LINE
SECTION : NOVI SAD - SUBOTICA - STATE BORDER (KELEBIA)
БРАВАРИЈА
/ BLACK HARDWARE

Врста техн.док.: / Techn.document.: **ПЗИ** / DFC
Размера: / Scale: P 1:50
Број листа: / No of drawing: 03

Цртеж: / Drawing: ПОКЛОПАЦ КАНАЛА / CHANNEL COVER

Ознака: / Mark: П01 П02

Зидарска мера: /Masonary measure:	П01 ширина 50cm	П02 ширина 40cm
Дужина:	L=7.34+2.51=9.85m'	L=3.86+3.61=7.47m'

Опис: / Description :

ПОКЛОПАЦ ЗА КАНАЛЕ

ПОКЛОПАЦ ЗА КАНАЛЕ ЈЕ ОД ПОЦИНКОВАНОГ ЧЕЛИЧНОГ РАВНОГ ЛИМА, д=3мм, ЗАВАРЕН ЗА ФЛАХ КОЈИ СЕ ПОСТАВЉА У РАМ ОД ЧЕЛИЧНИХ L ПРОФИЛА 45x45x4.5мм.
ПОКЛОПАЦ ОБРАДИТИ ПЛОЧАМА ОД КАУЧУКА, ДЕБЉИНЕ 2мм, РАЛ ТОН 7065 ПО КАТАЛОГУ NORMAPLAN SIGMA . ОМОГУЋИТИ ПОДИЗАЊЕ ПОКЛОПЦА ИЗ РАМА.

THE COVER FOR CHANNELS

THE COVER FOR CHANNELS IS MADE OF GALVANIZED STEEL FLAT SHEET METAL, d = 3mm, WELDED FOR FLASH WHICH IS PLACED IN A FRAME OF STEEL L PROFILES 45x45x4.5mm.
PROCESS THE COVER WITH RUBBER PANELS, 2 mm THICK, RAL TON 7065 ACCORDING TO NORMAPLAN SIGMA CATALOG. ENABLE RAISING THE FRAME COVER.

Етажа: / Floor :	КРИЛО А wing A	КРИЛО Б	КРИЛО Ц	КРИЛО Д
Конвенција:				
Сутерен				
Приземље /Ground floor				
1.спрат/First floor				
2.спрат/ Second floor	П1 L=9.85m'			
	П2 L=7.47m'			
Укупно(објекат): / Total :				
Напомена:/ Note	СВЕ МЕРЕ УЗЕТИ НА ЛИЦУ МЕСТА. ALL MEASURES ARE TO BE TAKEN ON THE SPOT.			

СПОЉАШЊА БРАВАРИЈА
LOCKSMITH'S WORKS

ЛИСТ 01-02 /page 01-02

САОБРАЋАЈНИ ИНСТИТУТ ЦИП, БЕОГРАД

Објекат: / Structure:
ПРУГА БЕОГРАД - СУБОТИЦА - ДРЖАВНА ГРАНИЦА (КЕЛЕБИЈА)
ДЕОНИЦА ПРУГЕ НОВИ САД - СУБОТИЦА - ДРЖАВНА ГРАНИЦА (КЕЛЕБИЈА)
BELGRADE - SUBOTICA - STATE BORDER (KELEBIA) RAILWAY LINE
SECTION : NOVI SAD - SUBOTICA - STATE BORDER (KELEBIA)

СПОЉАШЊА БРАВАРИЈА / Locksmith's works

Врста техн.док.: / Techn.document.: **ПЗИ** / DFC

Размера: / Scale: P 1:50

Цртеж: / Drawing: ЗАШТИТНА РЕШЕТКА НА ПРОЗОРУ / PROTECTIVE GRILL ON THE WINDOW

Ознака: / Mark: AP1

Број листа: / No of drawing: 01

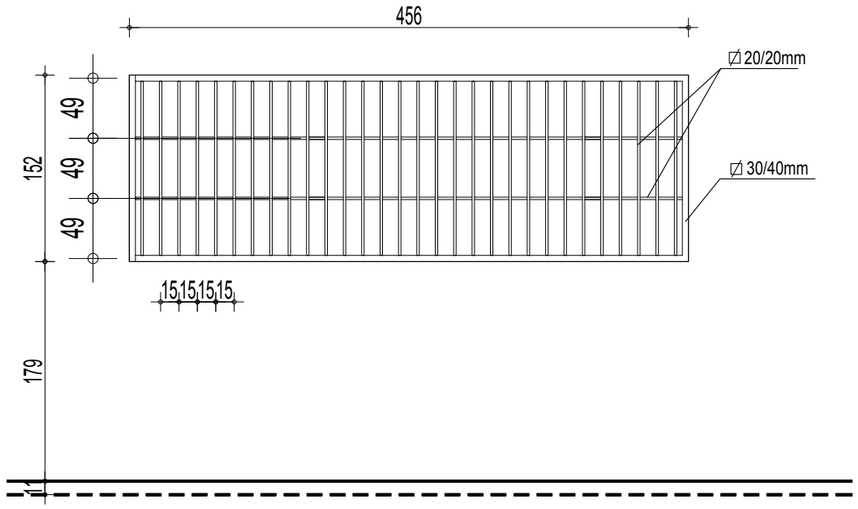

ИЗГЛЕД / View :

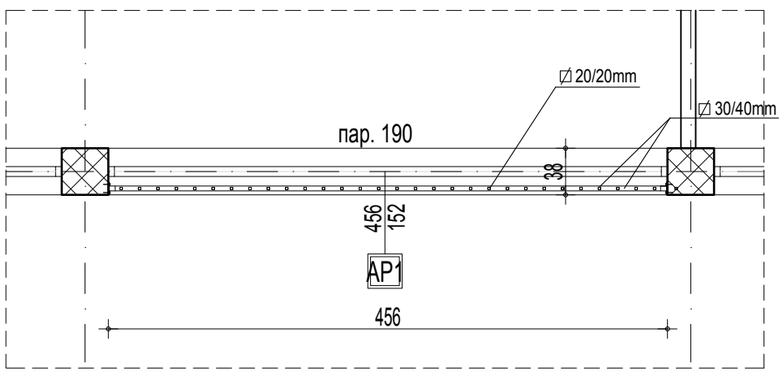

ОСНОВА / Floor plan

Зидарска мера: /Masonary measure: 456/152

Опис: / Description :

ЗАШТИТНА РЕШЕТКА НА ПРОЗОРУ

РАМ РЕШЕТКЕ ИЗРАЂЕН ЈЕ ОД ЧЕЛИЧНИХ ПРОФИЛА □ 30/40/3мм, А ИСПУНА ОД ВЕРТИКАЛНИХ ЧЕЛИЧНИХ ПРОФИЛА □ 20/20/2мм, НА РАСТОЈАЊУ ОД 15цм. РАМ РЕШЕТКЕ ЗАВАРЕН ЈЕ ЗА АНКЕР ПЛОЧИЦУ, КОЈА СЕ АНКЕРУЈЕ У ОБОДНЕ ЗИДОВЕ ОКО ПРОЗОРА .
СВЕ ЧЕЛИЧНЕ ЕЛЕМЕНТЕ ЗАШТИТИТИ ОД КОРОЗИЈЕ И ФИНАЛНО БОЈИТИ ДВА ПУТА БОЈОМ ЗА МЕТАЛ (FERROMICACCEO), У ТОНУ ПО ИЗБОРУ ПРОЈЕКТАНТА. ПРОИЗВОЂАЧ ЈЕ У ОБАВЕЗИ ДА ДЕФИНИШЕ НАЧИН УГРАДЊЕ РАДИОНИЧКИМ ЦРТЕЖИМА НА КОЈЕ ЈЕ ОБАВЕЗАН ДА ДОБИЈЕ САГЛАСНОСТ НАРУЧИОЦА И ПРОЈЕКТАНТА.

PROTECTIVE GRILL ON THE WINDOW

GRILL FRAME IS MANUFACTURED OF STEEL SECTIONS : □ 30/40/3mm, AND INFILLING IS OF VERTICAL STEEL SECTIONS □ 20/20/2mm, AT THE SPACING OF 15cm. GRILL FRAME IS WELDED TO ANCHOR PLATE WHICH IS ANCHORED TO WALLS OF WINDOW .

ALL STEEL ELEMENTS ARE TO BE PROTECTED FROM CORROSION AND FINALLY PAINTED, IN TWO COATS BY PAINT FOR METAL (FERROMICACCEO), IN THE SHADE ACCORDING TO THE CHOICE OF A DESIGN ENGINEER. THE MANUFACTURER SHALL DEFINE INSTALLATION METHOD BY WORKSHOP DRAWINGS, ONTO WHICH IT IS OBLIGATED TO OBTAIN THE CONSENT BY THE SIDE OF CONTRACTING AUTHORITY AND A DESIGN ENGINEER.

Етажа: / Floor :	КРИЛО А wing A	КРИЛО Б	КРИЛО Ц	КРИЛО Д
Конвенција:				
Сутерен	0	0	0	0
Приземље /Ground floor	2	0	0	0
1.спрат/First floor	0	0	0	0
2.спрат/ Second floor	0	0	0	0
Укупно(крило):	2	0	0	0
Укупно(објекат): / Total :	2			
Напомена:/ Note	СВЕ МЕРЕ УЗЕТИ НА ЛИЦУ МЕСТА. ALL MEASURES ARE TO BE TAKEN ON THE SPOT.			

САОБРАЋАЈНИ ИНСТИТУТ ЦИП, БЕОГРАД

Објекат: / Structure:
ПРУГА БЕОГРАД - СУБОТИЦА - ДРЖАВНА ГРАНИЦА (КЕЛЕБИЈА)
ДЕОНИЦА ПРУГЕ НОВИ САД - СУБОТИЦА - ДРЖАВНА ГРАНИЦА (КЕЛЕБИЈА)
BELGRADE - SUBOTICA - STATE BORDER (KELEBIA) RAILWAY LINE
SECTION : NOVI SAD - SUBOTICA - STATE BORDER (KELEBIA)

СПОЉАШЊА БРАВАРИЈА / Locksmith's works

Врста техн.док.: / Techn.document.: **ПЗИ** / DFC

Размера: / Scale: P 1:50

Цртеж: / Drawing: ЗАШТИТНА РЕШЕТКА НА ПРОЗОРУ / PROTECTIVE GRILL ON THE WINDOW

Ознака: / Mark: AP2

Број листа: / No of drawing: 02

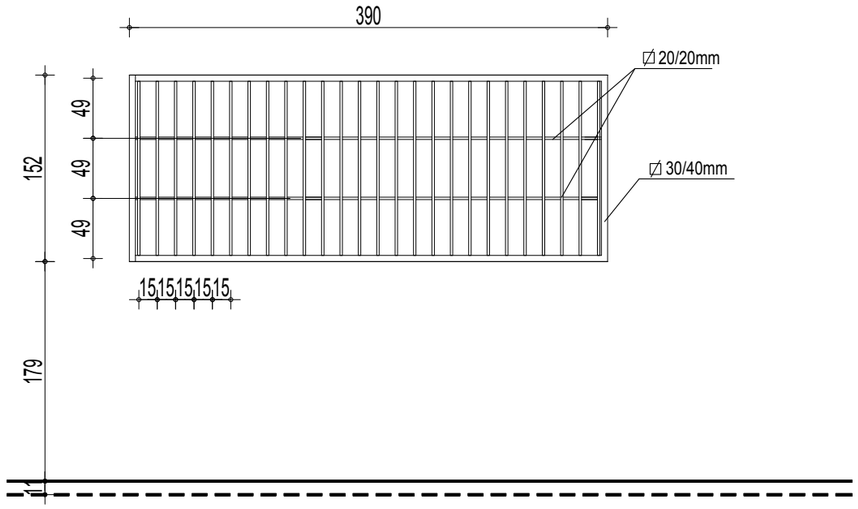

ИЗГЛЕД / View :

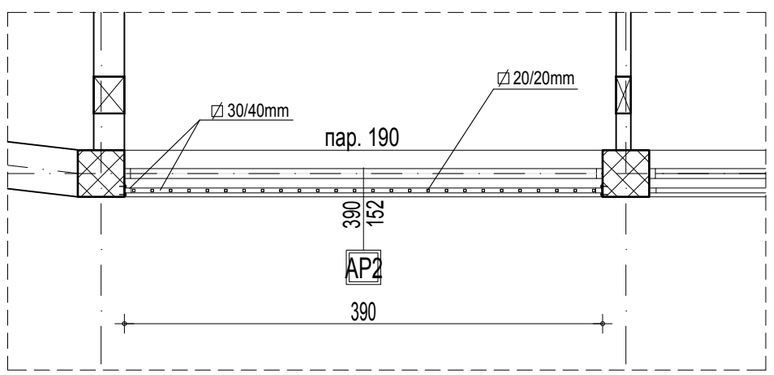

ОСНОВА / Floor plan

Зидарска мера: /Masonary measure: 390/152

Опис: / Description :

ЗАШТИТНА РЕШЕТКА НА ПРОЗОРУ

РАМ РЕШЕТКЕ ИЗРАЂЕН ЈЕ ОД ЧЕЛИЧНИХ ПРОФИЛА □ 30/40/3мм, А ИСПУНА ОД ВЕРТИКАЛНИХ ЧЕЛИЧНИХ ПРОФИЛА □ 20/20/2мм, НА РАСТОЈАЊУ ОД 15цм. РАМ РЕШЕТКЕ ЗАВАРЕН ЈЕ ЗА АНКЕР ПЛОЧИЦУ, КОЈА СЕ АНКЕРУЈЕ У ОБОДНЕ ЗИДОВЕ ОКО ПРОЗОРА .
СВЕ ЧЕЛИЧНЕ ЕЛЕМЕНТЕ ЗАШТИТИТИ ОД КОРОЗИЈЕ И ФИНАЛНО БОЈИТИ ДВА ПУТА БОЈОМ ЗА МЕТАЛ (FERROMICACCEO), У ТОНУ ПО ИЗБОРУ ПРОЈЕКТАНТА. ПРОИЗВОЂАЧ ЈЕ У ОБАВЕЗИ ДА ДЕФИНИШЕ НАЧИН УГРАДЊЕ РАДИОНИЧКИМ ЦРТЕЖИМА НА КОЈЕ ЈЕ ОБАВЕЗАН ДА ДОБИЈЕ САГЛАСНОСТ НАРУЧИОЦА И ПРОЈЕКТАНТА.

PROTECTIVE GRILL ON THE WINDOW

GRILL FRAME IS MANUFACTURED OF STEEL SECTIONS : □ 30/40/3mm, AND INFILLING IS OF VERTICAL STEEL SECTIONS □ 20/20/2mm, AT THE SPACING OF 15cm. GRILL FRAME IS WELDED TO ANCHOR PLATE WHICH IS ANCHORED TO WALLS OF WINDOW .

ALL STEEL ELEMENTS ARE TO BE PROTECTED FROM CORROSION AND FINALLY PAINTED, IN TWO COATS BY PAINT FOR METAL (FERROMICACCEO), IN THE SHADE ACCORDING TO THE CHOICE OF A DESIGN ENGINEER. THE MANUFACTURER SHALL DEFINE INSTALLATION METHOD BY WORKSHOP DRAWINGS, ONTO WHICH IT IS OBLIGATED TO OBTAIN THE CONSENT BY THE SIDE OF CONTRACTING AUTHORITY AND A DESIGN ENGINEER.

Етажа: / Floor :	КРИЛО А wing A	КРИЛО Б	КРИЛО Ц	КРИЛО Д
Конвенција:				
Сутерен	0	0	0	0
Приземље /Ground floor	2	0	0	0
1.спрат/First floor	0	0	0	0
2.спрат/ Second floor	0	0	0	0
Укупно(крило):	2	0	0	0
Укупно(објекат): / Total :	2			
Напомена:/ Note	СВЕ МЕРЕ УЗЕТИ НА ЛИЦУ МЕСТА. ALL MEASURES ARE TO BE TAKEN ON THE SPOT.			

ПП БРАВАРИЈА
/BLACK FIRE HARDWARE

ЛИСТ 01-07 /page 01-07

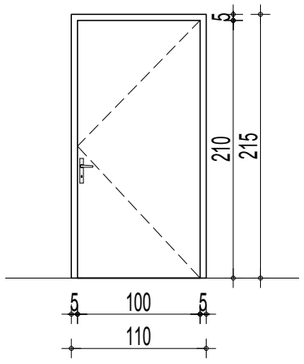

ИЗГЛЕД / View

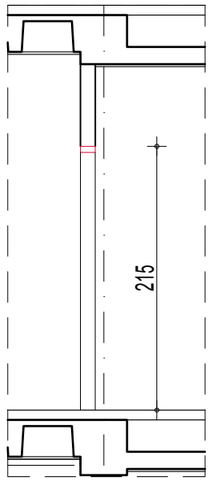

ПРЕСЕК / Section

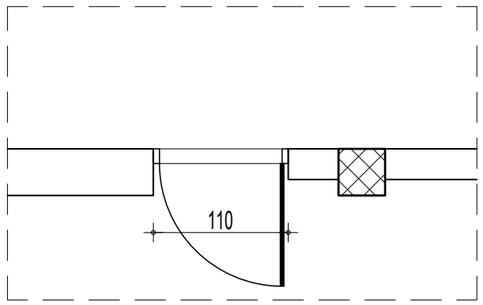

ОСНОВА / Floor plan

САОБРАЋАЈНИ ИНСТИТУТ ЦИП, БЕОГРАД

Објекат: / Structure:
ПРУГА БЕОГРАД - СУБОТИЦА - ДРЖАВНА ГРАНИЦА (КЕЛЕБИЈА)
ДЕОНИЦА ПРУГЕ НОВИ САД - СУБОТИЦА - ДРЖАВНА ГРАНИЦА (КЕЛЕБИЈА)
BELGRADE - SUBOTICA - STATE BORDER (KELEBIA) RAILWAY LINE
SECTION : NOVI SAD - SUBOTICA - STATE BORDER (KELEBIA)

ПП БРАВАРИЈА
/black fire hardware

Врста техн.док.: / Techn.document.: **ПЗИ** / DFC

Размера: / Scale: P 1:50

Цртеж: / Drawing: ЈЕДНОКРИЛНА УНУТРАШЊА ПП ВРАТА / SINGLE FIRE DOOR

Ознака: / Mark: 1

Број листа: / No of drawing: 01

Зидарска мера: /Masonary measure:	110/215
Опис: / Description :	ЈЕДНОКРИЛНА ПП ВРАТА ВРАТА СУ ОД НОСИВЕ КОНСТРУКЦИЈЕ ОД ЧЕЛИЧНИХ ЦЕВИ, ПОЖАРНООТПОРНЕ ИЗОЛАЦИОНЕ ИСПУНЕ, НЕАЗБЕСТНОГ САСТАВА. ЗАВРШНЕ ОБЛОГЕ ПЛОТА ВРАТА - ПОЦИНКОВАНИ ЛИМ d=1mm, ОБОСТРАНО. ДОВРАТНИК ЈЕ ОД ПРОФИЛИСАНОГ ПОЦИНКОВАНОГ ЛИМА d=2mm, ЗАВРШНА ОБРАДА ПЛАСТИФИКАЦИЈА У ТОНУ ПО ИЗБОРУ ПРОЈЕКТАНТА. ВРАТА СНАБДЕВЕНА СТАНДАРДНОМ БРАВОМ ОТПОРНОМ НА ПОЖАР DIN 18250, СИСТЕМОМ ЗА АУТОМАТСКО ЗАТВАРАЊЕ - ЧЕЛИЧНОМ ОПРУГОМ, СА ЦИЛИНДРОМ (EURO) СА ТРИ КЉУЧА, ШАРКЕ СА КУГЛИЧНИМ ЛЕЖАЈЕМ и КВАКОМ СТАНДАРДНОМ ,ОТПОРНОМ НА ПОЖАР. ПО ЦЕЛОМ ОБИМУ ВРАТА ПОСТАВИТИ ЕКСПАНДИРАЈУЋУ ПРОТИВПОЖАРНУ ТРАКУ И САМОГАСИВЕ ГУМЕНЕ ДИХТУНГЕ. ВАТРООТПОРНОСТ ВРАТА ЈЕ 60 мин,ОДРЕЂЕНА ЈЕ ПРЕМА SRPS UJ.1.240. ВРАТА ОПРЕМИТИ МАГНЕТНИМ КОНТАКТОМ ЗА ДЕТЕКЦИЈУ ОТВОРЕНОСТИ ВРАТА (ЗБОГ СИСТЕМА ДЕТЕКЦИЈЕ ПОЖАРА) . ПРОИЗВОЂАЧ ЈЕ ДУЖАН ДА ДЕФИНИШЕ НАЧИН УГРАДЊЕ РАДИОНИЧКИМ ЦРТЕЖОМ И ДОСТАВИ ИЗВЕШТАЈ О ИСПИТИВАЊУ ВАТРОТПОРНОСТИ У СКЛАДУ СА SRPS U.J1.160. SINGLE FIRE DOOR DOOR IS MADE OF LOADBEARING, STEEL PIPE STRUCTURE, WITH FIREPROOF INSULATION INFILLING OF A NON-ASBESTOS COMPOSITION. FINISH LINING OF DOOR FENCING - SHEET METAL WITH THICKNESS OF 1mm, BILATERALLY. DOOR FRAME IS OF SECTIONED, GALVANIZED SHEET METAL t=2mm, FINISH IS PLASTICIZING IN THE SHADE ACCORDING TO THE CHOICE OF THE DESIGN ENGINEER. DOOR IS FURNISHED WITH A STANDARD FIRE RESISTANT lock - DIN 18250 STANDARD, WITH AUTOMATIC CLOSURE SYSTEM- a STEEL SPRING, WITH CYLINDER (EURO) AND IT POSSESSES THREE KEYS, HINGES ARE WITH BALL BEARING AND A STANDARD DOOR HANDLE, FIRE RESISTANT. OVE THE WHOLE DOOR PERIMETER, EXPANDING STRIP IS TO BE PLACED, AS WELL AS SELF-EXTINGUISHING RUBBER SEALS. FIRE RESISTANCE OF THE DOOR IS 60min.DETERMINED ACCORDING TO SRPS UJ.1.240 STANDARD. DOOR IS TO BE FURNISHED WITH MAGNETIC CONTACT FOR DETECTION OF OPENNESS (DUE TO FIRE DETECTION SYSTEM) THE MANUFACTURER SHALL DEFINE THE WAY OF INSTALLATION BY WORKSHOP DRAWING AND IT SHALL SUBMIT THE REPORT ON FIREPROOFING TESTS, PURSUANT TO SRPS U.J1.160 STANDARD.

Етажа: / Floor :	КРИЛО А wing A		КРИЛО Б		КРИЛО Ц		КРИЛО Д	
Конвенција: лева / left, десна / right	лева	десна	лева	десна	лева	десна	лева	десна
Сутерен	0	0	0	0	0	0	0	0
Приземље /Ground floor	0	1	0	0	0	0	0	0
1.спрат/First floor	0	0	0	0	0	0	0	0
2.спрат/ Second floor	0	0	0	0	0	0	0	0
Укупно(крило):	0	1	0	0	0	0	0	0
Укупно(објекат): / Total :	1							
Напомена:/ Note	СВЕ МЕРЕ УЗЕТИ НА ЛИЦУ МЕСТА. ALL MEASURES ARE TO BE TAKEN ON THE SPOT.							

САОБРАЋАЈНИ ИНСТИТУТ ЦИП, БЕОГРАД

Објекат: / Structure:
ПРУГА БЕОГРАД - СУБОТИЦА - ДРЖАВНА ГРАНИЦА (КЕЛЕБИЈА)
ДЕОНИЦА ПРУГЕ НОВИ САД - СУБОТИЦА - ДРЖАВНА ГРАНИЦА (КЕЛЕБИЈА)
BELGRADE - SUBOTICA - STATE BORDER (KELEBIA) RAILWAY LINE
SECTION : NOVI SAD - SUBOTICA - STATE BORDER (KELEBIA)

ПП БРАВАРИЈА
/black fire hardware

Врста техн.док.: / Techn.document.: **ПЗИ** / DFC

Размера: / Scale: Р 1:50

Цртеж: / Drawing:

ДВОКРИЛНА УНУТРАШЊА ПП ВРАТА / DOUBLE FIRE DOOR INSIDE

Ознака: / Mark: 2А

Број листа: / No of drawing: 02

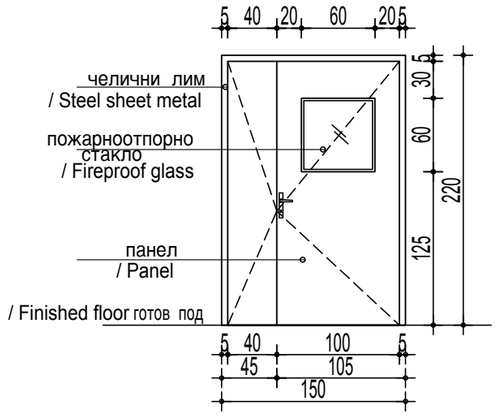

ИЗГЛЕД / View

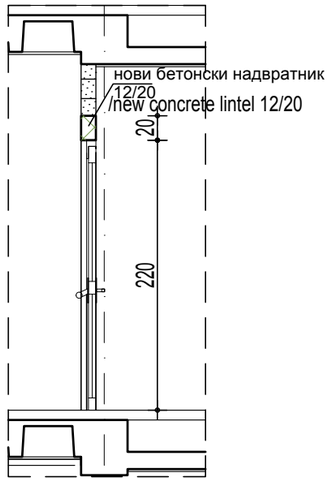

ПРЕСЕК / Section

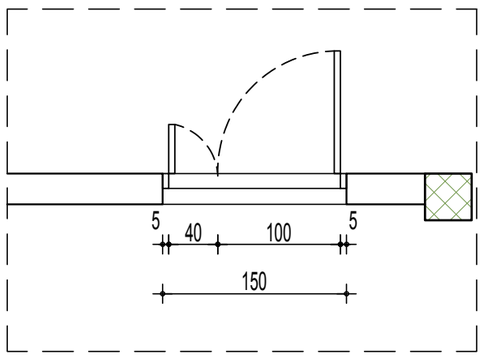

ОСНОВА / Floor plan

Зидарска мера: /Masonary measure:	150/220
Опис: / Description :	ДВОКРИЛНА ДЕЛИМИЧНО ЗАСТАКЉЕНА ВРАТА ВРАТА СУ ОД НОСИВЕ КОНСТРУКЦИЈЕ ОД ЧЕЛИЧНИХ ЦЕВИ, ПОЖАРНООТПОРНЕ ИЗОЛАЦИОНЕ ИСПУНЕ, НЕАЗБЕСТНОГ САСТАВА. ЗАВРШНЕ ОБЛОГЕ ПЛОТА ВРАТА - ПОЦИНКОВАНИ ЛИМ d=1mm, ОБОСТРАНО. ДОВРАТНИК ЈЕ ОД ПРОФИЛИСАНОГ ПОЦИНКОВАНОГ ЛИМА d=2mm, ЗАВРШНА ОБРАДА ПЛАСТИФИКАЦИЈА У ТОНУ 9010 ПО РАЛ КАРТИ. ВРАТА СНАБДЕВЕНА БРАВОМ ОТПОРНОМ НА ПОЖАР DIN 18250, СИСТЕМОМ ЗА АУТОМАТСКО ЗАТВАРАЊЕ - ЧЕЛИЧНОМ ОПРУГОМ, СА ЦИЛИНДРОМ (EURO) СА ТРИ КЉУЧА, ШАРКЕ СА КУГЛИЧНИМ ЛЕЖАЈЕМ и КВАКОМ СТАНДАРДНОМ ,ОТПОРНОМ НА ПОЖАР. ЗАСТАКЉЕНО ПОЖАРНООТПОРНИМ СТАКЛОМ, КЛАСЕ "F",ВАТРООТПОРНОСТИ 60 минута ПО ЦЕЛОМ ОБИМУ ВРАТА ПОСТАВИТИ ЕКСПАНДИРАЈУЋУ ПРОТИВПОЖАРНУ ТРАКУ И САМОГАСИВЕ ГУМЕНЕ ДИХТУНГЕ. ВАТРООТПОРНОСТ ВРАТА ЈЕ 60 мин,ОДРЕЂЕНА ЈЕ ПРЕМА SRPS UJ.1.240. ВРАТА ОПРЕМИТИ МАГНЕТНИМ КОНТАКТОМ ЗА ДЕТЕКЦИЈУ ОТВОРЕНОСТИ ВРАТА (ЗБОГ СИСТЕМА ДЕТЕКЦИЈЕ ПОЖАРА) ПРОИЗВОЂАЧ ЈЕ ДУЖАН ДА ДЕФИНИШЕ НАЧИН УГРАДЊЕ РАДИОНИЧКИМ ЦРТЕЖОМ И ДОСТАВИ ИЗВЕШТАЈ О ИСПИТИВАЊУ ВАТРОТПОРНОСТИ У СКЛАДУ СА SRPS U.J1.160. DOUBLE PARTIALLY GLAZED DOOR DOOR IS MADE OF LOADBEARING, STEEL PIPE STRUCTURE, WITH FIREPROOF INSULATION INFILLING OF A NON-ASBESTOS COMPOSITION. FINISH LINING OF DOOR FENCING - SHEET METAL WITH THICKNESS OF 1MM, BILATERALLY. DOOR FRAME IS OF SECTIONED, GALVANIZED SHEET METAL T=2MM, FINISH IS PLASTICIZING IN THE SHADE ACCORDING TO THE CHOICE OF THE DESIGN ENGINEER. DOOR IS FURNISHED WITH A STANDARD FIRE RESISTANT LOCK - DIN 18250 STANDARD, WITH AUTOMATIC CLOSURE SYSTEM- A STEEL SPRING, WITH CYLINDER (EURO) AND IT POSSESSES THREE KEYS, HINGES ARE WITH BALL BEARING AND A STANDARD DOOR HANDLE, FIRE RESISTANT. OVE THE WHOLE DOOR PERIMETER, EXPANDING STRIP IS TO BE PLACED, AS WELL AS SELF-EXTINGUISHING RUBBER SEALS. FIRE RESISTANCE OF THE DOOR IS 60MIN.DETERMINED ACCORDING TO SRPS UJ.1.240 STANDARD. DOOR IS TO BE FURNISHED WITH MAGNETIC CONTACT FOR DETECTION OF OPENNESS (DUE TO FIRE DETECTION SYSTEM) THE MANUFACTURER SHALL DEFINE THE WAY OF INSTALLATION BY WORKSHOP DRAWING AND IT SHALL SUBMIT THE REPORT ON FIREPROOFING TESTS, PURSUANT TO SRPS U.J1.160 STANDARD.

Етажа: / Floor :	КРИЛО А wing A	КРИЛО Б	КРИЛО Ц	КРИЛО Д
Конвенција:				
Сутерен	0	0	0	0
Приземље /Ground floor	0	0	0	0
1.спрат/First floor	0	0	0	0
2.спрат/ Second floor	2	0	0	0
Укупно(крило):	2	0	0	0
Укупно(објекат): / Total :	2			
Напомена:/ Note	СВЕ МЕРЕ УЗЕТИ НА ЛИЦУ МЕСТА. ALL MEASURES ARE TO BE TAKEN ON THE SPOT.			

САОБРАЋАЈНИ ИНСТИТУТ ЦИП, БЕОГРАД

Објекат: / Structure:
ПРУГА БЕОГРАД - СУБОТИЦА - ДРЖАВНА ГРАНИЦА (КЕЛЕБИЈА)
ДЕОНИЦА ПРУГЕ НОВИ САД - СУБОТИЦА - ДРЖАВНА ГРАНИЦА (КЕЛЕБИЈА)
BELGRADE - SUBOTICA - STATE BORDER (KELEBIA) RAILWAY LINE
SECTION : NOVI SAD - SUBOTICA - STATE BORDER (KELEBIA)

ПП БРАВАРИЈА
/black fire hardware

Врста техн.док.: / Techn.document.: **ПЗИ** / DFC

Размера: / Scale: Р 1:50

Цртеж: / Drawing: ДВОКРИЛНА УНУТРАШЊА ПП ВРАТА / DOUBLE FIRE DOOR INSIDE

Ознака: / Mark: 3

Број листа: / No of drawing: 03

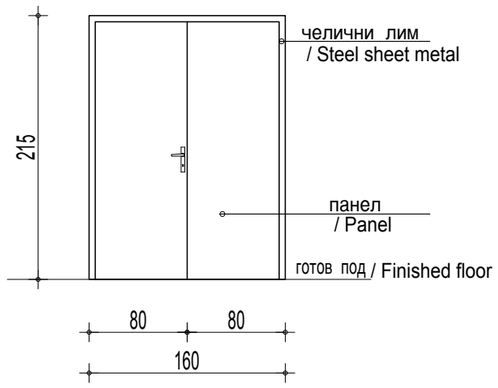

ИЗГЛЕД / View

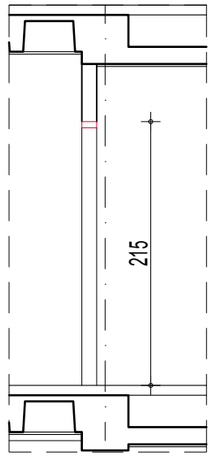

ПРЕСЕК / Section

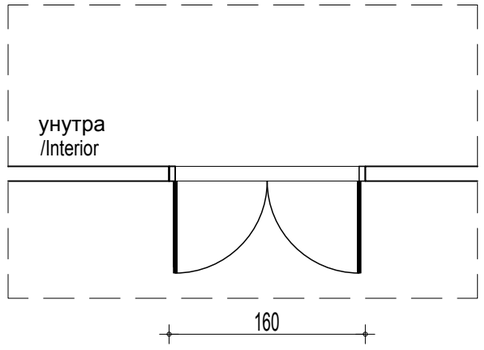

ОСНОВА / Floor plan

Зидарска мера: /Masonary measure:	160/215
Опис: / Description :	ДВОКРИЛНА ПУНА ПП ВРАТА ВРАТА СУ ОД НОСИВЕ КОНСТРУКЦИЈЕ ОД ЧЕЛИЧНИХ ЦЕВИ, ПОЖАРНООТПОРНЕ ИЗОЛАЦИОНЕ ИСПУНЕ, НЕАЗБЕСТНОГ САСТАВА. ЗАВРШНЕ ОБЛОГЕ ПЛОТА ВРАТА - ПОЦИНКОВАНИ ЛИМ d=1mm, ОБОСТРАНО. ДОВРАТНИК ЈЕ ОД ПРОФИЛИСАНОГ ПОЦИНКОВАНОГ ЛИМА d=2mm, ЗАВРШНА ОБРАДА ПЛАСТИФИКАЦИЈА У ТОНУ ПО ИЗБОРУ ПРОЈЕКТАНТА. ВРАТА СНАБДЕВЕНА СТАНДАРДНОМ БРАВОМ ОТПОРНОМ НА ПОЖАР DIN 18250, СИСТЕМОМ ЗА АУТОМАТСКО ЗАТВАРАЊЕ - ЧЕЛИЧНОМ ОПРУГОМ, СА ЦИЛИНДРОМ (EURO) СА ТРИ КЉУЧА, ШАРКЕ СА КУГЛИЧНИМ ЛЕЖАЈЕМ и КВАКОМ СТАНДАРДНОМ ,ОТПОРНОМ НА ПОЖАР. ПО ЦЕЛОМ ОБИМУ ВРАТА ПОСТАВИТИ ЕКСПАНДИРАЈУЋУ ПРОТИВПОЖАРНУ ТРАКУ И САМОГАСИВЕ ГУМЕНЕ ДИХТУНГЕ. ВАТРООТПОРНОСТ ВРАТА ЈЕ 60 мин,ОДРЕЂЕНА ЈЕ ПРЕМА SRPS UJ.1.240. ВРАТА ОПРЕМИТИ МАГНЕТНИМ КОНТАКТОМ ЗА ДЕТЕКЦИЈУ ОТВОРЕНОСТИ ВРАТА (ЗБОГ СИСТЕМА ДЕТЕКЦИЈЕ ПОЖАРА) . ПРОИЗВОЂАЧ ЈЕ ДУЖАН ДА ДЕФИНИШЕ НАЧИН УГРАДЊЕ РАДИОНИЧКИМ ЦРТЕЖОМ И ДОСТАВИ ИЗВЕШТАЈ О ИСПИТИВАЊУ ВАТРОТПОРНОСТИ У СКЛАДУ СА SRPS U.J1.160. DOUBLE FIRE DOOR DOOR IS MADE OF LOADBEARING, STEEL PIPE STRUCTURE, WITH FIREPROOF INSULATION INFILLING OF A NON-ASBESTOS COMPOSITION. FINISH LINING OF DOOR FENCING - SHEET METAL WITH THICKNESS OF 1mm, BILATERALLY. DOOR FRAME IS OF SECTIONED, GALVANIZED SHEET METAL t=2mm, FINISH IS PLASTICIZING IN THE SHADE ACCORDING TO THE CHOICE OF THE DESIGN ENGINEER. DOOR IS FURNISHED WITH A STANDARD FIRE RESISTANT lock - DIN 18250 STANDARD, WITH AUTOMATIC CLOSURE SYSTEM- a STEEL SPRING, WITH CYLINDER (EURO) AND IT POSSESSES THREE KEYS, HINGES ARE WITH BALL BEARING AND A STANDARD DOOR HANDLE, FIRE RESISTANT. OVE THE WHOLE DOOR PERIMETER, EXPANDING STRIP IS TO BE PLACED, AS WELL AS SELF-EXTINGUISHING RUBBER SEALS. FIRE RESISTANCE OF THE DOOR IS 60min.DETERMINED ACCORDING TO SRPS UJ.1.240 STANDARD. DOOR IS TO BE FURNISHED WITH MAGNETIC CONTACT FOR DETECTION OF OPENNESS (DUE TO FIRE DETECTION SYSTEM) THE MANUFACTURER SHALL DEFINE THE WAY OF INSTALLATION BY WORKSHOP DRAWING AND IT SHALL SUBMIT THE REPORT ON FIREPROOFING TESTS, PURSUANT TO SRPS U.J1.160 STANDARD.

Етажа: / Floor :	КРИЛО А wing A	КРИЛО Б	КРИЛО Ц	КРИЛО Д
Конвенција:				
Сутерен	0	0	0	0
Приземље /Ground floor	1	0	0	0
1.спрат/First floor	0	0	0	0
2.спрат/ Second floor	0	0	0	0
Укупно(крило):	1	0	0	0
Укупно(објекат): / Total :	1			
Напомена:/ Note	СВЕ МЕРЕ УЗЕТИ НА ЛИЦУ МЕСТА. ALL MEASURES ARE TO BE TAKEN ON THE SPOT.			

САОБРАЋАЈНИ ИНСТИТУТ ЦИП, БЕОГРАД

Објекат: / Structure:
ПРУГА БЕОГРАД - СУБОТИЦА - ДРЖАВНА ГРАНИЦА (КЕЛЕБИЈА)
ДЕОНИЦА ПРУГЕ НОВИ САД - СУБОТИЦА - ДРЖАВНА ГРАНИЦА (КЕЛЕБИЈА)
BELGRADE - SUBOTICA - STATE BORDER (KELEBIA) RAILWAY LINE
SECTION : NOVI SAD - SUBOTICA - STATE BORDER (KELEBIA)

ПП БРАВАРИЈА
/black fire hardware

Врста техн.док.: / Techn.document.: **ПЗИ** / DFC

Размера: / Scale: P 1:50

Цртеж: / Drawing: ДВОКРИЛНА УНУТРАШЊА ПП ВРАТА / DOUBLE FIRE DOOR INSIDE

Ознака: / Mark: 3A

Број листа: / No of drawing: 04

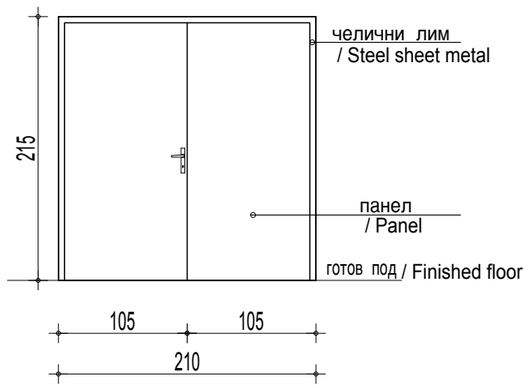

ИЗГЛЕД / View

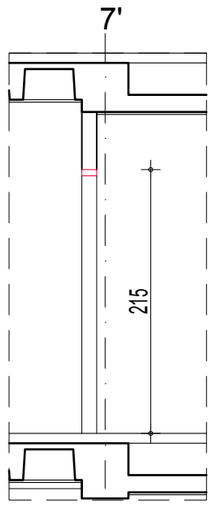

ПРЕСЕК / Section

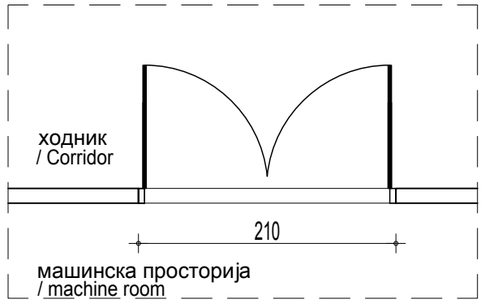

ОСНОВА / Floor plan

Зидарска мера: /Masonary measure:	210/215
Опис: / Description :	ДВОКРИЛНА ПУНА ПП ВРАТА ВРАТА СУ ОД НОСИВЕ КОНСТРУКЦИЈЕ ОД ЧЕЛИЧНИХ ЦЕВИ, ПОЖАРНООТПОРНЕ ИЗОЛАЦИОНЕ ИСПУНЕ, НЕАЗБЕСТНОГ САСТАВА. ЗАВРШНЕ ОБЛОГЕ ПЛОТА ВРАТА - ПОЦИНКОВАНИ ЛИМ d=1mm, ОБОСТРАНО. ДОВРАТНИК ЈЕ ОД ПРОФИЛИСАНОГ ПОЦИНКОВАНОГ ЛИМА d=2mm, ЗАВРШНА ОБРАДА ПЛАСТИФИКАЦИЈА У ТОНУ ПО ИЗБОРУ ПРОЈЕКТАНТА. ВРАТА СНАБДЕВЕНА СТАНДАРДНОМ БРАВОМ ОТПОРНОМ НА ПОЖАР DIN 18250, СИСТЕМОМ ЗА АУТОМАТСКО ЗАТВАРАЊЕ - ЧЕЛИЧНОМ ОПРУГОМ, СА ЦИЛИНДРОМ (EURO) СА ТРИ КЉУЧА, ШАРКЕ СА КУГЛИЧНИМ ЛЕЖАЈЕМ и КВАКОМ СТАНДАРДНОМ ,ОТПОРНОМ НА ПОЖАР. ПО ЦЕЛОМ ОБИМУ ВРАТА ПОСТАВИТИ ЕКСПАНДИРАЈУЋУ ПРОТИВПОЖАРНУ ТРАКУ И САМОГАСИВЕ ГУМЕНЕ ДИХТУНГЕ. ВАТРООТПОРНОСТ ВРАТА ЈЕ 120 мин,ОДРЕЂЕНА ЈЕ ПРЕМА SRPS UJ.1.240. ВРАТА ОПРЕМИТИ МАГНЕТНИМ КОНТАКТОМ ЗА ДЕТЕКЦИЈУ ОТВОРЕНОСТИ ВРАТА (ЗБОГ СИСТЕМА ДЕТЕКЦИЈЕ ПОЖАРА) . ПРОИЗВОЂАЧ ЈЕ ДУЖАН ДА ДЕФИНИШЕ НАЧИН УГРАДЊЕ РАДИОНИЧКИМ ЦРТЕЖОМ И ДОСТАВИ ИЗВЕШТАЈ О ИСПИТИВАЊУ ВАТРОТПОРНОСТИ У СКЛАДУ СА SRPS U.J1.160. DOUBLE FIRE DOOR DOOR IS MADE OF LOADBEARING, STEEL PIPE STRUCTURE, WITH FIREPROOF INSULATION INFILLING OF A NON-ASBESTOS COMPOSITION. FINISH LINING OF DOOR FENCING - SHEET METAL WITH THICKNESS OF 1mm, BILATERALLY. DOOR FRAME IS OF SECTIONED, GALVANIZED SHEET METAL t=2mm, FINISH IS PLASTICIZING IN THE SHADE ACCORDING TO THE CHOICE OF THE DESIGN ENGINEER. DOOR IS FURNISHED WITH A STANDARD FIRE RESISTANT lock - DIN 18250 STANDARD, WITH AUTOMATIC CLOSURE SYSTEM- a STEEL SPRING, WITH CYLINDER (EURO) AND IT POSSESSES THREE KEYS, HINGES ARE WITH BALL BEARING AND A STANDARD DOOR HANDLE, FIRE RESISTANT. OVE THE WHOLE DOOR PERIMETER, EXPANDING STRIP IS TO BE PLACED, AS WELL AS SELF-EXTINGUISHING RUBBER SEALS. FIRE RESISTANCE OF THE DOOR IS 120min.DETERMINED ACCORDING TO SRPS UJ.1.240 STANDARD. DOOR IS TO BE FURNISHED WITH MAGNETIC CONTACT FOR DETECTION OF OPENNESS (DUE TO FIRE DETECTION SYSTEM) THE MANUFACTURER SHALL DEFINE THE WAY OF INSTALLATION BY WORKSHOP DRAWING AND IT SHALL SUBMIT THE REPORT ON FIREPROOFING TESTS, PURSUANT TO SRPS U.J1.160 STANDARD.

Етажа: / Floor :	КРИЛО А wing A	КРИЛО Б	КРИЛО Ц	КРИЛО Д
Конвенција:				
Сутерен	0	0	0	0
Приземље /Ground floor	0	0	0	0
1.спрат/First floor	0	0	0	0
2.спрат/ Second floor	1	0	0	0
Укупно(крило):	1	0	0	0
Укупно(објекат): / Total :	1			
Напомена:/ Note	СВЕ МЕРЕ УЗЕТИ НА ЛИЦУ МЕСТА. ALL MEASURES ARE TO BE TAKEN ON THE SPOT.			

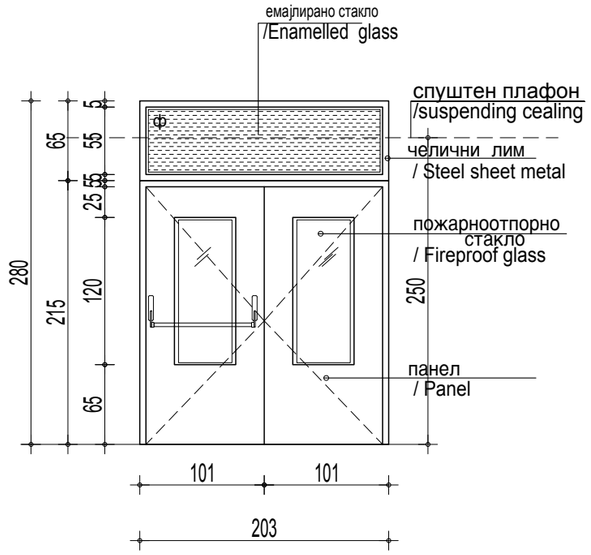

ИЗГЛЕД / View

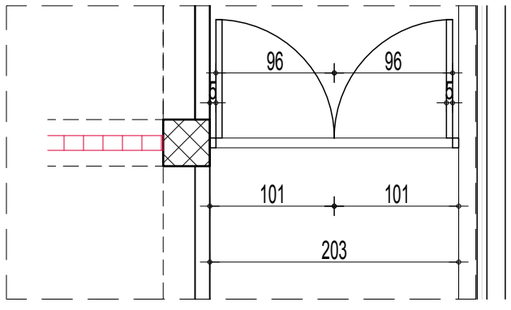

ОСНОВА / Floor plan

САОБРАЋАЈНИ ИНСТИТУТ ЦИП, БЕОГРАД

Објекат: / Structure:
ПРУГА БЕОГРАД - СУБОТИЦА - ДРЖАВНА ГРАНИЦА (КЕЛЕБИЈА)
ДЕОНИЦА ПРУГЕ НОВИ САД - СУБОТИЦА - ДРЖАВНА ГРАНИЦА (КЕЛЕБИЈА)
BELGRADE - SUBOTICA - STATE BORDER (KELEBIA) RAILWAY LINE
SECTION : NOVI SAD - SUBOTICA - STATE BORDER (KELEBIA)

ПП БРАВАРИЈА
/black fire hardware

Врста техн.док.: / Techn.document.: **ПЗИ** / DFC

Размера: / Scale: Р 1:50

Цртеж: / Drawing: ДВОКРИЛНА УНУТРАШЊА ПП ВРАТА / DOUBLE FIRE DOOR INSIDE

Ознака: / Mark: 4

Број листа: / No of drawing: 05

Транспарентно стакло
емајлирано стакло
пескирано стакло

Зидарска мера: /Masonary measure:	203/280
Опис: / Description :	ДВОКРИЛНА ДЕЛИМИЧНО ЗАСТАКЉЕНА ВРАТА ВРАТА СУ ОД НОСИВЕ КОНСТРУКЦИЈЕ ОД ЧЕЛИЧНИХ ЦЕВИ, ПОЖАРНООТПОРНЕ ИЗОЛАЦИОНЕ ИСПУНЕ, НЕАЗБЕСТНОГ САСТАВА. ЗАВРШНЕ ОБЛОГЕ ПЛОТА ВРАТА - ПОЦИНКОВАНИ ЛИМ d=1mm, ОБОСТРАНО. ДОВРАТНИК ЈЕ ОД ПРОФИЛИСАНОГ ПОЦИНКОВАНОГ ЛИМА d=2mm, ЗАВРШНА ОБРАДА ПЛАСТИФИКАЦИЈА У ТОНУ ПО ИЗБОРУ ПРОЈЕКТАНТА. ВРАТА СНАБДЕВЕНА СТАНДАРДНОМ БРАВОМ ОТПОРНОМ НА ПОЖАР DIN 18250, СИСТЕМОМ ЗА АУТОМАТСКО ЗАТВАРАЊЕ - ЧЕЛИЧНОМ ОПРУГОМ, СА ЦИЛИНДРОМ (EURO) СА ТРИ КЉУЧА, ШАРКЕ СА КУГЛИЧНИМ ЛЕЖАЈЕМ. ЗАСТАКЉЕНО ПОЖАРНООТПОРНИМ СТАКЛОМ, КЛАСЕ "F", ВАТРООТПОРНОСТИ 90мин.. ПО ЦЕЛОМ ОБИМУ ВРАТА ПОСТАВИТИ ЕКСПАНДИРАЈУЋУ ПРОТИВПОЖАРНУ ТРАКУ И САМОГАСИВЕ ГУМЕНЕ ДИХТУНГЕ. ВАТРООТПОРНОСТ ВРАТА ЈЕ 90 мин,ОДРЕЂЕНА ЈЕ ПРЕМА SRPS UJ.1.240. ВРАТА ОПРЕМИТИ МАГНЕТНИМ КОНТАКТОМ ЗА ДЕТЕКЦИЈУ ОТВОРЕНОСТИ ВРАТА (ЗБОГ СИСТЕМА ДЕТЕКЦИЈЕ ПОЖАРА) ПРОИЗВОЂАЧ ЈЕ ДУЖАН ДА ДЕФИНИШЕ НАЧИН УГРАЂЊЕ РАДИОНИЧКИМ ЦРТЕЖОМ И ДОСТАВИ ИЗВЕШТАЈ О ИСПИТИВАЊУ ВАТРОТПОРНОСТИ У СКЛАДУ СА SRPS U.J1.160. Врата су на путу евакуације и опремљена су паник оковом, који чине попречна летва за врата (страна евакуације), квака (штићена страна), брава и механизам за затварање. DOUBLE PARTIALLY GLAZED DOOR DOOR IS MADE OF LOADBEARING, STEEL PIPE STRUCTURE, WITH FIREPROOF INSULATION INFILLING OF A NON-ASBESTOS COMPOSITION. FINISH LINING OF DOOR FENCING - SHEET METAL WITH THICKNESS OF 1MM, BILATERALLY. DOOR FRAME IS OF SECTIONED, GALVANIZED SHEET METAL T=2MM, FINISH IS PLASTICIZING IN THE SHADE ACCORDING TO THE CHOICE OF THE DESIGN ENGINEER. DOOR IS FURNISHED WITH A STANDARD FIRE RESISTANT LOCK - DIN 18250 STANDARD, WITH AUTOMATIC CLOSURE SYSTEM- A STEEL SPRING, WITH CYLINDER (EURO) AND IT POSSESSES THREE KEYS, HINGES ARE WITH BALL BEARING AND A STANDARD DOOR HANDLE, FIRE RESISTANT. OVE THE WHOLE DOOR PERIMETER, EXPANDING STRIP IS TO BE PLACED, AS WELL AS SELF-EXTINGUISHING RUBBER SEALS. FIRE RESISTANCE OF THE DOOR IS 90MIN.DETERMINED ACCORDING TO SRPS UJ.1.240 STANDARD. DOOR IS TO BE FURNISHED WITH MAGNETIC CONTACT FOR DETECTION OF OPENNESS (DUE TO FIRE DETECTION SYSTEM) THE MANUFACTURER SHALL DEFINE THE WAY OF INSTALLATION BY WORKSHOP DRAWING AND IT SHALL SUBMIT THE REPORT ON FIREPROOFING TESTS, PURSUANT TO SRPS U.J1.160 STANDARD. DOOR IS ON EVACUATION ROUTE AND IT IS FURNISHED WITH DOOR FINISH PANIC HARDWARE CONSISTING OF CROSSBAR FOR THE DOOR (EVACUATION SIDE), DOOR HANDLE (PROTECTED SIDE), LOCK AND CLOSING MECHANISM.

Етажа: / Floor :	КРИЛО А wing A	КРИЛО Б	КРИЛО Ц	КРИЛО Д
Конвенција:				
Сутерен	0	0	0	0
Приземље /Ground floor	0	0	0	0
1.спрат/First floor	1	0	0	0
2.спрат/ Second floor	0	0	0	0
Укупно(крило):	1	0	0	0
Укупно(објекат): / Total :	1			
Напомена:/ Note	СВЕ МЕРЕ УЗЕТИ НА ЛИЦУ МЕСТА. ALL MEASURES ARE TO BE TAKEN ON THE SPOT.			

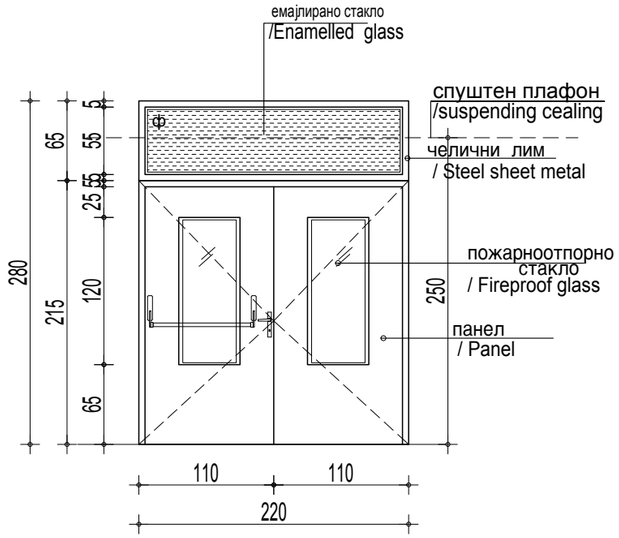

ИЗГЛЕД / View

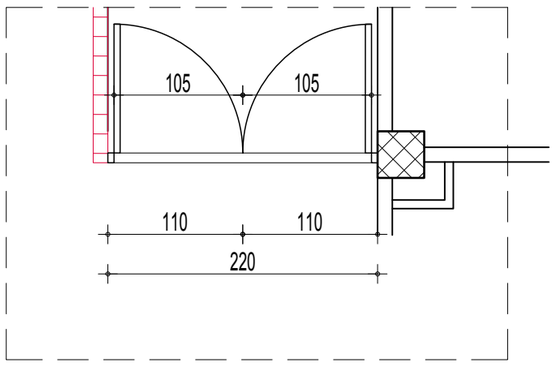

ОСНОВА / Floor plan

САОБРАЋАЈНИ ИНСТИТУТ ЦИП, БЕОГРАД

Објекат: / Structure:
ПРУГА БЕОГРАД - СУБОТИЦА - ДРЖАВНА ГРАНИЦА (КЕЛЕБИЈА)
ДЕОНИЦА ПРУГЕ НОВИ САД - СУБОТИЦА - ДРЖАВНА ГРАНИЦА (КЕЛЕБИЈА)
BELGRADE - SUBOTICA - STATE BORDER (KELEBIA) RAILWAY LINE
SECTION : NOVI SAD - SUBOTICA - STATE BORDER (KELEBIA)

ПП БРАВАРИЈА
/black fire hardware

Врста техн.док.: / Techn.document.: **ПЗИ** / DFC

Размера: / Scale: P 1:50

Цртеж: / Drawing: ДВОКРИЛНА УНУТРАШЊА ПП ВРАТА / DOUBLE FIRE DOOR INSIDE

Ознака: / Mark: 5

Број листа: / No of drawing: 06

Транспарентно стакло
емајлирано стакло
пескирано стакло

Зидарска мера: /Masonary measure:	220/280
Опис: / Description :	ДВОКРИЛНА ДЕЛИМИЧНО ЗАСТАКЉЕНА ВРАТА ВРАТА СУ ОД НОСИВЕ КОНСТРУКЦИЈЕ ОД ЧЕЛИЧНИХ ЦЕВИ, ПОЖАРНООТПОРНЕ ИЗОЛАЦИОНЕ ИСПУНЕ, НЕАЗБЕСТНОГ САСТАВА. ЗАВРШНЕ ОБЛОГЕ ПЛОТА ВРАТА - ПОЦИНКОВАНИ ЛИМ d=1mm, ОБОСТРАНО. ДОВРАТНИК ЈЕ ОД ПРОФИЛИСАНОГ ПОЦИНКОВАНОГ ЛИМА d=2mm, ЗАВРШНА ОБРАДА ПЛАСТИФИКАЦИЈА У ТОНУ ПО ИЗБОРУ ПРОЈЕКТАНТА. ВРАТА СНАБДЕВЕНА СТАНДАРДНОМ БРАВОМ ОТПОРНОМ НА ПОЖАР DIN 18250, СИСТЕМОМ ЗА АУТОМАТСКО ЗАТВАРАЊЕ - ЧЕЛИЧНОМ ОПРУГОМ, СА ЦИЛИНДРОМ (EURO) СА ТРИ КЉУЧА, ШАРКЕ СА КУГЛИЧНИМ ЛЕЖАЈЕМ. ЗАСТАКЉЕНО ПОЖАРНООТПОРНИМ СТАКЛОМ, КЛАСЕ "F", ВАТРООТПОРНОСТИ 90мин.. ПО ЦЕЛОМ ОБИМУ ВРАТА ПОСТАВИТИ ЕКСПАНДИРАЈУЋУ ПРОТИВПОЖАРНУ ТРАКУ И САМОГАСИВЕ ГУМЕНЕ ДИХТУНГЕ. ВАТРООТПОРНОСТ ВРАТА ЈЕ 90 мин,ОДРЕЂЕНА ЈЕ ПРЕМА SRPS UJ.1.240. ВРАТА ОПРЕМИТИ МАГНЕТНИМ КОНТАКТОМ ЗА ДЕТЕКЦИЈУ ОТВОРЕНОСТИ ВРАТА (ЗБОГ СИСТЕМА ДЕТЕКЦИЈЕ ПОЖАРА) ПРОИЗВОЂАЧ ЈЕ ДУЖАН ДА ДЕФИНИШЕ НАЧИН УГРАЂЊЕ РАДИОНИЧКИМ ЦРТЕЖОМ И ДОСТАВИ ИЗВЕШТАЈ О ИСПИТИВАЊУ ВАТРОТПОРНОСТИ У СКЛАДУ СА SRPS U.J1.160. Врата су на путу евакуације и опремљена су паник оковом, који чине попречна летва за врата (страна евакуације), квака (штићена страна), брава и механизам за затварање. DOUBLE PARTIALLY GLAZED DOOR DOOR IS MADE OF LOADBEARING, STEEL PIPE STRUCTURE, WITH FIREPROOF INSULATION INFILLING OF A NON-ASBESTOS COMPOSITION. FINISH LINING OF DOOR FENCING - SHEET METAL WITH THICKNESS OF 1MM, BILATERALLY. DOOR FRAME IS OF SECTIONED, GALVANIZED SHEET METAL T=2MM, FINISH IS PLASTICIZING IN THE SHADE ACCORDING TO THE CHOICE OF THE DESIGN ENGINEER. DOOR IS FURNISHED WITH A STANDARD FIRE RESISTANT LOCK - DIN 18250 STANDARD, WITH AUTOMATIC CLOSURE SYSTEM- A STEEL SPRING, WITH CYLINDER (EURO) AND IT POSSESSES THREE KEYS, HINGES ARE WITH BALL BEARING AND A STANDARD DOOR HANDLE, FIRE RESISTANT. OVE THE WHOLE DOOR PERIMETER, EXPANDING STRIP IS TO BE PLACED, AS WELL AS SELF-EXTINGUISHING RUBBER SEALS. FIRE RESISTANCE OF THE DOOR IS 90MIN.DETERMINED ACCORDING TO SRPS UJ.1.240 STANDARD. DOOR IS TO BE FURNISHED WITH MAGNETIC CONTACT FOR DETECTION OF OPENNESS (DUE TO FIRE DETECTION SYSTEM) THE MANUFACTURER SHALL DEFINE THE WAY OF INSTALLATION BY WORKSHOP DRAWING AND IT SHALL SUBMIT THE REPORT ON FIREPROOFING TESTS, PURSUANT TO SRPS U.J1.160 STANDARD. DOOR IS ON EVACUATION ROUTE AND IT IS FURNISHED WITH DOOR FINISH PANIC HARDWARE CONSISTING OF CROSSBAR FOR THE DOOR (EVACUATION SIDE), DOOR HANDLE (PROTECTED SIDE), LOCK AND CLOSING MECHANISM.

Етажа: / Floor :	КРИЛО А wing A	КРИЛО Б	КРИЛО Ц	КРИЛО Д
Конвенција:				
Сутерен	0			
Приземље /Ground floor	0			
1.спрат/First floor	1			
2.спрат/ Second floor	0			
Укупно(крило):	1			
Укупно(објекат): / Total :	1			
Напомена:/ Note	СВЕ МЕРЕ УЗЕТИ НА ЛИЦУ МЕСТА. ALL MEASURES ARE TO BE TAKEN ON THE SPOT.			

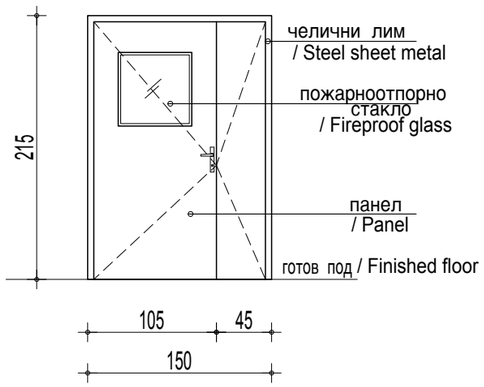

ИЗГЛЕД / View

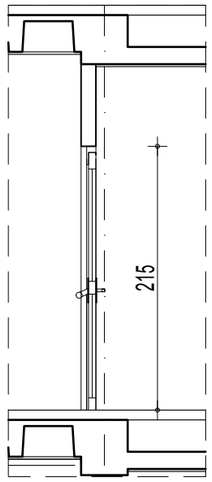

ПРЕСЕК / Section

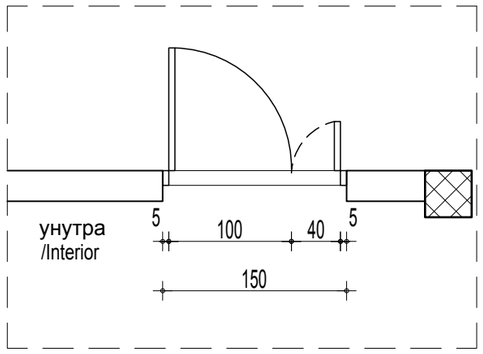

ОСНОВА / Floor plan

САОБРАЋАЈНИ ИНСТИТУТ ЦИП, БЕОГРАД

Објекат: / Structure:
ПРУГА БЕОГРАД - СУБОТИЦА - ДРЖАВНА ГРАНИЦА (КЕЛЕБИЈА)
ДЕОНИЦА ПРУГЕ НОВИ САД - СУБОТИЦА - ДРЖАВНА ГРАНИЦА (КЕЛЕБИЈА)
BELGRADE - SUBOTICA - STATE BORDER (KELEBIA) RAILWAY LINE SECTION : NOVI SAD - SUBOTICA - STATE BORDER (KELEBIA)

ПП БРАВАРИЈА
/black fire hardware

Врста техн.док.: / Techn.document.: **ПЗИ** / DFC

Размера: / Scale: Р 1:50

Цртеж: / Drawing: ДВОКРИЛНА УНУТРАШЊА ПП ВРАТА / DOUBLE FIRE DOOR INSIDE

Ознака: / Mark: 2к

Број листа: / No of drawing: 07

Зидарска мера: /Masonary measure:	150/215

Опис: / Description :

ДВОКРИЛНА ДЕЛИМИЧНО ЗАСТАКЉЕНА ВРАТА СА КОНТРОЛОМ ПРИСТУПА

ВРАТА СУ ОД НОСИВЕ КОНСТРУКЦИЈЕ ОД ЧЕЛИЧНИХ ЦЕВИ, ПОЖАРНООТПОРНЕ ИЗОЛАЦИОНЕ ИСПУНЕ, НЕАЗБЕСТНОГ САСТАВА.
ЗАВРШНЕ ОБЛОГЕ ПЛОТА ВРАТА - ПОЦИНКОВАНИ ЛИМ d=1mm, ОБОСТРАНО.
ДОВРАТНИК ЈЕ ОД ПРОФИЛИСАНОГ ПОЦИНКОВАНОГ ЛИМА d=2mm, ЗАВРШНА ОБРАДА ПЛАСТИФИКАЦИЈА У ТОНУ ПО ИЗБОРУ ПРОЈЕКТАНТА. ВРАТА СНАБДЕВЕНА СТАНДАРДНОМ БРАВОМ ОТПОРНОМ НА ПОЖАР DIN 18250, СИСТЕМОМ ЗА АУТОМАТСКО ЗАТВАРАЊЕ - ЧЕЛИЧНОМ ОПРУГОМ, СА ЦИЛИНДРОМ (EURO) СА ТРИ КЉУЧА, ШАРКЕ СА КУГЛИЧНИМ ЛЕЖАЈЕМ и КВАКОМ СТАНДАРДНОМ ,ОТПОРНОМ НА ПОЖАР.
ЗАСТАКЉЕНО ПОЖАРНООТПОРНИМ СТАКЛОМ, КЛАСЕ "F", ВАТРООТПОРНОСТИ 60мин..
ПО ЦЕЛОМ ОБИМУ ВРАТА ПОСТАВИТИ ЕКСПАНДИРАЈУЋУ ПРОТИВПОЖАРНУ ТРАКУ И САМОГАСИВЕ ГУМЕНЕ ДИХТУНГЕ. ВАТРООТПОРНОСТ ВРАТА ЈЕ 60 мин,ОДРЕЂЕНА ЈЕ ПРЕМА SRPS UJ.1.240.
ВРАТА ОПРЕМИТИ МАГНЕТНИМ КОНТАКТОМ ЗА ДЕТЕКЦИЈУ ОТВОРЕНОСТИ ВРАТА (ЗБОГ СИСТЕМА ДЕТЕКЦИЈЕ ПОЖАРА) И ЕЛЕКТРО-МАГНЕТНИМ ДРЖАЧЕМ (ЗБОГ СИСТЕМА КОНТРОЛЕ ПРИСТУПА).
НАПАЈАЊЕ ЕЛ.МАГНЕТНОГ КОНТАКТА ЈЕ НА 230V.
ПРОИЗВОЂАЧ ЈЕ ДУЖАН ДА ДЕФИНИШЕ НАЧИН УГРАДЊЕ РАДИОНИЧКИМ ЦРТЕЖОМ И ДОСТАВИ ИЗВЕШТАЈ О ИСПИТИВАЊУ ВАТРОТПОРНОСТИ У СКЛАДУ СА SRPS U.J1.160.
ВРАТА СУ ПОВЕЗАНА НА СИСТЕМ КОНТРОЛЕ ПРИСТУПА КОЈИ ЈЕ ПРЕДМЕТ ПРОЈЕКТА ТЕЛЕКОМУНИКАЦИЈА. У РАДНО КРИЛО УГРАДИТИ ТРОСТЕПЕНУ МЕХАНИЧКУ БРАВУ И РУКОХВАТ СА КОНТРОЛИСАНЕ СТРАНЕ А КВАКУ СА ДРУГЕ СТРАНЕ КРИЛА ВРАТА. ИСПОРУЧИЛАЦ ВРАТА ЈЕ У ОБАВЕЗИ ДА КРОЗ ПАСИВНО КРИЛО ПРОВУЧЕ КАБЛ ЗА НАПАЈАЊЕ EMG ПРИХВАТНИКА ТАКО ШТО ЋЕ ЈЕДАН КРАЈ КАБЛА ИЗВУЋИ ИЗ ПАСИВНОГ КРИЛА И УВУЋИ У ШТОК У ГОРЊЕМ УГЛУ А ЗАТИМ ИЗВУЋИ КАБЛ ИЗ ШТОКА НА ИСТОЈ ВИСИНИ, И У ДУЖИНИ ОД 1М, НАМОТАТИ КОТУР И ОСТАВИТИ ГА ЗА ДАЉЕ ПОВЕЗИВАЊЕ. КАБЛ У ВИДНОМ ДЕЛУ (ИЗМЕЂУ ПАСИВНОГ КРИЛА И ШТОКА) ЗАШТИТИТИ МЕТАЛНИМ САПА ЦРЕВОМ У ПОТРЕБНОЈ ДУЖИНИ ЗА ПОТПУНО ОТВАРАЊЕ КРИЛА ТАКО ДА НЕ ДОЂЕ ДО КИДАЊА ИЛИ ЗАТЕЗАЊА КАБЛА. НА ДРУГИ КРАЈ КАБЛА ПОВЕЗАТИ EMG ПРИХВАТНИК. КАБЛ ЈЕ САСТАВНИ ДЕО ПОЗИЦИЈЕ ВРАТА И НАВЕДЕНИ РАДОВИ МОРАЈУ СЕ ИЗВЕСТИ РАДИОНИЧКИ А НЕ НА ЛИЦУ МЕСТА.
EMG ПРИХВАТНИК СЕ ПРЕДВИЂА ПРОЈЕКТОМ ТЕЛЕКОМУНИКАЦИЈА А ИСПОРУЧИЛАЦ ВРАТА ГА УГРАЂУЈЕ И ПОВЕЗУЈЕ НА ПРИПАДАЈУЋИ КРАЈ КАБЛА. КОНТРОЛИСАНО КРИЛО ОПРЕМИТИ СА ХИДРАУЛИЧКИМ ЗАТВАРАЧЕМ. ПАСИВНО КРИЛО ВРАТА КОЈЕ НИЈЕ КОНТРОЛИСАНО ЕЛЕКТРОМАГНЕТОМ ПОСЕДУЈЕ МЕХАНИЗАМ ЗА ФИКСИРАЊЕ У ЗАТВОРЕНОМ ПОЛОЖАЈУ.
У СЛУЧАЈУ ПОЖАРА ВРАТА СЕ АУТОМАТСКИ ОДБРАВЉУЈУ.

DOUBLE PARTIALLY GLAZED DOOR WITH ACCESS CONTROL

Door is made of loadbearing, steel pipe structure, with fireproof insulation infilling of a non-asbestos composition. Finish lining of door fencing - sheet metal with thickness of 1mm, bilaterally. door frame is of sectioned, galvanized sheet metal t=2mm, finish is plasticizing in the shade according to the choice of the design engineer. Door is furnished with a standard fire resistant lock - din 18250 standard, with automatic closure system- a steel spring, with cylinder (euro) and it possesses three keys, hinges are with ball bearing and a standard door handle, fire resistant. Ove the whole door perimeter, expanding strip is to be placed, as well as self-extinguishing rubber seals. fire resistance of the door is 60min.Determined according to SRPS UJ.1.240 standard. Door is to be furnished with magnetic contact for detection of openness (due to fire detection system) and electric-magnetic bearer (due to access control system).
Supply of el. magnetic contact is on 230 V.
The manufacturer shall define the way of installation by workshop drawing and it shall submit
the report on fireproofing tests, pursuant to srps U.J1.160 standard.
Door is connected to access control system which is the subject-matter of the design of telecommunications. Into active wing, install a three-grade, mechanical lock. Door handle is to be installed on the controlled side, and door knob on the other side of the door wing. Door supplier is under obligation to conduct a cable for supply of emg strike plate through passive door wing, by taking out one end of the cable from passive wing and inserting it into upper corner of door frame, and then the cable is to be taken out from the door frame at the same height, namely in the length of 1m, and rolled into a coil and left for further connecting. in the visible part (between passive wing and door frame) the cable is to be protected with sapa hose /sapa tube , in required length for total opening of the wing , so as not to come to cable rupturing or stretching .On the other end of the cable connect EMG strike plate. cable is inclusive part of door work item and indicated works must be executed in the workshop and not on the spot.
EMG trike plate is envisaged by the design of telecommunications and door supplier installs it and connects it to relevant end of the cable. Controlled door wing is to be equipped with hydraulic closer. Passive door wing which is not controlled by electromagnet possesses a mechanism for fixing in closed position. In case of fire, door is automatically unlocked .

Етажа: / Floor :	КРИЛО А wing A		КРИЛО Б	КРИЛО Ц	КРИЛО Д
Конвенција: лева десна / left right	лева	десна			
Сутерен	0	0	0	0	0
Приземље /Ground floor	1	1	0	0	0
1.спрат /First floor	0	0	0	0	0
2.спрат /Second floor	0	0	0	0	0
Укупно(крило):	1	1	0	0	0
Укупно(објекат): / Total :	2				
Напомена:/ Note	СВЕ МЕРЕ УЗЕТИ НА ЛИЦУ МЕСТА. ALL MEASURES ARE TO BE TAKEN ON THE SPOT.				

ПД БРАВАРИЈА
/SMOKE LOCKSMITH

ЛИСТ 01-08 /page 01-08

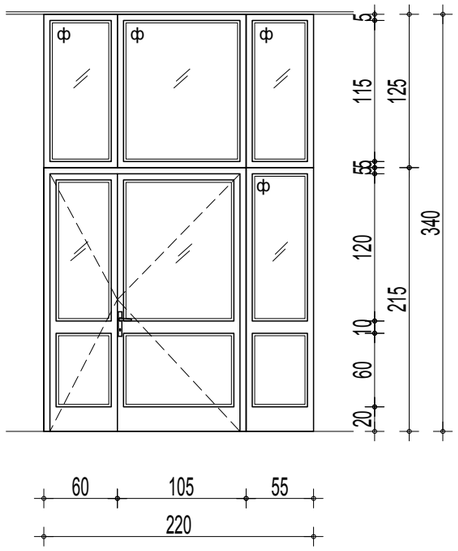

ИЗГЛЕД / View

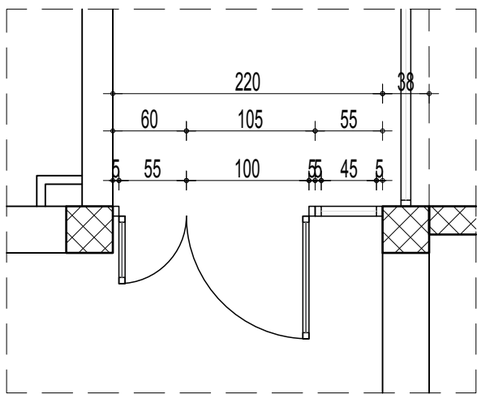

ОСНОВА / Floor plan

САОБРАЋАЈНИ ИНСТИТУТ ЦИП, БЕОГРАД

Објекат: / Structure:
ПРУГА БЕОГРАД - СУБОТИЦА - ДРЖАВНА ГРАНИЦА (КЕЛЕБИЈА)
ДЕОНИЦА ПРУГЕ НОВИ САД - СУБОТИЦА - ДРЖАВНА ГРАНИЦА (КЕЛЕБИЈА)
BELGRADE - SUBOTICA - STATE BORDER (KELEBIA) RAILWAY LINE
SECTION : NOVI SAD - SUBOTICA - STATE BORDER (KELEBIA)

ПД БРАВАРИЈА / smoke locksmith

Врста техн.док.: / Techn.document.: **ПЗИ** / DFC

Размера: / Scale: P 1:50

Цртеж: / Drawing: УНУТРАШЊА ПД ПРЕГРАДА / INTERNAL SMOKE PARTITION

Ознака: / Mark: 1

Број листа: / No of drawing: 01

Зидарска мера: /Masonary measure:	220/340
Опис: / Description :	УНУТРАШЊА ЗАСТАКЉЕНА ПРЕГРАДА СА ДВОКРИЛНИМ ВРАТИМ ВРАТА СА ПОБОЉШАНИМ ЗАПТИВАЊЕМ - ПРОТИВДИМНА Преграда са двокрилним вратима и фиксним застакљеним надсветлом. Рамовска конструкција преграде је од елоксираних алуминијумских профила без термопрекида. Преграда се фиксира за подну плочу и арм. бетонску греду. Светла ширина отвора за застакљена врата, унутар преграде, је 155 а висина 210 цм. Врата су са побољшаним заптивањем-противдимна. Крило врата је опремљено при дну са спуштајућом експандирајућом заптивком а по обиму је опремљено дихтунгом од неопренке гуме. Шток је опремљен са гуменом заптивком и експандирајућом траком. Сви елементи преграде (фиксни део, врата и надсветло) су застакљени ламелираним стаклом 3.3.1 дебљине у складу са површином застакљивања. Оков Secyrili look квалитета, шарке штелујуће, ручица по избору пројектанта. Врата снабдети аутоматским затварачем. Позиција обухвата сав потребан материјал за уградњу, комплетан оков, дихтунге и све пратеће елементе потребне да би била потпуно исправна и употребљива. Уградња свих елемената система мора бити у складу са препорукама и типским детаљима произвођача а према извођачким детаљима који морају бити одобрени од стране пројектанта или надзора. INTERIOR GLAZED PARTITION WITH DOUBLE DOOR DOOR WITH IMPROVED SEALING- SMOKE –STOP DOOR Partition with double door and fixed glazed fanlight. Frame structure of the partition is made out of anodized aluminium sections without thermal break. The partition is fixed onto floor slab and reinforced concrete beam. Day width of opening for glazed door, inside the partition is 155 cm and height is 210cm. Door is with improved sealing - smoke-stop door. Door wing is, at the bottom, furnished with subsiding and expanding seal and over the perimeter it is furnished with neoprene rubber seal. Door frame is furnished with rubber seal and expanding strip. All partition elements (fixed part, door and fanlight) are glazed with laminated glass unit 3.3.1, possessing the thickness in compliance with area of glazing. Door finish hardware is of Secyrili look quality, hinges are adjustable, and door handle is according to the choice of the design engineer. Door is to be furnished with automatic closing mechanism. The work item entails all, necessary material for installation, complete door finish hardware, seals and all , auxiliary elements required in order to make the door completely in order and in use. Installation of all system elements must be in compliance with recommendations and typical details of the manufacturer, and according to detail drawings which must be approved by the side of the design engineer or supervising engineer.

Етажа: / Floor :	КРИЛО А wing A	КРИЛО Б	КРИЛО Ц	КРИЛО Д
Конвенција:				
Сутерен	0	0	0	0
Приземље /Ground floor	2	0	0	0
1.спрат/First floor	0	0	0	0
2.спрат/ Second floor	0	0	0	0
Укупно(крило):	2	0	0	0
Укупно(објекат): / Total :	2			
Напомена:/ Note	СВЕ МЕРЕ УЗЕТИ НА ЛИЦУ МЕСТА. ALL MEASURES ARE TO BE TAKEN ON THE SPOT.			

САОБРАЋАЈНИ ИНСТИТУТ ЦИП, БЕОГРАД

Објекат: / Structure:
ПРУГА БЕОГРАД - СУБОТИЦА - ДРЖАВНА ГРАНИЦА (КЕЛЕБИЈА)
ДЕОНИЦА ПРУГЕ НОВИ САД - СУБОТИЦА - ДРЖАВНА ГРАНИЦА (КЕЛЕБИЈА)
BELGRADE - SUBOTICA - STATE BORDER (KELEBIA) RAILWAY LINE
SECTION : NOVI SAD - SUBOTICA - STATE BORDER (KELEBIA)

ПД БРАВАРИЈА / smoke locksmith

Врста техн.док.: / Techn.document.: **ПЗИ** / DFC

Размера: / Scale: P 1:50

Цртеж: / Drawing: УНУТРАШЊА ПД ПРЕГРАДА / INTERNAL SMOKE PARTITION

Ознака: / Mark: 2

Број листа: / No of drawing: 02

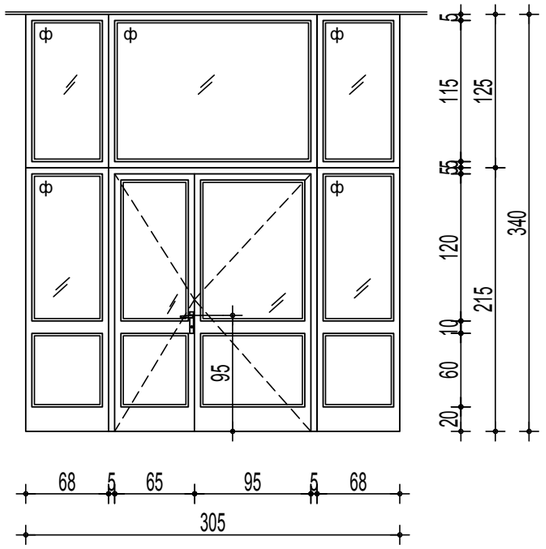

ИЗГЛЕД / View

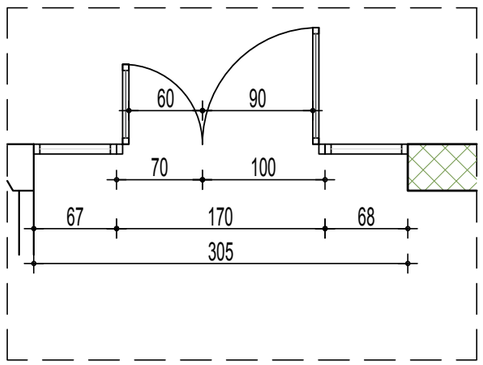

ОСНОВА / Floor plan

Зидарска мера: /Masonary measure:	305/340
Опис: / Description :	УНУТРАШЊА ЗАСТАКЉЕНА ПРЕГРАДА СА ДВОКРИЛНИМ ВРАТИМ ВРАТА СА ПОБОЉШАНИМ ЗАПТИВАЊЕМ - ПРОТИВДИМНА Преграда са двокрилним вратима и фиксним застакљеним надсветлом. Рамовска конструкција преграде је од елоксираних алуминијумских профила без термопрекида. Преграда се фиксира за подну плочу и арм. бетонску греду. Светла ширина отвора за застакљена врата, унутар преграде, је 155 а висина 210 цм. Врата су са побољшаним заптивањем-противдимна. Крило врата је опремљено при дну са спуштајућом експандирајућом заптивком а по обиму је опремљено дихтунгом од неопренке гуме. Шток је опремљен са гуменом заптивком и експандирајућом траком. Сви елементи преграде (фиксни део, врата и надсветло) су застакљени ламелираним стаклом 3.3.1 дебљине у складу са површином застакљивања. Оков Secyrili look квалитета, шарке штелујуће, ручица по избору пројектанта. Врата снабдети аутоматским затварачем. Сила руковања механизма за врата (потребна сила за отварање врата не већа од 25 N). Позиција обухвата сав потребан материјал за уградњу, комплетан оков, дихтунге и све пратеће елементе потребне да би била потпуно исправна и употребљива. Уградња свих елемената система мора бити у складу са препорукама и типским детаљима произвођача а према извођачким детаљима који морају бити одобрени од стране пројектанта или надзора. INTERIOR GLAZED PARTITION WITH DOUBLE DOOR DOOR WITH IMPROVED SEALING- SMOKE –STOP DOOR Partition with double door and fixed glazed fanlight. Frame structure of the partition is made out of anodized aluminium sections without thermal break. The partition is fixed onto floor slab and reinforced concrete beam. Day width of opening for glazed door, inside the partition is 155 cm and height is 210cm. Door is with improved sealing - smoke-stop door. Door wing is, at the bottom, furnished with subsiding and expanding seal and over the perimeter it is furnished with neoprene rubber seal. Door frame is furnished with rubber seal and expanding strip. All partition elements (fixed part, door and fanlight) are glazed with laminated glass unit 3.3.1, possessing the thickness in compliance with area of glazing. Door finish hardware is of Secyrili look quality, hinges are adjustable, and door handle is according to the choice of the design engineer. Door is to be furnished with automatic closing mechanism. Door mechanism handling force (required force to open the door not greater than 25 N). The work item entails all, necessary material for installation, complete door finish hardware, seals and all , auxiliary elements required in order to make the door completely in order and in use. Installation of all system elements must be in compliance with recommendations and typical details of the manufacturer, and according to detail drawings which must be approved by the side of the design engineer or supervising engineer.

Етажа: / Floor :	КРИЛО А wing A	КРИЛО Б	КРИЛО Ц	КРИЛО Д
Конвенција:				
Сутерен	0	0	0	0
Приземље /Ground floor	1	0	0	0
1.спрат/First floor	0	0	0	0
2.спрат/ Second floor	0	0	0	0
Укупно(крило):	1	0	0	0
Укупно(објекат): / Total :	1			
Напомена:/ Note	СВЕ МЕРЕ УЗЕТИ НА ЛИЦУ МЕСТА. ALL MEASURES ARE TO BE TAKEN ON THE SPOT.			

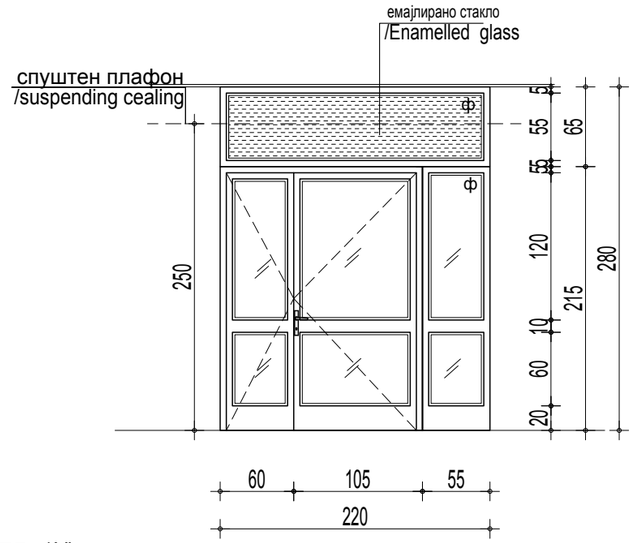

ИЗГЛЕД / View

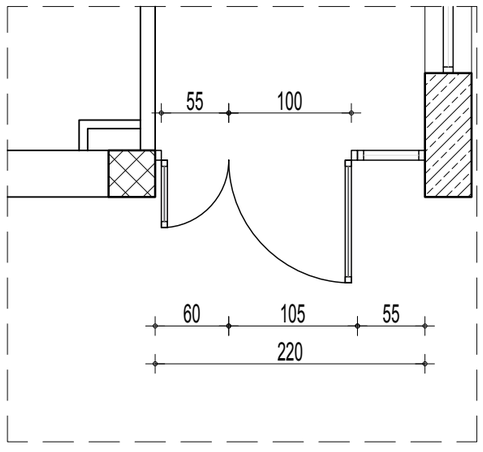

ОСНОВА / Floor plan

САОБРАЋАЈНИ ИНСТИТУТ ЦИП, БЕОГРАД

Објекат: / Structure:
ПРУГА БЕОГРАД - СУБОТИЦА - ДРЖАВНА ГРАНИЦА (КЕЛЕБИЈА)
ДЕОНИЦА ПРУГЕ НОВИ САД - СУБОТИЦА - ДРЖАВНА ГРАНИЦА (КЕЛЕБИЈА)
BELGRADE - SUBOTICA - STATE BORDER (KELEBIA) RAILWAY LINE
SECTION : NOVI SAD - SUBOTICA - STATE BORDER (KELEBIA)

ПД БРАВАРИЈА / smoke locksmith

Врста техн.док.: / Techn.document.: **ПЗИ** / DFC

Размера: / Scale: P 1:50

Цртеж: / Drawing: УНУТРАШЊА ПД ПРЕГРАДА / INTERNAL SMOKE PARTITION

Ознака: / Mark: 1*

Број листа: / No of drawing: 03

Транспарентно стакло /Transparent glass
емајлирано стакло /Enamelled glass
пескирано стакло /Sandblasted glass

Зидарска мера: /Masonary measure:	220/280
Опис: / Description :	УНУТРАШЊА ЗАСТАКЉЕНА ПРЕГРАДА СА ДВОКРИЛНИМ ВРАТИМ ВРАТА СА ПОБОЉШАНИМ ЗАПТИВАЊЕМ - ПРОТИВДИМНА Преграда са двокрилним вратима и фиксним застакљеним надсветлом. Рамовска конструкција преграде је од елоксираних алуминијумских профила без термопрекида. Преграда се фиксира за подну плочу и арм. бетонску греду. Светла ширина отвора за застакљена врата, унутар преграде, је 155 а висина 210 цм. Врата су са побољшаним заптивањем-противдимна. Крило врата је опремљено при дну са спуштајућом експандирајућом заптивком а по обиму је опремљено дихтунгом од неопренке гуме. Шток је опремљен са гуменом заптивком и експандирајућом траком. Сви елементи преграде (фиксни део, врата и надсветло) су застакљени ламелираним стаклом 3.3.1 дебљине у складу са површином застакљивања. Оков Secyrili look квалитета, шарке штелујуће, ручица по избору пројектанта. Врата снабдети аутоматским затварачем. Позиција обухвата сав потребан материјал за уградњу, комплетан оков, дихтунге и све пратеће елементе потребне да би била потпуно исправна и употребљива. Уградња свих елемената система мора бити у складу са препорукама и типским детаљима произвођача а према извођачким детаљима који морају бити одобрени од стране пројектанта или надзора. INTERIOR GLAZED PARTITION WITH DOUBLE DOOR DOOR WITH IMPROVED SEALING- SMOKE –STOP DOOR Partition with double door and fixed glazed fanlight. Frame structure of the partition is made out of anodized aluminium sections without thermal break. The partition is fixed onto floor slab and reinforced concrete beam. Day width of opening for glazed door, inside the partition is 155 cm and height is 210cm. Door is with improved sealing - smoke-stop door. Door wing is, at the bottom, furnished with subsiding and expanding seal and over the perimeter it is furnished with neoprene rubber seal. Door frame is furnished with rubber seal and expanding strip. All partition elements (fixed part, door and fanlight) are glazed with laminated glass unit 3.3.1, possessing the thickness in compliance with area of glazing. Door finish hardware is of Secyrili look quality, hinges are adjustable, and door handle is according to the choice of the design engineer. Door is to be furnished with automatic closing mechanism. The work item entails all, necessary material for installation, complete door finish hardware, seals and all , auxiliary elements required in order to make the door completely in order and in use. Installation of all system elements must be in compliance with recommendations and typical details of the manufacturer, and according to detail drawings which must be approved by the side of the design engineer or supervising engineer.

Етажа: / Floor :	КРИЛО А wing A	КРИЛО Б	КРИЛО Ц	КРИЛО Д
Конвенција:				
Сутерен	0	0	0	0
Приземље /Ground floor	0	0	0	0
1.спрат/First floor	1	0	0	0
2.спрат/ Second floor	3	0	0	0
Укупно(крило):	4	0	0	0
Укупно(објекат): / Total :	4			
Напомена:/ Note	СВЕ МЕРЕ УЗЕТИ НА ЛИЦУ МЕСТА. ALL MEASURES ARE TO BE TAKEN ON THE SPOT.			

спуштен плафон
/suspending cealing

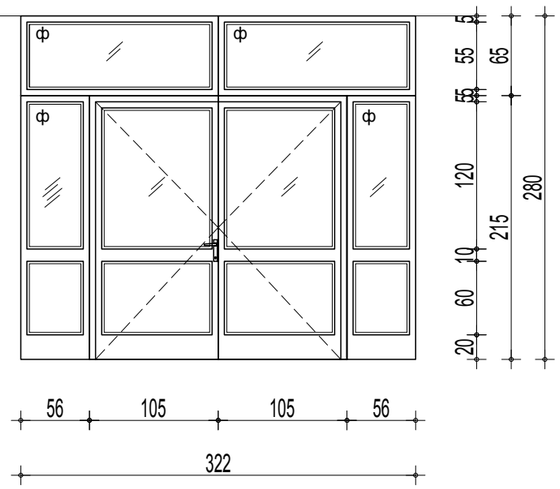

ИЗГЛЕД / View

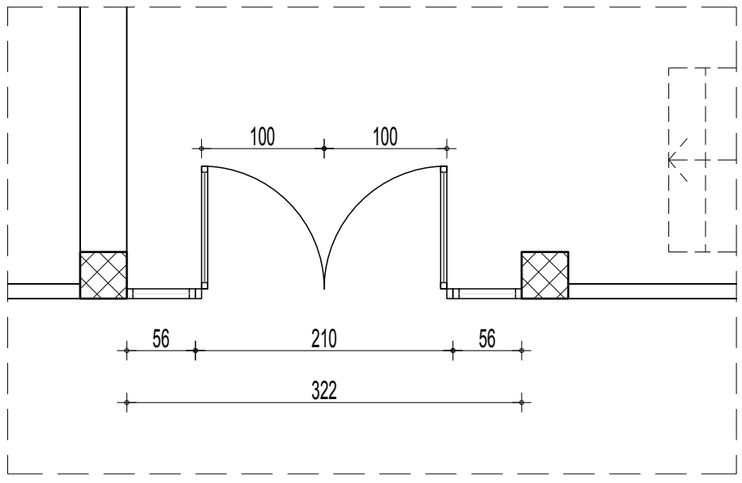

ОСНОВА / Floor plan

SAOBRAĆAJNI INSTITUT CIP	САОБРАЋАЈНИ ИНСТИТУТ ЦИП, БЕОГРАД
Објекат: / Structure:	ПРУГА БЕОГРАД - СУБОТИЦА - ДРЖАВНА ГРАНИЦА (КЕЛЕБИЈА) ДЕОНИЦА ПРУГЕ НОВИ САД - СУБОТИЦА - ДРЖАВНА ГРАНИЦА (КЕЛЕБИЈА) BELGRADE - SUBOTICA - STATE BORDER (KELEBIA) RAILWAY LINE SECTION : NOVI SAD - SUBOTICA - STATE BORDER (KELEBIA)
	ПД БРАВАРИЈА / smoke locksmith
Врста техн.док.: / Techn.document.:	**ПЗИ** / DFC
Размера: / Scale:	P 1:50
Цртеж: / Drawing:	УНУТРАШЊА ПД ПРЕГРАДА / INTERNAL SMOKE PARTITION
Ознака: / Mark:	3
Број листа: / No of drawing:	04

Зидарска мера: /Masonary measure:	322/280
Опис: / Description :	УНУТРАШЊА ЗАСТАКЉЕНА ПРЕГРАДА СА ДВОКРИЛНИМ ВРАТИМ ВРАТА СА ПОБОЉШАНИМ ЗАПТИВАЊЕМ - ПРОТИВДИМНА Преграда са двокрилним вратима и фиксним застакљеним надсветлом. Рамовска конструкција преграде је од елоксираних алуминијумских профила без термопрекида. Преграда се фиксира за подну плочу и арм. бетонску греду. Светла ширина отвора за застакљена врата, унутар преграде, је 155 а висина 210 цм. Врата су са побољшаним заптивањем-противдимна. Крило врата је опремљено при дну са спуштајућом експандирајућом заптивком а по обиму је опремљено дихтунгом од неопренке гуме. Шток је опремљен са гуменом заптивком и експандирајућом траком. Сви елементи преграде (фиксни део, врата и надсветло) су застакљени ламелираним стаклом 3.3.1 дебљине у складу са површином застакљивања. Оков Secyrili look квалитета, шарке штелујуће, ручица по избору пројектанта. Врата снабдети аутоматским затварачем. Позиција обухвата сав потребан материјал за уградњу, комплетан оков, дихтунге и све пратеће елементе потребне да би била потпуно исправна и употребљива. Уградња свих елемената система мора бити у складу са препорукама и типским детаљима произвођача а према извођачким детаљима који морају бити одобрени од стране пројектанта или надзора. INTERIOR GLAZED PARTITION WITH DOUBLE DOOR DOOR WITH IMPROVED SEALING- SMOKE –STOP DOOR Partition with double door and fixed glazed fanlight. Frame structure of the partition is made out of anodized aluminium sections without thermal break. The partition is fixed onto floor slab and reinforced concrete beam. Day width of opening for glazed door, inside the partition is 155 cm and height is 210cm. Door is with improved sealing - smoke-stop door. Door wing is, at the bottom, furnished with subsiding and expanding seal and over the perimeter it is furnished with neoprene rubber seal. Door frame is furnished with rubber seal and expanding strip. All partition elements (fixed part, door and fanlight) are glazed with laminated glass unit 3.3.1, possessing the thickness in compliance with area of glazing. Door finish hardware is of Secyrili look quality, hinges are adjustable, and door handle is according to the choice of the design engineer. Door is to be furnished with automatic closing mechanism. The work item entails all, necessary material for installation, complete door finish hardware, seals and all , auxiliary elements required in order to make the door completely in order and in use. Installation of all system elements must be in compliance with recommendations and typical details of the manufacturer, and according to detail drawings which must be approved by the side of the design engineer or supervising engineer.

Етажа: / Floor :	КРИЛО А wing A	КРИЛО Б	КРИЛО Ц	КРИЛО Д
Конвенција:				
Сутерен	0	0	0	0
Приземље /Ground floor	1	0	0	0
1.спрат/First floor	0	0	0	0
2.спрат/ Second floor	0	0	0	0
Укупно(крило):	1	0	0	0
Укупно(објекат): / Total :	1			
Напомена:/ Note	СВЕ МЕРЕ УЗЕТИ НА ЛИЦУ МЕСТА. ALL MEASURES ARE TO BE TAKEN ON THE SPOT.			

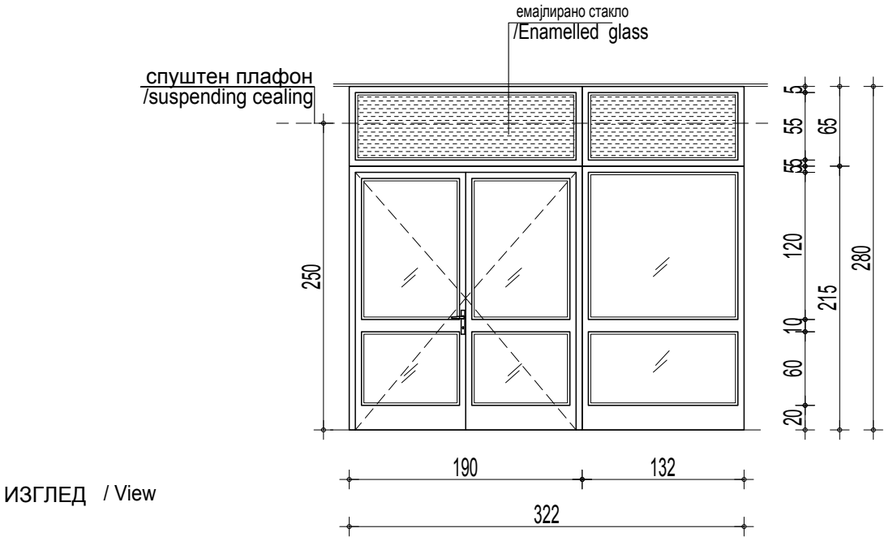

ИЗГЛЕД / View

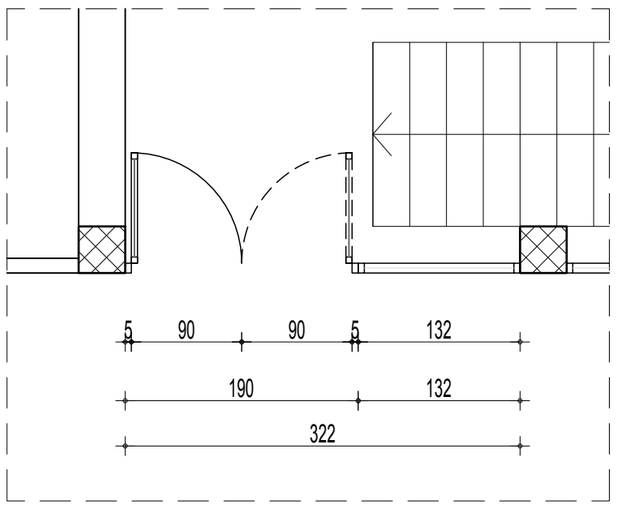

ОСНОВА / Floor plan

САОБРАЋАЈНИ ИНСТИТУТ ЦИП, БЕОГРАД	Објекат: / Structure: ПРУГА БЕОГРАД - СУБОТИЦА - ДРЖАВНА ГРАНИЦА (КЕЛЕБИЈА) ДЕОНИЦА ПРУГЕ НОВИ САД - СУБОТИЦА - ДРЖАВНА ГРАНИЦА (КЕЛЕБИЈА) BELGRADE - SUBOTICA - STATE BORDER (KELEBIA) RAILWAY LINE SECTION : NOVI SAD - SUBOTICA - STATE BORDER (KELEBIA)		Врста техн.док.: / Techn.document.: ПЗИ / DFC
	ПД БРАВАРИЈА / smoke locksmith		Размера: / Scale: P 1:50
Цртеж: / Drawing:	УНУТРАШЊА ПД ПРЕГРАДА / INTERNAL SMOKE PARTITION	Ознака: / Mark: 4	Број листа: / No of drawing: 05

Транспарентно стакло /Transparent glass

емајлирано стакло /Enamelled glass

пескирано стакло /Sandblasted glass

Зидарска мера: /Masonary measure:	322/280
Опис: / Description :	УНУТРАШЊА ЗАСТАКЉЕНА ПРЕГРАДА СА ДВОКРИЛНИМ ВРАТИМ ВРАТА СА ПОБОЉШАНИМ ЗАПТИВАЊЕМ - ПРОТИВДИМНА Преграда са двокрилним вратима и фиксним застакљеним надсветлом. Рамовска конструкција преграде је од елоксираних алуминијумских профила без термопрекида. Преграда се фиксира за подну плочу и арм. бетонску греду. Светла ширина отвора за застакљена врата, унутар преграде, је 155 а висина 210 цм. Врата су са побољшаним заптивањем-противдимна. Крило врата је опремљено при дну са спуштајућом експандирајућом заптивком а по обиму је опремљено дихтунгом од неопренке гуме. Шток је опремљен са гуменом заптивком и експандирајућом траком. Сви елементи преграде (фиксни део, врата и надсветло) су застакљени ламелираним стаклом 3.3.1 дебљине у складу са површином застакљивања. Оков Secyrili look квалитета, шарке штелујуће, ручица по избору пројектанта. Врата снабдети аутоматским затварачем. Позиција обухвата сав потребан материјал за уградњу, комплетан оков, дихтунге и све пратеће елементе потребне да би била потпуно исправна и употребљива. Уградња свих елемената система мора бити у складу са препорукама и типским детаљима произвођача а према извођачким детаљима који морају бити одобрени од стране пројектанта или надзора. INTERIOR GLAZED PARTITION WITH DOUBLE DOOR DOOR WITH IMPROVED SEALING- SMOKE –STOP DOOR Partition with double door and fixed glazed fanlight. Frame structure of the partition is made out of anodized aluminium sections without thermal break. The partition is fixed onto floor slab and reinforced concrete beam. Day width of opening for glazed door, inside the partition is 155 cm and height is 210cm. Door is with improved sealing - smoke-stop door. Door wing is, at the bottom, furnished with subsiding and expanding seal and over the perimeter it is furnished with neoprene rubber seal. Door frame is furnished with rubber seal and expanding strip. All partition elements (fixed part, door and fanlight) are glazed with laminated glass unit 3.3.1, possessing the thickness in compliance with area of glazing. Door finish hardware is of Secyrili look quality, hinges are adjustable, and door handle is according to the choice of the design engineer. Door is to be furnished with automatic closing mechanism. The work item entails all, necessary material for installation, complete door finish hardware, seals and all , auxiliary elements required in order to make the door completely in order and in use. Installation of all system elements must be in compliance with recommendations and typical details of the manufacturer, and according to detail drawings which must be approved by the side of the design engineer or supervising engineer.

Етажа: / Floor :	КРИЛО А wing A	КРИЛО Б	КРИЛО Ц	КРИЛО Д
Конвенција:				
Сутерен	0	0	0	0
Приземље /Ground floor	0	0	0	0
1.спрат/First floor	1	0	0	0
2.спрат/ Second floor	1	0	0	0
Укупно(крило):	2	0	0	0
Укупно(објекат): / Total :	2			
Напомена:/ Note	СВЕ МЕРЕ УЗЕТИ НА ЛИЦУ МЕСТА. ALL MEASURES ARE TO BE TAKEN ON THE SPOT.			

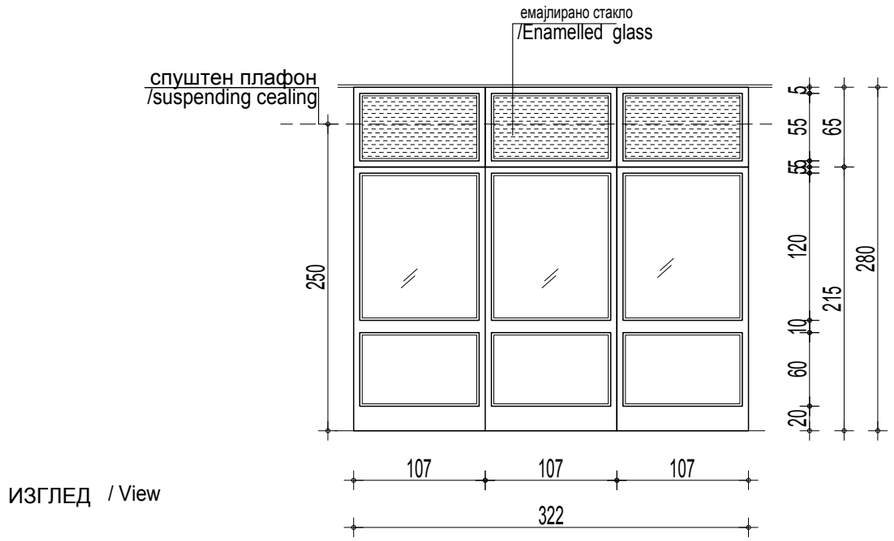

ИЗГЛЕД / View

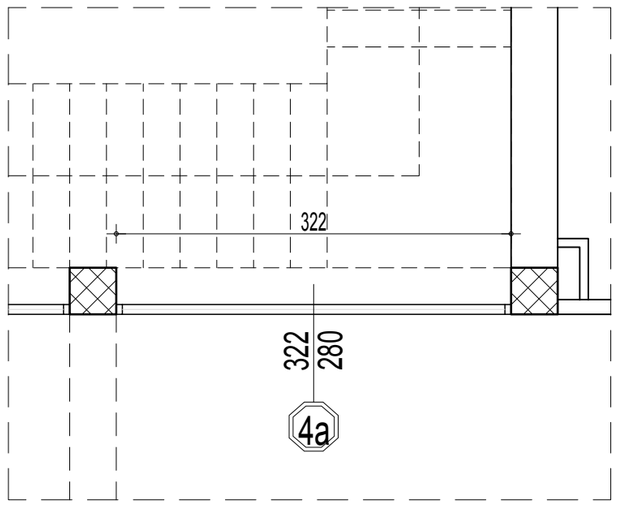

ОСНОВА / Floor plan

САОБРАЋАЈНИ ИНСТИТУТ ЦИП, БЕОГРАД

Објекат: / Structure:
ПРУГА БЕОГРАД - СУБОТИЦА - ДРЖАВНА ГРАНИЦА (КЕЛЕБИЈА)
ДЕОНИЦА ПРУГЕ НОВИ САД - СУБОТИЦА - ДРЖАВНА ГРАНИЦА (КЕЛЕБИЈА)
BELGRADE - SUBOTICA - STATE BORDER (KELEBIA) RAILWAY LINE
SECTION : NOVI SAD - SUBOTICA - STATE BORDER (KELEBIA)

ПД БРАВАРИЈА / smoke locksmith

Врста техн.док.: / Techn.document.: **ПЗИ** / DFC

Размера: / Scale: Р 1:50

Цртеж: / Drawing: УНУТРАШЊА ПД ПРЕГРАДА / INTERNAL SMOKE PARTITION

Ознака: / Mark: 4a

Број листа: / No of drawing: 06

Транспарентно стакло /Transparent glass
емајлирано стакло /Enamelled glass
пескирано стакло /Sandblasted glass

Зидарска мера: /Masonary measure:	322/280
Опис: / Description :	УНУТРАШЊА ЗАСТАКЉЕНА ПРЕГРАДА СА ДВОКРИЛНИМ ВРАТИМ ВРАТА СА ПОБОЉШАНИМ ЗАПТИВАЊЕМ - ПРОТИВДИМНА Преграда са двокрилним вратима и фиксним застакљеним надсветлом. Рамовска конструкција преграде је од елоксираних алуминијумских профила без термопрекида. Преграда се фиксира за подну плочу и арм. бетонску греду. Светла ширина отвора за застакљена врата, унутар преграде, је 155 а висина 210 цм. Врата су са побољшаним заптивањем-противдимна. Крило врата је опремљено при дну са спуштајућом експандирајућом заптивком а по обиму је опремљено дихтунгом од неопренке гуме. Шток је опремљен са гуменом заптивком и експандирајућом траком. Сви елементи преграде (фиксни део, врата и надсветло) су застакљени ламелираним стаклом 3.3.1 дебљине у складу са површином застакљивања. Оков Secyrili look квалитета, шарке штелујуће, ручица по избору пројектанта. Врата снабдети аутоматским затварачем. Позиција обухвата сав потребан материјал за уградњу, комплетан оков, дихтунге и све пратеће елементе потребне да би била потпуно исправна и употребљива. Уградња свих елемената система мора бити у складу са препорукама и типским детаљима произвођача а према извођачким детаљима који морају бити одобрени од стране пројектанта или надзора. INTERIOR GLAZED PARTITION WITH DOUBLE DOOR DOOR WITH IMPROVED SEALING- SMOKE –STOP DOOR Partition with double door and fixed glazed fanlight. Frame structure of the partition is made out of anodized aluminium sections without thermal break. The partition is fixed onto floor slab and reinforced concrete beam. Day width of opening for glazed door, inside the partition is 155 cm and height is 210cm. Door is with improved sealing - smoke-stop door. Door wing is, at the bottom, furnished with subsiding and expanding seal and over the perimeter it is furnished with neoprene rubber seal. Door frame is furnished with rubber seal and expanding strip. All partition elements (fixed part, door and fanlight) are glazed with laminated glass unit 3.3.1, possessing the thickness in compliance with area of glazing. Door finish hardware is of Secyrili look quality, hinges are adjustable, and door handle is according to the choice of the design engineer. Door is to be furnished with automatic closing mechanism. The work item entails all, necessary material for installation, complete door finish hardware, seals and all , auxiliary elements required in order to make the door completely in order and in use. Installation of all system elements must be in compliance with recommendations and typical details of the manufacturer, and according to detail drawings which must be approved by the side of the design engineer or supervising engineer.

Етажа: / Floor :	КРИЛО А wing A	КРИЛО Б	КРИЛО Ц	КРИЛО Д
Конвенција:				
Сутерен	0	0	0	0
Приземље /Ground floor	0	0	0	0
1.спрат/First floor	1	0	0	0
2.спрат/ Second floor	1	0	0	0
Укупно(крило):	2	0	0	0
Укупно(објекат): / Total :	2			
Напомена:/ Note	СВЕ МЕРЕ УЗЕТИ НА ЛИЦУ МЕСТА. ALL MEASURES ARE TO BE TAKEN ON THE SPOT.			

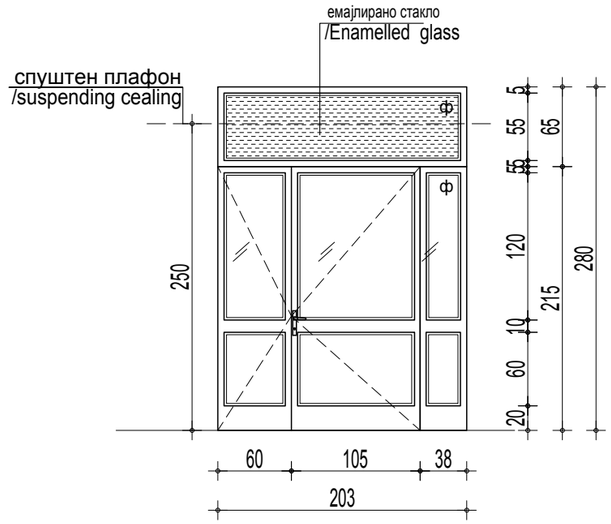

ИЗГЛЕД / View

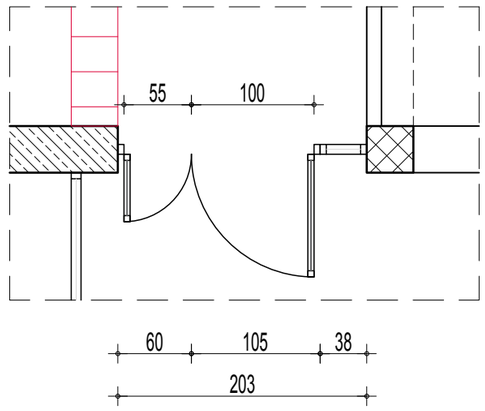

ОСНОВА / Floor plan

САОБРАЋАЈНИ ИНСТИТУТ ЦИП, БЕОГРАД

Објекат: / Structure:
ПРУГА БЕОГРАД - СУБОТИЦА - ДРЖАВНА ГРАНИЦА (КЕЛЕБИЈА)
ДЕОНИЦА ПРУГЕ НОВИ САД - СУБОТИЦА - ДРЖАВНА ГРАНИЦА (КЕЛЕБИЈА)
BELGRADE - SUBOTICA - STATE BORDER (KELEBIA) RAILWAY LINE
SECTION : NOVI SAD - SUBOTICA - STATE BORDER (KELEBIA)

ПД БРАВАРИЈА / smoke locksmith

Врста техн.док.: / Techn.document.: **ПЗИ** / DFC

Размера: / Scale: P 1:50

Цртеж: / Drawing: УНУТРАШЊА ПД ПРЕГРАДА / INTERNAL SMOKE PARTITION

Ознака: / Mark: 5

Број листа: / No of drawing: 07

Транспарентно стакло /Transparent glass
емајлирано стакло /Enamelled glass
пескирано стакло /Sandblasted glass

Зидарска мера: /Masonary measure:	203/280
Опис: / Description :	УНУТРАШЊА ЗАСТАКЉЕНА ПРЕГРАДА СА ДВОКРИЛНИМ ВРАТИМ ВРАТА СА ПОБОЉШАНИМ ЗАПТИВАЊЕМ - ПРОТИВДИМНА Преграда са двокрилним вратима и фиксним застакљеним надсветлом. Рамовска конструкција преграде је од елоксираних алуминијумских профила без термопрекида. Преграда се фиксира за подну плочу и арм. бетонску греду. Светла ширина отвора за застакљена врата, унутар преграде, је 155 а висина 210 цм. Врата су са побољшаним заптивањем-противдимна. Крило врата је опремљено при дну са спуштајућом експандирајућом заптивком а по обиму је опремљено дихтунгом од неопренке гуме. Шток је опремљен са гуменом заптивком и експандирајућом траком. Сви елементи преграде (фиксни део, врата и надсветло) су застакљени ламелираним стаклом 3.3.1 дебљине у складу са површином застакљивања. Оков Secyrili look квалитета, шарке штелујуће, ручица по избору пројектанта. Врата снабдети аутоматским затварачем. Позиција обухвата сав потребан материјал за уградњу, комплетан оков, дихтунге и све пратеће елементе потребне да би била потпуно исправна и употребљива. Уградња свих елемената система мора бити у складу са препорукама и типским детаљима произвођача а према извођачким детаљима који морају бити одобрени од стране пројектанта или надзора. INTERIOR GLAZED PARTITION WITH DOUBLE DOOR DOOR WITH IMPROVED SEALING- SMOKE –STOP DOOR Partition with double door and fixed glazed fanlight. Frame structure of the partition is made out of anodized aluminium sections without thermal break. The partition is fixed onto floor slab and reinforced concrete beam. Day width of opening for glazed door, inside the partition is 155 cm and height is 210cm. Door is with improved sealing - smoke-stop door. Door wing is, at the bottom, furnished with subsiding and expanding seal and over the perimeter it is furnished with neoprene rubber seal. Door frame is furnished with rubber seal and expanding strip. All partition elements (fixed part, door and fanlight) are glazed with laminated glass unit 3.3.1, possessing the thickness in compliance with area of glazing. Door finish hardware is of Secyrili look quality, hinges are adjustable, and door handle is according to the choice of the design engineer. Door is to be furnished with automatic closing mechanism. The work item entails all, necessary material for installation, complete door finish hardware, seals and all , auxiliary elements required in order to make the door completely in order and in use. Installation of all system elements must be in compliance with recommendations and typical details of the manufacturer, and according to detail drawings which must be approved by the side of the design engineer or supervising engineer.

Етажа: / Floor :	КРИЛО А wing A	КРИЛО Б	КРИЛО Ц	КРИЛО Д
Конвенција:				
Сутерен	0	0	0	0
Приземље /Ground floor	0	0	0	0
1.спрат/First floor	1	0	0	0
2.спрат/ Second floor	1	0	0	0
Укупно(крило):	2	0	0	0
Укупно(објекат): / Total :	2			
Напомена:/ Note	СВЕ МЕРЕ УЗЕТИ НА ЛИЦУ МЕСТА. ALL MEASURES ARE TO BE TAKEN ON THE SPOT.			

САОБРАЋАЈНИ ИНСТИТУТ ЦИП, БЕОГРАД	Објекат: / Structure: ПРУГА БЕОГРАД - СУБОТИЦА - ДРЖАВНА ГРАНИЦА (КЕЛЕБИЈА) ДЕОНИЦА ПРУГЕ НОВИ САД - СУБОТИЦА - ДРЖАВНА ГРАНИЦА (КЕЛЕБИЈА) BELGRADE - SUBOTICA - STATE BORDER (KELEBIA) RAILWAY LINE SECTION : NOVI SAD - SUBOTICA - STATE BORDER (KELEBIA)		Врста техн.док.: / Techn.document.: ПЗИ / DFC
	ПД БРАВАРИЈА / smoke locksmith		Размера: / Scale: P 1:50
Цртеж: / Drawing:	УНУТРАШЊА ПД ПРЕГРАДА / INTERNAL SMOKE PARTITION	Ознака: / Mark: 1К	Број листа: / No of drawing: 08

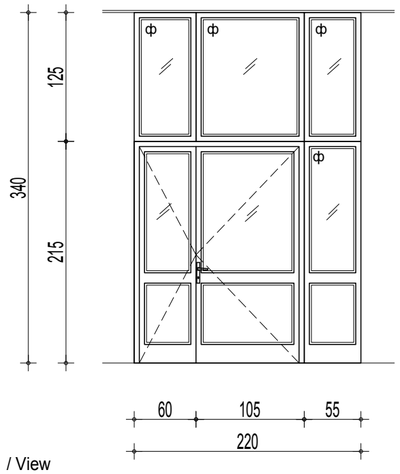

ИЗГЛЕД / View

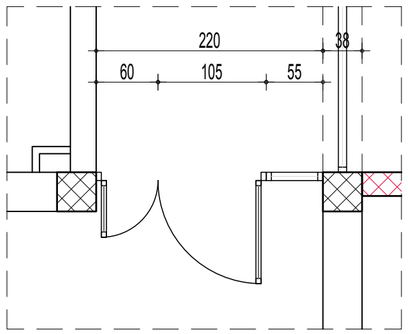

ОСНОВА / Floor plan

Зидарска мера: /Masonary measure:	220/340

Опис: / Description :

УНУТРАШЊА ЗАСТАКЉЕНА ПРЕГРАДА СА ДВОКРИЛНИМ ВРАТИМА
ВРАТА СА ПОБОЉШАНИМ ЗАПТИВАЊЕМ - ПРОТИВДИМНА

Преграда са двокрилним вратима и фиксним застакљеним надсветлом. Рамовска конструкција преграде је од елоксираних алуминијумских профила без термопрекида. Преграда се фиксира за подну плочу и арм. бетонску греду.
Светла ширина отвора за застакљена врата, унутар преграде, је 155 а висина 210 цм. Врата су са побољшаним заптивањем-противдимна. Крило врата је опремљено при дну са спуштајућом експандирајућом заптивком а по обиму је опремљено дихтунгом од неопренке гуме. Шток је опремљен са гуменом заптивком и експандирајућом траком. Сви елементи преграде (фиксни део, врата и надсветло) су застакљени ламелираним стаклом 3.3.1 дебљине у складу са површином застакљивања.
Оков Secyrili look квалитета, шарке штелујуће, ручица по избору пројектанта. Врата снабдети аутоматским затварачем.
Врата опремити магнетним контактом за детекцију отворености врата (због система детекције пожара) и електро-магнетним држачем (због система контроле приступа).Напајање ел.магнетног контакта је на 230v.
Позиција обухвата сав потребан материјал за уградњу, комплетан оков, дихтунге и све пратеће елементе потребне да би била потпуно исправна и употребљива.
Уградња свих елемената система мора бити у складу са препорукама и типским детаљима произвођача а према извођачким детаљима који морају бити одобрени од стране пројектанта или надзора.
Врата су повезана на систем контроле приступа који је предмет пројекта телекомуникација. У радно крило уградити тростепену механичку браву и рукохват са контролисане стране а кваку са друге стране крила врата. Испоручилац врата је у обавези да кроз пасивно крило провуче кабл за напајање EMG прихватника тако што ће један крај кабла извући из пасивног крила и увући у шток у горњем углу а затим извући кабл из штока на истој висини, и у дужини од 1м, намотати котур и оставити га за даље повезивање. Кабл у видном делу (између пасивног крила и штока) заштитити металним сапа цревом у потребној дужини за потпуно отварање крила тако да не дође до кидања или затезања кабла. На други крај кабла повезати EMG прихватник. Кабл је саставни део позиције врата и наведени радови морају се извести радионички а не на лицу места. EMG прихватник се предвиђа пројектом телекомуникација а испоручилац врата га уграђује и повезује на припадајући крај кабла. Контролисано крило опремити са хидрауличким затварачем. Пасивно крило врата које није контролисано електромагнетом поседује механизам за фиксирање у затвореном положају.

INTERIOR GLAZED PARTITION WITH DOUBLE DOOR
DOOR WITH IMPROVED SEALING- SMOKE –STOP DOOR
Partition with double door and fixed glazed fanlight. Frame structure of the partition is made out of anodized aluminium sections without thermal break. The partition is fixed onto floor slab and reinforced concrete beam.
Day width of opening for glazed door, inside the partition is 155 cm and height is 210cm. Door is with improved sealing - smoke-stop door. Door wing is, at the bottom, furnished with subsiding and expanding seal and over the perimeter it is furnished with neoprene rubber seal. Door frame is furnished with rubber seal and expanding strip.
All partition elements (fixed part, door and fanlight) are glazed with laminated glass unit 3.3.1, possessing the thickness in compliance with area of glazing.
Door finish hardware is of Secyrili look quality, hinges are adjustable, and door handle is according to the choice of the design engineer. Door is to be furnished with automatic closing mechanism.
Door is to be furnished with magnetic contact for detection of openness (due to fire detection system) and electric-magnetic bearer (due to access control system).
Supply of el. magnetic contact is on 230 V.
The work item entails all, necessary material for installation, complete door finish hardware, seals and all , auxiliary elements required in order to make the door completely in order and in use.
Installation of all system elements must be in compliance with recommendations and typical details of the manufacturer, and according to detail drawings which must be approved by the side of the design engineer or supervising engineer.

Door is connected to access control system which is the subject-matter of the design of telecommunications. Into active wing, install a three-grade, mechanical lock. Door handle is to be installed on the controlled side, and door knob on the other side of the door wing. Door supplier is under obligation to conduct a cable for supply of emg strike plate through passive door wing, by taking out one end of the cable from passive wing and inserting it into upper corner of door frame, and then the cable is to be taken out from the door frame at the same height, namely in the length of 1m, and rolled into a coil and left for further connecting. in the visible part (between passive wing and door frame) the cable is to be protected with sapa hose /sapa tube , in required length for total opening of the wing , so as not to come to cable rupturing or stretching .On the other end of the cable connect EMG strike plate. cable is inclusive part of door work item and indicated works must be executed in the workshop and not on the spot. EMG trike plate is envisaged by the design of telecommunications and door supplier installs it and connects it to relevant end of the cable. Controlled door wing is to be equipped with hydraulic closer. Passive door wing which is not controlled by electromagnet possesses a mechanism for fixing in closed position.

Етажа: / Floor :		КРИЛО А wing A	КРИЛО Б	КРИЛО Ц	КРИЛО Д
Конвенција:					
Сутерен		0	0	0	0
Приземље /Ground floor		1	0	0	0
1.спрат/First floor		0	0	0	0
2.спрат/ Second floor		0	0	0	0
Укупно(крило):		1	0	0	0
Укупно(објекат): / Total :		1			
Напомена:/ Note	СВЕ МЕРЕ УЗЕТИ НА ЛИЦУ МЕСТА. ALL MEASURES ARE TO BE TAKEN ON THE SPOT.				

КРИЛО Б

wing Б

СПОЉАШЊА АЛУМИНАРИЈА
OUTDOOR ALUMINUM JOINERY

ЛИСТ 01-12 /page 01-12

ФАСАДНА ПЛАТНА - ОПИС БРОЈ 1

САОБРАЋАЈНИ ИНСТИТУТ ЦИП, БЕОГРАД	Објекат: / Structure: ПРУГА БЕОГРАД - СУБОТИЦА - ДРЖАВНА ГРАНИЦА (КЕЛЕБИЈА) ДЕОНИЦА ПРУТЕ НОВИ САД - СУБОТИЦА - ДРЖАВНА ГРАНИЦА (КЕЛЕБИЈА) BELGRADE - SUBOTICA - STATE BORDER (KELEBIA) RAILWAY LINE SECTION : NOVI SAD - SUBOTICA - STATE BORDER (KELEBIA)	СПОЉАШЊА АЛУМИНАРИЈА / OUTDOOR ALUMINIUM JOINERY	Врста техн.док.: / Techn.document.: ПЗИ / DFC
			Размера: / Scale: 1:50
Цртеж: / Drawing:	ФАСАДНА ПЛАТНА - ОПИС БРОЈ 1 / FACADE PARTITION- DESCRIPTION-NUMBER 1		Број листа: / No of drawing: 01

ОПИС Позиција

Позиције израдити од система алуминијумских фасадних профила са прекинутим термичким мостом типа Schueco FWS 50 или адекватно.
Фасада се израђује од система самоносивих алуминијских хоризонталних и вертикалних правоуглих профила који осигурава прекид термичког моста. Сви рубови профила благо су заобљени. Ширина вертикалних и хоризонталних профила са унутарње стране износи 50мм док се са спољашње стране на вертикалама и хоризонталама налази покривна капа ширине 50мм. Дубина капе вертикала износи 15мм, док су хоризонталне капе 12мм.
Дубина вертикалних профила одређује се статичким прорачуном. Хоризонтални профили се статички прорачунавају на тежину стакла и ветар и њихова дубина не сме да пређе дубину вертикалних профила. Ако је случај да њихова дубина прелази дубину вертикалних профила усваја се дубли вертикални профил. Изводач је дужан да достави статички прорачун (урађен од стране овлашћеног лица) заједно са остатком извођачког пројекта фасаде. Прелиминарна дубина вертикалних профила је 150мм (на местима где је неопходно, предвидети системско ојачање увучено у тело профила. Прелиминарна дубина хоризонталних профила на прикључку са подом и плафоном 155мм, остала 90мм.
На споју са подом, формирати детаљ који ће визуелно формирати исту висину видљивог алуминијума од 200мм на фиксним деловима фасаде (детаљ Ф1) као и на деловима врата (детаљ Ф2).
Све спојеве са остатком објекта урадити према RAL препорукама, нарочито у делу правилне дифузије водене паре.
Систем профила фасаде за одводњу кондензата, је конструисан у три равни одводње. Одводња се врши на начин да се кондензат прикупљен у хоризонтали одводи у вертикале, те се помоћу системских пластичних одводника кондезата, изведе ван конструкције.Сва заптивања на фасади су од EPDM-а према DIN 7863.
Жлебови у хоризонталном и вертикалном алуминијском профилу међусобно су повезани и омогућавају проветравање сваког остакљеног поља преко сва четири угла.
Површинска обрада профила: елоксажа, у тону по избору конзерваторског надзора (сива мат). Истом површинском обрадом треба обрадити све видне алуминијуске делове конструкције (угаоне опшиве и сл.)
Позиције остаклити стаклом прелиминарне конфигурације:

* Транспарентни делови
- Спољашње стакло 8мм са премазом на позицији 2 (каљено за стакла од коте пода до 2000мм)
- Медђупростор 16мм 90%аргон , стакло лајсна треба да је термички појачана (нпр. Thermix)
- Унутрашње стакло ламинирано са PVB фолијом 4.4.2

* Парапетни делови (зона парапета и спуштеног плафона)
- Спољашње стакло 8мм каљено емајлирано (боја емајла према препоруци добављача стакла)
- вентилациони простор мин 20мм
- термоизолација (предвиђена за вентилисане фасаде)
- АЛ лим д=2мм

* Транспарентни делови (поједини делови до висине 1650мм од ГП)
- Спољашње стакло 8мм са премазом на позицији 2 (каљено за стакла од коте пода до 2000мм)
- Међупростор 16мм 90%аргон , стакло лајсна треба да је термички појачана (нпр. Thermix)
- Унутрашње стакло ламинирано са PVB фолијом 4.4.2. Пескирано на поз 3 према шеми

* Коефицијент проласка енергије кроз стакло Ug=1.0W/m2K
* Укупан коефицијент проласка енергије кроз позицију не сме да пређе Uw<=1.5W/m2K , према прорачуну по EN ISO 10077-1 изузимајући површину клизних врата.

- карактеристике система фасадне зид завесе према SRPS EN 14351:

Водонепропусност,	SRPS EN 12154:	класа RE 1200
Ваздухопропусност,	SRPS EN 12152:	класа AE (> 600 ра)
Отп. на удар ветра,	SRPS EN 12179:	2.0/3.0 kN/m2
Отпорност на удар,	SRPS EN 14019:	класа I5/E5

Отварајући елемент преко системског адаптер профила уградити у остатак фасадне зид завесе.
У основну конструкцију фасадне зид завесе уграђују се отварајућа поља, димензија и начина отварања као на шеми.

Отварајуће елементе обележене на шемама предвидети као:
1. Нагибни прозор **KVN** у систему SCHUCO AWS 65. Прозор треба да буде опремљен системским оковом који представља део система у ком је испоручен. Оков треба да омогући манипулацију са висине од max 1.7m од готовог пода (Schuco SImply Smart OL 200)
Величину крила прозора изабрати према препорукама добављача система за конкретне димензије. Тип и начин брављења предвидети такође према препорукама добављача система. Стакло као на остатку фасаде са смањеним дебљинама на 6+16+3.3.2.
2. Нагибни прозор **KR** у систему SCHUCO AWS 65. Прозор треба да буде опремљен системским оковом који представља део система у ком је испоручен. Оков треба да омогући манипулацију крилом помоћу ручице постављене бочно на половину висине крила (Schuco SImply Smart)
Величину крила прозора изабрати према препорукама добављача система за конкретне димензије. Тип и начин брављења предвидети такође према препорукама добављача система. Стакло као на остатку фасаде са смањеним дебљинама на 6+16+3.3.2.
3. Стандардна врата **UV** у систему SCHUCO ADS 65 HD. Врата треба да буду опремљена системски оковом који ће омогућити правилан рад врата. Величину профила крила врата као и потребан број шарки предвидети према препорукама добављача система. Врата опремити бравом са ваљком, и обострано рукохватима за манипулацију.
4. Евакуациона врата **EV** у систему SCHUCO ADS 65 HD. Предвидети врата са функцијом и сертификацијом према норми SRPS EN 1125. Паник функција Е са рукохватом спољна паник шином унутра. Пролазак спољa омогућен само са кључем. Врата морају бити опремљена комплетним системским оковом који ће омогућити правилно функционисање у траженом режиму. Врата предвидети у HD (heavy duty) варијанти.
5. Аутоматска клизна врата **AKV** урадити у систему Gezze Slimdrive SL-FR или слична. Врата треба да буду опремљена сензором за отварање. Неопходна је могућност редуданције у случају нестанка струје.
На местима изнад клизних врата предвидети хоризонтални профил у основној фасадној конструкцији исте дубине као и вертикални.

Пре било каквог конкретног рада неопходно је све прорачуне и извођачке детаље доставити пројектанту на увид и усаглашавање.

/ FACADE PARTITION- DESCRIPTION NUMBER 1

Work items are to be made of aluminium facade sections with thermal break type SCHUCO FWS 50 or other, appropriate type.
Type Facade is made of self-bearing aluminium horizontal and vertical rectangular section system ensuring thermal break
All section edges are slightly rounded. Width of vertical and horizontal sections on the inner side amounts 50mm , while on the outer side on upwards and horizontal lines there is a 50mm wide covering cap.
Depth of upward cap is 15mm , while horizontal caps are 12mm.
Depth of vertical sections is determined by structural analysis.
Structural analysis of horizontal sections is done concerning the weight of glasses and wind , and their depth must not exceed the depth of vertical sections. In case that their depth exceeds the depth of vertical sections , the depth for vertical section shall be adopted.
The Contractor is under obligation to submit structural analysis (prepared by the side of an authorised person) together with remaining part of design concerning facade.
Preliminary depth of vertical sections is 150mm (on the spots where it is necessary). Envisage systemic reinforcement inserted into the body of the section.
Preliminary depth of horizontal sections on the connection with the floor and the ceiling is 155mm, the other is 90mm.
On the joint with the floor , form the detail which will visually form the same height of visible aluminium of 200mm on fixed facade parts (detail marked Ф1) , as well as on door parts (detail marked Ф2).
All joints with remaining part of the facility do according to RAL recommendations, particularly in the part of proper water vapour diffusion.
System of facade sections for drainage of condensate is constructed in three plains of drainage.
Drainage is done in the following way: condensate collected in horizontal part is conducted into vertical parts, and through systemic plastic drainage elements , condensate is taken out of the structure. All sealing on the facade are made of EPDM , according to DIN 7863. standard.
Grooves in horizontal and vertical aluminium section are interconnected and enable ventilation of each , glazed field over all four angles. Surface treatment of the profile: anodizing, in the tone chosen by the conservation supervisor (gray matt)
The same surface finish should be applied to all , visible, aluminium parts of structure (angular, flashing and similar).

Work items are to be glazed with glass of preliminary configuration:
*transparent parts
1. Outer glass 8mm thick with coating on item 2 (tempered for glasses up to floor level 200mm)
2. Interspace 16mm 90% Argon , glass strip should be thermally enhanced (for example Thermix)
3. Inner glass laminated with PVB foil 4.4.2

-Parapet parts (the zone of suspended ceiling)
-Outer glass of 8mm ,tempered glass, anodized (colour of anodization according to recommendation of glass supplier)
-ventilation space min 20mm
-thermal insulation (envisaged for ventilated facades)
AL sheet t=2mm

- Transparent parts(certain parts up to the height of 1650mm from TS)
- Outer glass of 8mm with coating on work- item 2 (tempered for glasses from floor level to 2000mm)
-Interspace 16mm 90%argon , glass strip should be thermally reinforced (for exp. Thermix)
-Inner glass laminated with PVB foil 4.4.2. Sandblasted on work- item 3 according to the scheme

-Thermal transmittance coefficient for glass Ug=1.0W/m²K
-Total thermal transmittance coefficient for the whole work item must not exceed TUw<=1.5W/m²K, according to calculation done in compliance with EN ISO 10077-1 standard. Excluding the area of sliding door.

Characteristics of facade wall curtain system according to SRPS EN 14351 standard:

Water tightness,	SRPS EN 12154:	class RE 1200
Air permeability,	SRPS EN 12152:	class AE (> 600 pa)
Resistance to wind impact ,	SRPS EN 12179:	2.0/3.0 kN/m²
Shock resistance ,	SRPS EN 14019:	class I5/E5

Opening element over systemic adapter section , mount into remaining part of facade wall curtain. Opening elements marked on schemes are to be envisaged as:
Prior to any concrete work it is necessary to submit all calculations and execution details to the design engineer for the purpose of insight and harmonization.

Opening elements which are marked on schemes are to be envisaged as follows:
1. Tilt window marked KVN in the following system: SCHUCO ADS 65 HD. Window should be furnished with systemic invisible hardware Avantec Simply Smart OL 200, enabling proper operation and handling from the height of up to 1.70m from finished floor . Standard handle for window handling.
Size of window light is to be chosen according to recommendations of system supplier concerning actual dimensions. Type and way of locking are , also, to be envisaged according to recommendations of system supplier.
2. Tilt window marked KR in the following system: SCHUCO AWS 65. The window should be furnished with a systemic hardware representing a part of the system in which it has been delivered. Hardware (window furniture) should, also, enable handling of window light with the aid of the handle placed laterally onto the half of window light's height. (Schuco Simply Smart)
The size of window light should be chosen according to recommendations of system supplier for concrete dimensions. Type and way of locking are, also, to be envisaged according to recommendations of system supplier. Glass is to be as on the remaining part of the façade with reduced unit thicknesses to 6+16+3.3.2.
3. Standard door marked UV in the following system: SCHUCO ADS 65 HD. Door is to be equipped with systemic hardware which will enable proper door operation. Size of door wing section, as well as necessary number of hinges are to be envisaged according to recommendations of system supplier. Door is to be equipped with lock with roller, and bilaterally with handrails for manipulation.
4. Evacuation door marked EV in the following system: SCHUCO ADS 65 HD. Envisage the door with function and certification according to SRPS EN 1125 standard. Panic (emergency) function E with handrail on the outside and panic rail inside. Passing outside is enabled only with the key.
Door must be equipped with complete systemic hardware which will enable proper functioning in requested mode. Door is to be envisaged in HD (heavy duty) variant.
5. Automatic sliding door marked AKV are to be done in the following system: Gezze Slimdrive SL-FR or similar. Door is to be furnished with sensor for opening. Possibility of redundancy is necessary in case of power failure- a blackout.
On the spots above sliding door envisage a horizontal section in basic façade structure possessing the same depth as the vertical one.

Prior to undertaking any concrete work it is necessary to submit all calculations and execution details to a design engineer for the purpose of insight and compliance.

Описи врата / прозор -спољашње - ОПИС БРОЈ 2

Позиције израдити од система алуминијумских термопрекинутих профила типа SCHUCO AWS/ADS 65 или слично.Основну дубину рама извести са 65мм дубине, а димензије крила отварајућих елемената према препорукама добављача система. Слободно стојеће вертикалне профиле димензионисати према норми SRPS EN 13830 за дозвољене угибе услед утицаја ветра на фасадну облогу према SRPS E 1991-1-4. На сваких са. 3м дужине предвидети монтажно-дилатациони спој чија ће визура одговарати визури компактних вертикалних профила. Позицију монтирати у зони термоизолације и то на челични профил у доњој зони преко системског ПВЦ базног профила. Горње и бочне везе са објектом остварити тачкасто. Простор у зони између објекта и позиције заштитити према препорукама `RAL` стандарда.
Површинска обрада профила: елоксажа, у тону по избору конзерваторског надзора (сива мат)

Позиције остаклити стаклом прелиминарне конфигурације:

1. Спољашње стакло 6мм са премазом на позицији 2
2. Међупростор 16мм 90%аргон , стакло лајсна треба да је термички појачана (нпр. Thermix)
3. Унутрашње стакло ламинирано са PVB фолијом 3.3.2

Коефицијент проласка енергије кроз стакло Ug=1.0W/m2K

Укупан коефицијент проласка енергије кроз позицију не сме да пређе Uw<=1.5W/m2K , према прорачуну по EN ISO 10077-1. Изузимајући површину клизних врата

Карактеристике система према SRPS EN 14351:

-ваздухопропусност, SRPS EN 12207: класа 4
-водонепропусност, SRPS EN 12208: класа E1200
-отпорност на удар ветра, SRPS EN 12210: класа C5/B5

Прозорске клупице предвидети као:
- споља: алуминијумски лим дебљине д=2мм пластифициран у боју остатка браварије нагнутим под углом

Отварајуће елементе обележене на шемама предвидети као:

1. Нагибни прозор у систему SCHUCO AWS 65. Прозор треба да буде опремљен системским невидљивим оковом Avantec Simply Smart који ће омогућити правилан рад и управљање са висине до сса. 1.80м од готовог пода. Стандардна ручка за манипулацију прозором.
   За случај прозора са парапетом 1.9м, користити систем SCHUCO SimplySmart OL200 који ће омогућити манипулацију прозором са висине сса 1.8м.

Величину крила прозора изабрати према препорукама добављача система за конкретне димензије. Тип и начин брављења предвидети такође према препорукама добављача система.

2. Хоризонтални прозор у систему SCHUCO AWS 65. Прозор треба да буде опремљен системским невидљивим оковом Симплу Смарт . У стандардном раду треба да буде ограничен на отварање до 135мм, а за потребе одржавања могућност закретања од 180 .

3. Окретнонагибни прозор у систему SCHUCO AWS 65. Прозор треба да буде опремљен скривеним оковом који представља део система у ком је испоручен (chuco Avantec Simply smart).
4. Врата у систему SCHUCO ADS 65. Врата треба да су опремљена комплетним прибором за правилно фукционисање. Број шарки предвидети према препорукама добављача система.

Пре било каквог конкретног рада неопходно је све прорачуне и извођачке детаље доставити пројектанту на увид и усаглашавање.

/ DESCRIPTION DOOR / WINDOWS EXTERNAL -DESCRIPTION NUMBER 2

Work items are to be made of the system of aluminium sections with thermal break type SCHUCO AWS/ADS 65 or other, appropriate type.
Basic depth of the frame is to be done with 65mm depth , and dimensions of appropriate wing elements are to be executed according to recommendations of system supplier.
Free-standing vertical sections are to be dimensioned according to SRPS EN 13830 standard for allowed flexions due to wind impact on façade cladding according to standard: SRPS E 1991-1-4.
On approximately each 3m of length, envisage prefabricated- expansion joint whose sight line will comply with sight-line of compact vertical sections.
Work items are to be mounted in the zone of thermal insulation, namely onto steel section in bottom zone over systemic PVC basic section. Top and lateral joints with the facility are to be accomplished dotted. The space in the zone between the facility and work item is to be protected according to recommendations of `RAL `standard.
Surface treatment of the profile: anodizing, in the tone chosen by the conservation supervisor (gray matt)
Work items are to be glazed with glass of preliminary configuration:
1. Outer glass 6mm with coating on item 2
2. Interspace 16mm 90% Argon , glass strip should be thermally enhanced (for example Thermix)
3. Inner glass laminated with PVB foil 3.3.2

Thermal transmittance coefficient for glass Ug=1.0W/m²K
Total thermal transmittance coefficient for the whole work item must not exceed Uw<=1.5W/m²K, according to calculation done in compliance with EN ISO 10077-1 standard.

System characteristics according to standard SRPS EN 14351:
-air permeability, SRPS EN 12207: C180, class 4
-water-tightness, SRPS EN 12208: class E1200
-resistance to wind impact, SRPS EN 12210: class C5/B5

Window sills are to be envisaged as follows:
-outside: sheet aluminium with thickness t=2mm plasticized in the colour of remaining metalwork elements tilted under angle.

Opening elements marked on schemes are to be envisaged as:
1.Tilt window in SCHUCO AWS 65 system. Window should be furnished with systemic invisible hardware Avantec Simply Smart enabling proper operation and handling from the height of up to 1.80m from finished floor .
Standard handle for window handling.
For the case of window with parapet 1.9m, use system SCHUCO SimplySmart OL200 which will enable window handling from the height of approximately 1.8m.

Size of window light is to be chosen according to recommendations of system supplier concerning actual dimensions. Type and way of locking are , also, to be envisaged according to recommendations of system supplier.

2. Horizontal window in SCHUCO AWS 65 system. The window should be furnished with a systemic invisible window finish hardware – type: Simply Smart. In standard operation it should be limited to opening of up to 135 mm, and for the needs of maintenance there should be the possibility of 180° turn.

3. Tilt and turn window in SCHUCO AWS 65 system. Tilt and turn window should be furnished with hidden window finish hardware representing a part of the system in which it has been delivered (Schuco Avantec Simply smart).
4. Door in SCHUCO ADS 65 system. Door is to be furnished with complete accessories for correct functioning. Number of hinges is to be envisaged according to recommendations of system supplier.

Prior to any concrete work it is necessary to submit all calculations and execution details to the design engineer for the purpose of insight and harmonization.

САОБРАЋАЈНИ ИНСТИТУТ ЦИП, БЕОГРАД	Објекат: ПРУГА БЕОГРАД - СУБОТИЦА - ДРЖАВНА ГРАНИЦА (КЕЛЕБИЈА) ДЕОНИЦА ПРУГЕ НОВИ САД - СУБОТИЦА - ДРЖАВНА ГРАНИЦА (КЕЛЕБИЈА) BELGRADE - SUBOTICA - STATE BORDER (KELEBIA) RAILWAY LINE SECTION : NOVI SAD - SUBOTICA - STATE BORDER (KELEBIA) СПОЉАШЊА АЛУМИНАРИЈА / OUTDOOR ALUMINIUM JOINERY	Врста техн.док.: / techn.document: пзи / DFC	
		Размера: / Scale: P 1:50	
Цртеж: / Drawing:	ВРАТА, ПРОЗОРИ - СПОЉАШЊЕ - ОПИС БРОЈ 2 / EXTERNAL DOOR,WINDOWS - DESCRIPTION NUMBER 2	Број листа: / No of drawing: 1	

ИЗГЛЕД СА СПОЉАШЊЕ СТРАНЕ
/Exterior view

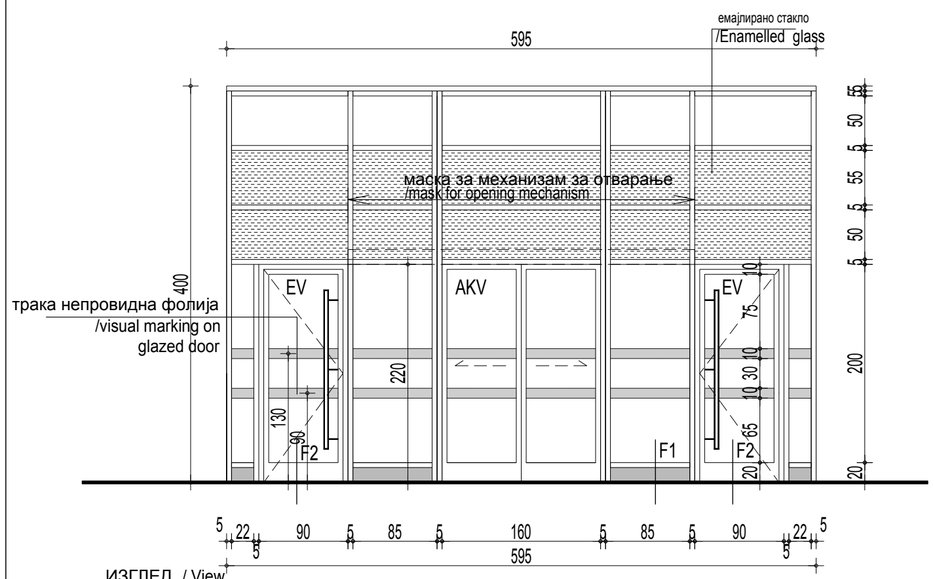

ИЗГЛЕД / View

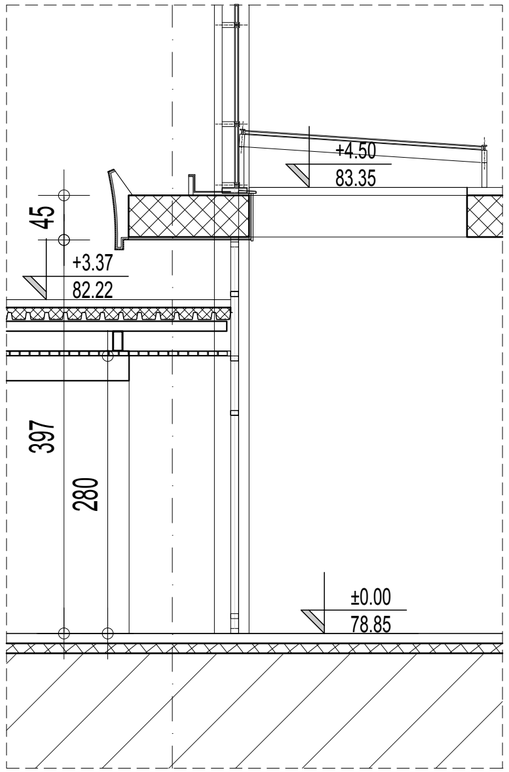

ПРЕСЕК / Section

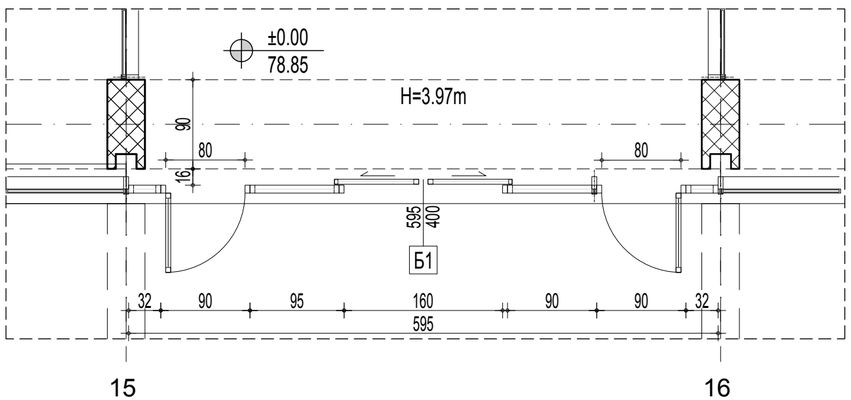

ОСНОВА / Floor plan

исто и у оси 12 и 13

САОБРАЋАЈНИ ИНСТИТУТ ЦИП, БЕОГРАД	Објекат: / Structure: ПРУГА БЕОГРАД - СУБОТИЦА - ДРЖАВНА ГРАНИЦА (КЕЛЕБИЈА) ДЕОНИЦА ПРУГЕ НОВИ САД - СУБОТИЦА - ДРЖАВНА ГРАНИЦА (КЕЛЕБИЈА) BELGRADE - SUBOTICA - STATE BORDER (KELEBIA) RAILWAY LINE SECTION : NOVI SAD - SUBOTICA - STATE BORDER (KELEBIA)	Врста техн.док.: / Techn.document.: пзи / DFC	
	СПОЉАШЊА АЛУМИНАРИЈА / OUTDOOR ALUMINIUM JOINERY	Размера: / Scale: P 1:50	
Цртеж: / Drawing:	ФАСАДНА ПРЕГРАДА СА УЛАЗНИМ ВРАТИМА / FACADE PARTITION WITH ENTRANCE DOOR	Ознака: / Mark: Б1	Број листа: / No of drawing: 01

Транспарентно стакло /Transparent glass
емајлирано стакло /Enamelled glass
пескирано стакло /Sandblasted glass

Зидарска мера: /Masonary measure:	595/400
Опис: / Description :	Фасадна преграда са аутоматским клизним вратима (ознака AKV) и евакуационим вратима(EV) Радити према општем опису за фасадна платна, (опис бр. 1). Саставни део позиције су све покривне лајсне које затварају зазоре између фасаде и преграде. Уградњу вршити у складу са радионичким детаљима које израђује извођач радова, на основу димензија позиција узетих на лицу места. Детаљи морају да буду одобрени од стране одговорног пројектанта и надзорног органа.При изради и монтажи позиције поштовати све препоруке од стране произвођача профила. Извођач је дужан да достави атестну документацију усаглашену са EN стандардима. На делу стаклене површине предвидети траку непровидну фолију беле боје у тону RAL 9003, LRV 84%. Facade partition with automatic sliding doors-mark (AKV) and en evacuation door (EV) Work according to the general description for facade canvases, (description number 1). An integral part of the position are all the cover strips that close the gaps between the facade and the partition. Manufacturer is obliged to precise mode of installation with workshop drawings, developed on basis of dimensions measured on the spot, approved by investor and the design engineer. during manufacturing and installation, respect all recommendations of manufacturer. contractor is required to provide attests in compliance with EN standards. On the part of the glass surface, foresee visual marking on glazed door white color in RAL 9003 tone, LRV 84%.

Етажа: / Floor :	КРИЛО А	КРИЛО Б wing Б	КРИЛО Ц	КРИЛО Д
Конвенција:				
Сутерен	0	0	0	0
Приземље /Ground floor	0	2	0	0
1.спрат/First floor	0	0	0	0
2.спрат/ Second floor	0	0	0	0
Укупно(крило):	0	2	0	0
Укупно(објекат): / Total :	2			
Напомена:/ Note	СВЕ МЕРЕ УЗЕТИ НА ЛИЦУ МЕСТА. ALL MEASURES ARE TO BE TAKEN ON THE SPOT.			

САОБРАЋАЈНИ ИНСТИТУТ ЦИП, БЕОГРАД	Објекат: / Structure: ПРУГА БЕОГРАД - СУБОТИЦА - ДРЖАВНА ГРАНИЦА (КЕЛЕБИЈА) ДЕОНИЦА ПРУГЕ НОВИ САД - СУБОТИЦА - ДРЖАВНА ГРАНИЦА (КЕЛЕБИЈА) BELGRADE - SUBOTICA - STATE BORDER (KELEBIA) RAILWAY LINE SECTION : NOVI SAD - SUBOTICA - STATE BORDER (KELEBIA)		Врста техн.док.: / Techn.document.: пзи / DFC
	СПОЉАШЊА АЛУМИНАРИЈА / OUTDOOR ALUMINIUM JOINERY		Размера: / Scale: P 1:50
Цртеж: / Drawing:	ФАСАДНА ПРЕГРАДА / FACADE PARTITION	Ознака: / Mark: Б2	Број листа: / No of drawing: 02

ИЗГЛЕД СА СПОЉАШЊЕ СТРАНЕ
/Exterior view

ИЗГЛЕД / View

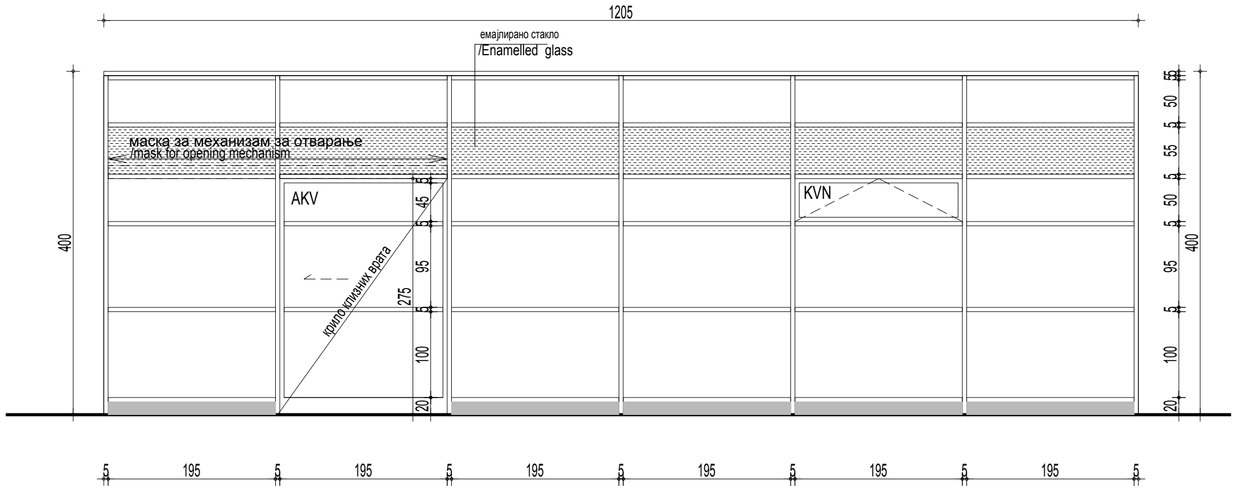

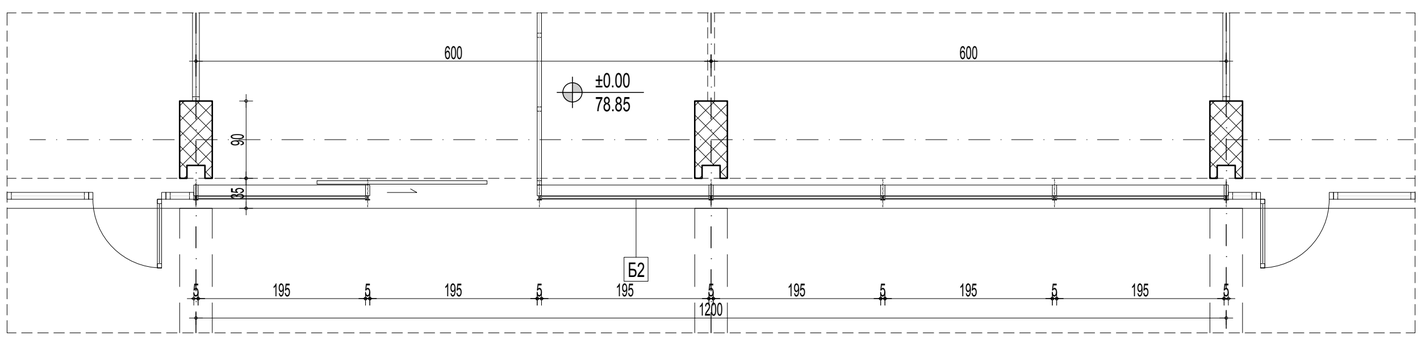

13 14 15

ОСНОВА / Floor plan

Транспарентно стакло /Transparent glass
емајлирано стакло /Enamelled glass
пескирано стакло /Sandblasted glass

Зидарска мера: /Masonary measure:	1205/400
Опис: / Description :	Фасадна преграда са аутоматским клизним вратима (ознака AKV) и нагибним прозором(ознака KVN) Радити према општем опису за фасадна платна, (опис бр. 1). Саставни део позиције су све покривне лајсне које затварају зазоре између фасаде и преграде. Уградњу вршити у складу са радиоником детаљима које израђује извођач радова, на основу димензија позиција узетих на лицу места. Детаљи морају да буду одобрени од стране одговорног пројектанта и надзорног органа.При изради и монтажи позиције поштовати све препоруке од стране произвођача профила. Извођач је дужан да достави атестну документацију усаглашену са EN стандардима. Facade partition with automatic sliding doors-mark (AKV) and tilt window (mark KVN) Work according to the general description for facade canvases, (description number 1). An integral part of the position are all the cover strips that close the gaps between the facade and the partition. Manufacturer is obliged to precise mode of installation with workshop drawings, developed on basis of dimensions measured on the spot, approved by investor and the design engineer. during manufacturing and installation, respect all recommendations of manufacturer. contractor is required to provide attests in compliance with EN standards.

Етажа: / Floor :	КРИЛО А	КРИЛО Б wing Б	КРИЛО Ц	КРИЛО Д
Конвенција:				
Сутерен	0	0	0	0
Приземље /Ground floor	0	1	0	0
1.спрат/First floor	0	0	0	0
2.спрат/ Second floor	0	0	0	0
Укупно(крило):	0	1	0	0
Укупно(објекат): / Total :	1			
Напомена:/ Note	СВЕ МЕРЕ УЗЕТИ НА ЛИЦУ МЕСТА. ALL MEASURES ARE TO BE TAKEN ON THE SPOT.			

САОБРАЋАЈНИ ИНСТИТУТ ЦИП, БЕОГРАД

Објекат: / Structure:
ПРУГА БЕОГРАД - СУБОТИЦА - ДРЖАВНА ГРАНИЦА (КЕЛЕБИЈА)
ДЕОНИЦА ПРУГЕ НОВИ САД - СУБОТИЦА - ДРЖАВНА ГРАНИЦА (КЕЛЕБИЈА)
BELGRADE - SUBOTICA - STATE BORDER (KELEBIA) RAILWAY LINE
SECTION : NOVI SAD - SUBOTICA - STATE BORDER (KELEBIA)

Врста техн.док.: / Techn.document.: пзи / DFC

СПОЉАШЊА АЛУМИНАРИЈА / OUTDOOR ALUMINIUM JOINERY

Размера: / Scale: P 1:50

Цртеж: / Drawing: ФАСАДНА ПРЕГРАДА / FACADE PARTITION

Ознака: / Mark: Б3

Број листа: / No of drawing: 03

ИЗГЛЕД СА СПОЉАШЊЕ СТРАНЕ /Exterior view

ИЗГЛЕД / View

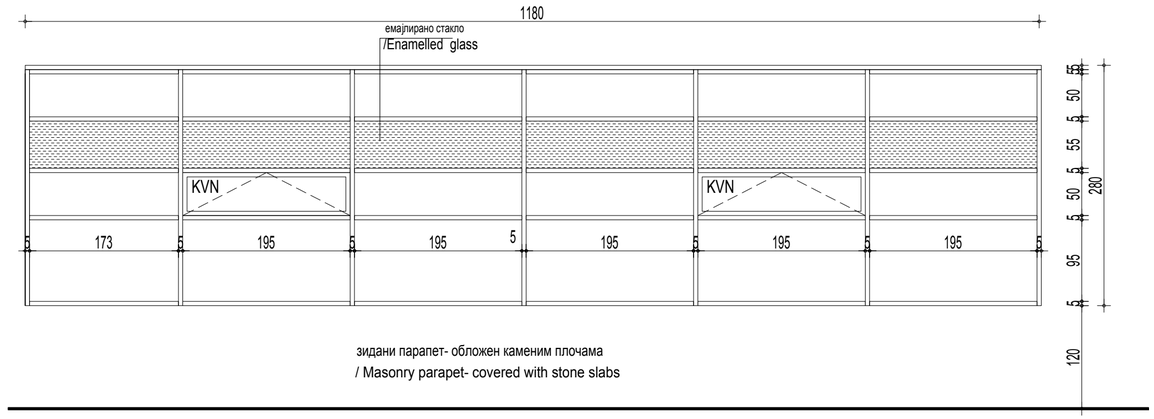

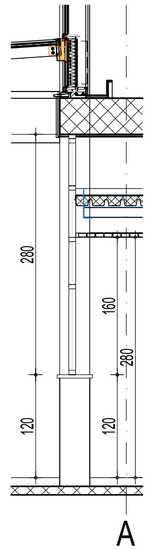

Транспарентно стакло /Transparent glass

емајлирано стакло /Enamelled glass

пескирано стакло /Sandblasted glass

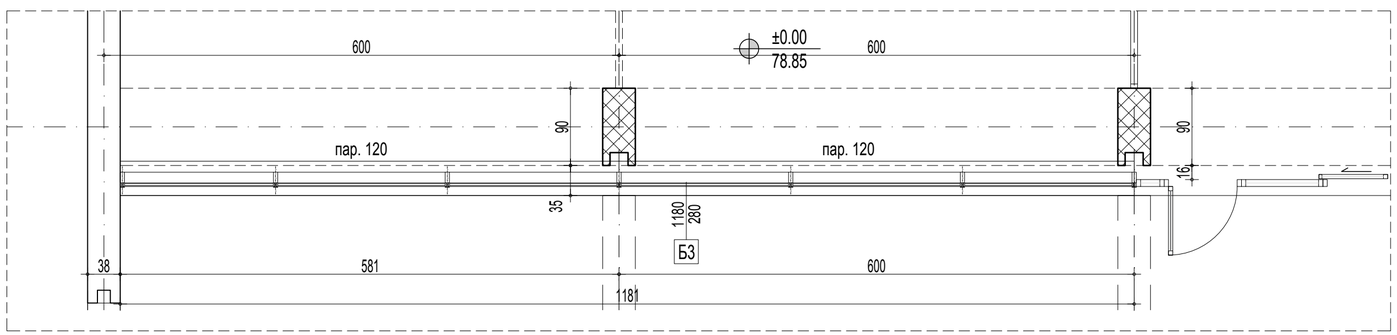

ОСНОВА / Floor plan

Зидарска мера: /Masonary measure:	1180/280
Опис: / Description :	Фасадна фиксна преграда са нагибним прозорима, ознака KVN. Радити према општем опису за фасадна платна,(опис бр. 1). Саставни део позиције су све покривне лајсне које затварају зазоре између фасаде и преграде. Уградњу вршити у складу са радионичким детаљима које израђује извођач радова, на основу димензија позиција узетих на лицу места. Детаљи морају да буду одобрени од стране одговорног пројектанта и надзорног органа.При изради и монтажи позиције поштовати све препоруке од стране произвођача профила. Извођач је дужан да достави атестну документацију усаглашену са EN стандардима. Facade fix partition with tilt window -mark (KVN) Work according to the general description for facade canvases, (description number 1). An integral part of the position are all the cover strips that close the gaps between the facade and the partition. Manufacturer is obliged to precise mode of installation with workshop drawings, developed on basis of dimensions measured on the spot, approved by investor and the design engineer. during manufacturing and installation, respect all recommendations of manufacturer. contractor is required to provide attests in compliance with EN standards.

Етажа: / Floor :	КРИЛО А	КРИЛО Б wing Б	КРИЛО Ц	КРИЛО Д
Конвенција:				
Сутерен	0	0	0	0
Приземље /Ground floor	0	2	0	0
1.спрат/First floor	0	0	0	0
2.спрат/ Second floor	0	0	0	0
Укупно(крило):	0	2	0	0
Укупно(објекат): / Total :	2			
Напомена:/ Note	СВЕ МЕРЕ УЗЕТИ НА ЛИЦУ МЕСТА. ALL MEASURES ARE TO BE TAKEN ON THE SPOT.			

ИЗГЛЕД СА СПОЉАШЊЕ СТРАНЕ
/Exterior view

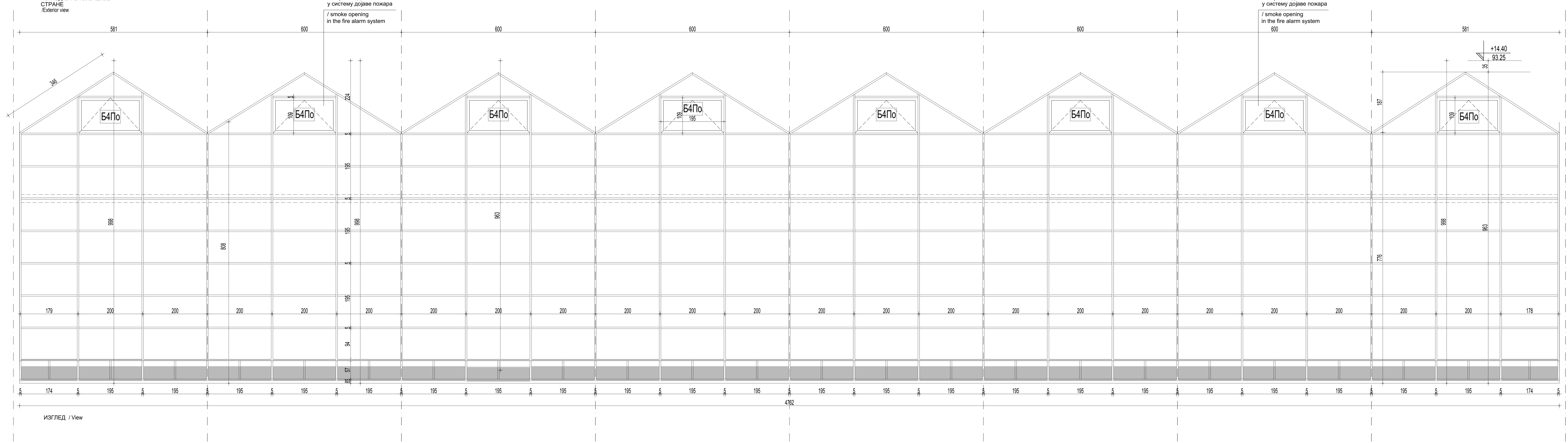

ИЗГЛЕД / View

ОСНОВА / Floor plan

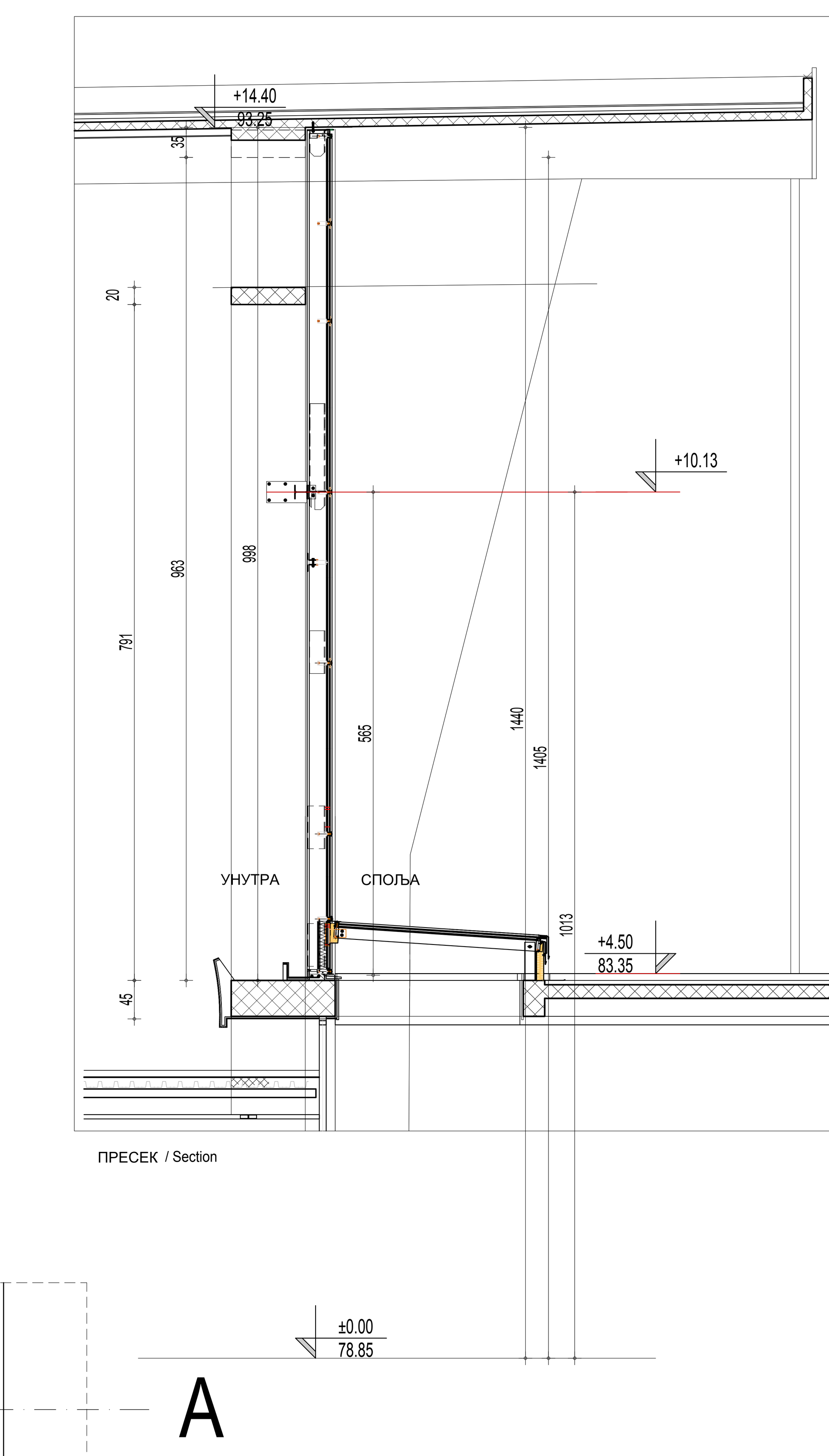

ПРЕСЕК / Section

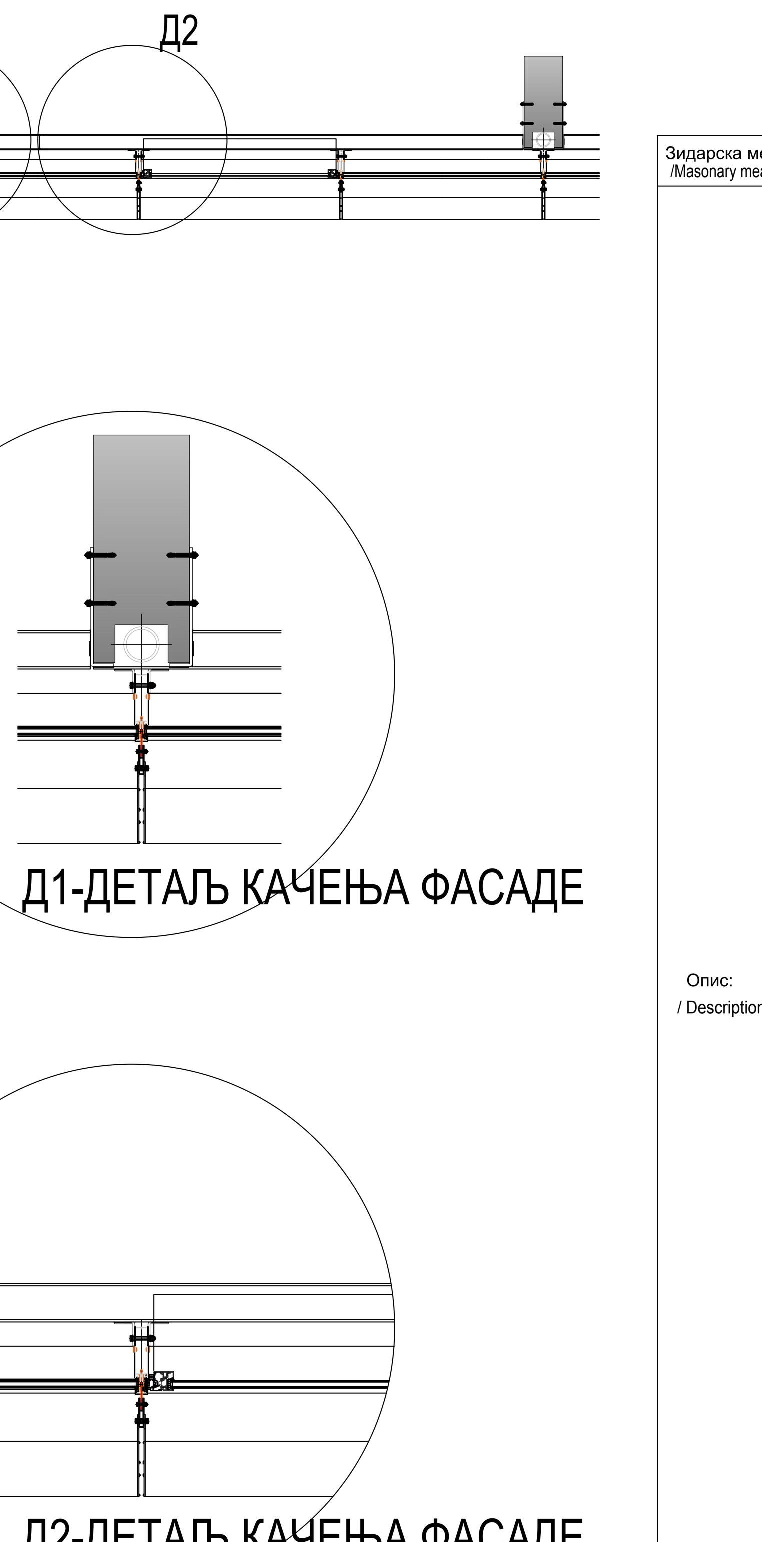

Д1-ДЕТАЉ КАЧЕЊА ФАСАДЕ

Д2-ДЕТАЉ КАЧЕЊА ФАСАДЕ

САОБРАЋАЈНИ ИНСТИТУТ ЦИП, БЕОГРАД	Објекат: / Structure: ПРУГА БЕОГРАД - СУБОТИЦА - ДРЖАВНА ГРАНИЦА (КЕЛЕБИЈА) ДЕОНИЦА ПРУГЕ НОВИ САД - СУБОТИЦА - ДРЖАВНА ГРАНИЦА (КЕЛЕБИЈА) BELGRADE - SUBOTICA - STATE BORDER (KELEBIA) RAILWAY LINE SECTION : NOVI SAD - SUBOTICA - STATE BORDER (KELEBIA) СПОЉАШЊА АЛУМИНАРИЈА / OUTDOOR ALUMINIUM JOINERY		Врста техн.док.: / Techn.document.: ПЗИ / DFC Размера: / Scale: P 1:50
Цртеж: / Drawing: ФАСАДНО ПЛАТНО / FACADE PARTITION	Ознака: / Mark:	Б4 Б4По	Број листа: / No of drawing: 04

Зидарска мера: /Masonary measure: 4762 / 776-963

Опис: / Description :

Б4

ФАСАДНО ПЛАТНО
Позиције израдити од система алуминијумских фасадних профила са прекинутим термичким мостом типа Schueco FWS 60 или адекватно.
Фасада се израђује од система самоносивих алуминијских хоризонталних и вертикалних правоуглих профила који осигурава прекид термичког моста. Сви рубови профила благо су заобљени. Ширина вертикалних и хоризонталних профила са унутарње стране износи 60мм док се са спољашње стране на вертикалама и хоризонталама налази покривна капа ширине 60мм. Дубина капе вертикала износи 15мм, док су хоризонталне капе 12мм.
У основну конструкцију фасадне зид завесе уграђују се отварајућа поља, димензија и начина отварања као на шеми.
Дубина вертикалних профила одређује се статичким прорачуном. Хоризонтални профили се статички прорачунавају на тежину стакла и ветар и њихова дубина не сме да пређе дубину вертикалних профила. Ако је случај да њихова дубина прелази дубину вертикалних профила усваја се дубљи вертикални профил. Извођач је дужан да достави статички прорачун (урађен од стране овлашћеног лица) заједно са остатком извођачког пројекта фасаде. Прелиминарна дубина 200/110мм.
Прекид и ослањање вертикалног профила предвидети на висини +9.87м где је неопходно поставити и хоризонтални челични носач између два стуба (кутијасти профил, решеткасти или др.). Челични носач димензионисати са минималним димензијама тако да може да понесе оптерећење од ветра фасаде испод и оптерећење од ветра и тежине фасаде изнад.
Хоризонталну дилатацију предвидети системском везом са 3мм зазором између хоризонталног и вертикалног профила. Зазор затворити системским заптивним елементом.
Систем профила фасаде за одводњу кондензата, је конструисан у три равни одводње. Одводња се врши на начин да се кондензат прикупљен у хоризонтали одводи у вертикале, те се помоћу системских пластичних одводника кондезата, изведе ван конструкције.Сва заптивања на фасади су од EPDM-а према DIN 7863.
Жљебови у хоризонталном и вертикалном алуминијском профилу међусобно су повезани и омогућавају проветравање сваког остакљеног поља преко сва четири угла.
Површинска обрада профила: елоксажа у тону по избору конзерваторског надзора (сива мат)

Истом површинском обрадом треба обрадити све видне алуминијуске делове конструкције (угаоне опшиве и сл.)
Позиције остаклити стаклом прелиминарне конфигурације:
1. Спољашње стакло 8мм са премазом на позицији 2
2. Међупростор 16мм 90%аргон , стакло лајсна треба да је термички појачана (нпр. Thermix)
3. Унутрашње стакло ламинирано са PVB фолијом 4.4.2
Коефицијент проласка енергије кроз стакло Ug=1.0W/m2K
Укупан коефицијент проласка енергије кроз позицију не сме да пређе Uw<=1.5W/m2K , према прорачуну по EN ISO 10077-1 .
Карактеристике система фасадне зид завесе према SRPS EN 14351:
Водонепропусност, SRPS EN 12154:
класа RE 1200
Ваздухопропусност, SRPS EN 12152:
класа AE (> 600 pa)
Пре било каквог конкретног рада неопходно је све прорачуне и извођачке детаље доставити пројектанту на увид и усаглсавање.

Б4

FACADE CARCASS (FAÇADE WALL PANEL SYSTEM)
Items are to be made out of aluminium façade section system with thermal bridge breaking-type Schueco FWS 60, or other, adequate type.
Façade is made out of the system entailing self-bearing aluminium horizontal and vertical, rectangular sections, ensuring thermal bridge breaking. All section edges are slightly rounded. Width of vertical and horizontal sections from the inner side amounts 60mm, while from the outer side, on vertical and horizontal lines there is a covering cap which is 60mm wide. The depth of the cap concerning vertical sections amounts 15mm, while horizontal caps are 12mm.
In the basic structure of façade wall carcass, appropriate fields are installed, possessing dimensions and way of opening as shown on the scheme.
Depth of vertical sections is determined by structural analysis. Horizontal sections are, in terms of static, calculated to the weight of glass, so wind and their depth cannot exceed the depth of vertical sections. If it is the case that their depth exceeds the depth of vertical sections the deeper vertical section shall be adopted. Contractor is under obligation to submit structural analysis (prepared by the side of an authorized person) together with remaining part of detailed design concerning facade.
Preliminary depth is 200/110mm.
Break and support of vertical section is to be envisaged at the height of approximately +9.87m where it is, also, necessary to place horizontal steel girder between two columns.
Dimensioning of steel girder is to be done so as to be able to bear façade load due to wind impact under and load from wind and weight of facade above.
Horizontal expansion joint is to be envisaged by systemic joint with gap of 3mm between horizontal and vertical sections. The gap is to be sealed with systemic sealing element.
Facade section system for drainage of condensate is constructed in three drainage planes. Drainage is done in the manner that condensate which is collected in horizontal line is drained into vertical lines, so, with the help of systemic plastic condensate outlets it is taken out of the structure. All sealing on facade is made out of EPDM according to DIN 7863 standard.
Grooves in horizontal and vertical aluminium sections are inter-connected and they enable ventilation of each glazed field over all four corners.
Surface treatment of the profile: anodizing, in the tone chosen by the conservation supervisor (gray matt)
The same surface finish should be applied to all, visible, aluminium parts of structure (angular boarding and similar).
Work items are to be glazed with glass of the following preliminary glass configuration (glass unit):
1. Outer glass of 8mm with coating on item 2
2. Interspace 16mm 90% Argon, glass strip should be thermally enhanced (for example Thermix)
3. Inner glass laminated with PVB foil
4.4.2
Thermal transmittance coefficient for glass Ug=1.0W/m²K
Total thermal transmittance coefficient for the whole work item must not exceed Uw<=1.5W/m²K, according to calculation done in compliance with EN ISO 10077-1 standard.
Characteristics of façade wall curtain system according to SRPS EN 14351 standard:
Watertightness, SRPS EN 12154:
Class RE 1200
Air permeability, SRPS EN 12152:
Class AE (> 600 pa)
Prior to any actual work it is necessary to submit all calculations and details to the design engineer for the purpose of insight and harmonizing.

Б4По

ПРОЗОР ЗА ОДИМЉАВАЊЕ
Отварајуће елементе обележене на шемама предвидети као:
1. Прозор за одимљавање у систему SCHUCO AWS 65, уграђен у фасадну конструкцију преко системски адаптер профила
Манипулацију прозора предвидети системским скривеним моторима (SCHUCO tip Tonic Simply Smart).
Прозор треба да се отвара око доње хоризонталне осе ка унутра са избачајем од 600мм.
Отварање с е врши даљински преко централе за дојаву пожара (контрола упрвљања није део ове понуде).
Прозор треба да буде опремљен бројем мотора за манипулацију и забрављивање према препоруци добављача система.
Неопходно је да нуђени систем буде сертификован према EN 1201-2.
1. Спољашње стакло 8мм са премазом на позицији 2
2. Међупростор 16мм 90%аргон , стакло лајсна треба да је термички појачана (нпр. Thermix)
3. Унутрашње стакло ламинирано са ПВБ фолијом 4.4.2
Коефицијент проласка енергије кроз стакло Ug=1.0W/m2K
Пре било каквог конкретног рада неопходно је све прорачуне и извођачке детаље доставити пројектанту на увид и усаглашавање.

Б4По

SMOKE-STOP WINDOW
Opening elements marked as on schemes are to be envisaged as follows:
1. Smoke stop window in system SCHUCO AWS 65, mounted into façade structure over systemic adapter sections.
Window handling is to be envisaged by systemic hidden engines (SCHUCO tip Tonic Simply Smart).
Window should open around bottom horizontal axis towards inside with throw out of 600mm.
Opening is done remotely over central control unit for fire alarm (operating control is not a part of this offer).
Window should be equipped with the number of engines for handling and locking according to recommendation of system supplier.
It is necessary for offered system to be certified according to EN 1201-2EN standard.
1. Outer glass of 8mm with coating on item 2
2. Interspace 16mm 90% Argon , glass strip should be thermally enhanced (e.g. Thermix)
3. Inner glass laminated with PVB foil 4.4.2
Thermal transmittance coefficient for glass Ug=1.0W/m2K
Prior to any actual work it is necessary to submit all calculations and details to the design engineer for the purpose of insight and harmonizing.

Етажа: / Floor :	КРИЛО Б
1.спрат/First floor	1 КОМАД
Напомена:/ Note	СВЕ МЕРЕ УЗЕТИ НА ЛИЦУ МЕСТА. ALL MEASURES ARE TO BE TAKEN ON THE SPOT.

ИЗГЛЕД СА СПОЉАШЊЕ СТРАНЕ
/Exterior view

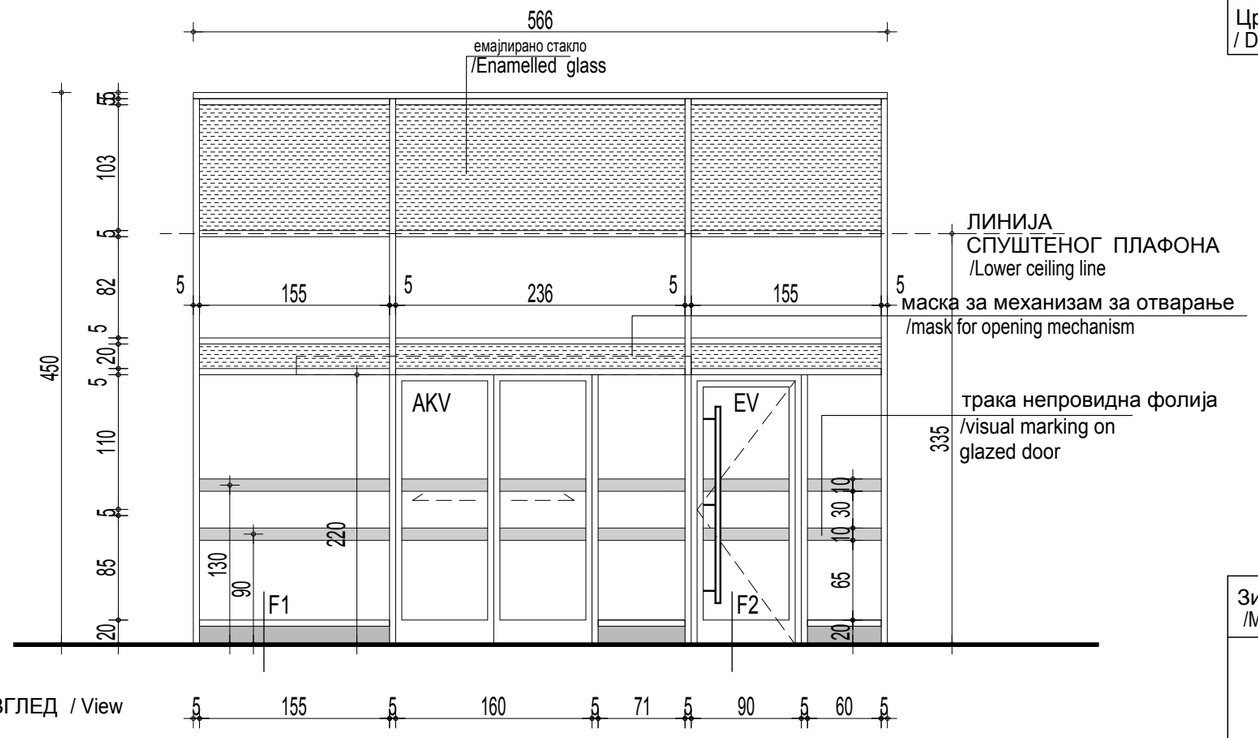

ИЗГЛЕД / View

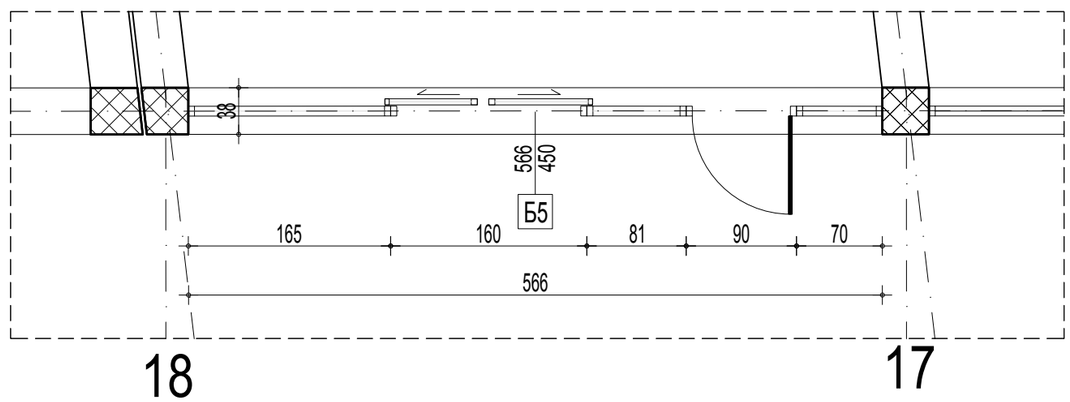

ОСНОВА / Floor plan

САОБРАЋАЈНИ ИНСТИТУТ ЦИП, БЕОГРАД

Објекат: / Structure:
ПРУГА БЕОГРАД - СУБОТИЦА - ДРЖАВНА ГРАНИЦА (КЕЛЕБИЈА)
ДЕОНИЦА ПРУГЕ НОВИ САД - СУБОТИЦА - ДРЖАВНА ГРАНИЦА (КЕЛЕБИЈА)
BELGRADE - SUBOTICA - STATE BORDER (KELEBIA) RAILWAY LINE
SECTION : NOVI SAD - SUBOTICA - STATE BORDER (KELEBIA)

СПОЉАШЊА АЛУМИНАРИЈА / OUTDOOR ALUMINIUM JOINERY

Врста техн.док.: / Techn.document.: **ПЗИ** / DFC

Размера: / Scale: Р 1:50

Цртеж: / Drawing:

ФАСАДНА ПРЕГРАДА СА УЛАЗНИМ ВРАТИМА / FACADE PARTITION WITH ENTRANCE DOOR

Ознака: / Mark: Б5

Број листа: / No of drawing: 05

Транспарентно стакло /Transparent glass
емајлирано стакло /Enamelled glass
пескирано стакло /Sandblasted glass

* ВРАТА СУ СА ВАЗДУШНОМ БАРИЈЕРОМ на висини од 310цм

Зидарска мера: /Masonary measure:	566/450
Опис: / Description :	Фасадна преграда са аутоматским клизним вратима (ознака AKV) и евакуационим вратима(EV) Радити према општем опису за фасадна платна, (опис бр. 1). Саставни део позиције су све покривне лајсне које затварају зазоре између фасаде и преграде. Уградњу вршити у складу са радионичким детаљима које израђује извођач радова, на основу димензија позиција узетих на лицу места. Детаљи морају да буду одобрени од стране одговорног пројектанта и надзорног органа.При изради и монтажи позиције поштовати све препоруке од стране произвођача профила. Извођач је дужан да достави атестну документацију усаглашену са EN стандардима. На делу стаклене површине предвидети траку непровидну фолију беле боје у тону RAL 9003, LRV 84%. Facade partition with automatic sliding doors-mark (AKV) and en evacuation door (EV) Work according to the general description for facade canvases, (description number 1). An integral part of the position are all the cover strips that close the gaps between the facade and the partition. Manufacturer is obliged to precise mode of installation with workshop drawings, developed on basis of dimensions measured on the spot, approved by investor and the design engineer. during manufacturing and installation, respect all recommendations of manufacturer. contractor is required to provide attests in compliance with EN standards. On the part of the glass surface, foresee visual marking on glazed door white color in RAL 9003 tone, LRV 84%.

Етажа: / Floor :	КРИЛО А	КРИЛО Б wing Б	КРИЛО Ц	КРИЛО Д
Конвенција:				
Сутерен	0	0	0	0
Приземље /Ground floor	0	0	0	0
1.спрат/First floor	0	1	0	0
2.спрат/ Second floor	0	0	0	0
Укупно(крило):	0	1	0	0
Укупно(објекат): / Total :	1			
Напомена:/ Note	СВЕ МЕРЕ УЗЕТИ НА ЛИЦУ МЕСТА. ALL MEASURES ARE TO BE TAKEN ON THE SPOT.			

ИЗГЛЕД СА СПОЉАШЊЕ СТРАНЕ
/Exterior view

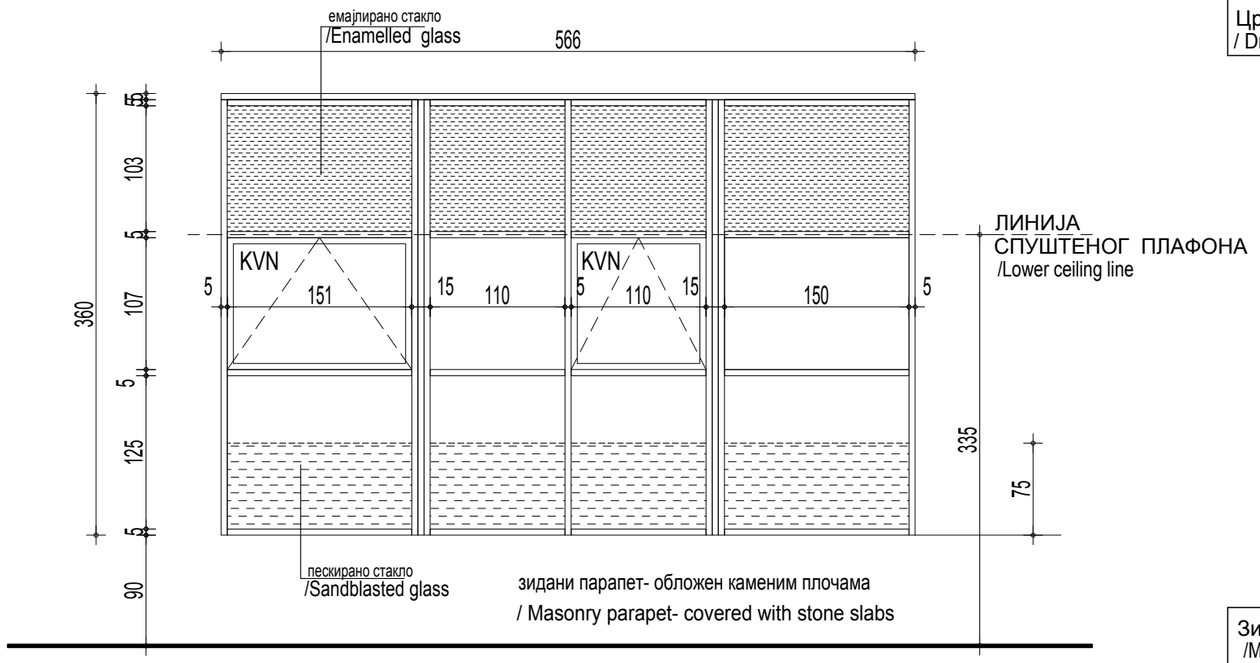

ИЗГЛЕД / View

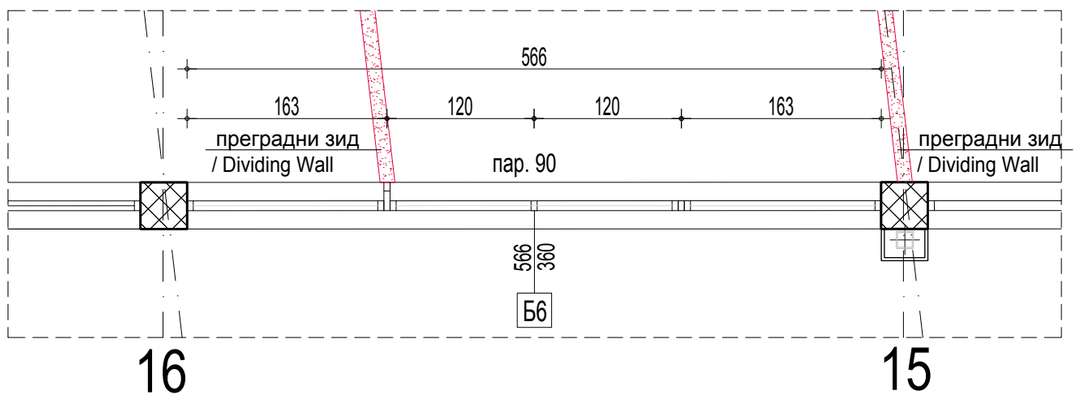

ОСНОВА / Floor plan

САОБРАЋАЈНИ ИНСТИТУТ ЦИП, БЕОГРАД

Објекат: / Structure:
ПРУГА БЕОГРАД - СУБОТИЦА - ДРЖАВНА ГРАНИЦА (КЕЛЕБИЈА)
ДЕОНИЦА ПРУГЕ НОВИ САД - СУБОТИЦА - ДРЖАВНА ГРАНИЦА (КЕЛЕБИЈА)
BELGRADE - SUBOTICA - STATE BORDER (KELEBIA) RAILWAY LINE
SECTION : NOVI SAD - SUBOTICA - STATE BORDER (KELEBIA)

СПОЉАШЊА АЛУМИНАРИЈА / OUTDOOR ALUMINIUM JOINERY

Врста техн.док.: / Techn.document.: **ПЗИ** / DFC

Размера: / Scale: Р 1:50

Цртеж: / Drawing: ФАСАДНА ПРЕГРАДА / FACADE PARTITION

Ознака: / Mark: Б6

Број листа: / No of drawing: 06

Транспарентно стакло /Transparent glass
емајлирано стакло /Enamelled glass
пескирано стакло /Sandblasted glass

Зидарска мера: /Masonary measure:	566/360
Опис: / Description :	Фасадна фиксна преграда са нагибним прозорима, ознака KVN. Радити према општем за фасадна платна,(опис бр. 1). Саставни део позиције су све покривне лајсне које затварају зазоре између фасаде и преграде. Уградњу вршити у складу са радioничким детаљима које израђује извођач радова, на основу димензија позиција узетих на лицу места. Детаљи морају да буду одобрени од стране одговорног пројектанта и надзорног органа.При изради и монтажи позиције поштовати све препоруке од стране произвођача профила. Извођач је дужан да достави атестну документацију усаглашену са EN стандардима. Facade fix partition with tilt window -mark (KVN) Work according to the general description for facade canvases, (description number 1). An integral part of the position are all the cover strips that close the gaps between the facade and the partition. Manufacturer is obliged to precise mode of installation with workshop drawings, developed on basis of dimensions measured on the spot, approved by investor and the design engineer. during manufacturing and installation, respect all recommendations of manufacturer. contractor is required to provide attests in compliance with EN standards.

Етажа: / Floor :	КРИЛО А	КРИЛО Б wing Б	КРИЛО Ц	КРИЛО Д
Конвенција:				
Сутерен	0	0	0	0
Приземље /Ground floor	0	0	0	0
1.спрат/First floor	0	2	0	0
2.спрат/ Second floor	0	0	0	0
Укупно(крило):	0	2	0	0
Укупно(објекат): / Total :	2			
Напомена:/ Note	СВЕ МЕРЕ УЗЕТИ НА ЛИЦУ МЕСТА. ALL MEASURES ARE TO BE TAKEN ON THE SPOT.			

ИЗГЛЕД СА СПОЉАШЊЕ СТРАНЕ
/Exterior view

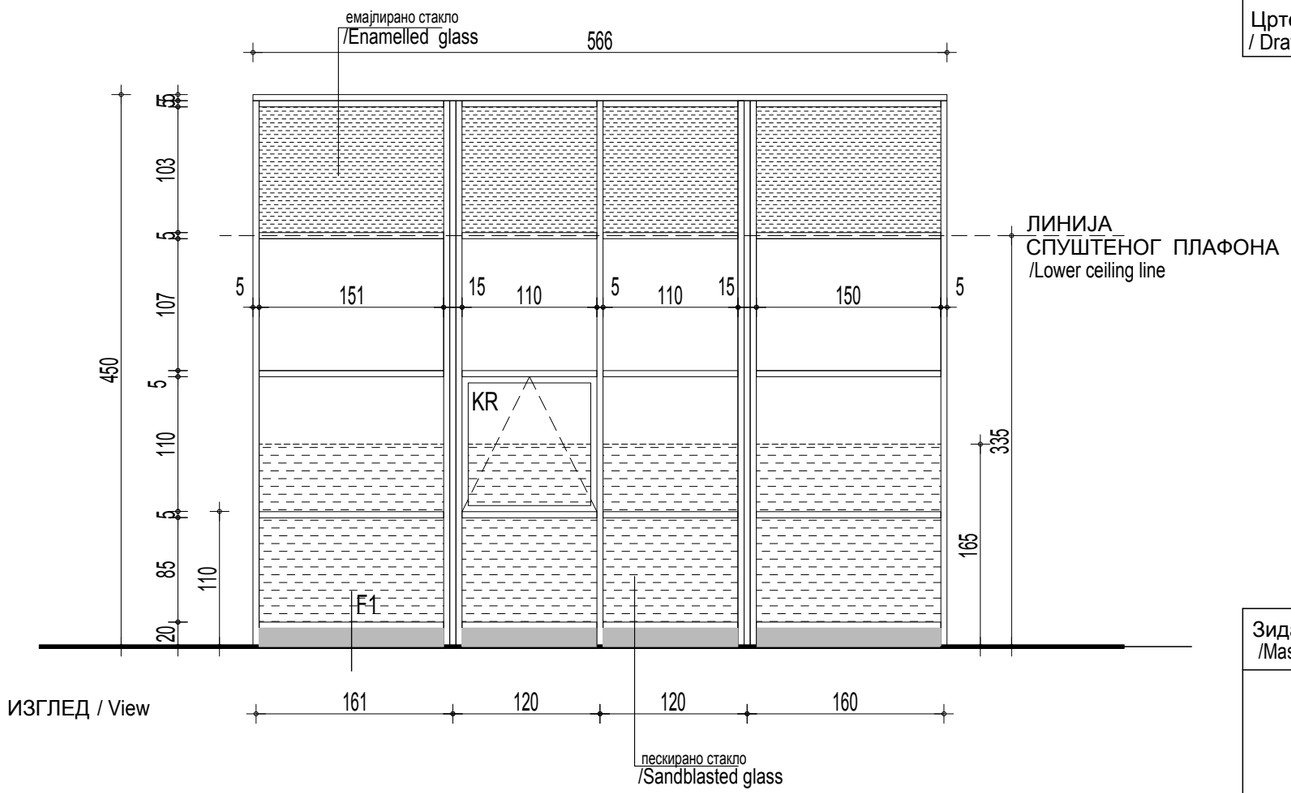

ИЗГЛЕД / View

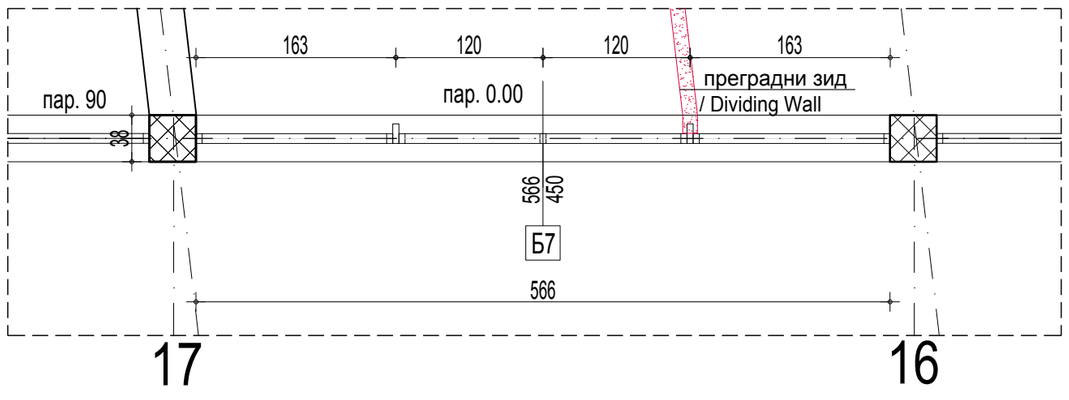

ОСНОВА / Floor plan

САОБРАЋАЈНИ ИНСТИТУТ ЦИП, БЕОГРАД

Објекат: / Structure:
ПРУГА БЕОГРАД - СУБОТИЦА - ДРЖАВНА ГРАНИЦА (КЕЛЕБИЈА)
ДЕОНИЦА ПРУГЕ НОВИ САД - СУБОТИЦА - ДРЖАВНА ГРАНИЦА (КЕЛЕБИЈА)
BELGRADE - SUBOTICA - STATE BORDER (KELEBIA) RAILWAY LINE
SECTION : NOVI SAD - SUBOTICA - STATE BORDER (KELEBIA)

СПОЉАШЊА АЛУМИНАРИЈА / OUTDOOR ALUMINIUM JOINERY

Врста техн.док.: / Techn.document.: **ПЗИ** / DFC

Размера: / Scale: Р 1:50

Цртеж: / Drawing: ФАСАДНА ПРЕГРАДА / FACADE PARTITION

Ознака: / Mark: Б7

Број листа: / No of drawing: 07

Транспарентно стакло /Transparent glass
емајлирано стакло /Enamelled glass
пескирано стакло /Sandblasted glass

Зидарска мера: /Masonary measure:	566/450
Опис: / Description :	Фасадна фиксна преграда са нагибним прозором, ознака KR. Радити према општем за фасадна платна,(опис бр. 1). Саставни део позиције су све покривне лајсне које затварају зазоре између фасаде и преграде. Уградњу вршити у складу са радионичким детаљима које израђује извођач радова, на основу димензија позиција узетих на лицу места. Детаљи морају да буду одобрени од стране одговорног пројектанта и надзорног органа.При изради и монтажи позиције поштовати све препоруке од стране произвођача профила. Извођач је дужан да достави атестну документацију усаглашену са EN стандардима. Facade fix partition with tilt window -mark (KR) Work according to the general description for facade canvases, (description number 1). An integral part of the position are all the cover strips that close the gaps between the facade and the partition. Manufacturer is obliged to precise mode of installation with workshop drawings, developed on basis of dimensions measured on the spot, approved by investor and the design engineer. during manufacturing and installation, respect all recommendations of manufacturer. contractor is required to provide attests in compliance with EN standards.

Етажа: / Floor :	КРИЛО А	КРИЛО Б wing Б	КРИЛО Ц	КРИЛО Д
Конвенција:				
Сутерен	0	0	0	0
Приземље /Ground floor	0	0	0	0
1.спрат/First floor	0	1	0	0
2.спрат/ Second floor	0	0	0	0
Укупно(крило):	0	1	0	0
Укупно(објекат): / Total :	1			
Напомена:/ Note	СВЕ МЕРЕ УЗЕТИ НА ЛИЦУ МЕСТА. ALL MEASURES ARE TO BE TAKEN ON THE SPOT.			

ИЗГЛЕД СА СПОЉАШЊЕ СТРАНЕ
/Exterior view

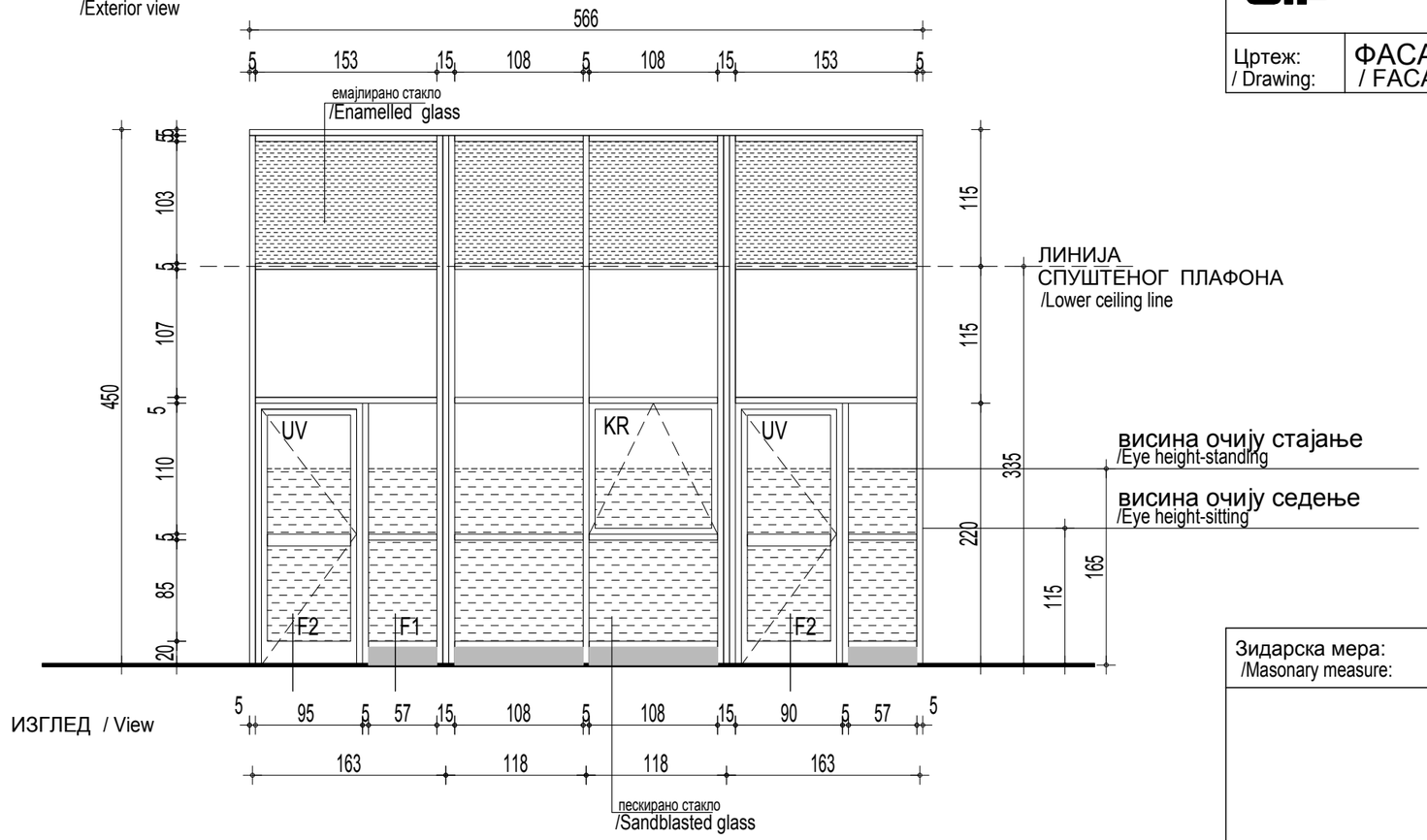

ИЗГЛЕД / View

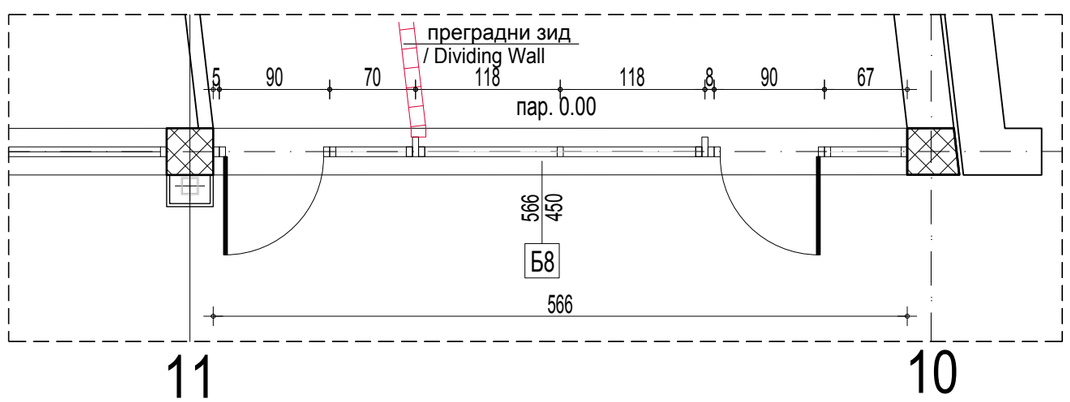

ОСНОВА / Floor plan

Транспарентно стакло /Transparent glass
емајлирано стакло /Enamelled glass
пескирано стакло /Sandblasted glass

САОБРАЋАЈНИ ИНСТИТУТ ЦИП, БЕОГРАД

Објекат: / Structure:
ПРУГА БЕОГРАД - СУБОТИЦА - ДРЖАВНА ГРАНИЦА (КЕЛЕБИЈА)
ДЕОНИЦА ПРУГЕ НОВИ САД - СУБОТИЦА - ДРЖАВНА ГРАНИЦА (КЕЛЕБИЈА)
BELGRADE - SUBOTICA - STATE BORDER (KELEBIA) RAILWAY LINE
SECTION : NOVI SAD - SUBOTICA - STATE BORDER (KELEBIA)
СПОЉАШЊА АЛУМИНАРИЈА / OUTDOOR ALUMINIUM JOINERY

Врста техн.док.: / Techn.document.: **ПЗИ** / DFC
Размера: / Scale: Р 1:50
Број листа: / No of drawing: 08

Цртеж: / Drawing: ФАСАДНА ПРЕГРАДА СА ВРАТИМА / FACADE PARTITION WITH DOOR
Ознака: / Mark: Б8

Зидарска мера: /Masonary measure: 566/450

Опис: / Description :

Фасадна фиксна преграда са стандардним вратима(ознака UV) и нагибним прозором(ознака KR). Радити према општем за фасадна платна,(опис бр. 1). Саставни део позиције су све покривне лајсне које затварају зазоре између фасаде и преграде.
Уградњу вршити у складу са радионичким детаљима које израђује извођач радова, на основу димензија позиција узетих на лицу места. Детаљи морају да буду одобрени од стране одговорног пројектанта и надзорног органа.При изради и монтажи позиције поштовати све препоруке од стране произвођача профила. Извођач је дужан да достави атестну документацију усаглашену са EN стандардима.

Facade fix partition standard door -mark (UV) and tilt window mark (KR)
Work according to the general description for facade canvases, (description number 1).
An integral part of the position are all the cover strips that close the gaps between the facade and the partition.
Manufacturer is obliged to precise mode of installation with workshop drawings, developed on basis of dimensions measured on the spot, approved by investor and the design engineer.
during manufacturing and installation, respect all recommendations of manufacturer.
contractor is required to provide attests in compliance with EN standards.

Етажа: / Floor :	КРИЛО А	КРИЛО Б wing Б	КРИЛО Ц	КРИЛО Д
Конвенција:				
Сутерен	0	0	0	0
Приземље /Ground floor	0	0	0	0
1.спрат/First floor	0	1	0	0
2.спрат/ Second floor	0	0	0	0
Укупно(крило):	0	1	0	0
Укупно(објекат): / Total :	1			
Напомена:/ Note	СВЕ МЕРЕ УЗЕТИ НА ЛИЦУ МЕСТА. ALL MEASURES ARE TO BE TAKEN ON THE SPOT.			

ИЗГЛЕД СА СПОЉАШЊЕ СТРАНЕ
/Exterior view

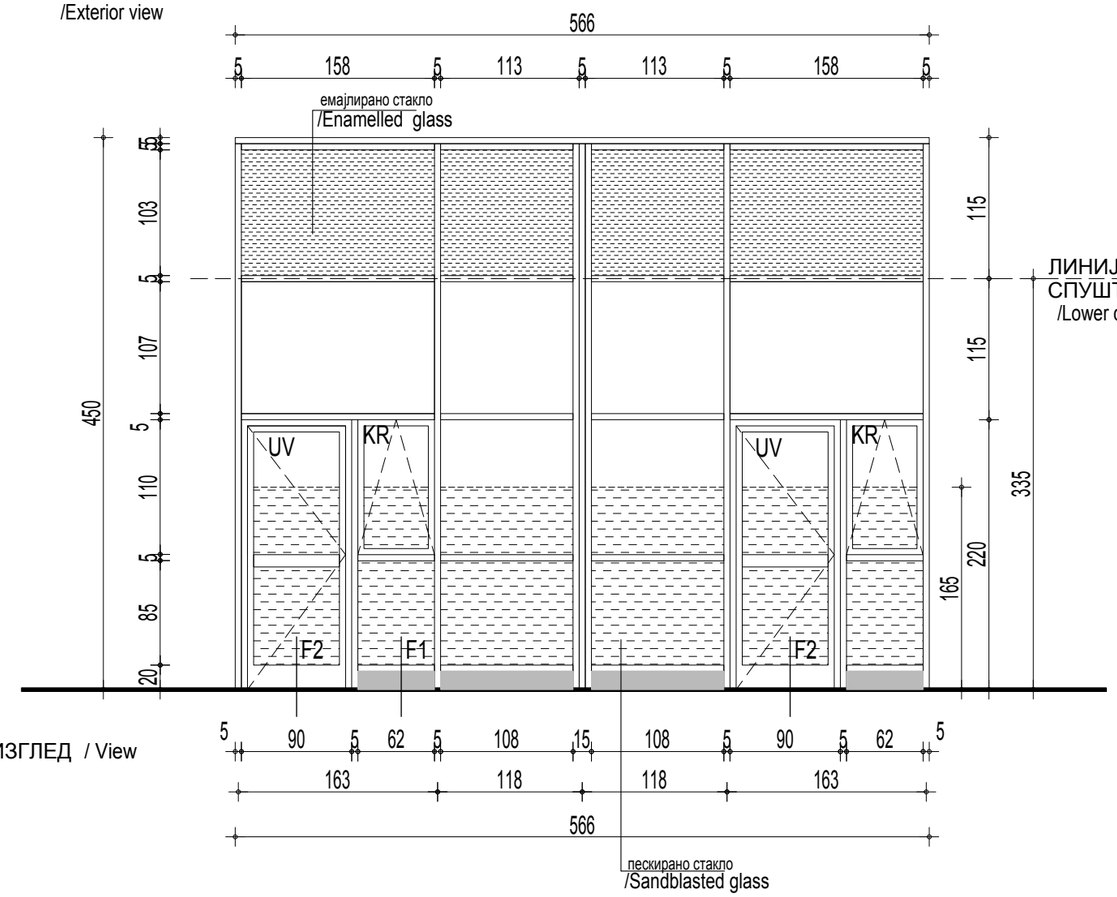

ИЗГЛЕД / View

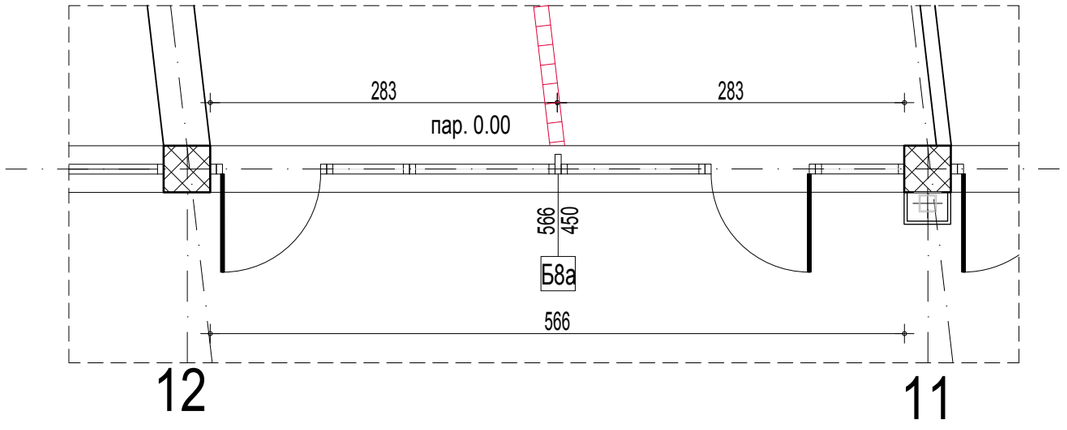

ОСНОВА / Floor plan

САОБРАЋАЈНИ ИНСТИТУТ ЦИП, БЕОГРАД

Објекат: / Structure:
ПРУГА БЕОГРАД - СУБОТИЦА - ДРЖАВНА ГРАНИЦА (КЕЛЕБИЈА)
ДЕОНИЦА ПРУГЕ НОВИ САД - СУБОТИЦА - ДРЖАВНА ГРАНИЦА (КЕЛЕБИЈА)
BELGRADE - SUBOTICA - STATE BORDER (KELEBIA) RAILWAY LINE
SECTION : NOVI SAD - SUBOTICA - STATE BORDER (KELEBIA)

СПОЉАШЊА АЛУМИНАРИЈА / OUTDOOR ALUMINIUM JOINERY

Врста техн.док.: / Techn.document.: **ПЗИ** / DFC

Размера: / Scale: Р 1:50

Цртеж: / Drawing: ФАСАДНА ПРЕГРАДА СА ВРАТИМА / FACADE PARTITION WITH DOOR

Ознака: / Mark: Б8а

Број листа: / No of drawing: 09

Транспарентно стакло /Transparent glass
емајлирано стакло /Enamelled glass
пескирано стакло /Sandblasted glass

Зидарска мера: /Masonary measure: 566/450

Опис: / Description :

Фасадна фиксна преграда са стандардним вратима(ознака UV) и нагибним прозором(ознака KR). Радити према општем за фасадна платна,(опис бр. 1). Саставни део позиције су све покривне лајсне које затварају зазоре између фасаде и преграде.
Уградњу вршити у складу са радионичким детаљима које израђује извођач радова, на основу димензија позиција узетих на лицу места. Детаљи морају да буду одобрени од стране одговорног пројектанта и надзорног органа.При изради и монтажи позиције поштовати све препоруке од стране произвођача профила. Извођач је дужан да достави атестну документацију усаглашену са EN стандардима.

Facade fix partition standard door -mark (UV) and tilt window mark (KR)
Work according to the general description for facade canvases, (description number 1).
An integral part of the position are all the cover strips that close the gaps between the facade and the partition.
Manufacturer is obliged to precise mode of installation with workshop drawings, developed on basis of dimensions measured on the spot, approved by investor and the design engineer.
during manufacturing and installation, respect all recommendations of manufacturer.
contractor is required to provide attests in compliance with EN standards.

Етажа: / Floor :	КРИЛО А	КРИЛО Б wing Б	КРИЛО Ц	КРИЛО Д
Конвенција:				
Сутерен	0	0	0	0
Приземље /Ground floor	0	0	0	0
1.спрат/First floor	0	1	0	0
2.спрат/ Second floor	0	0	0	0
Укупно(крило):	0	1	0	0
Укупно(објекат): / Total :	1			
Напомена:/ Note	СВЕ МЕРЕ УЗЕТИ НА ЛИЦУ МЕСТА. ALL MEASURES ARE TO BE TAKEN ON THE SPOT.			

ИЗГЛЕД СА СПОЉАШЊЕ СТРАНЕ
/Exterior view

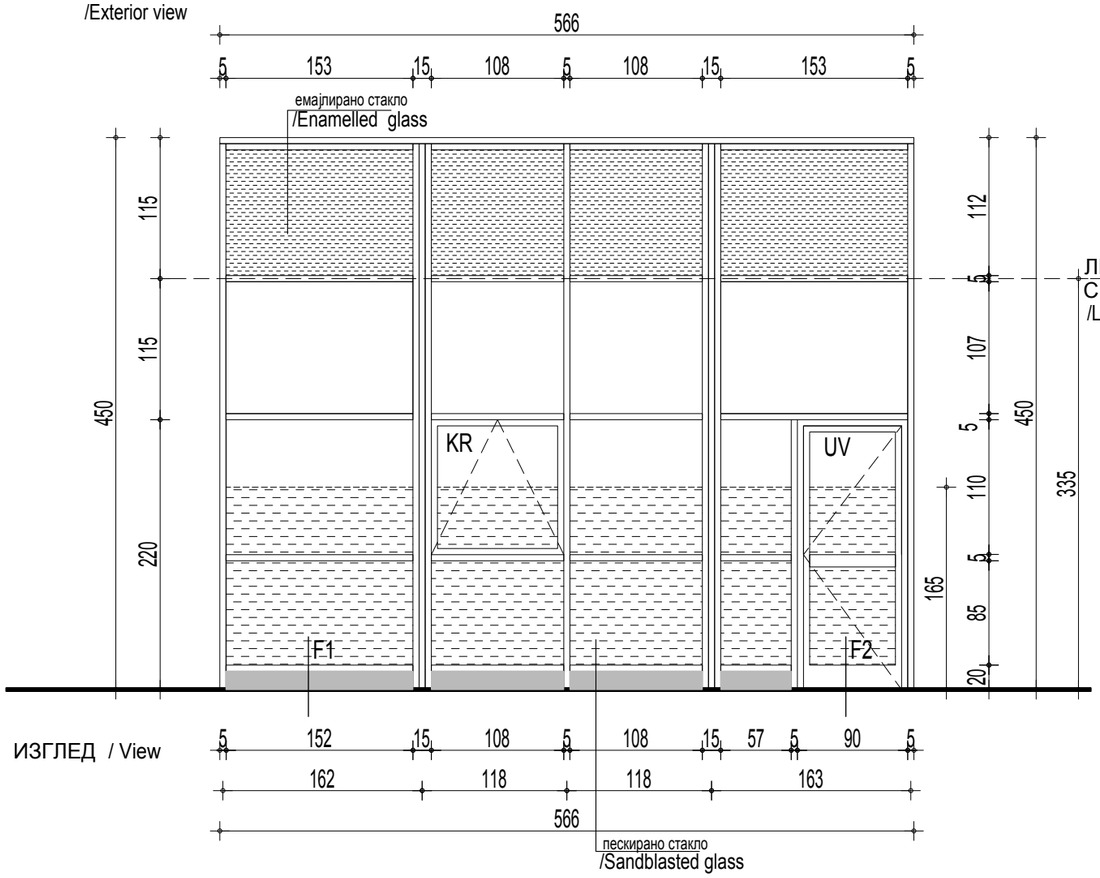

ИЗГЛЕД / View

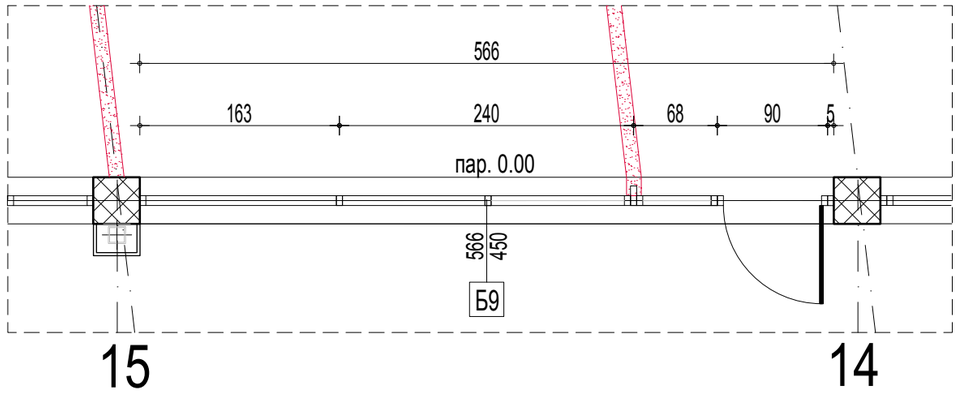

ОСНОВА / Floor plan

Транспарентно стакло /Transparent glass
емајлирано стакло /Enamelled glass
пескирано стакло /Sandblasted glass

САОБРАЋАЈНИ ИНСТИТУТ ЦИП, БЕОГРАД

Објекат: / Structure:
ПРУГА БЕОГРАД - СУБОТИЦА - ДРЖАВНА ГРАНИЦА (КЕЛЕБИЈА)
ДЕОНИЦА ПРУГЕ НОВИ САД - СУБОТИЦА - ДРЖАВНА ГРАНИЦА (КЕЛЕБИЈА)
BELGRADE - SUBOTICA - STATE BORDER (KELEBIA) RAILWAY LINE
SECTION : NOVI SAD - SUBOTICA - STATE BORDER (KELEBIA)

СПОЉАШЊА АЛУМИНАРИЈА / OUTDOOR ALUMINIUM JOINERY

Врста техн.док.: / Techn.document.: ПЗИ / DFC

Размера: / Scale: Р 1:50

Цртеж: / Drawing: ФАСАДНА ПРЕГРАДА СА ВРАТИМА / FACADE PARTITION WITH DOOR

Ознака: / Mark: Б9

Број листа: / No of drawing: 10

Зидарска мера: /Masonary measure: 566/450

Опис: / Description :

Фасадна фиксна преграда са стандардним вратима(ознака UV) и нагибним прозором(ознака KR). Радити према општем за фасадна платна,(опис бр. 1). Саставни део позиције су све покривне лајсне које затварају зазоре између фасаде и преграде.
Уградњу вршити у складу са радионичким детаљима које израђује извођач радова, на основу димензија позиција узетих на лицу места. Детаљи морају да буду одобрени од стране одговорног пројектанта и надзорног органа.При изради и монтажи позиције поштовати све препоруке од стране произвођача профила. Извођач је дужан да достави атестну документацију усаглашену са EN стандардима.

Facade fix partition standard door -mark (UV) and tilt window mark (KR)
Work according to the general description for facade canvases, (description number 1).
An integral part of the position are all the cover strips that close the gaps between the facade and the partition.
Manufacturer is obliged to precise mode of installation with workshop drawings, developed on basis of dimensions measured on the spot, approved by investor and the design engineer.
during manufacturing and installation, respect all recommendations of manufacturer.
contractor is required to provide attests in compliance with EN standards.

Етажа: / Floor :	КРИЛО А	КРИЛО Б wing Б	КРИЛО Ц	КРИЛО Д
Конвенција:				
Сутерен	0	0	0	0
Приземље /Ground floor	0	0	0	0
1.спрат/First floor	0	1	0	0
2.спрат/ Second floor	0	0	0	0
Укупно(крило):	0	1	0	0
Укупно(објекат): / Total :	1			
Напомена:/ Note	СВЕ МЕРЕ УЗЕТИ НА ЛИЦУ МЕСТА. ALL MEASURES ARE TO BE TAKEN ON THE SPOT.			

ИЗГЛЕД СА СПОЉАШЊЕ СТРАНЕ
/Exterior view

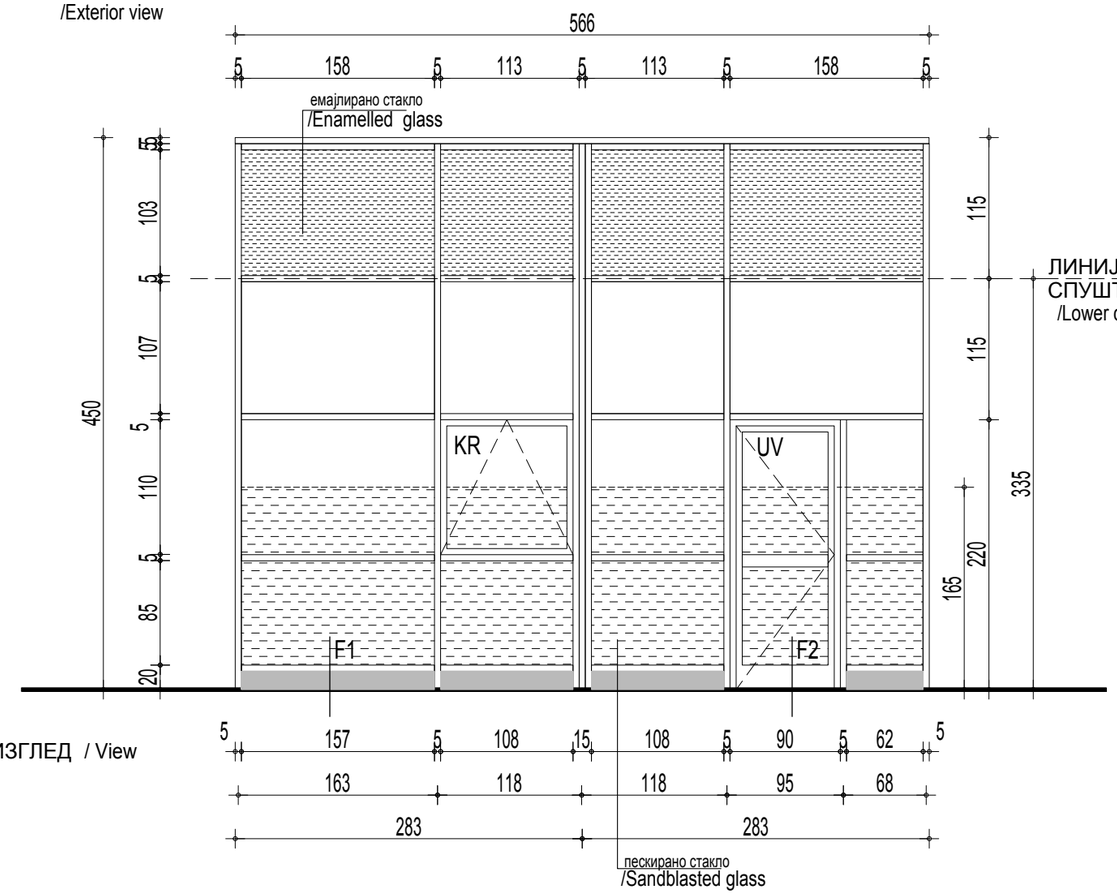

ИЗГЛЕД / View

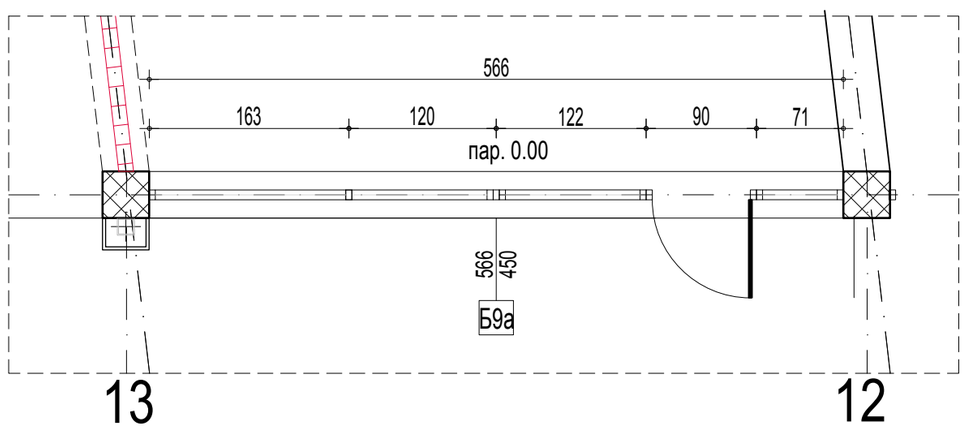

ОСНОВА / Floor plan

Транспарентно стакло /Transparent glass
емајлирано стакло /Enamelled glass
пескирано стакло /Sandblasted glass

САОБРАЋАЈНИ ИНСТИТУТ ЦИП, БЕОГРАД

Објекат: / Structure:
ПРУГА БЕОГРАД - СУБОТИЦА - ДРЖАВНА ГРАНИЦА (КЕЛЕБИЈА)
ДЕОНИЦА ПРУГЕ НОВИ САД - СУБОТИЦА - ДРЖАВНА ГРАНИЦА (КЕЛЕБИЈА)
BELGRADE - SUBOTICA - STATE BORDER (KELEBIA) RAILWAY LINE
SECTION : NOVI SAD - SUBOTICA - STATE BORDER (KELEBIA)

СПОЉАШЊА АЛУМИНАРИЈА / OUTDOOR ALUMINIUM JOINERY

Врста техн.док.: / Techn.document.: **ПЗИ** / DFC

Размера: / Scale: Р 1:50

Цртеж: / Drawing: ФАСАДНА ПРЕГРАДА СА ВРАТИМА / FACADE PARTITION WITH DOOR

Ознака: / Mark: Б9а

Број листа: / No of drawing: 11

Зидарска мера: /Masonary measure: 566/450

Опис: / Description :

Фасадна фиксна преграда са стандардним вратима(ознака UV) и нагибним прозором(ознака KR). Радити према општем за фасадна платна,(опис бр. 1). Саставни део позиције су све покривне лајсне које затварају зазоре између фасаде и преграде.
Уградњу вршити у складу са радионичким детаљима које израђује извођач радова, на основу димензија позиција узетих на лицу места. Детаљи морају да буду одобрени од стране одговорног пројектанта и надзорног органа.При изради и монтажи позиције поштовати све препоруке од стране произвођача профила. Извођач је дужан да достави атестну документацију усаглашену са EN стандардима.

Facade fix partition standard door -mark (UV) and tilt window mark (KR)
Work according to the general description for facade canvases, (description number 1).
An integral part of the position are all the cover strips that close the gaps between the facade and the partition.
Manufacturer is obliged to precise mode of installation with workshop drawings, developed on basis of dimensions measured on the spot, approved by investor and the design engineer.
during manufacturing and installation, respect all recommendations of manufacturer.
contractor is required to provide attests in compliance with EN standards.

Етажа: / Floor :	КРИЛО А	КРИЛО Б wing Б	КРИЛО Ц	КРИЛО Д
Конвенција:				
Сутерен	0	0	0	0
Приземље /Ground floor	0	0	0	0
1.спрат/First floor	0	1	0	0
2.спрат/ Second floor	0	0	0	0
Укупно(крило):	0	1	0	0
Укупно(објекат): / Total :	1			
Напомена:/ Note	СВЕ МЕРЕ УЗЕТИ НА ЛИЦУ МЕСТА. ALL MEASURES ARE TO BE TAKEN ON THE SPOT.			

СВЕТЛАРНИК - НАДСТРЕШНИЦА НАД УЛАЗОМ У КРИЛО "Б"
/ LIGHTWEAR - CANOPY ENTRANCE TO WING "Б"

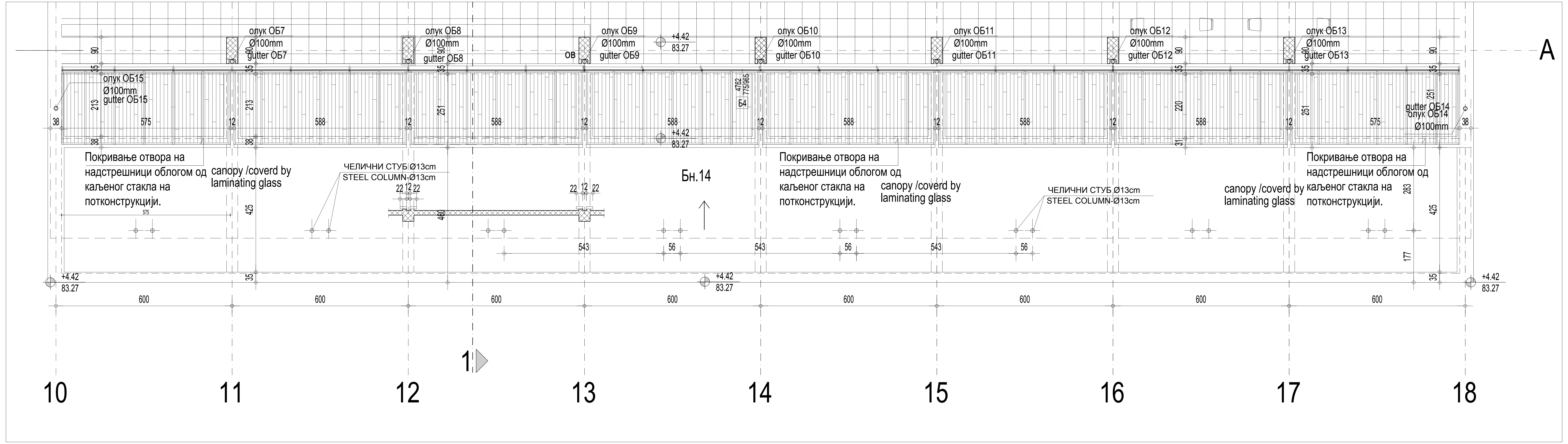

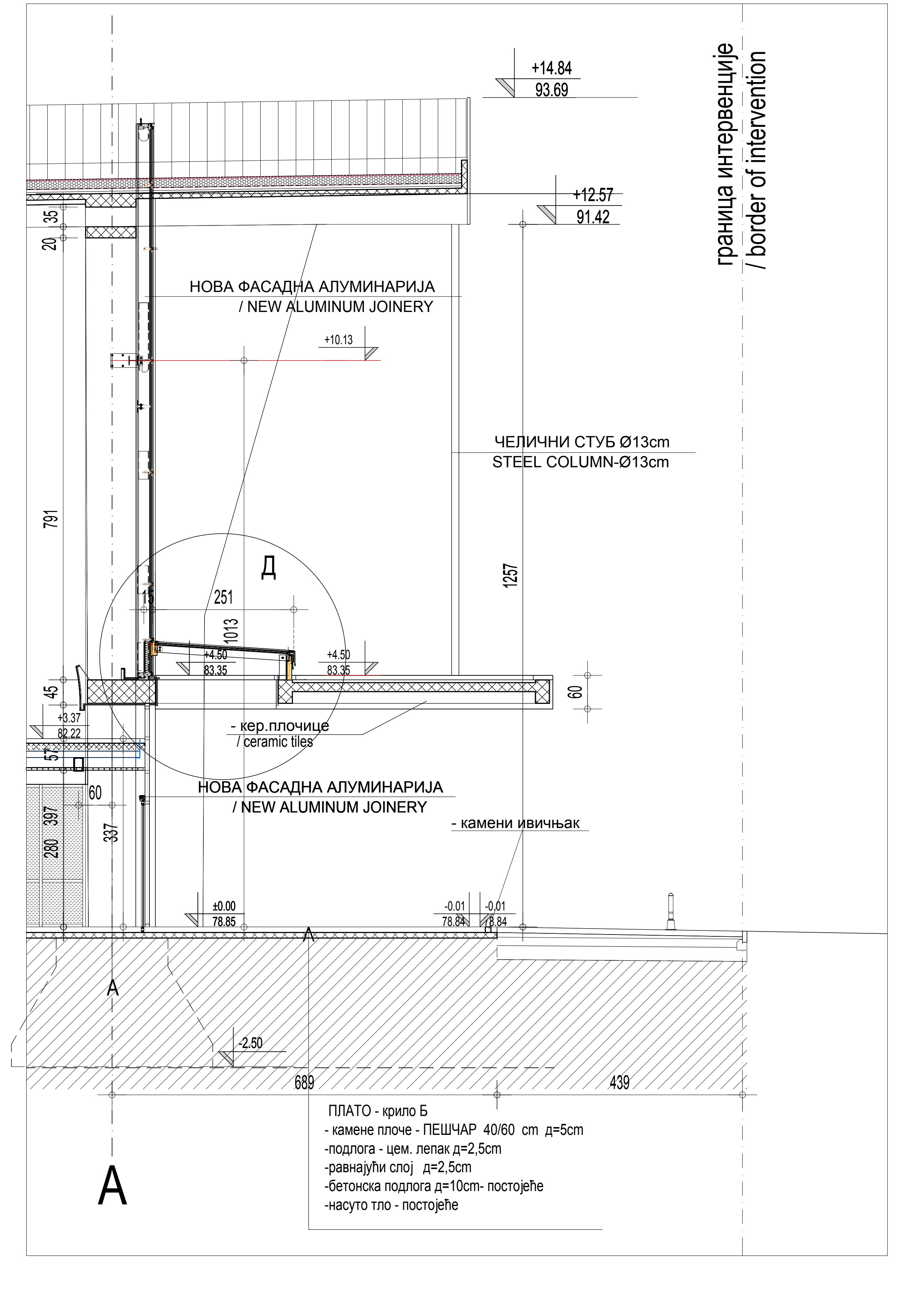

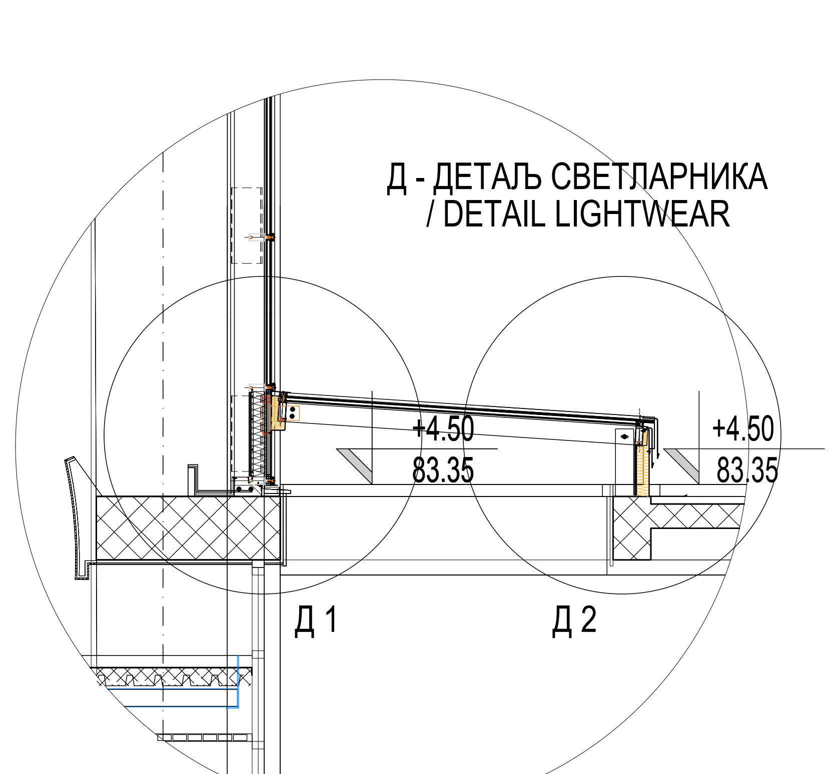

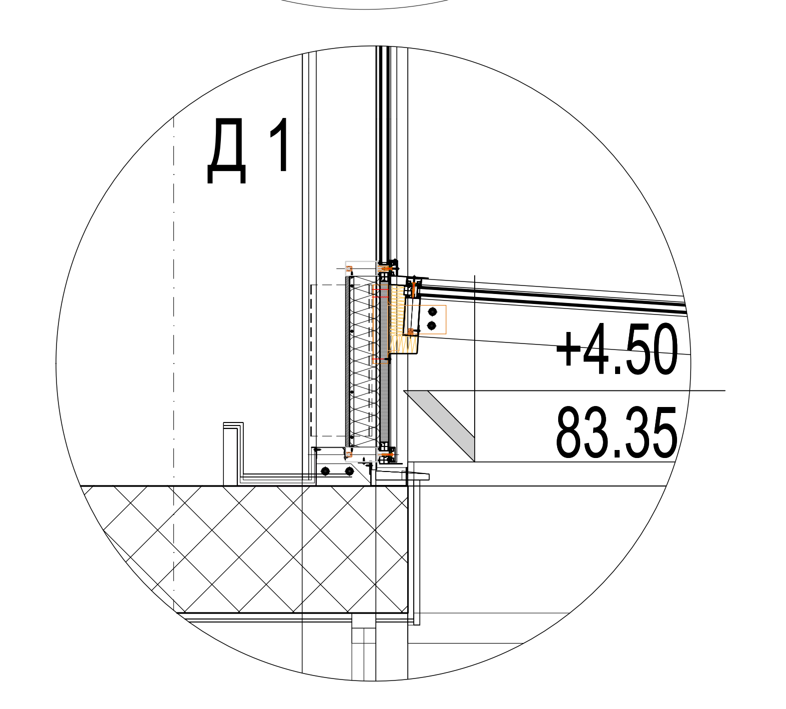

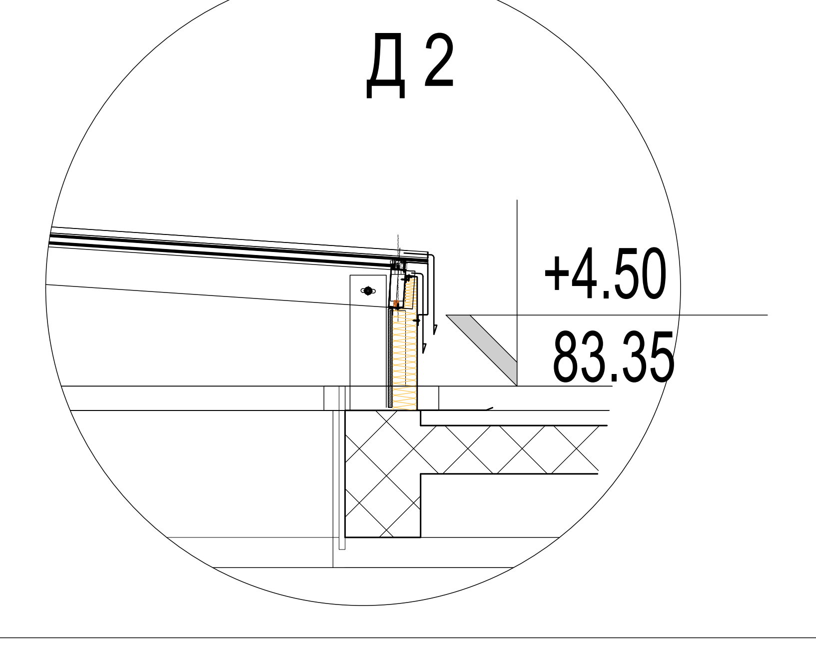

CIP САОБРАЋАЈНИ ИНСТИТУТ ЦИП, БЕОГРАД	Објекат: / Structure: ПРУГА БЕОГРАД - СУБОТИЦА - ДРЖАВНА ГРАНИЦА (КЕЛЕБИЈА) ДЕОНИЦА ПРУГЕ НОВИ САД - СУБОТИЦА - ДРЖАВНА ГРАНИЦА (КЕЛЕБИЈА) BELGRADE - SUBOTICA - STATE BORDER (KELEBIA) RAILWAY LINE SECTION : NOVI SAD - SUBOTICA - STATE BORDER (KELEBIA) СПОЉАШЊА АЛУМИНАРИЈА / OUTDOOR ALUMINIUM JOINERY		Врста техн.док.: / Techn.document.: ПЗИ / DFC Размера: / Scale: Р 1:50
Цртеж: / Drawing:	СВЕТЛАРНИК - НАДСТРЕШНИЦА НАД УЛАЗОМ У КРИЛО "Б" /LIGHTWEAR- CANOPY ENTRANCE TO WING "Б"	Ознака: / Mark: БН	Број листа: / No of drawing: 12

Зидарска мера: /Masonary measure:	575x251 -2 комада 588x251 -6 комада

Опис: / Description :

Светларник израдити од система алуминијумских фасадних профила са прекинутим термичким мостом типа Schueco FWS 60 или адекватно.
Фасада се израђује од система самоносивих алуминијских хоризонталних и вертикалних правоуглих профила који осигурава прекид термичког моста . Сви рубови профила благо су заобљени . Ш ирина вертикалних и хоризонталних профила са унутарње стране износи 60мм док се са спољашње стране на вертикалама и хоризонталама налази покривна капа ш ирине 60мм. Дубина капе вертикала износи 15мм, док су хоризонталне капе 12мм.
Дубина вертикалних профила одређује се статичким прорачуном. Хоризонтални профили се статички прорачунавају на тежину стакла и ветар и њихова дубина не сме да пређе дубину вертикалних профила. Ако је случај да њихова дубина прелази дубину вертикалних профила усваја се дубљи вертикални профил. Извођач је дужан да достави статички прорачун (урађен од стране овлашћеног лица) заједно са остатком извођачког пројекта фасаде.
Прелиминарна дубина 125/130мм. Ослањање вертикалног профила у оси А предвидети преко системског носача на вертикално фасадно платно. Покрету везу предвидети преко котве за конструкцију објекта.
Хоризонталну дилатацију предвидети системском везом са 3мм зазором између хоризонталног и вертикалног профила. Зазор затворити системским заптивним елементом.
Систем профила фасаде за одводњу кондезата конструисан у три равни одводње.
Одводња се врши на начин да се кондензат прикупљен у хоризонтали одводи у вертикале, те се помоћу системских пластичних одводника кондезата, изведе ван конструкције.Сва заптивања на фасади су од EPDM- а према DIN 7863.
Жљебови у хоризонталном и вертикалном алуминијском профилу међусобно су повезани и омогућавају проветравање сваког остакљеног поља преко сва четири угла.
Површинска обрада профила : елоксажа у тону по избору конзерваторског надзора (сива мат)
Истом површинском обрадом треба обрадити све видне алуминијуске делове конструкције (угаоне опшиве и сл.)
Позиције остаклити стаклом прелиминарне конфигурације:
1. Спољашње стакло 8мм каљено са премазом на позицији 2
2. Међупростор 16мм 90%аргон , стакло лајсна треба да је термички појачана (нпр. Thermix)
3. Унутрашње стакло ламинирано са PVB фолијом 4.4.2

LIGHTWEAR are to be made out of aluminium façade section system with thermal bridge breaking-type Schueco FWS 60, or other, adequate type.
Façade is made out of the system entailing self-bearing aluminium horizontal and vertical, rectangular sections, ensuring thermal bridge breaking. All section edges are slightly rounded.
Width of vertical and horizontal sections from the inner side amounts 60mm, while from the outer side, on vertical and horizontal lines there is a covering cap which is 60mm wide. The depth of the cap concerning vertical sections amounts 15mm, while horizontal caps are 12mm.

Depth of vertical sections is determined by structural analysis. Horizontal sections are, in terms of static, calculated to the weight of glass, so wind and their depth cannot exceed the depth of vertical sections. If it is the case that their depth exceeds the depth of vertical sections the deeper vertical section shall be adopted. Contractor is under obligation to submit structural analysis (prepared by the side of an authorized person) together with remaining part of detailed design concerning facade.
Preliminary depth is 125/130mm.
Support of vertical section in A axis is to be envisaged over systemic girder onto vertical façade carcass. Movable link is to be envisaged over the anchor to the structure of the facility.

Horizontal expansion joint is to be envisaged by systemic joint with gap of 3mm between horizontal and vertical sections. The gap is to be sealed with systemic sealing element.
Facade section system for drainage of condensate is constructed in three drainage planes.
Drainage is done in the manner that condensate which is collected in horizontal line is drained into vertical lines, so, with the help of systemic plastic condensate outlets it is taken out of the structure. All sealing on facade is made out of EPDM according to DIN 7863 standard.
Grooves in horizontal and vertical aluminium sections are inter-connected and they enable ventilation of each glazed field over all four corners.
Surface treatment of the profile: anodizing, in the tone chosen by the conservation supervisor (gray matt)
The same surface finish should be applied to all, visible, aluminium parts of structure (angular boarding and similar).
Work items are to be glazed with glass of the following preliminary glass configuration (glass unit):
1. Outer glass of 8mm with coating on item 2
2. Interspace 16mm 90% Argon, glass strip should be thermally enhanced (for example Thermix)
3. Inner glass laminated with PVB foil 4.4.2

Етажа: / Floor :	КРИЛО Б / WING Б
1.спрат/First floor	575x251 -2 комада 588x251 -6 комада
Напомена:/ Note	СВЕ МЕРЕ УЗЕТИ НА ЛИЦУ МЕСТА. ALL MEASURES ARE TO BE TAKEN ON THE SPOT.

УНУТРАШЊА АЛУМИНАРИЈА
INTERNAL ALUMINUM JOINERY

ЛИСТ 01-30 /page 01-30

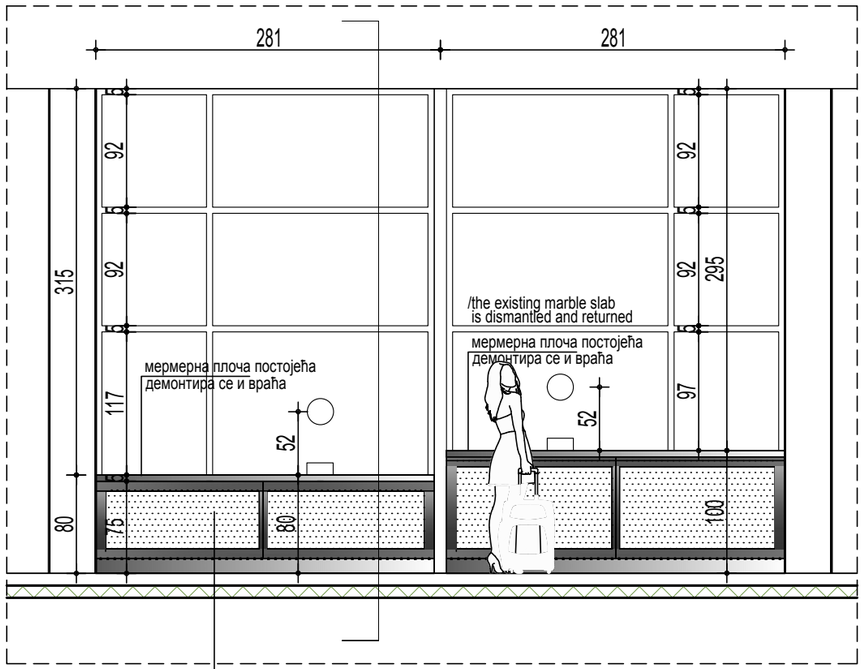

ИЗГЛЕД / View

маску радити према шеми мобилијара Ⓜ (лист број 11)

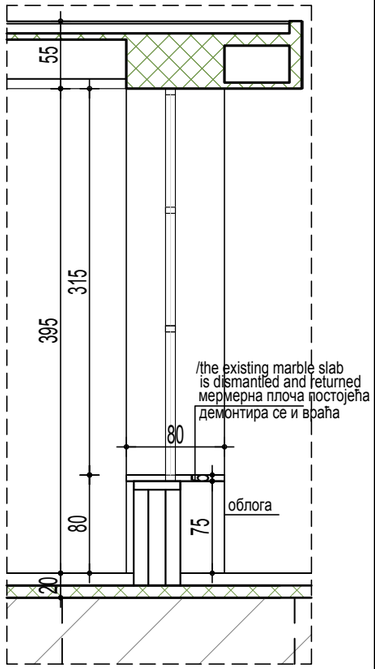

ПРЕСЕК
/ Section

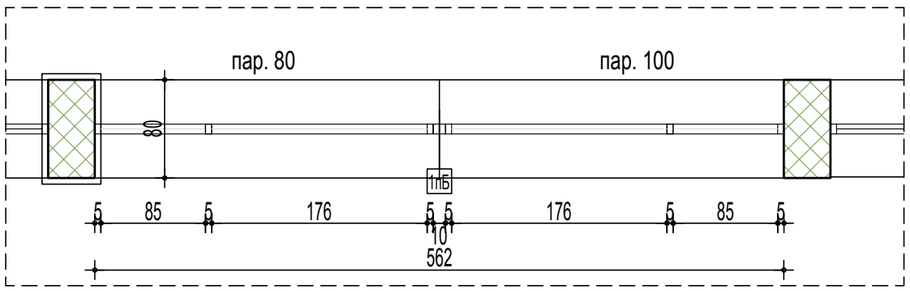

ОСНОВА / Floor plan

SAOBRAĆAJNI INSTITUT CIP

САОБРАЋАЈНИ ИНСТИТУТ ЦИП, БЕОГРАД

Објекат: / Structure:
ПРУГА БЕОГРАД - СУБОТИЦА - ДРЖАВНА ГРАНИЦА (КЕЛЕБИЈА)
ДЕОНИЦА ПРУГЕ НОВИ САД - СУБОТИЦА - ДРЖАВНА ГРАНИЦА (КЕЛЕБИЈА)
BELGRADE - SUBOTICA - STATE BORDER (KELEBIA) RAILWAY LINE
SECTION : NOVI SAD - SUBOTICA - STATE BORDER (KELEBIA)

УНУТРАШЊА АЛУМИНАРИЈА
/ INTERNAL ALUMINUM JOINERY

Врста техн.док.: / Techn.document.: **ПЗИ** / DFC

Размера: / Scale: Р 1:50

Цртеж: / Drawing: БЛАГАЈНА И ШАЛТЕР САЛА / TREASURY AND COUNTER HALL

Ознака: / Mark: 1пБ

Број листа: / No of drawing: 01

Зидарска мера: /Masonary measure: 562 / 295(315)

Опис: / Description :

УНУТРАШЊА ПРЕГРАДА СА ШАЛТЕРИМА

ПРЕГРАДА ЈЕ ИЗРАЂЕНА ОД АЛУМИНИЈУМСКИХ ПРОФИЛА БЕЗ ТЕРМОПРЕКИДА.
ПОВРИНСКА ОБРАДА ПРОФИЛА: ЕЛОКСАЖА, У ТОНУ ПО ИЗБОРУ КОНЗЕРВАТОРСКОГ НАДЗОРА (СИВА МАТ).
УГРАДЊА СЕ ВРШИ ПРЕКО ЧЕЛИЧНИХ И АЛУМИНИЈУМСКИХ ДРЖАЧА. СВИ ЧЕЛИЧНИ ЕЛЕМЕНТИ МОРАЈУ БИТИ ТОПЛО ЦИНКОВАНИ, КЛАСЕ АНТИКОРОЗИВНЕ ЗАШТИТЕ Ц3. ЧЕЛИЧНИ И СВИ ОСТАЛИ ЕЛЕМЕНТИ ЗА ФИКСИРАЊЕ ПОЗИЦИЈЕ, ОПШИВНИ ЕЛЕМЕНТИ, СУ САСТАВНИ ДЕО ПОЗИЦИЈЕ.ПРЕГРАДА ЈЕ ПРЕДВИЂЕНА ЗА СУВУ УГРАДЊУ И МОНТИРА СЕ НА ЗАВРШНО ОБРАЂЕН ЗИД.

ПРЕГРАДУ ЧИНЕ ДВА РАМА СА ДВА ШАЛТЕРА, ПОЈЕДИНАЧНИХ ДИМЕНЗИЈА 281Х295 И 281/315ЦМ. ПРЕГРАДА ЈЕ ЗАСТАКЉЕНА ТРАНСПАРЕНТНИМ, СИГУРНОСНИМ, ЛАМИНИРАНИМ СТАКЛОМ 3.3.1. LAMİ GLASS EXTRA CLEAR. СТАКЛО УКУПНЕ ВИСИНЕ 295 СМ СЕ ПРУЖА ДО РАВНИ ШАЛТЕРА НА ВИСИНИ од 100СМ, СТАКЛО УКУПНЕ ВИСИНЕ 315СМ СЕ ЗАВРШАВА НА ВИСИНИ од 80СМ.

ШАЛТЕР ЈЕ ИЗРАЂЕН ОД АЛУМИНИЈУМСКОГ ЛИМА У ПРИРОДНОЈ БОЈИ АЛУМИНИЈУМА, СЈАЈНО, НА ПОТКОНСТРУКЦИЈИ ОД ЧЕЛИЧНИХ И АЛУМИНИЈУМСКИХ ПРОФИЛА СВЕ ФИКСИРАНО ЗА ОСНОВНИ РАМ,САСТАВНИ ДЕО ПОЗИЦИЈЕ ЈЕ РОТИРАЈУЋА "ПОСУДА" ЗА ИЗДАВАЊЕ КАРАТА.

УГРАДЊУ ВРШИТИ У СКЛАДУ СА РАДИОНИЧКИМ ДЕТАЉИМА КОЈЕ ИЗРАЂУЈЕ ИЗВОЂАЧ РАДОВА, НА ОСНОВУ ДИМЕНЗИЈА ПОЗИЦИЈА УЗЕТИХ НА ЛИЦУ МЕСТА. ДЕТАЉИ МОРАЈУ БИТИ ОДОБРЕНИ ОД СТРАНЕ ОДГОВОРНОГ ПРОЈЕКТАНТА И НАДЗОРНОГ ОРГАНА. ПРИ ИЗРАДИ И МОНТАЖИ ПОЗИЦИЈЕ ПОШТОВАТИ СВЕ ПРЕПОРУКЕ ОД СТРАНЕ ПРОИЗВОЂАЧА ПРОФИЛА. ИЗВОЂАЧ ЈЕ ДУЖАН ДА ДОСТАВИ АТЕСТНУ ДОКУМЕНТАЦИЈУ УСАГЛАШЕНУ СА EN СТАНДАРДИМА.

INTERIOR PARTITION WITH COUNTERS

Partition is made of aluminium sections without thermal break.
Surface treatment of the profile: anodizing, in the tone chosen by the conservation supervisor (gray matt)
Installation is done over steel and aluminium holders. all steel elements must be hot galvanized, corrosion protection class C3. Steel and all other elements for item fixing, as well as flashing elements are inclusive part of work item. Partition is envisaged for dry installation and it is installed onto finished wall.

Partition consists of two frames with two counters, possessing individual dimensions: 281x295 and 281/315 cm.
Partition is glazed by transparent, safety, laminated glass 3.3.1 of the following type: lami glass extra clear. glass with total height of 295 cm extends to counter plane at the height of 100cm, glass with total height of 315cm ends at the height of 80 cm.

Counter is fabricated out of sheet aluminium in natural color of aluminium, shiny, on the skeleton of steel and aluminium sections, all is fixed to a basic frame. inclusive part of this item of works is a rotating ‘dish’ for giving out tickets.

Installation is to be done according to workshop drawings prepared by the contractor, pursuant to dimensions of the items, which are taken on the spot. Details must be approved by the side of responsible design engineer and supervising engineer. In workmanship and assembling of the item, all recommendations given by the section manufacturer are to be respected. Contractor is obligated to supply attest documentation which is compliance with en standards.

Етажа: / Floor :	КРИЛО А	КРИЛО Б wing Б	КРИЛО Ц	КРИЛО Д
Конвенција:				
Сутерен	0	0	0	0
Приземље /Ground floor	0	1	0	0
1.спрат/First floor	0	0	0	0
2.спрат / Second floor	0	0	0	0
Укупно(крило):	0	1	0	0
Укупно(објекат): / Total :	1			
Напомена:/ Note	СВЕ МЕРЕ УЗЕТИ НА ЛИЦУ МЕСТА. ALL MEASURES ARE TO BE TAKEN ON THE SPOT.			

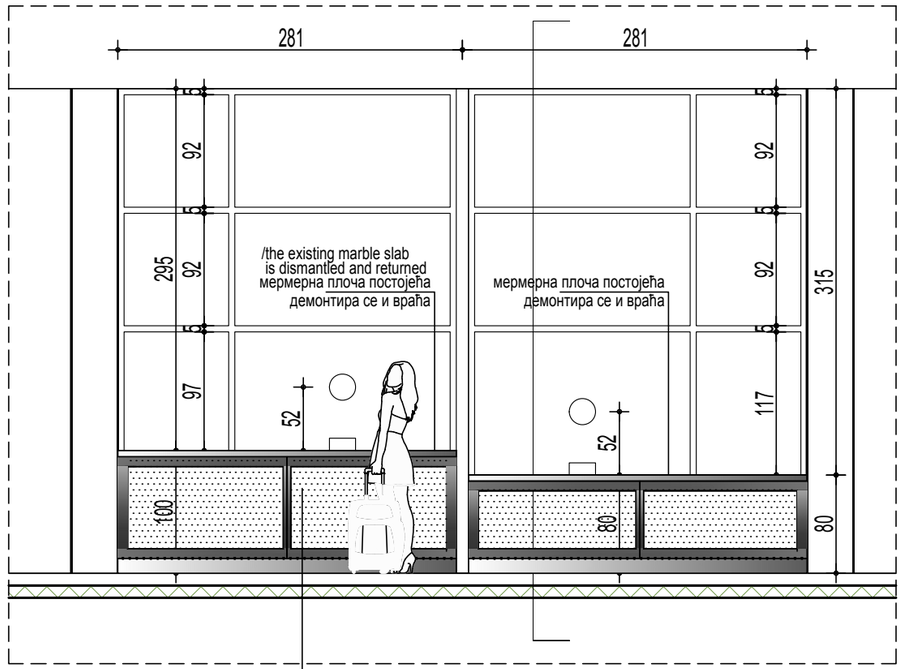

ИЗГЛЕД / View

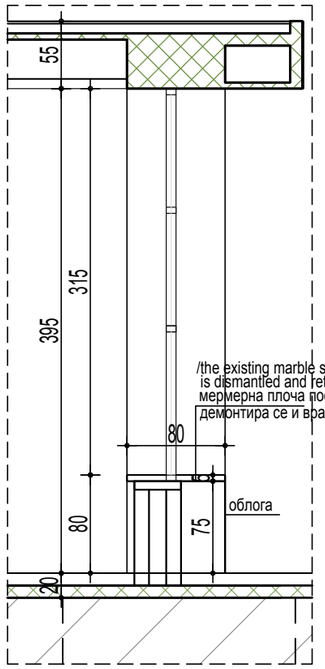

ПРЕСЕК
/ Section

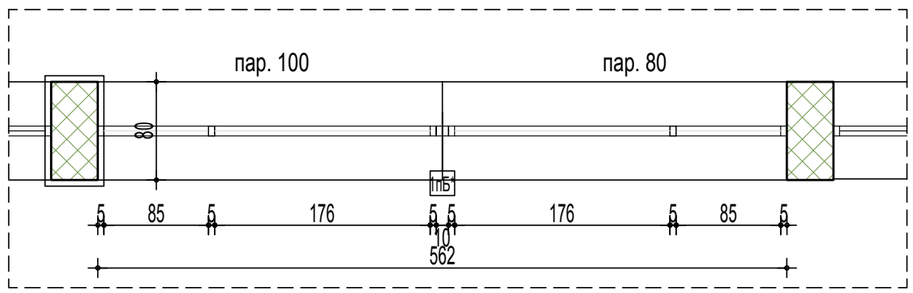

ОСНОВА / Floor plan

САОБРАЋАЈНИ ИНСТИТУТ ЦИП, БЕОГРАД	Објекат: / Structure: ПРУГА БЕОГРАД - СУБОТИЦА - ДРЖАВНА ГРАНИЦА (КЕЛЕБИЈА) ДЕОНИЦА ПРУГЕ НОВИ САД - СУБОТИЦА - ДРЖАВНА ГРАНИЦА (КЕЛЕБИЈА) BELGRADE - SUBOTICA - STATE BORDER (KELEBIA) RAILWAY LINE SECTION : NOVI SAD - SUBOTICA - STATE BORDER (KELEBIA)	Врста техн.док.: / Techn.document.: ПЗИ / DFC	
	УНУТРАШЊА АЛУМИНАРИЈА / INTERNAL ALUMINUM JOINERY	Размера: / Scale: P 1:50	
Цртеж: / Drawing:	БЛАГАЈНА И ШАЛТЕР САЛА /TREASURY AND COUNTER HALL	Ознака: / Mark: 1пБ*	Број листа: / No of drawing: 02
Зидарска мера: /Masonary measure:	562 / 295(315)		

Опис:
/ Description :

УНУТРАШЊА ПРЕГРАДА СА ШАЛТЕРИМА

ПРЕГРАДА ЈЕ ИЗРАЂЕНА ОД АЛУМИНИЈУМСКИХ ПРОФИЛА БЕЗ ТЕРМОПРЕКИДА.
ПОВРИНСКА ОБРАДА ПРОФИЛА: ЕЛОКСАЖА, У ТОНУ ПО ИЗБОРУ КОНЗЕРВАТОРСКОГ НАДЗОРА (СИВА МАТ).
УГРАДЊА СЕ ВРШИ ПРЕКО ЧЕЛИЧНИХ И АЛУМИНИЈУМСКИХ ДРЖАЧА. СВИ ЧЕЛИЧНИ ЕЛЕМЕНТИ МОРАЈУ БИТИ ТОПЛО ЦИНКОВАНИ, КЛАСЕ АНТИКОРОЗИВНЕ ЗАШТИТЕ Ц3. ЧЕЛИЧНИ И СВИ ОСТАЛИ ЕЛЕМЕНТИ ЗА ФИКСИРАЊЕ ПОЗИЦИЈЕ, ОПШИВНИ ЕЛЕМЕНТИ, СУ САСТАВНИ ДЕО ПОЗИЦИЈЕ.ПРЕГРАДА ЈЕ ПРЕДВИЂЕНА ЗА СУВУ УГРАДЊУ И МОНТИРА СЕ НА ЗАВРШНО ОБРАЂЕН ЗИД.

ПРЕГРАДУ ЧИНЕ ДВА РАМА СА ДВА ШАЛТЕРА, ПОЈЕДИНАЧНИХ ДИМЕНЗИЈА 281Х295 И 281/315ЦМ. ПРЕГРАДА ЈЕ ЗАСТАКЉЕНА ТРАНСПАРЕНТНИМ, СИГУРНОСНИМ, ЛАМИНИРАНИМ СТАКЛОМ 3.3.1. LAMÍ GLASS EXTRA CLEAR. СТАКЛО УКУПНЕ ВИСИНЕ 295 СМ СЕ ПРУЖА ДО РАВНИ ШАЛТЕРА НА ВИСИНИ од 100СМ, СТАКЛО УКУПНЕ ВИСИНЕ 315СМ СЕ ЗАВРШАВА НА ВИСИНИ од 80СМ.

ШАЛТЕР ЈЕ ИЗРАЂЕН ОД АЛУМИНИЈУМСКОГ ЛИМА У ПРИРОДНОЈ БОЈИ АЛУМИНИЈУМА, СЈАЈНО, НА ПОТКОНСТРУКЦИЈИ ОД ЧЕЛИЧНИХ И АЛУМИНИЈУМСКИХ ПРОФИЛА СВЕ ФИКСИРАНО ЗА ОСНОВНИ РАМ,САСТАВНИ ДЕО ПОЗИЦИЈЕ ЈЕ РОТИРАЈУЋА "ПОСУДА" ЗА ИЗДАВАЊЕ КАРАТА.

УГРАДЊУ ВРШИТИ У СКЛАДУ СА РАДИОНИЧКИМ ДЕТАЉИМА КОЈЕ ИЗРАЂУЈЕ ИЗВОЂАЧ РАДОВА, НА ОСНОВУ ДИМЕНЗИЈА ПОЗИЦИЈА УЗЕТИХ НА ЛИЦУ МЕСТА. ДЕТАЉИ МОРАЈУ БИТИ ОДОБРЕНИ ОД СТРАНЕ ОДГОВОРНОГ ПРОЈЕКТАНТА И НАДЗОРНОГ ОРГАНА. ПРИ ИЗРАДИ И МОНТАЖИ ПОЗИЦИЈЕ ПОШТОВАТИ СВЕ ПРЕПОРУКЕ ОД СТРАНЕ ПРОИЗВОЂАЧА ПРОФИЛА. ИЗВОЂАЧ ЈЕ ДУЖАН ДА ДОСТАВИ АТЕСТНУ ДОКУМЕНТАЦИЈУ УСАГЛАШЕНУ СА EN СТАНДАРДИМА.

iINTERIOR PARTITION WITH COUNTERS

Partition is made of aluminium sections without thermal break.
Surface treatment of the profile: anodizing, in the tone chosen by the conservation supervisor (gray matt)
Installation is done over steel and aluminium holders. all steel elements must be hot galvanized, corrosion protection class C3. Steel and all other elements for item fixing, as well as flashing elements are inclusive part of work item. Partition is envisaged for dry installation and it is installed onto finished wall.

Partition consists of two frames with two counters, possessing individual dimensions: 281x295 and 281/315 cm.
Partition is glazed by transparent, safety, laminated glass 3.3.1 of the following type: lami glass extra clear. glass with total height of 295 cm extends to counter plane at the height of 100cm, glass with total height of 315cm ends at the height of 80 cm.

Counter is fabricated out of sheet aluminium in natural color of aluminium, shiny, on the skeleton of steel and aluminium sections, all is fixed to a basic frame. inclusive part of this item of works is a rotating 'dish' for giving out tickets.

Installation is to be done according to workshop drawings prepared by the contractor, pursuant to dimensions of the items, which are taken on the spot. Details must be approved by the side of responsible design engineer and supervising engineer. In workmanship and assembling of the item, all recommendations given by the section manufacturer are to be respected. Contractor is obligated to supply attest documentation which is compliance with en standards.

Етажа: / Floor :	КРИЛО А	КРИЛО Б wing Б	КРИЛО Ц	КРИЛО Д
Конвенција:				
Сутерен	0	0	0	0
Приземље /Ground floor	0	1	0	0
1.спрат/First floor	0	0	0	0
2.спрат / Second floor	0	0	0	0
Укупно(крило):	0	1	0	0
Укупно(објекат): / Total :	1			
Напомена:/ Note	СВЕ МЕРЕ УЗЕТИ НА ЛИЦУ МЕСТА. ALL MEASURES ARE TO BE TAKEN ON THE SPOT.			

САОБРАЋАЈНИ ИНСТИТУТ ЦИП, БЕОГРАД

Објекат: / Structure:
ПРУГА БЕОГРАД - СУБОТИЦА - ДРЖАВНА ГРАНИЦА (КЕЛЕБИЈА)
ДЕОНИЦА ПРУГЕ НОВИ САД - СУБОТИЦА - ДРЖАВНА ГРАНИЦА (КЕЛЕБИЈА)
BELGRADE - SUBOTICA - STATE BORDER (KELEBIA) RAILWAY LINE
SECTION : NOVI SAD - SUBOTICA - STATE BORDER (KELEBIA)

УНУТРАШЊА АЛУМИНАРИЈА / INTERNAL ALUMINUM JOINERY

Врста техн.док.: / Techn.document.: **ПЗИ** / DFC

Размера: / Scale: P 1:50

Цртеж: / Drawing: УНУТРАШЊА ПРЕГРАДА СА ДВОКРИЛНИМ ВРАТИМА- веза крила А са крилом Б / INTERNAL PARTITION WITH DOUBLE DOOR

Ознака: / Mark: ЗпБ

Број листа: / No of drawing: 03

Само-контрастна трака од непровидне фолије, у два тона:
-горњи тон - RAL 9003, LRV 84%
-доњи тон - RAL 9005, LRV 0,9%

/Self-contrast visual bands of two separate colours:
-upper - RAL 9003 tone, LRV 84%
-lower - RAL 9005 tone, LRV 0.9%

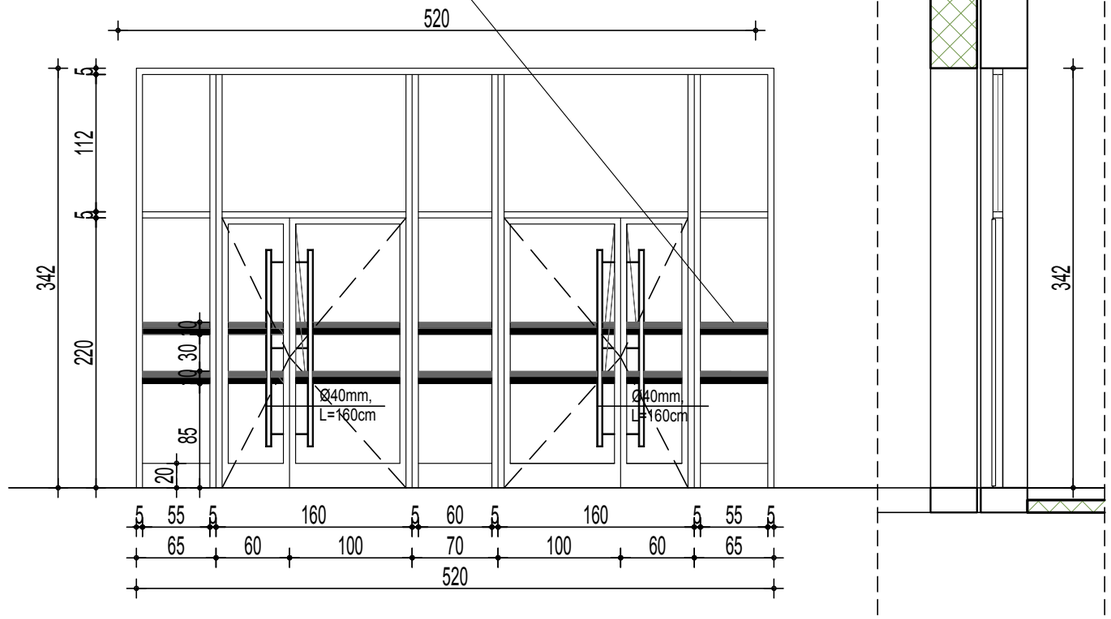

ИЗГЛЕД / View

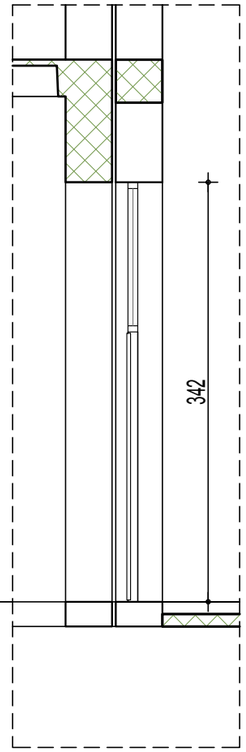

ПРЕСЕК / Section

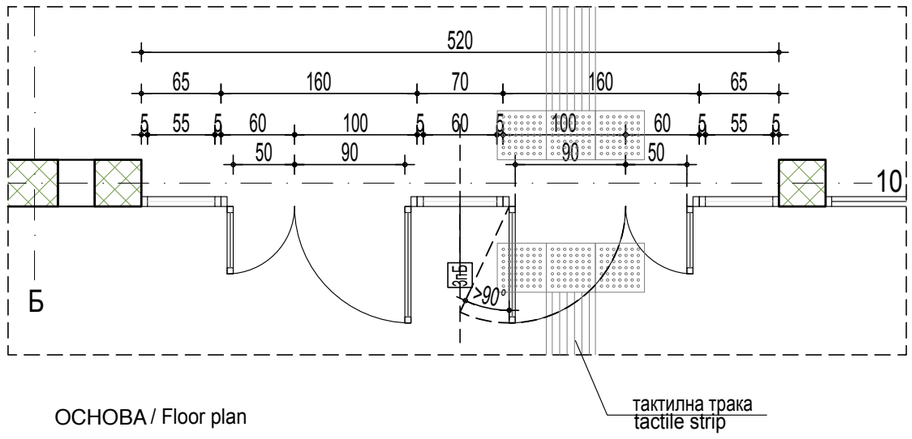

ОСНОВА / Floor plan

Зидарска мера: /Masonary measure: 520 / 342

Опис: / Description :

Унутрашња вишеделна преграда са двокрилним вратима

Конструкција од алуминијумских профила без термо-прекида по систему SCHUCO AWS/ADS 50 NI или слично.Преграда се састоји из фиксних застакљених поља и двокрилних врата.
Конструкцију димензионисати на хоризонтално оптерећење од 1KN/m на висини од 1м.
Површинска обрада:Сви алуминијумски делови конструкције треба да су површински обрађени поступком елоксаже у тону по избору конзерваторског надзора (као и фасадне).
Застакљивање: једноструким сигурносним стакло-пакетом.
Стакло и профиле преграде треба прорачунати тако да има својство сигурносне баријере у складу са SRPS EN 1991-1-1: 2012 и национални додатак из 2017.
Прелиминарна конфигурација стакла:
44.2мм ламинирано прозирно стакло са једном звучном изолацијоном СЛА фолијом.
Дихтунг је од неопренске гуме, ЕПДМ квалитета.На делу стаклене површине предвидети само-контрастну траку од непровидне фолије, у два тона:
-горњи - у тону RAL 9003, LRV 84%
-доњи - у тону RAL 9005, LRV 0,9%,
како је дато на цртежу.
Суви поступак уградње.
Врата снабдети одговарајућим оковом,укопавајућом бравом са кључевима,укопавајућим шаркама (минимум 4), инокс рукохватом Ø 40мм, висине 160цм.
Врата која су на путу тактилних трака, се отварају тако што се уграђује шарка за отварање више од 90 степени (како би се спречило да уређај за руковање вратима наруши светлу ширину пролаза од 90цм).Уградити одбојник у под.
Сила руковања механизма за врата (потребна сила за отварање врата не већа од 25 N).

Fixed, glass, interior, multipart partition with double door.
Structure is made of aluminium sections without thermal break – type: SCHUCO AWS/ADS 50 NI of similar. Partition consists of fixed, glazed fields and double doors.
The structure is to be dimensioned to horizontal load of 1KN/m at the height of 1m.
Surface processing: All aluminum parts of the structure should be surface treated by the process of anodizing in the tone of the choice of conservation supervision (as well as facade)
Glazing: with single, safety glass unit.
Glass and sections of the partition should be calculated so as to possess the property of safety barrier in compliance with SRPS EN 1991-1-1: 2012 standard and national addition from the year of 2017.
Preliminary configuration of glass:
44.2mm laminated transparent glass with one sound insulation with SLA foil. Sealing is made of neoprene rubber, of EPDM quality .
On the part of the glass surface, foresee self-contrast visual bands of two separate colours:
-upper - RAL 9003 tone, LRV 84%
-lower - RAL 9005 tone, LRV 0.9%,
as seen on the drawing.
Installation procedure: dry installation.
Door is to be furnished with an appropriate hardware, mortise lock with keys and hinges (minimally 4), stainless steel handle Ø 40mm, height 160cm.
The door opens by installing a hinge for opening more than 90 degrees(to prevent the door operator from infringing on the clear 90cm passage width) . Install bumper in the floor.
Door mechanism handling force (required force to open the door not greater than 25 N).

Етажа: / Floor :	КРИЛО А	КРИЛО Б wing Б	КРИЛО Ц	КРИЛО Д
Конвенција:				
Сутерен	0	0	0	0
Приземље /Ground floor	0	1	0	0
1.спрат/First floor	0	0	0	0
2.спрат / Second floor	0	0	0	0
Укупно(крило):	0	1	0	0
Укупно(објекат): / Total :	1			
Напомена:/ Note	СВЕ МЕРЕ УЗЕТИ НА ЛИЦУ МЕСТА. ALL MEASURES ARE TO BE TAKEN ON THE SPOT.			

Транспарентно стакло /Transparent glass
емајлирано стакло /Enamelled glass
пескирано стакло /Sandblasted glass

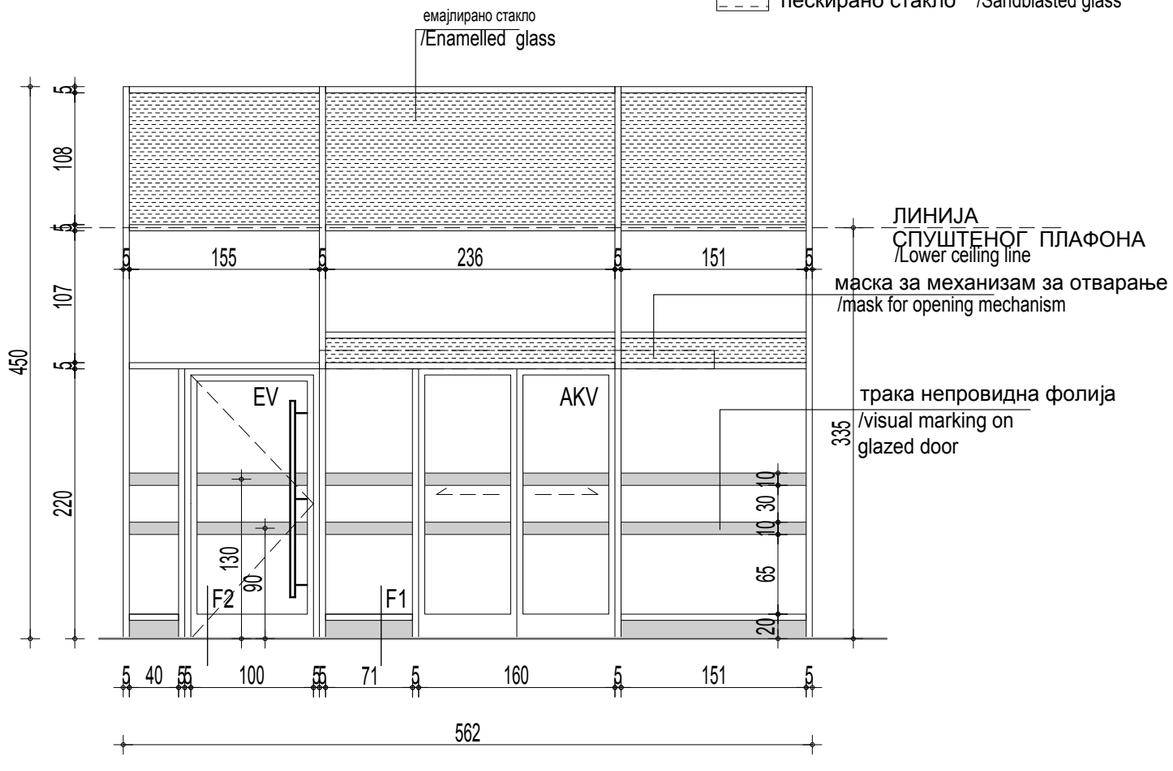

ИЗГЛЕД / View

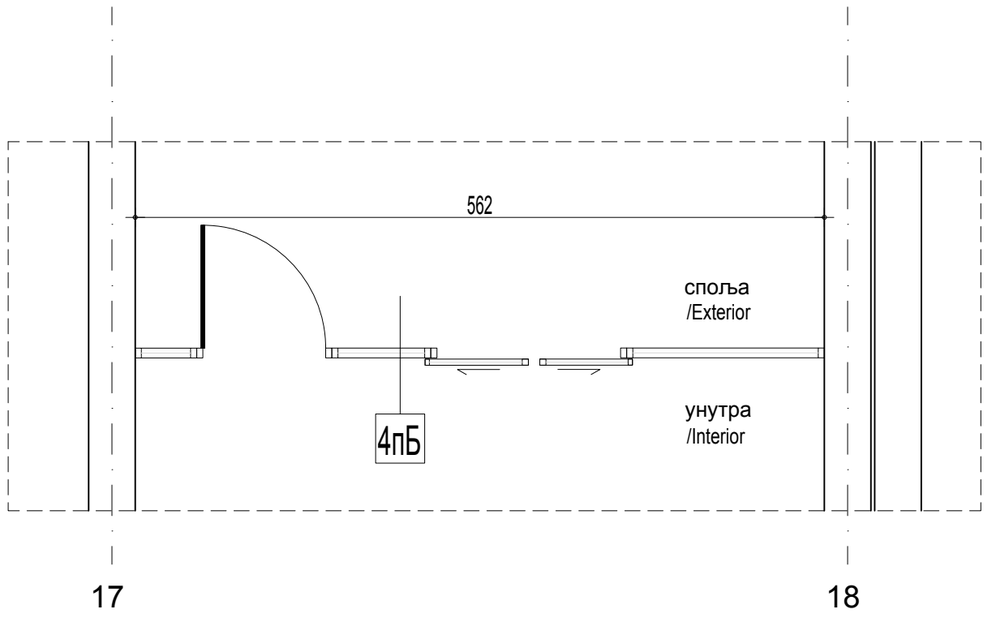

ОСНОВА / Floor plan

САОБРАЋАЈНИ ИНСТИТУТ ЦИП, БЕОГРАД

Објекат: / Structure:
ПРУГА БЕОГРАД - СУБОТИЦА - ДРЖАВНА ГРАНИЦА (КЕЛЕБИЈА)
ДЕОНИЦА ПРУГЕ НОВИ САД - СУБОТИЦА - ДРЖАВНА ГРАНИЦА (КЕЛЕБИЈА)
BELGRADE - SUBOTICA - STATE BORDER (KELEBIA) RAILWAY LINE
SECTION : NOVI SAD - SUBOTICA - STATE BORDER (KELEBIA)
УНУТРАШЊА АЛУМИНАРИЈА / INTERNAL ALUMINUM JOINERY

Врста техн.док.: / Techn.document.: **ПЗИ** / DFC
Размера: / Scale: P 1:50

Цртеж: / Drawing: ВЕТРОБРАНСКА ПРЕГРАДА СА АУТОМАТСКИМ ВРАТИМА / WINDSHIELD PARTITION WITH AUTOMATIC DOOR

Ознака: / Mark: 4пБ

Број листа: / No of drawing: 04

ниво галерије-улаз са перона

Зидарска мера: /Masonary measure:	562 / 450
Опис: / Description :	Ветробранска преграда са аутоматским клизним вратима (ознака AKV) и евакуационим вратима(EV). Конструкција од алуминијумских профила без термо-прекида по систему SCHUCO AWS/ADS 50 NI или слично.Преграда се састоји из фиксних застакљених поља и врата. Конструкцију димензионисати на хоризонтално оптерећење од 1KN/m на висини од 1м. Површинска обрада профила: елоксажа, у тону по избору конзерваторског надзора (сива мат) (као и фасадна). Застакљивање: једноструким сигурносним стаклопакетом. Стакло и профиле преграде треба прорачунати тако да има својство сигурносне баријере у складу са SRPS EN 1991-1-1: 2012 и национални додатак из 2017. Прелиминарна конфигурација стакла: 44.2мм ламинирано прозирно стакло са једном звучном изолацијоном СЛА фолијом. Дихтунг је од неопренске гуме, ЕПДМ квалитета.На делу стаклене површине предвидети траку непровидну фолију беле боје у тону RAL 9003, LRV 84%. Суви поступак уградње,фиксирати бочно и у таваницу. На споју са подом, формирати детаљ који ће визуелно формирати исту висину видљивог алуминујума од 200мм на фиксним деловима фасаде (детаљ Ф1) као и на деловима врата (детаљ Ф2). Евакуациона врата **EV** у систему SCHUCO ADS 65 HD. Предвидети врата са функцијом и сертификацијом према норми SRPS EN 1125. Паник функција Е са рукохватом споља паник шином унутра. Пролазак споља омогућен само са кључем. Врата морају бити опремљена комплетним системским оковом који ће омогућити правилно функционисање у траженом режиму. Врата предвидети у HD (heavy duty) варијанти. Аутоматска клизна врата **AKV** урадити у систему Gezze Slimdrive SL-FR или слична. Врата треба да буду опремљена сензором за отварање. Неопходна је могућност редуданције у случају нестанка струје. На местима изнад клизних врата предвидети хоризонтални профил у основној фасадној конструкцији исте дубине као и вертикални. Windshield partition with automatic sliding doors-mark (AKV) and en evacuation door (EV) Structure is made of aluminium sections without thermal break – type: SCHUCO AWS/ADS 50 NI of similar. Partition consists of fixed, glazed fields and doors. The structure is to be dimensioned to horizontal load of 1KN/m at the height of 1m. Surface treatment of the profile: anodizing, in the tone chosen by the conservation supervisor (gray matt) (as well as facade) Glazing: with single, safety glass unit. Glass and sections of the partition should be calculated so as to possess the property of safety barrier in compliance with SRPS EN 1991-1-1: 2012 standard and national addition from the year of 2017. Preliminary configuration of glass: 44.2mm laminated transparent glass with one sound insulation with SLA foil. Sealing is made of neoprene rubber, of EPDM quality. On the part of the glass surface, foresee visual marking on glazed door white color in RAL 9003 tone, LRV 84%. Installation procedure: dry installation,fix sideways and in the ceiling. At the joint with the floor, form a detail that will visually form the same height of visible aluminum of 200 mm on fixed parts of the facade (detail F1) as on the parts of the door (detail F2). Evacuation door marked EV in the following system: SCHUCO ADS 65 HD. Envisage the door with function and certification according to SRPS EN 1125 standard. Panic (emergency) function E with handrail on the outside and panic rail inside. Passing outside is enabled only with the key. Door must be equipped with complete systemic hardware which will enable proper functioning in requested mode. Door is to be envisaged in HD (heavy duty) variant. Automatic sliding door marked AKV are to be done in the following system: Gezze Slimdrive SL-FR or similar. Door is to be furnished with sensor for opening. Possibility of redundancy is necessary in case of power failure- a blackout. On the spots above sliding door envisage a horizontal section in basic façade structure possessing the same depth as the vertical one.

Етажа: / Floor :	КРИЛО А	КРИЛО Б wing Б	КРИЛО Ц	КРИЛО Д
Конвенција:				
Сутерен	0	0	0	0
Приземље /Ground floor	0	0	0	0
1.спрат/First floor	0	1	0	0
2.спрат / Second floor	0	0	0	0
Укупно(крило):	0	1	0	0
Укупно(објекат): / Total :	1			
Напомена:/ Note	СВЕ МЕРЕ УЗЕТИ НА ЛИЦУ МЕСТА. ALL MEASURES ARE TO BE TAKEN ON THE SPOT.			

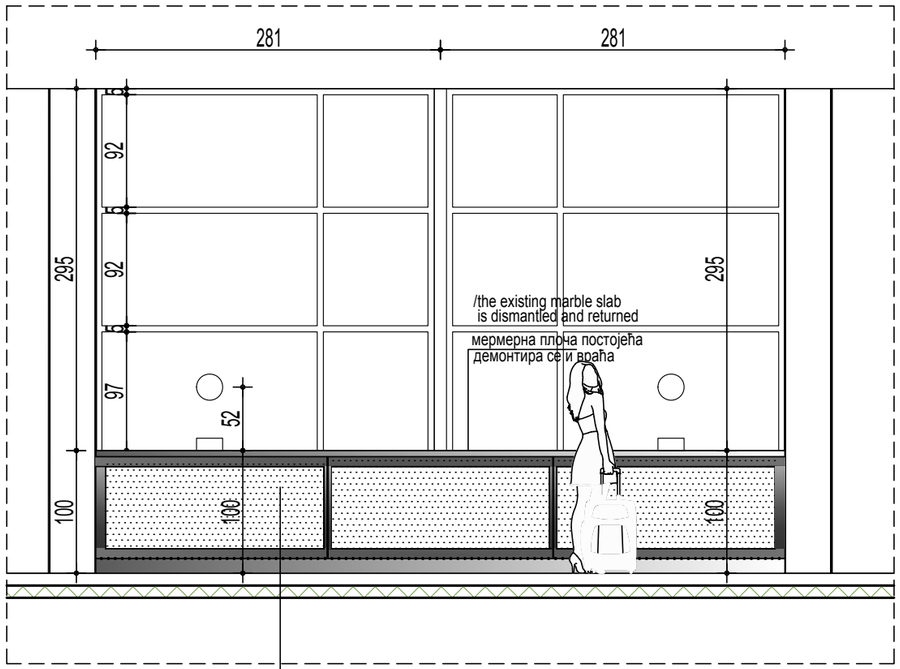

ИЗГЛЕД / View

маску радити према шеми мобилијара Ⓜ (лист број 11)

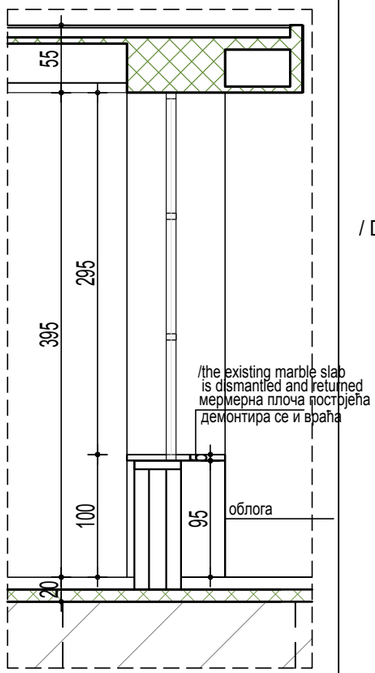

ПРЕСЕК
/ Section

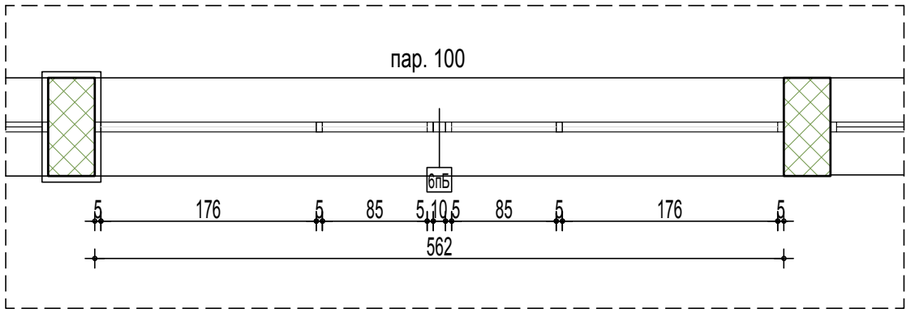

ОСНОВА / Floor plan

САОБРАЋАЈНИ ИНСТИТУТ ЦИП, БЕОГРАД

Објекат: / Structure:
ПРУГА БЕОГРАД - СУБОТИЦА - ДРЖАВНА ГРАНИЦА (КЕЛЕБИЈА)
ДЕОНИЦА ПРУГЕ НОВИ САД - СУБОТИЦА - ДРЖАВНА ГРАНИЦА (КЕЛЕБИЈА)
BELGRADE - SUBOTICA - STATE BORDER (KELEBIA) RAILWAY LINE
SECTION : NOVI SAD - SUBOTICA - STATE BORDER (KELEBIA)

УНУТРАШЊА АЛУМИНАРИЈА / INTERNAL ALUMINUM JOINERY

Врста техн.док.: / Techn.document.: **ПЗИ** / DFC

Размера: / Scale: Р 1:50

Цртеж: / Drawing: БЛАГАЈНА И ШАЛТЕР САЛА / TREASURY AND COUNTER HALL

Ознака: / Mark: 6пБ

Број листа: / No of drawing: 05

Зидарска мера: /Masonary measure: 562 / 295

Опис: / Description :

УНУТРАШЊА ПРЕГРАДА СА ШАЛТЕРИМА

ПРЕГРАДА ЈЕ ИЗРАЂЕНА ОД АЛУМИНИЈУМСКИХ ПРОФИЛА БЕЗ ТЕРМОПРЕКИДА.
ПОВРИНСКА ОБРАДА ПРОФИЛА: ЕЛОКСАЖА, У ТОНУ ПО ИЗБОРУ КОНЗЕРВАТОРСКОГ НАДЗОРА (СИВА МАТ).
УГРАДЊА СЕ ВРШИ ПРЕКО ЧЕЛИЧНИХ И АЛУМИНИЈУМСКИХ ДРЖАЧА. СВИ ЧЕЛИЧНИ ЕЛЕМЕНТИ МОРАЈУ БИТИ ТОПЛО ЦИНКОВАНИ, КЛАСЕ АНТИКОРОЗИВНЕ ЗАШТИТЕ Ц3. ЧЕЛИЧНИ И СВИ ОСТАЛИ ЕЛЕМЕНТИ ЗА ФИКСИРАЊЕ ПОЗИЦИЈЕ, ОПШИВНИ ЕЛЕМЕНТИ, СУ САСТАВНИ ДЕО ПОЗИЦИЈЕ.ПРЕГРАДА ЈЕ ПРЕДВИЂЕНА ЗА СУВУ УГРАДЊУ И МОНТИРА СЕ НА ЗАВРШНО ОБРАЂЕН ЗИД.

ПРЕГРАДУ ЧИНЕ ДВА РАМА СА ДВА ШАЛТЕРА, ДИМЕНЗИЈА 281Х295 .
ПРЕГРАДА ЈЕ ЗАСТАКЉЕНА ТРАНСПАРЕНТНИМ, СИГУРНОСНИМ, ЛАМИНИРАНИМ СТАКЛОМ 3.3.1. LAMİ GLASS EXTRA CLEAR. СТАКЛО УКУПНЕ ВИСИНЕ 295 СМ СЕ ПРУЖА ДО РАВНИ ШАЛТЕРА НА ВИСИНИ од 100СМ .

ШАЛТЕР ЈЕ ИЗРАЂЕН ОД АЛУМИНИЈУМСКОГ ЛИМА У ПРИРОДНОЈ БОЈИ АЛУМИНИЈУМА, СЈАЈНО, НА ПОТКОНСТРУКЦИЈИ ОД ЧЕЛИЧНИХ И АЛУМИНИЈУМСКИХ ПРОФИЛА СВЕ ФИКСИРАНО ЗА ОСНОВНИ РАМ,САСТАВНИ ДЕО ПОЗИЦИЈЕ ЈЕ РОТИРАЈУЋА "ПОСУДА" ЗА ИЗДАВАЊЕ КАРАТА.

УГРАДЊУ ВРШИТИ У СКЛАДУ СА РАДИОНИЧКИМ ДЕТАЉИМА КОЈЕ ИЗРАЂУЈЕ ИЗВОЂАЧ РАДОВА, НА ОСНОВУ ДИМЕНЗИЈА ПОЗИЦИЈА УЗЕТИХ НА ЛИЦУ МЕСТА. ДЕТАЉИ МОРАЈУ БИТИ ОДОБРЕНИ ОД СТРАНЕ ОДГОВОРНОГ ПРОЈЕКТАНТА И НАДЗОРНОГ ОРГАНА. ПРИ ИЗРАДИ И МОНТАЖИ ПОЗИЦИЈЕ ПОШТОВАТИ СВЕ ПРЕПОРУКЕ ОД СТРАНЕ ПРОИЗВОЂАЧА ПРОФИЛА. ИЗВОЂАЧ ЈЕ ДУЖАН ДА ДОСТАВИ АТЕСТНУ ДОКУМЕНТАЦИЈУ УСАГЛАШЕНУ СА EN СТАНДАРДИМА.

INTERIOR PARTITION WITH COUNTERS

Partition is made of aluminium sections without thermal break.
Surface treatment of the profile: anodizing, in the tone chosen by the conservation supervisor (gray matt)
Installation is done over steel and aluminium holders. all steel elements must be hot galvanized, corrosion protection class C3. Steel and all other elements for item fixing, as well as flashing elements are inclusive part of work item. Partition is envisaged for dry installation and it is installed onto finished wall.

Partition consists of two frames with two counters, possessing dimensions: 281x295 cm.
Partition is glazed by transparent, safety, laminated glass 3.3.1 of the following type: lami glass extra clear. glass with total height of 295 cm extends to counter plane at the height of 100cm, glass with total height of 315cm ends at the height of 80 cm.

Counter is fabricated out of sheet aluminium in natural color of aluminium, shiny, on the skeleton of steel and aluminium sections, all is fixed to a basic frame. inclusive part of this item of works is a rotating ‘dish’ for giving out tickets.

Installation is to be done according to workshop drawings prepared by the contractor, pursuant to dimensions of the items, which are taken on the spot. Details must be approved by the side of responsible design engineer and supervising engineer. In workmanship and assembling of the item, all recommendations given by the section manufacturer are to be respected. Contractor is obligated to supply attest documentation which is compliance with en standards.

Етажа: / Floor :	КРИЛО А	КРИЛО Б wing Б	КРИЛО Ц	КРИЛО Д
Конвенција:				
Сутерен	0	0	0	0
Приземље /Ground floor	0	4	0	0
1.спрат/First floor	0	0	0	0
2.спрат / Second floor	0	0	0	0
Укупно(крило):	0	4	0	0
Укупно(објекат): / Total :	4			
Напомена:/ Note	СВЕ МЕРЕ УЗЕТИ НА ЛИЦУ МЕСТА. ALL MEASURES ARE TO BE TAKEN ON THE SPOT.			

Транспарентно стакло /Transparent glass
емајлирано стакло /Enamelled glass
пескирано стакло /Sandblasted glass

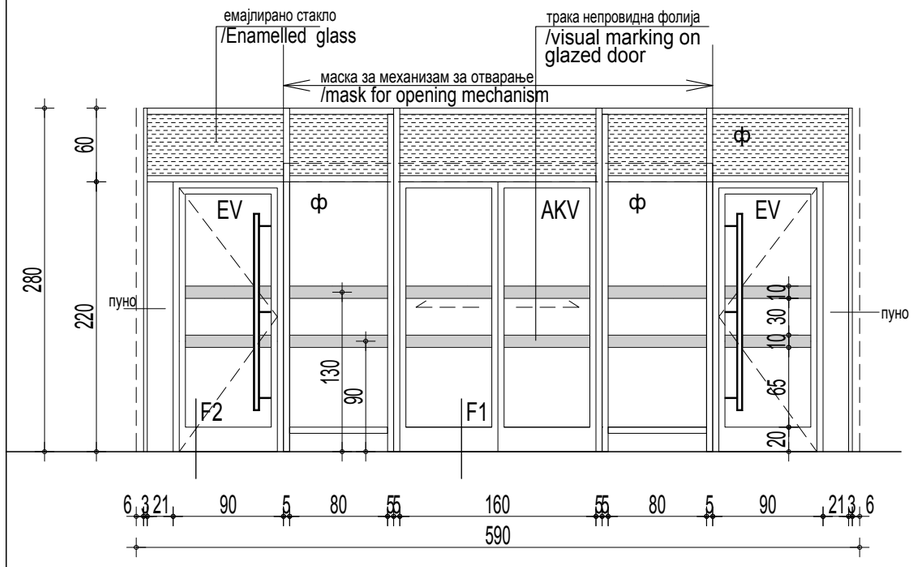

ИЗГЛЕД / View

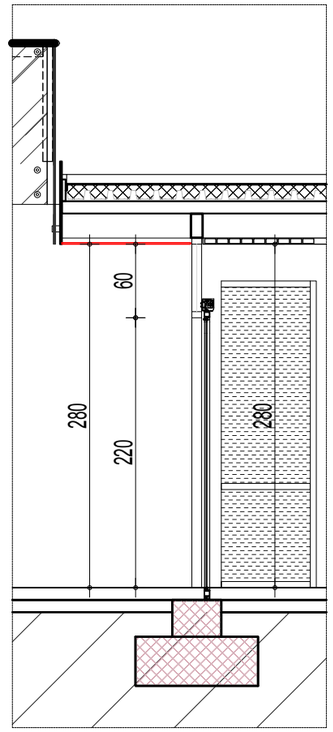

ПРЕСЕК / Section

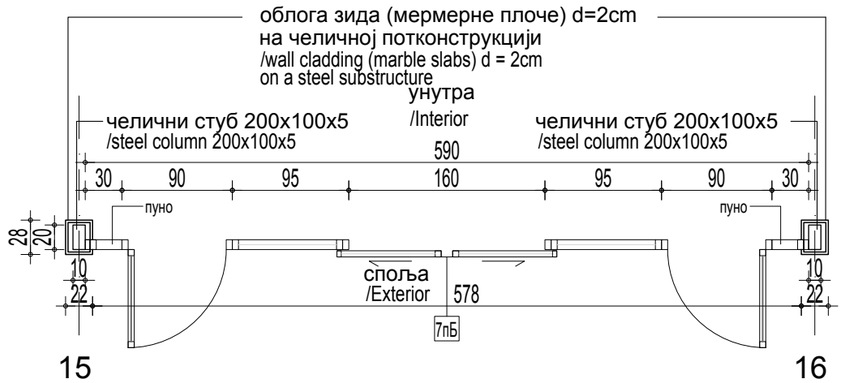

ОСНОВА / Floor plan

исто и у оси 12 и 13

САОБРАЋАЈНИ ИНСТИТУТ ЦИП, БЕОГРАД

Објекат: / Structure:
ПРУГА БЕОГРАД - СУБОТИЦА - ДРЖАВНА ГРАНИЦА (КЕЛЕБИЈА)
ДЕОНИЦА ПРУГЕ НОВИ САД - СУБОТИЦА - ДРЖАВНА ГРАНИЦА (КЕЛЕБИЈА)
BELGRADE - SUBOTICA - STATE BORDER (KELEBIA) RAILWAY LINE
SECTION : NOVI SAD - SUBOTICA - STATE BORDER (KELEBIA)
УНУТРАШЊА АЛУМИНАРИЈА / INTERNAL ALUMINUM JOINERY

Врста техн.док.: / Techn.document.: **ПЗИ** / DFC

Размера: / Scale: P 1:50

Цртеж: / Drawing: ВЕТРОБРАНСКА ВИШЕДЕЛНА ПРЕГРАДА / WINDSHIELD PARTITION WITH DOUBLE AUTOMATIC DOOR

Ознака: / Mark: 7пБ

Број листа: / No of drawing: 06

Зидарска мера: /Masonary measure: 590 / 280

Опис: / Description :

Ветробранска преграда са аутоматским клизним вратима (ознака AKV) и евакуационим вратима(EV).
Конструкција од алуминијумских профила без термо-прекида по систему SCHUCO AWS/ADS 50 NI или слично.Преграда се састоји из фиксних застакљених поља и врата.
Конструкцију димензионисати на хоризонтално оптерећење од 1KN/m на висини од 1м.
Површинска обрада профила: елоксажа, у тону по избору конзерваторског надзора (сива мат) (као и фасадна).
Застакљивање: једноструким сигурносним стаклопакетом.
Стакло и профиле преграде треба прорачунати тако да има својство сигурносне баријере у складу са SRPS EN 1991-1-1: 2012 и национални додатак из 2017.
Прелиминарна конфигурација стакла:
44.2мм ламинирано прозирно стакло са једном звучном изолацијоном СЛА фолијом.
Дихтунг је од неопренске гуме, ЕПДМ квалитета.На делу стаклене површине предвидети траку непровидну фолију беле боје у тону RAL 9003, LRV 84%.
Суви поступак уградње,фиксирати бочно и у таваницу.
На спој са подом, формирати детаљ који ће визуелно формирати исту висину видљивог алуминујума од 200мм на фиксним деловима фасаде (детаљ Ф1) као и на деловима врата (детаљ Ф2).
Евакуациона врата **EV** у систему SCHUCO ADS 65 HD. Предвидети врата са функцијом и сертификацијом према норми SRPS EN 1125. Паник функција Е са рукохватом споља паник шином унутра. Пролазак споља омогућен само са кључем.
Врата морају бити опремљена комплетним системским оковом који ће омогућити правилно функционисање у траженом режиму. Врата предвидети у HD (heavy duty) варијанти.
Аутоматска клизна врата **AKV** урадити у систему Gezze Slimdrive SL-FR или слична.
Врата треба да буду опремљена сензором за отварање. Неопходна је могућност редуданције у случају нестанка струје.
На местима изнад клизних врата предвидети хоризонтални профил у основној фасадној конструкцији исте дубине као и вертикални.

Windshield partition with automatic sliding doors-mark (AKV) and en evacuation door (EV)
Structure is made of aluminium sections without thermal break – type: SCHUCO AWS/ADS 50 NI of similar. Partition consists of fixed, glazed fields and doors.
The structure is to be dimensioned to horizontal load of 1KN/m at the height of 1m.
Surface treatment of the profile: anodizing, in the tone chosen by the conservation supervisor (gray matt) (as well as facade)
Glazing: with single, safety glass unit.
Glass and sections of the partition should be calculated so as to possess the property of safety barrier in compliance with SRPS EN 1991-1-1: 2012 standard and national addition from the year of 2017.
Preliminary configuration of glass:
44.2mm laminated transparent glass with one sound insulation with SLA foil.
Sealing is made of neoprene rubber, of EPDM quality. On the part of the glass surface, foresee visual marking on glazed door white color in RAL 9003 tone, LRV 84%.
Installation procedure: dry installation,fix sideways and in the ceiling.
At the joint with the floor, form a detail that will visually form the same height of visible aluminum of 200 mm on fixed parts of the facade (detail F1) as on the parts of the door (detail F2).
Evacuation door marked EV in the following system: SCHUCO ADS 65 HD. Envisage the door with function and certification according to SRPS EN 1125 standard. Panic (emergency) function E with handrail on the outside and panic rail inside. Passing outside is enabled only with the key.
Door must be equipped with complete systemic hardware which will enable proper functioning in requested mode. Door is to be envisaged in HD (heavy duty) variant.
Automatic sliding door marked AKV are to be done in the following system: Gezze Slimdrive SL-FR or similar. Door is to be furnished with sensor for opening. Possibility of redundancy is necessary in case of power failure- a blackout.
On the spots above sliding door envisage a horizontal section in basic façade structure possessing the same depth as the vertical one.

Етажа: / Floor :	КРИЛО А	КРИЛО Б wing Б	КРИЛО Ц	КРИЛО Д
Конвенција:				
Сутерен	0	0	0	0
Приземље /Ground floor	0	2	0	0
1.спрат/First floor	0	0	0	0
2.спрат / Second floor	0	0	0	0
Укупно(крило):	0	0	0	0
Укупно(објекат): / Total :	2			
Напомена:/ Note	СВЕ МЕРЕ УЗЕТИ НА ЛИЦУ МЕСТА. ALL MEASURES ARE TO BE TAKEN ON THE SPOT.			

Транспарентно стакло /Transparent glass
емајлирано стакло /Enamelled glass
пескирано стакло /Sandblasted glass

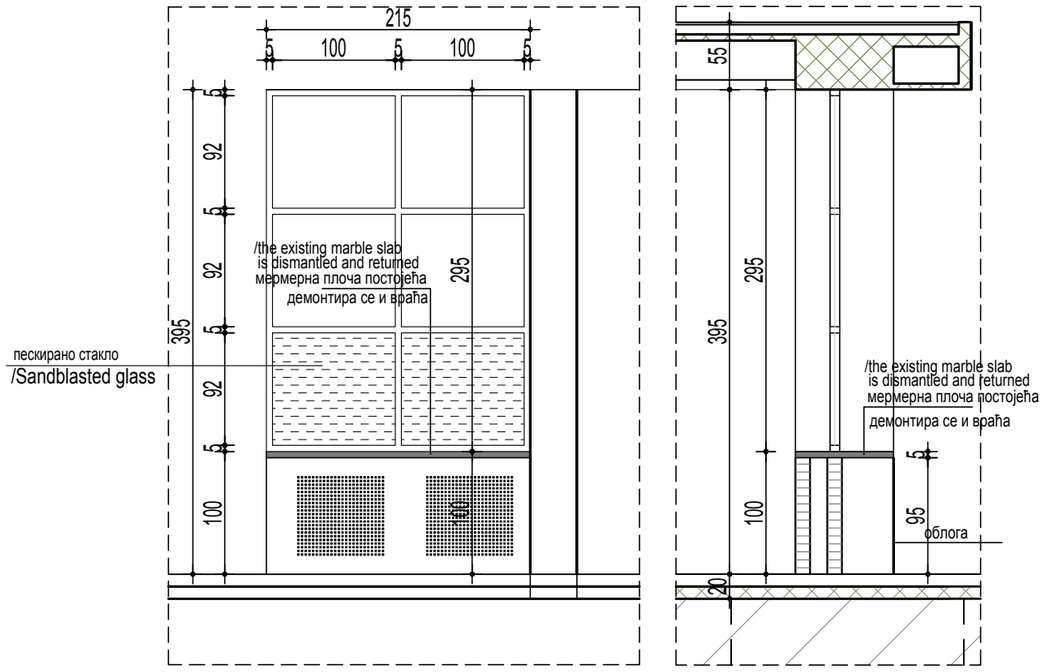

ИЗГЛЕД / View

ПРЕСЕК
/ Section

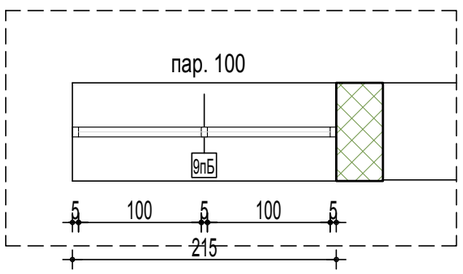

ОСНОВА / Floor plan

САОБРАЋАЈНИ ИНСТИТУТ ЦИП, БЕОГРАД

Објекат: / Structure:
ПРУГА БЕОГРАД - СУБОТИЦА - ДРЖАВНА ГРАНИЦА (КЕЛЕБИЈА)
ДЕОНИЦА ПРУГЕ НОВИ САД - СУБОТИЦА - ДРЖАВНА ГРАНИЦА (КЕЛЕБИЈА)
BELGRADE - SUBOTICA - STATE BORDER (KELEBIA) RAILWAY LINE
SECTION : NOVI SAD - SUBOTICA - STATE BORDER (KELEBIA)
УНУТРАШЊА АЛУМИНАРИЈА / INTERNAL ALUMINUM JOINERY

Врста техн.док.: / Techn.document.: **ПЗИ** / DFC

Размера: / Scale: P 1:50

Цртеж: / Drawing: ЗАСТАКЉЕНА ПРЕГРАДА / GLASS PARTITION

Ознака: / Mark: 9пБ

Број листа: / No of drawing: 07

Зидарска мера: /Masonary measure: 215 / 295

Опис: / Description :

УНУТРАШЊА ПРЕГРАДА

ПРЕГРАДА ЈЕ ИЗРАЂЕНА ОД АЛУМИНИЈУМСКИХ ПРОФИЛА БЕЗ ТЕРМОПРЕКИДА.
ПОВРШИНСКА ОБРАДА ПРОФИЛА: ЕЛОКСАЖА, У ТОНУ ПО ИЗБОРУ КОНЗЕРВАТОРСКОГ НАДЗОРА (СИВА МАТ).
УГРАДЊА СЕ ВРШИ ПРЕКО ЧЕЛИЧНИХ И АЛУМИНИЈУМСКИХ ДРЖАЧА. СВИ ЧЕЛИЧНИ ЕЛЕМЕНТИ МОРАЈУ БИТИ ТОПЛО ЦИНКОВАНИ, КЛАСЕ АНТИКОРОЗИВНЕ ЗАШТИТЕ Ц3. ЧЕЛИЧНИ И СВИ ОСТАЛИ ЕЛЕМЕНТИ ЗА ФИКСИРАЊЕ ПОЗИЦИЈЕ, ОПШИВНИ ЕЛЕМЕНТИ, СУ САСТАВНИ ДЕО ПОЗИЦИЈЕ.ПРЕГРАДА ЈЕ ПРЕДВИЂЕНА ЗА СУВУ УГРАДЊУ И МОНТИРА СЕ НА ЗАВРШНО ОБРАЂЕН ЗИД.
ПРЕГРАДА ЈЕ ЗАСТАКЉЕНА ТРАНСПАРЕНТНИМ, СИГУРНОСНИМ, ЛАМИНИРАНИМ СТАКЛОМ 3.3.1. LAMÍ GLASS EXTRA CLEAR. У ДОЊЕМ ДЕЛУ СТАКЛЕНЕ ПОВРШИНЕ ПРЕДВИДЕТИ ПЕСКИРАНО СТАКЛО.

УГРАДЊУ ВРШИТИ У СКЛАДУ СА РАДИОНИЧКИМ ДЕТАЉИМА КОЈЕ ИЗРАЂУЈЕ ИЗВОЂАЧ РАДОВА, НА ОСНОВУ ДИМЕНЗИЈА ПОЗИЦИЈА УЗЕТИХ НА ЛИЦУ МЕСТА. ДЕТАЉИ МОРАЈУ БИТИ ОДОБРЕНИ ОД СТРАНЕ ОДГОВОРНОГ ПРОЈЕКТАНТА И НАДЗОРНОГ ОРГАНА. ПРИ ИЗРАДИ И МОНТАЖИ ПОЗИЦИЈЕ ПОШТОВАТИ СВЕ ПРЕПОРУКЕ ОД СТРАНЕ ПРОИЗВОЂАЧА ПРОФИЛА. ИЗВОЂАЧ ЈЕ ДУЖАН ДА ДОСТАВИ АТЕСТНУ ДОКУМЕНТАЦИЈУ УСАГЛАШЕНУ СА EN СТАНДАРДИМА.

GLASS PARTITION

Partition is made of aluminium sections without thermal break.
surface finish of sections: anodizing in the shade according to the choice of supervising engineer in charge of conservation (grey matt).
Installation is done over steel and aluminium holders. all steel elements must be hot galvanized, corrosion protection class C3. Steel and all other elements for item fixing, as well as flashing elements are inclusive part of work item. Partition is envisaged for dry installation and it is installed onto finished wall.
Partition is glazed by transparent, safety, laminated glass 3.3.1 of the following type: lami glass extra clear. On the part of the glass surface predict sandblasted glass.

Installation is to be done according to workshop drawings prepared by the contractor, pursuant to dimensions of the items, which are taken on the spot. Details must be approved by the side of responsible design engineer and supervising engineer. In workmanship and assembling of the item, all recommendations given by the section manufacturer are to be respected. Contractor is obligated to supply attest documentation which is compliance with en standards.

Етажа: / Floor :	КРИЛО А	КРИЛО Б wing Б	КРИЛО Ц	КРИЛО Д
Конвенција:				
Сутерен	0	0	0	0
Приземље /Ground floor	0	1	0	0
1.спрат/First floor	0	0	0	0
2.спрат / Second floor	0	0	0	0
Укупно(крило):	0	1	0	0
Укупно(објекат): / Total :	1			
Напомена:/ Note	СВЕ МЕРЕ УЗЕТИ НА ЛИЦУ МЕСТА. ALL MEASURES ARE TO BE TAKEN ON THE SPOT.			

Транспарентно стакло /Transparent glass
емајлирано стакло /Enamelled glass
пескирано стакло /Sandblasted glass

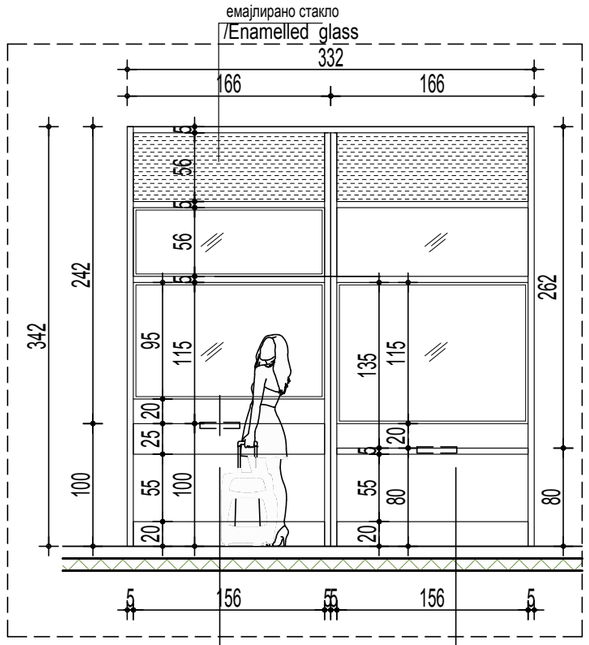

ИЗГЛЕД / View

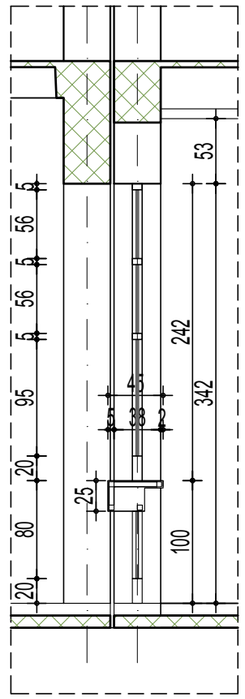

ПРЕСЕК 1-1/ Section 1-1

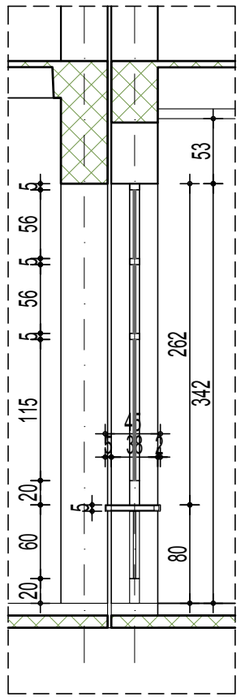

ПРЕСЕК 2-2/ Section 2-2

1

2

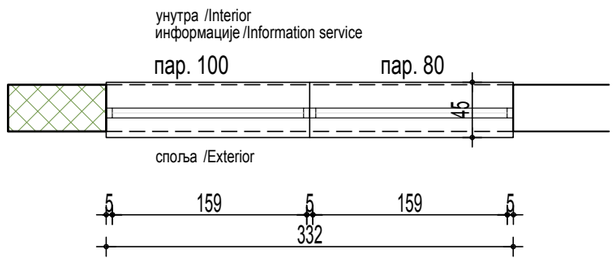

ОСНОВА / Floor plan

САОБРАЋАЈНИ ИНСТИТУТ ЦИП, БЕОГРАД

Објекат: / Structure:
ПРУГА БЕОГРАД - СУБОТИЦА - ДРЖАВНА ГРАНИЦА (КЕЛЕБИЈА)
ДЕОНИЦА ПРУГЕ НОВИ САД - СУБОТИЦА - ДРЖАВНА ГРАНИЦА (КЕЛЕБИЈА)
BELGRADE - SUBOTICA - STATE BORDER (KELEBIA) RAILWAY LINE
SECTION : NOVI SAD - SUBOTICA - STATE BORDER (KELEBIA)

УНУТРАШЊА АЛУМИНАРИЈА / INTERNAL ALUMINUM JOINERY

Врста техн.док.: / Techn.document.: **ПЗИ** / DFC

Размера: / Scale: Р 1:50

Цртеж: / Drawing: ИНФОРМАЦИЈЕ /Information service

Ознака: / Mark: 10пБ

Број листа: / No of drawing: 08

Зидарска мера: /Masonary measure: 332 / 342

Опис: / Description :

УНУТРАШЊА ПРЕГРАДА СА ШАЛТЕРИМА СТАНИЧНЕ БЛАГАЈНЕ

ПРЕГРАДА ЈЕ ИЗРАЂЕНА ОД АЛУМИНИЈУМСКИХ ПРОФИЛА БЕЗ ТЕРМОПРЕКИДА.
ПОВРИНСКА ОБРАДА ПРОФИЛА: ЕЛОКСАЖА, У ТОНУ ПО ИЗБОРУ КОНЗЕРВАТОРСКОГ НАДЗОРА (СИВА МАТ).
УГРАДЊА СЕ ВРШИ ПРЕКО ЧЕЛИЧНИХ И АЛУМИНИЈУМСКИХ ДРЖАЧА. СВИ ЧЕЛИЧНИ ЕЛЕМЕНТИ МОРАЈУ БИТИ ТОПЛО ЦИНКОВАНИ, КЛАСЕ АНТИКОРОЗИВНЕ ЗАШТИТЕ Ц3. ЧЕЛИЧНИ И СВИ ОСТАЛИ ЕЛЕМЕНТИ ЗА ФИКСИРАЊЕ ПОЗИЦИЈЕ, ОПШИВНИ ЕЛЕМЕНТИ, СУ САСТАВНИ ДЕО ПОЗИЦИЈЕ.ПРЕГРАДА ЈЕ ПРЕДВИЂЕНА ЗА СУВУ УГРАДЊУ И МОНТИРА СЕ НА ЗАВРШНО ОБРАЂЕН ЗИД.

ПРЕГРАДУ ЧИНЕ ДВА РАМА СА ДВА ШАЛТЕРА, ПОЈЕДИНАЧНИХ ДИМЕНЗИЈА 166Х342
ПРЕГРАДА ЈЕ ЗАСТАКЉЕНА ТРАНСПАРЕНТНИМ, СИГУРНОСНИМ, ЛАМИНИРАНИМ СТАКЛОМ 3.3.1. LAMİ GLASS EXTRA CLEAR. СТАКЛО УКУПНЕ ВИСИНЕ 242 СМ СЕ ПРУЖА ДО РАВНИ ШАЛТЕРА НА ВИСИНИ од 100СМ, СТАКЛО УКУПНЕ ВИСИНЕ 262СМ СЕ ЗАВРШАВА НА ВИСИНИ од 80СМ.

ШАЛТЕР ЈЕ ИЗРАЂЕН ОД АЛУМИНИЈУМСКОГ ЛИМА У ПРИРОДНОЈ БОЈИ АЛУМИНИЈУМА, СЈАЈНО, НА ПОТКОНСТРУКЦИЈИ ОД ЧЕЛИЧНИХ И АЛУМИНИЈУМСКИХ ПРОФИЛА СВЕ ФИКСИРАНО ЗА ОСНОВНИ РАМ,САСТАВНИ ДЕО ПОЗИЦИЈЕ ЈЕ РОТИРАЈУЋА "ПОСУДА" ЗА ИЗДАВАЊЕ КАРАТА.

УГРАДЊУ ВРШИТИ У СКЛАДУ СА РАДИОНИЧКИМ ДЕТАЉИМА КОЈЕ ИЗРАЂУЈЕ ИЗВОЂАЧ РАДОВА, НА ОСНОВУ ДИМЕНЗИЈА ПОЗИЦИЈА УЗЕТИХ НА ЛИЦУ МЕСТА. ДЕТАЉИ МОРАЈУ БИТИ ОДОБРЕНИ ОД СТРАНЕ ОДГОВОРНОГ ПРОЈЕКТАНТА И НАДЗОРНОГ ОРГАНА. ПРИ ИЗРАДИ И МОНТАЖИ ПОЗИЦИЈЕ ПОШТОВАТИ СВЕ ПРЕПОРУКЕ ОД СТРАНЕ ПРОИЗВОЂАЧА ПРОФИЛА. ИЗВОЂАЧ ЈЕ ДУЖАН ДА ДОСТАВИ АТЕСТНУ ДОКУМЕНТАЦИЈУ УСАГЛАШЕНУ СА EN СТАНДАРДИМА.

INTERIOR PARTITION WITH COUNTERS OF STATION TICKET OFFICE

Partition is made of aluminium sections without thermal break.
Surface treatment of the profile: anodizing, in the tone chosen by the conservation supervisor (gray matt)
Installation is done over steel and aluminium holders. all steel elements must be hot galvanized, corrosion protection class C3. Steel and all other elements for item fixing, as well as flashing elements are inclusive part of work item. Partition is envisaged for dry installation and it is installed onto finished wall.

Partition consists of two frames with two counters, possessing individual dimensions: 166x342cm. Partition is glazed by transparent, safety, laminated glass 3.3.1 of the following type: lami glass extra clear. glass with total height of 242 cm extends to counter plane at the height of 100cm, glass with total height of 262cm ends at the height of 80 cm.

Counter is fabricated out of sheet aluminium in natural color of aluminium, shiny, on the skeleton of steel and aluminium sections, all is fixed to a basic frame. inclusive part of this item of works is a rotating ‘dish’ for giving out tickets.

Installation is to be done according to workshop drawings prepared by the contractor, pursuant to dimensions of the items, which are taken on the spot. Details must be approved by the side of responsible design engineer and supervising engineer. In workmanship and assembling of the item, all recommendations given by the section manufacturer are to be respected. Contractor is obligated to supply attest documentation which is compliance with en standards.

Етажа: / Floor :	КРИЛО А	КРИЛО Б wing Б	КРИЛО Ц	КРИЛО Д
Конвенција:				
Сутерен	0	0	0	0
Приземље /Ground floor	0	1	0	0
1.спрат/First floor	0	0	0	0
2.спрат / Second floor	0	0	0	0
Укупно(крило):	0	1	0	0
Укупно(објекат): / Total :	1			
Напомена:/ Note	СВЕ МЕРЕ УЗЕТИ НА ЛИЦУ МЕСТА. ALL MEASURES ARE TO BE TAKEN ON THE SPOT.			

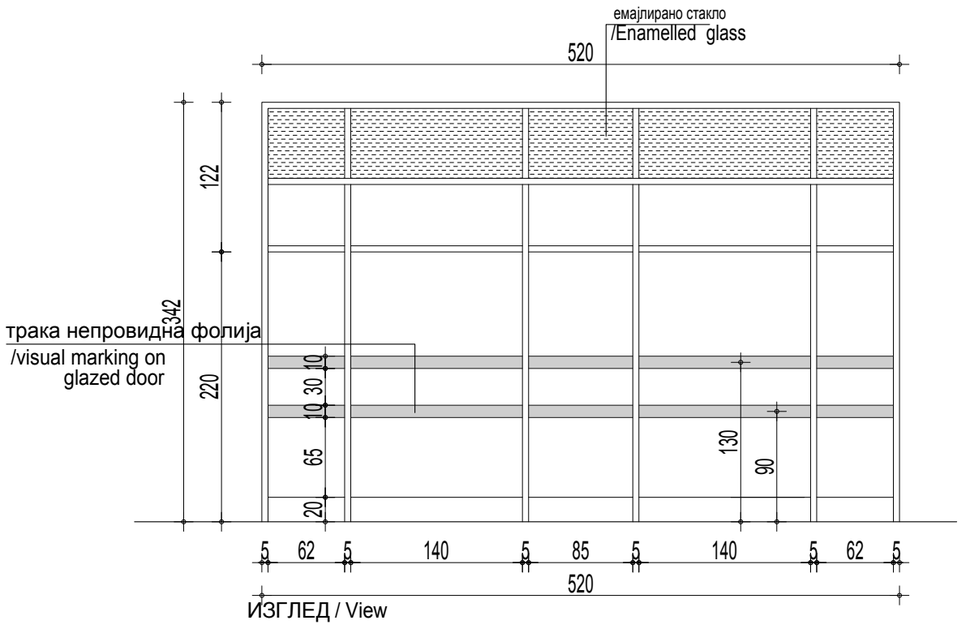

ИЗГЛЕД / View

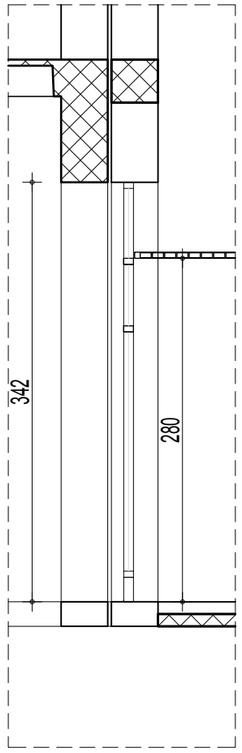

ПРЕСЕК
/ Section

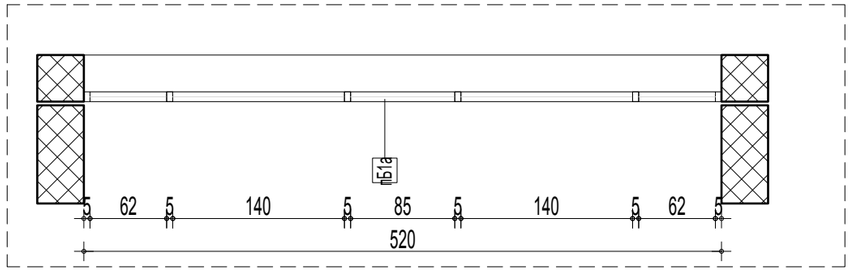

ОСНОВА / Floor plan

САОБРАЋАЈНИ ИНСТИТУТ ЦИП, БЕОГРАД

Објекат: / Structure:
ПРУГА БЕОГРАД - СУБОТИЦА - ДРЖАВНА ГРАНИЦА (КЕЛЕБИЈА)
ДЕОНИЦА ПРУГЕ НОВИ САД - СУБОТИЦА - ДРЖАВНА ГРАНИЦА (КЕЛЕБИЈА)
BELGRADE - SUBOTICA - STATE BORDER (KELEBIA) RAILWAY LINE
SECTION : NOVI SAD - SUBOTICA - STATE BORDER (KELEBIA)

УНУТРАШЊА АЛУМИНАРИЈА
/ INTERNAL ALUMINUM JOINERY

Врста техн.док.: / Techn.document.: **ПЗИ** / DFC

Размера: / Scale: P 1:50

Цртеж: / Drawing: УНУТРАШЊА ФИКСНА ПРЕГРАДА / INTERNAL FIXED PARTITION

Ознака: / Mark: пБ1а

Број листа: / No of drawing: 09

Транспарентно стакло /Transparent glass
емајлирано стакло /Enamelled glass
пескирано стакло /Sandblasted glass

Зидарска мера: /Masonary measure:	520 / 342
Опис: / Description :	Фиксна стаклена преграда . Конструкција од алуминијумских профила без термо-прекида по систему SCHUCO AWS/ADS 50 NI или слично.Преграда се састоји из фиксних застакљених поља . Конструкцију димензионисати на хоризонтално оптерећење од 1KN/m на висини од 1м. Површинска обрада:Сви алуминијумски делови конструкције треба да су површински обрађени поступком елоксаже у тону по избору конзерваторског надзора (као и фасадне). Застакљивање: једноструким сигурносним стаклопакетом. Стакло и профиле преграде треба прорачунати тако да има својство сигурносне баријере у складу са SRPS EN 1991-1-1: 2012 и национални додатак из 2017. Прелиминарна конфигурација стакла: 44.2мм ламинирано прозирно стакло са једном звучном изолацијоном СЛА фолијом. Дихтунг је од неопренске гуме, ЕПДМ квалитета.На делу стаклене површине предвидети траку непровидну фолију беле боје у тону RAL 9003, LRV 84%. Суви поступак уградње. Fixed, glass, partition . Structure is made of aluminium sections without thermal break – type: SCHUCO AWS/ADS 50 NI of similar. The partition consists of fixed glazed fields. The structure is to be dimensioned to horizontal load of 1KN/m at the height of 1m. Surface processing: All aluminum parts of the structure should be surface treated by the process of anodizing in the tone of the choice of conservation supervision (as well as facade) Glazing: with single, safety glass unit. Glass and sections of the partition should be calculated so as to possess the property of safety barrier in compliance with SRPS EN 1991-1-1: 2012 standard and national addition from the year of 2017. Preliminary configuration of glass: 44.2mm laminated transparent glass with one sound insulation with SLA foil. Sealing is made of neoprene rubber, of EPDM quality On the part of the glass surface, foresee visual marking on glazed door white color in RAL 9003 tone, LRV 84%. Installation procedure: dry installation.

Етажа: / Floor :	КРИЛО А	КРИЛО Б wing Б	КРИЛО Ц	КРИЛО Д
Конвенција:				
Сутерен	0	0	0	0
Приземље /Ground floor	0	1	0	0
1.спрат/First floor	0	0	0	0
2.спрат / Second floor	0	0	0	0
Укупно(крило):	0	1	0	0
Укупно(објекат): / Total :	1			
Напомена:/ Note	СВЕ МЕРЕ УЗЕТИ НА ЛИЦУ МЕСТА. ALL MEASURES ARE TO BE TAKEN ON THE SPOT.			

САОБРАЋАЈНИ ИНСТИТУТ ЦИП, БЕОГРАД

Објекат: / Structure:
ПРУГА БЕОГРАД - СУБОТИЦА - ДРЖАВНА ГРАНИЦА (КЕЛЕБИЈА)
ДЕОНИЦА ПРУГЕ НОВИ САД - СУБОТИЦА - ДРЖАВНА ГРАНИЦА (КЕЛЕБИЈА)
BELGRADE - SUBOTICA - STATE BORDER (KELEBIA) RAILWAY LINE
SECTION : NOVI SAD - SUBOTICA - STATE BORDER (KELEBIA)

УНУТРАШЊА АЛУМИНАРИЈА / INTERNAL ALUMINUM JOINERY

Врста техн.док.: / Techn.document.: **пзи** / DFC

Размера: / Scale: P 1:50

Цртеж: / Drawing:

УНУТРАШЊА ПРЕГРАДА СА ЈЕДНОКРИЛНИМ ВРАТИМА / INTERNAL PARTITION WITH SINGLE DOOR

Ознака: / Mark: **ПБ1**

Број листа: / No of drawing: 10

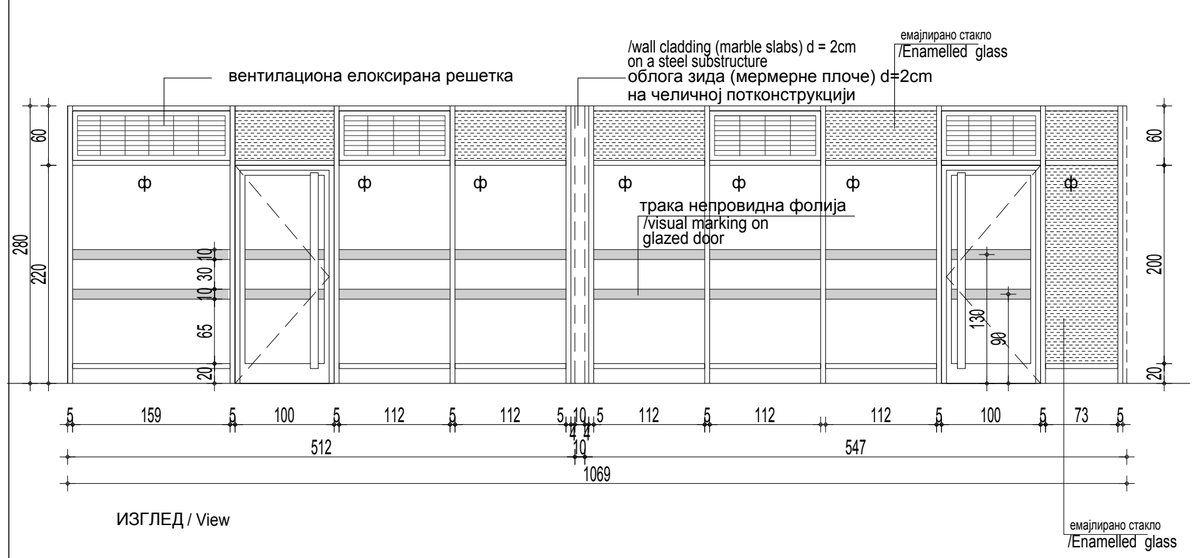

ИЗГЛЕД / View

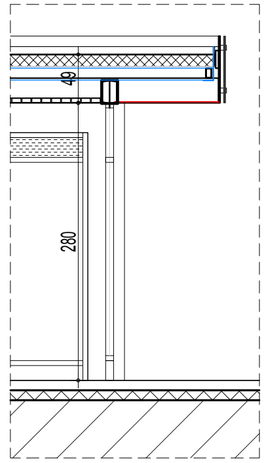

ПРЕСЕК
/ Section

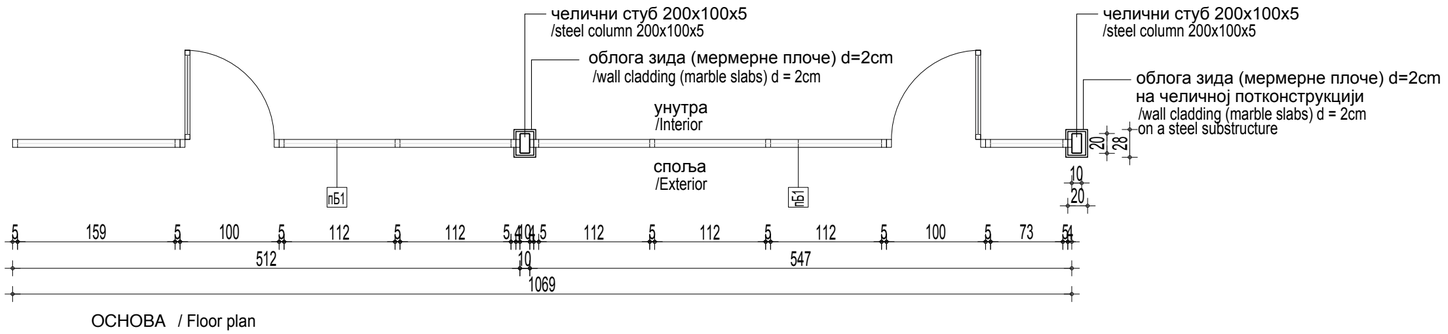

ОСНОВА / Floor plan

Транспарентно стакло /Transparent glass

емајлирано стакло /Enamelled glass

пескирано стакло /Sandblasted glass

Зидарска мера: /Masonary measure:	512+547 / 280

Опис: / Description :

Фиксна стаклена преграда са једнокрилним вратима .
Конструкција од алуминијумских профила без термо-прекида по систему SCHUCO AWS/ADS 50 NI или слично.Преграда се састоји из фиксних застакљених поља , врата и прозора.
Конструкцију димензионисати на хоризонтално оптерећење од 1KN/m на висини од 1м.
Површинска обрада:Сви алуминијумски делови конструкције треба да су површински обрађени поступком елоксаже у тону по избору конзерваторског надзора (сива мат) као и фасадна.
Застакљивање: једноструким сигурносним стаклопакетом.
Стакло и профиле преграде треба прорачунати тако да има својство сигурносне баријере у складу са SRPS EN 1991-1-1: 2012 и национални додатак из 2017.
Прелиминарна конфигурација стакла:
44.2мм ламинирано прозирно стакло са једном звучном изолацијоном СЛА фолијом.
Дихтунг је од неопренске гуме, ЕПДМ квалитета.На делу стаклене површине предвидети траку непровидну фолију беле боје у тону RAL 9003, LRV 84%.
Суви поступак уградње.
Врата снабдети одговарајућим оковом,укопавајућом бравом са кључевима,укопавајућим шаркама (минимум 4), инокс рукохватом Ø 40мм, висине 200цм.

Вентилациона фиксна жалузина- уграђује се у горњој зони, израђена је од алуминијумских профила са ламелицама, тон као и преграда, са унутрашње стране поставити алуминијумску заштитну мрежу.
За позицију обезбедити звучну изолованост од 40dB.
За предметну позицију потребно је израдити детаљне цртеже уградње и обезбедити потребне атесте.

Fixed glass partition with single door.
Structure is made of aluminium sections without thermal break – type: SCHUCO AWS/ADS 50 NI of similar. Partition consists of fixed, glazed fields, doors and windows.
The structure is to be dimensioned to horizontal load of 1KN/m at the height of 1m.
Surface processing: All aluminum parts of the structure should be surface treated by the process of anodizing in the tone of the choice of conservation supervision (as well as facade)
Glazing: with single, safety glass unit.
Glass and sections of the partition should be calculated so as to possess the property of safety barrier in compliance with SRPS EN 1991-1-1: 2012 standard and national addition from the year of 2017.
Preliminary configuration of glass:
44.2mm laminated transparent glass with one sound insulation with SLA foil.
Sealing is made of neoprene rubber, of EPDM quality
On the part of the glass surface, foresee visual marking on glazed door white color in RAL 9003 tone, LRV 84%.
Installation procedure: dry installation.
Door is to be furnished with an appropriate hardware, mortise lock with keys and hinges (minimally 4), stainless steel handle Ø 40mm, height 200cm.
Ventilation fixed shutter – is installed in upper zone. It is made out of aluminium sections with small lamellas, shade is the same as shade of partition.
Aluminium protective net is to be installed on the inner side.
Sound insulation of 40dB is to be provided for this work item.
Concerning the subject-matter work item, it is necessary to prepare detailed drawings of installation and to provide required attests.

Етажа: / Floor :	КРИЛО А	КРИЛО Б wing Б	КРИЛО Ц	КРИЛО Д
Конвенција:				
Сутерен	0	0	0	0
Приземље /Ground floor	0	1	0	0
1.спрат/First floor	0	0	0	0
2.спрат / Second floor	0	0	0	0
Укупно(крило):	0	1	0	0
Укупно(објекат): / Total :	1			
Напомена:/ Note	СВЕ МЕРЕ УЗЕТИ НА ЛИЦУ МЕСТА. ALL MEASURES ARE TO BE TAKEN ON THE SPOT.			

САОБРАЋАЈНИ ИНСТИТУТ ЦИП, БЕОГРАД

Објекат: / Structure:
ПРУГА БЕОГРАД - СУБОТИЦА - ДРЖАВНА ГРАНИЦА (КЕЛЕБИЈА)
ДЕОНИЦА ПРУГЕ НОВИ САД - СУБОТИЦА - ДРЖАВНА ГРАНИЦА (КЕЛЕБИЈА)
BELGRADE - SUBOTICA - STATE BORDER (KELEBIA) RAILWAY LINE
SECTION : NOVI SAD - SUBOTICA - STATE BORDER (KELEBIA)

УНУТРАШЊА АЛУМИНАРИЈА / INTERNAL ALUMINUM JOINERY

Врста техн.док.: / Techn.document.: **ПЗИ** / DFC

Размера: / Scale: Р 1:50

Цртеж: / Drawing: УНУТРАШЊА ПРЕГРАДА СА ЈЕДНОКРИЛНИМ ВРАТИМА / INTERNAL PARTITION WITH SINGLE DOOR

Ознака: / Mark: **пБ2**

Број листа: / No of drawing: **11**

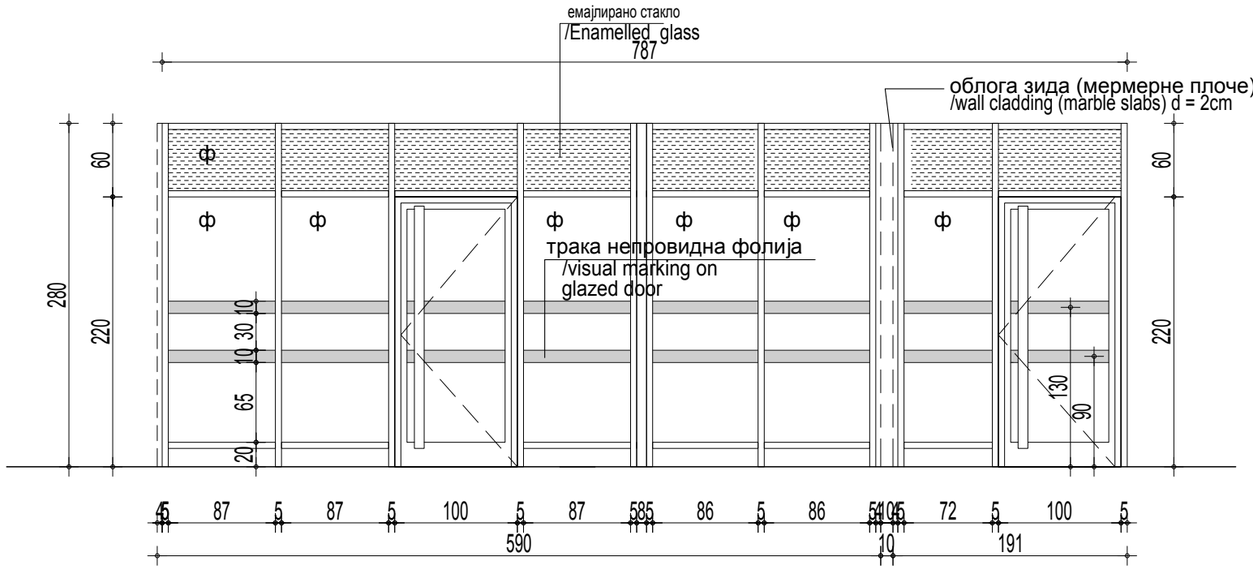

ИЗГЛЕД / View

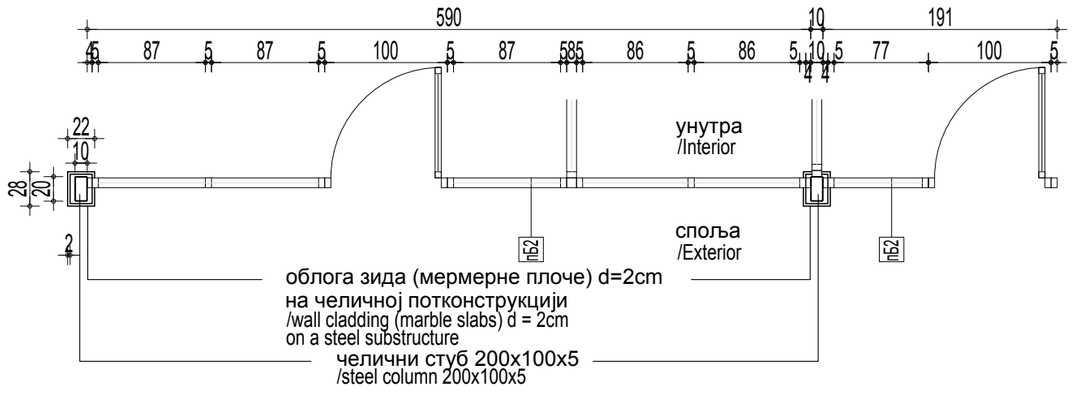

ОСНОВА / Floor plan

Транспарентно стакло /Transparent glass

емајлирано стакло /Enamelled glass

пескирано стакло /Sandblasted glass

Зидарска мера: /Masonary measure:	191+590/ 280

Опис: / Description :

Фиксна стаклена преграда са једнокрилним вратима .
Конструкција од алуминијумских профила без термо-прекида по систему SCHUCO AWS/ADS 50 NI или слично.Преграда се састоји из фиксних застакљених поља , врата и прозора.
Конструкцију димензионисати на хоризонтално оптерећење од 1KN/m на висини од 1м.
Површинска обрада:Сви алуминијумски делови конструкције треба да су површински обрађени поступком елоксаже у тону по избору конзерваторског надзора (сива мат) као и фасадна.
Застакљивање: једноструким сигурносним стаклопакетом.
Стакло и профиле преграде треба прорачунати тако да има својство сигурносне баријере у складу са SRPS EN 1991-1-1: 2012 и национални додатак из 2017.
Прелиминарна конфигурација стакла:
44.2мм ламинирано прозирно стакло са једном звучном изолацијоном СЛА фолијом.
Дихтунг је од неопренске гуме, ЕПДМ квалитета.На делу стаклене површине предвидети траку непровидну фолију беле боје у тону RAL 9003, LRV 84%.
Суви поступак уградње.
Врата снабдети одговарајућим оковом,укопавајућом бравом са кључевима,укопавајућим шаркама (минимум 4), инокс рукохватом Ø 40мм, висине 200цм.

Fixed glass partition with single door.
Structure is made of aluminium sections without thermal break – type: SCHUCO AWS/ADS 50 NI of similar. Partition consists of fixed, glazed fields, doors and windows.
The structure is to be dimensioned to horizontal load of 1KN/m at the height of 1m.
Surface processing: All aluminum parts of the structure should be surface treated by the process of anodizing in the tone of the choice of conservation supervision (as well as facade)
Glazing: with single, safety glass unit.
Glass and sections of the partition should be calculated so as to possess the property of safety barrier in compliance with SRPS EN 1991-1-1: 2012 standard and national addition from the year of 2017.
Preliminary configuration of glass:
44.2mm laminated transparent glass with one sound insulation with SLA foil.
Sealing is made of neoprene rubber, of EPDM quality
On the part of the glass surface, foresee visual marking on glazed door white color in RAL 9003 tone, LRV 84%.
Installation procedure: dry installation.
Door is to be furnished with an appropriate hardware, mortise lock with keys and hinges (minimally 4), stainless steel handle Ø 40mm, height 200cm.

Етажа: / Floor :	КРИЛО А	КРИЛО Б wing Б	КРИЛО Ц	КРИЛО Д
Конвенција:				
Сутерен	0	0	0	0
Приземље /Ground floor	0	1	0	0
1.спрат/First floor	0	0	0	0
2.спрат / Second floor	0	0	0	0
Укупно(крило):	0	1	0	0
Укупно(објекат): / Total :	1			
Напомена:/ Note	СВЕ МЕРЕ УЗЕТИ НА ЛИЦУ МЕСТА. ALL MEASURES ARE TO BE TAKEN ON THE SPOT.			

САОБРАЋАЈНИ ИНСТИТУТ ЦИП, БЕОГРАД	Објекат: / Structure: ПРУГА БЕОГРАД - СУБОТИЦА - ДРЖАВНА ГРАНИЦА (КЕЛЕБИЈА) ДЕОНИЦА ПРУГЕ НОВИ САД - СУБОТИЦА - ДРЖАВНА ГРАНИЦА (КЕЛЕБИЈА) BELGRADE - SUBOTICA - STATE BORDER (KELEBIA) RAILWAY LINE SECTION : NOVI SAD - SUBOTICA - STATE BORDER (KELEBIA)		Врста техн.док.: / Techn.document.: **пзи** / DFC
	УНУТРАШЊА АЛУМИНАРИЈА / INTERNAL ALUMINUM JOINERY		Размера: / Scale: P 1:50
Цртеж: / Drawing:	УНУТРАШЊА ПРЕГРАДА СА ЈЕДНОКРИЛНИМ ВРАТИМА / INTERNAL PARTITION WITH SINGLE DOOR	Ознака: / Mark: ПБ3	Број листа: / No of drawing: 12

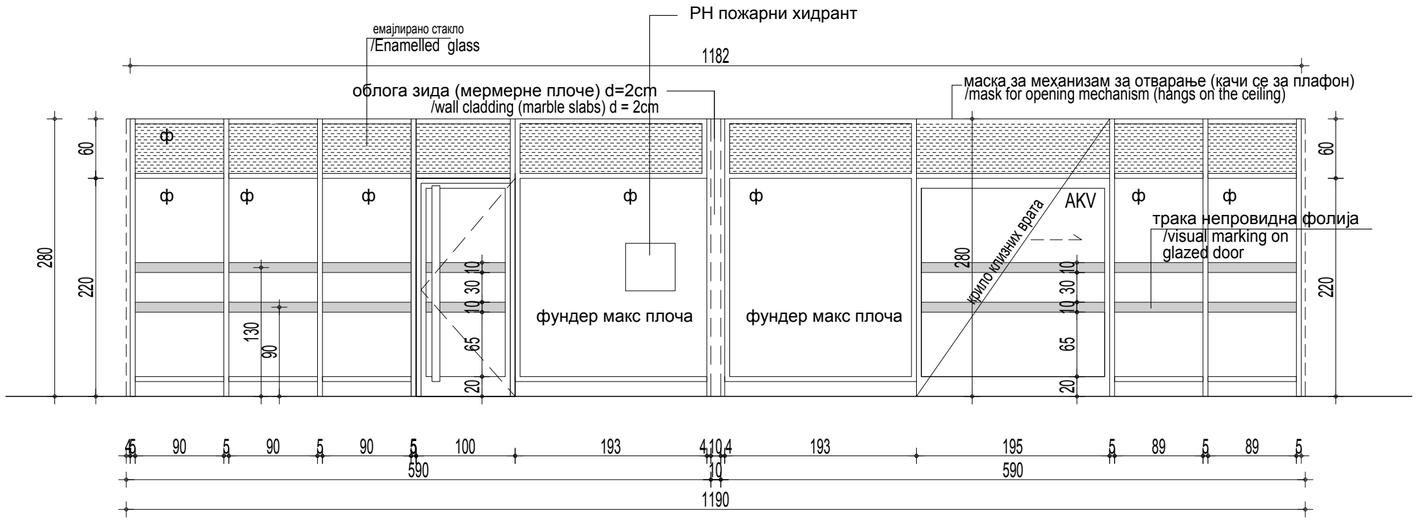

ИЗГЛЕД / View

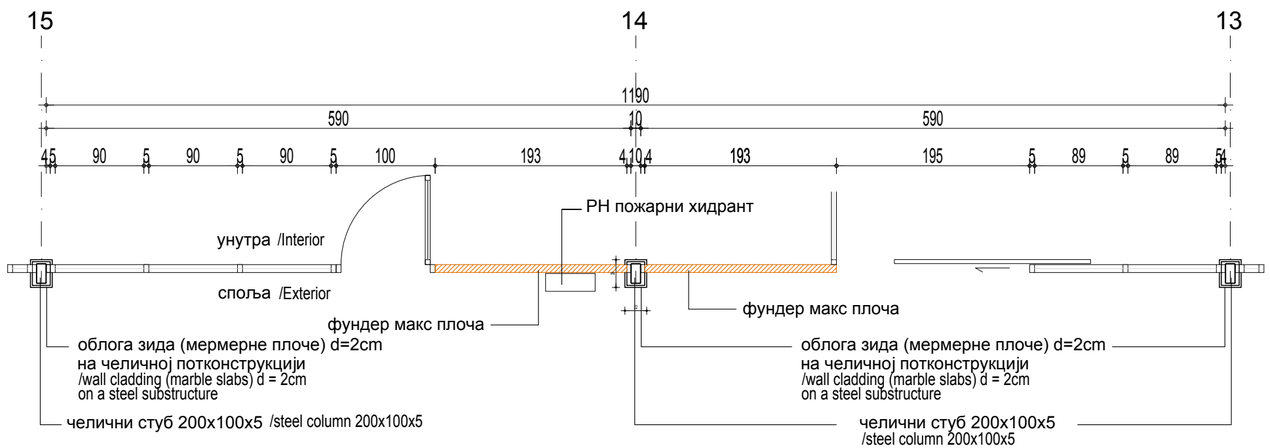

ОСНОВА / Floor plan

Транспарентно стакло /Transparent glass
емајлирано стакло /Enamelled glass
пескирано стакло /Sandblasted glass

Зидарска мера: /Masonary measure:	590+590 / 280
Опис: / Description :	Фиксна стаклена преграда са једнокрилним вратима и аутоматским клизним вратима (ознака AKV) . Конструкција од алуминијумских профила без термо-прекида по систему SCHUCO AWS/ADS 50 NI или слично.Преграда се састоји из фиксних застакљених поља , врата и прозора. Конструкцију димензионисати на хоризонтално оптерећење од 1KN/m на висини од 1м. Површинска обрада:Сви алуминијумски делови конструкције треба да су површински обрађени поступком елоксаже у тону по избору конзерваторског надзора (сива мат) као и фасадна. Застакљивање: једноструким сигурносним стаклопакетом. Стакло и профиле преграде треба прорачунати тако да има својство сигурносне баријере у складу са SRPS EN 1991-1-1: 2012 и национални додатак из 2017. Прелиминарна конфигурација стакла: 44.2мм ламинирано прозирно стакло са једном звучном изолацијоном СЛА фолијом. Дихтунг је од неопренске гуме, ЕПДМ квалитета.На делу стаклене површине предвидети траку непровидну фолију беле боје у тону RAL 9003, LRV 84%. Суви поступак уградње. Врата снабдети одговарајућим оковом,укопавајућом бравом са кључевима,укопавајућим шаркама (минимум 4), иноксрукохватом Ø 40мм, висине 200цм. Аутоматска клизна врата **AKV** урадити у систему Gezze Slimdrive SL-FR или слична. Врата треба да буду опремљена сензором за отварање. Неопходна је могућност редуданције у случају нестанка струје. На местима изнад клизних врата предвидети хоризонтални профил у основној фасадној конструкцији исте дубине као и вертикални. Fixed glass partition with single door and automatic sliding doors-mark (AKV). Structure is made of aluminium sections without thermal break – type: SCHUCO AWS/ADS 50 NI of similar. Partition consists of fixed, glazed fields, doors and windows. The structure is to be dimensioned to horizontal load of 1KN/m at the height of 1m. Surface processing: All aluminum parts of the structure should be surface treated by the process of anodizing in the tone of the choice of conservation supervision (as well as facade) Glazing: with single, safety glass unit. Glass and sections of the partition should be calculated so as to possess the property of safety barrier in compliance with SRPS EN 1991-1-1: 2012 standard and national addition from the year of 2017. Preliminary configuration of glass: 44.2mm laminated transparent glass with one sound insulation with SLA foil. Sealing is made of neoprene rubber, of EPDM quality On the part of the glass surface, foresee visual marking on glazed door white color in RAL 9003 tone, LRV 84%. Installation procedure: dry installation. Door is to be furnished with an appropriate hardware, mortise lock with keys and hinges (minimally 4), stainless steel handle Ø 40mm, height 200cm. Automatic sliding door marked AKV are to be done in the following system: Gezze Slimdrive SL-FR or similar. Door is to be furnished with sensor for opening. Possibility of redundancy is necessary in case of power failure- a blackout. On the spots above sliding door envisage a horizontal section in basic façade structure possessing the same depth as the vertical one.

Етажа: / Floor :	КРИЛО А	КРИЛО Б wing Б	КРИЛО Ц	КРИЛО Д
Конвенција:				
Сутерен	0	0	0	0
Приземље /Ground floor	0	1	0	0
1.спрат/First floor	0	0	0	0
2.спрат / Second floor	0	0	0	0
Укупно(крило):	0	1	0	0
Укупно(објекат): / Total :	1			
Напомена:/ Note	СВЕ МЕРЕ УЗЕТИ НА ЛИЦУ МЕСТА. ALL MEASURES ARE TO BE TAKEN ON THE SPOT.			

САОБРАЋАЈНИ ИНСТИТУТ ЦИП, БЕОГРАД	Објекат: / Structure: ПРУГА БЕОГРАД - СУБОТИЦА - ДРЖАВНА ГРАНИЦА (КЕЛЕБИЈА) ДЕОНИЦА ПРУГЕ НОВИ САД - СУБОТИЦА - ДРЖАВНА ГРАНИЦА (КЕЛЕБИЈА) BELGRADE - SUBOTICA - STATE BORDER (KELEBIA) RAILWAY LINE SECTION : NOVI SAD - SUBOTICA - STATE BORDER (KELEBIA)		Врста техн.док.: / Techn.document.: ПЗИ / DFC
	УНУТРАШЊА АЛУМИНАРИЈА / INTERNAL ALUMINUM JOINERY		Размера: / Scale: P 1:50
Цртеж: / Drawing:	УНУТРАШЊА ПРЕГРАДА СА КЛИЗНИМ ВРАТИМА / INTERNAL PARTITION WITH SINGLE DOOR	Ознака: / Mark: ПБ4	Број листа: / No of drawing: 13

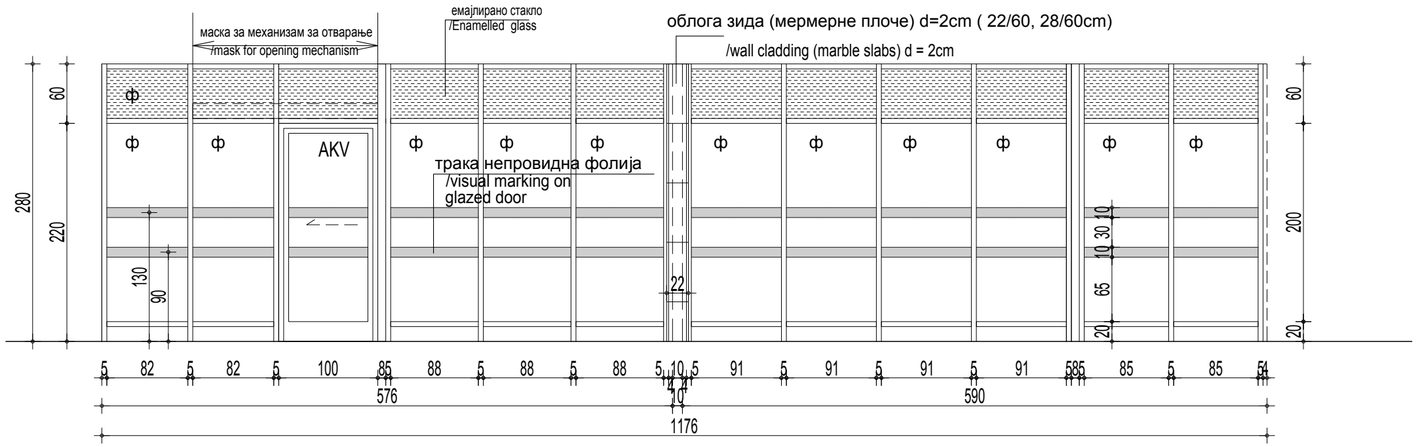

ИЗГЛЕД / View

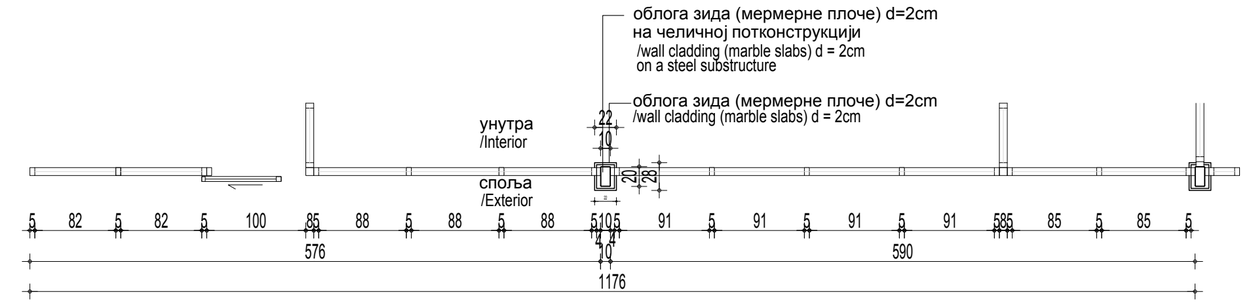

ОСНОВА / Floor plan

Транспарентно стакло /Transparent glass

емајлирано стакло /Enamelled glass

пескирано стакло /Sandblasted glass

Зидарска мера: /Masonary measure:	576+590 / 280
Опис: / Description :	Фиксна стаклена преграда са аутоматским клизним вратима (ознака AKV) Конструкција од алуминијумских профила без термо-прекида по систему SCHUCO AWS/ADS 50 NI или слично.Преграда се састоји из фиксних застакљених поља , врата. Конструкцију димензионисати на хоризонтално оптерећење од 1KN/m на висини од 1м. Површинска обрада:Сви алуминијумски делови конструкције треба да су површински обрађени поступком елоксаже у тону по избору конзерваторског надзора (сива мат) као и фасадна. Застакљивање: једноструким сигурносним стаклопакетом. Стакло и профиле преграде треба прорачунати тако да има својство сигурносне баријере у складу са SRPS EN 1991-1-1: 2012 и национални додатак из 2017. Прелиминарна конфигурација стакла: 44.2мм ламинирано прозирно стакло са једном звучном изолацијоном СЛА фолијом. Дихтунг је од неопренске гуме, ЕПДМ квалитета.На делу стаклене површине предвидети траку непровидну фолију беле боје у тону RAL 9003, LRV 84%. Суви поступак уградње. Аутоматска клизна врата **AKV** урадити у систему Gezze Slimdrive SL-FR или слична. Врата треба да буду опремљена сензором за отварање. Неопходна је могућност редуданције у случају нестанка струје. На местима изнад клизних врата предвидети хоризонтални профил у основној фасадној конструкцији исте дубине као и вертикални. Windshield partition with automatic sliding doors-mark (AKV) Structure is made of aluminium sections without thermal break – type: SCHUCO AWS/ADS 50 NI of similar. Partition consists of fixed, glazed fields and doors. The structure is to be dimensioned to horizontal load of 1KN/m at the height of 1m. Surface treatment of the profile: anodizing, in the tone chosen by the conservation supervisor (gray matt) (as well as facade) Glazing: with single, safety glass unit. Glass and sections of the partition should be calculated so as to possess the property of safety barrier in compliance with SRPS EN 1991-1-1: 2012 standard and national addition from the year of 2017. Preliminary configuration of glass: 44.2mm laminated transparent glass with one sound insulation with SLA foil. Sealing is made of neoprene rubber, of EPDM quality On the part of the glass surface, foresee visual marking on glazed door white color in RAL 9003 tone, LRV 84%. Installation procedure: dry installation. Automatic sliding door marked AKV are to be done in the following system: Gezze Slimdrive SL-FR or similar. Door is to be furnished with sensor for opening. Possibility of redundancy is necessary in case of power failure- a blackout. On the spots above sliding door envisage a horizontal section in basic façade structure possessing the same depth as the vertical one.

Етажа: / Floor :	КРИЛО А	КРИЛО Б wing Б	КРИЛО Ц	КРИЛО Д
Конвенција:				
Сутерен	0	0	0	0
Приземље /Ground floor	0	1	0	0
1.спрат/First floor	0	0	0	0
2.спрат / Second floor	0	0	0	0
Укупно(крило):	0	1	0	0
Укупно(објекат): / Total :	1			
Напомена:/ Note	СВЕ МЕРЕ УЗЕТИ НА ЛИЦУ МЕСТА. ALL MEASURES ARE TO BE TAKEN ON THE SPOT.			

САОБРАЋАЈНИ ИНСТИТУТ ЦИП, БЕОГРАД

Објекат: / Structure:
ПРУГА БЕОГРАД - СУБОТИЦА - ДРЖАВНА ГРАНИЦА (КЕЛЕБИЈА)
ДЕОНИЦА ПРУГЕ НОВИ САД - СУБОТИЦА - ДРЖАВНА ГРАНИЦА (КЕЛЕБИЈА)
BELGRADE - SUBOTICA - STATE BORDER (KELEBIA) RAILWAY LINE
SECTION : NOVI SAD - SUBOTICA - STATE BORDER (KELEBIA)

УНУТРАШЊА АЛУМИНАРИЈА / INTERNAL ALUMINUM JOINERY

Врста техн.док.: / Techn.document.: **ПЗИ** / DFC

Размера: / Scale: Р 1:50

Цртеж: / Drawing: УНУТРАШЊА ПРЕГРАДА / INTERNAL PARTITION

Ознака: / Mark: **пБ5**

Број листа: / No of drawing: 14

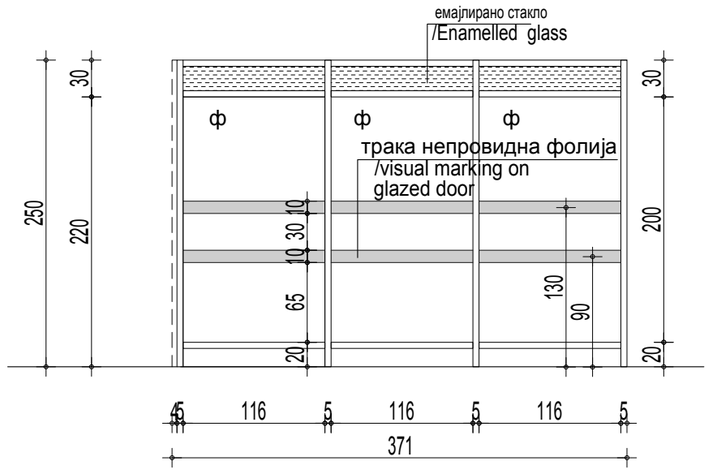

ИЗГЛЕД / View

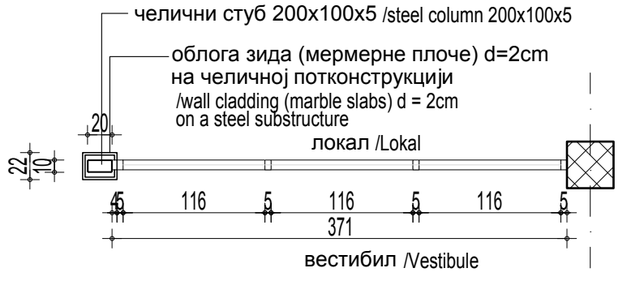

10

ОСНОВА / Floor plan

Транспарентно стакло /Transparent glass

емајлирано стакло /Enamelled glass

пескирано стакло /Sandblasted glass

Зидарска мера: /Masonary measure:	371 / 250
Опис: / Description :	Фиксна стаклена преграда . Конструкција од алуминијумских профила без термо-прекида по систему SCHUCO AWS/ADS 50 NI или слично.Преграда се састоји из фиксних застакљених поља . Конструкцију димензионисати на хоризонтално оптерећење од 1KN/m на висини од 1м. Површинска обрада:Сви алуминијумски делови конструкције треба да су површински обрађени поступком елоксаже у тону по избору конзерваторског надзора (као и фасадне). Застакљивање: једноструким сигурносним стаклопакетом. Стакло и профиле преграде треба прорачунати тако да има својство сигурносне баријере у складу са SRPS EN 1991-1-1: 2012 и национални додатак из 2017. Прелиминарна конфигурација стакла: 44.2мм ламинирано прозирно стакло са једном звучном изолацијоном СЛА фолијом. Дихтунг је од неопренске гуме, ЕПДМ квалитета. На делу стаклене површине предвидети траку непровидну фолију беле боје у тону RAL 9003, LRV 84%. Суви поступак уградње. Fixed, glass, partition . Structure is made of aluminium sections without thermal break – type: SCHUCO AWS/ADS 50 NI of similar. The partition consists of fixed glazed fields. The structure is to be dimensioned to horizontal load of 1KN/m at the height of 1m. Surface processing: All aluminum parts of the structure should be surface treated by the process of anodizing in the tone of the choice of conservation supervision (as well as facade) Glazing: with single, safety glass unit. Glass and sections of the partition should be calculated so as to possess the property of safety barrier in compliance with SRPS EN 1991-1-1: 2012 standard and national addition from the year of 2017. Preliminary configuration of glass: 44.2mm laminated transparent glass with one sound insulation with SLA foil. Sealing is made of neoprene rubber, of EPDM quality On the part of the glass surface, foresee visual marking on glazed door white color in RAL 9003 tone, LRV 84%. Installation procedure: dry installation.

Етажа: / Floor :	КРИЛО А	КРИЛО Б wing Б	КРИЛО Ц	КРИЛО Д
Конвенција:				
Сутерен	0	0	0	0
Приземље /Ground floor	0	1	0	0
1.спрат/First floor	0	0	0	0
2.спрат / Second floor	0	0	0	0
Укупно(крило):	0	1	0	0
Укупно(објекат): / Total :	1			
Напомена:/ Note	СВЕ МЕРЕ УЗЕТИ НА ЛИЦУ МЕСТА. ALL MEASURES ARE TO BE TAKEN ON THE SPOT.			

САОБРАЋАЈНИ ИНСТИТУТ ЦИП, БЕОГРАД	Објекат: / Structure: **ПРУГА БЕОГРАД - СУБОТИЦА - ДРЖАВНА ГРАНИЦА (КЕЛЕБИЈА) ДЕОНИЦА ПРУГЕ НОВИ САД - СУБОТИЦА - ДРЖАВНА ГРАНИЦА (КЕЛЕБИЈА)** BELGRADE - SUBOTICA - STATE BORDER (KELEBIA) RAILWAY LINE SECTION : NOVI SAD - SUBOTICA - STATE BORDER (KELEBIA)		Врста техн.док.: / Techn.document.: **ПЗИ** / DFC
	УНУТРАШЊА АЛУМИНАРИЈА / INTERNAL ALUMINUM JOINERY		Размера: / Scale: P 1:50
Цртеж: / Drawing:	УНУТРАШЊА ФИКСНА ПРЕГРАДА / INTERNAL PARTITION	Ознака: / Mark: пБ6	Број листа: / No of drawing: 15

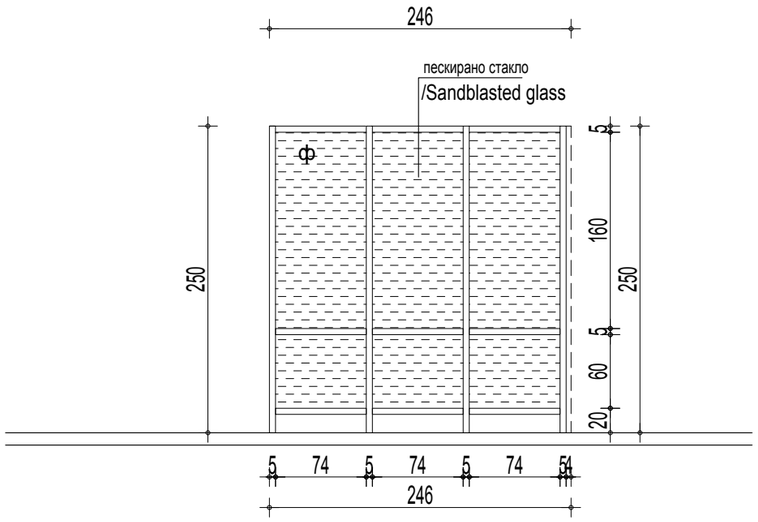

ИЗГЛЕД / View

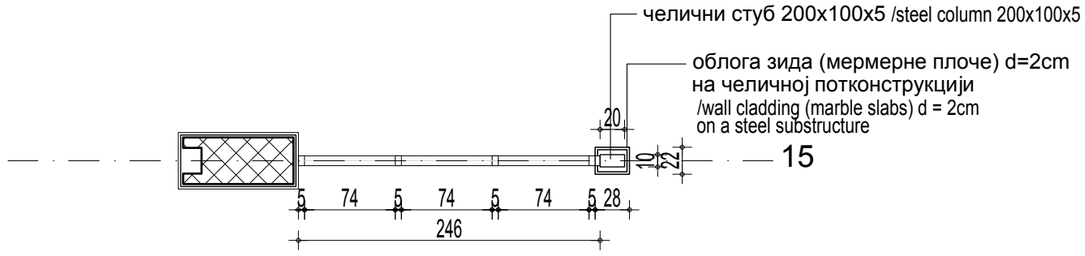

ОСНОВА / Floor plan

исто и у оси 12,13,15 и 16

Транспарентно стакло /Transparent glass

емајлирано стакло /Enamelled glass

пескирано стакло /Sandblasted glass

Зидарска мера: /Masonary measure:	246 / 250
Опис: / Description :	Фиксна стаклена преграда . Конструкција од алуминијумских профила без термо-прекида по систему SCHUCO AWS/ADS 50 NI или слично.Преграда се састоји из фиксних застакљених поља. Конструкцију димензионисати на хоризонтално оптерећење од 1KN/m на висини од 1м. Површинска обрада:Сви алуминијумски делови конструкције треба да су површински обрађени поступком елоксаже у тону по избору конзерваторског надзора (сива мат) као и фасадна. Застакљивање: једноструким сигурносним стаклопакетом. Стакло и профиле преграде треба прорачунати тако да има својство сигурносне баријере у складу са SRPS EN 1991-1-1: 2012 и национални додатак из 2017. Прелиминарна конфигурација стакла: 44.2мм ламинирано прозирно стакло са једном звучном изолацијоном СЛА фолијом. Дихтунг је од неопренске гуме, ЕПДМ квалитета. Суви поступак уградње. Fixed glass partition . Structure is made of aluminium sections without thermal break – type: SCHUCO AWS/ADS 50 NI of similar. Partition consists of fixed, glazed fields. The structure is to be dimensioned to horizontal load of 1KN/m at the height of 1m. Surface processing: All aluminum parts of the structure should be surface treated by the process of anodizing in the tone of the choice of conservation supervision (as well as facade) Glazing: with single, safety glass unit. Glass and sections of the partition should be calculated so as to possess the property of safety barrier in compliance with SRPS EN 1991-1-1: 2012 standard and national addition from the year of 2017. Preliminary configuration of glass: 44.2mm laminated transparent glass with one sound insulation with SLA foil. Sealing is made of neoprene rubber, of EPDM quality Installation procedure: dry installation.

Етажа: / Floor :	КРИЛО А	КРИЛО Б wing Б	КРИЛО Ц	КРИЛО Д
Конвенција:				
Сутерен	0	0	0	0
Приземље /Ground floor	0	4	0	0
1.спрат/First floor	0	0	0	0
2.спрат / Second floor	0	0	0	0
Укупно(крило):	0	4	0	0
Укупно(објекат): / Total :	4			
Напомена:/ Note	СВЕ МЕРЕ УЗЕТИ НА ЛИЦУ МЕСТА. ALL MEASURES ARE TO BE TAKEN ON THE SPOT.			

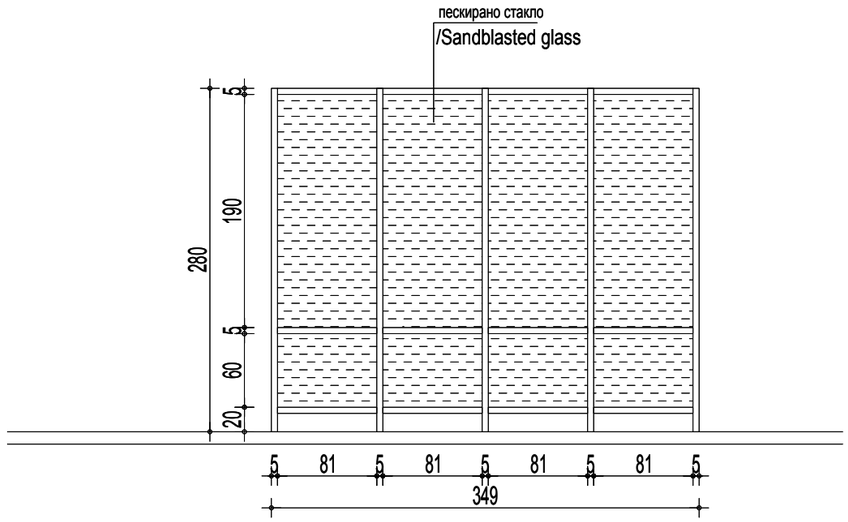

ИЗГЛЕД / View

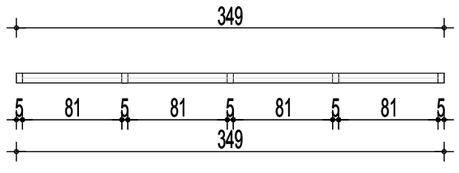

ОСНОВА / Floor plan

САОБРАЋАЈНИ ИНСТИТУТ ЦИП, БЕОГРАД

Објекат: / Structure:
ПРУГА БЕОГРАД - СУБОТИЦА - ДРЖАВНА ГРАНИЦА (КЕЛЕБИЈА)
ДЕОНИЦА ПРУГЕ НОВИ САД - СУБОТИЦА - ДРЖАВНА ГРАНИЦА (КЕЛЕБИЈА)
BELGRADE - SUBOTICA - STATE BORDER (KELEBIA) RAILWAY LINE
SECTION : NOVI SAD - SUBOTICA - STATE BORDER (KELEBIA)

УНУТРАШЊА АЛУМИНАРИЈА / INTERNAL ALUMINUM JOINERY

Врста техн.док.: / Techn.document.: **ПЗИ** / DFC

Размера: / Scale: P 1:50

Цртеж: / Drawing: УНУТРАШЊА ФИКСНА ПРЕГРАДА / INTERNAL PARTITION

Ознака: / Mark: **пБ6а**

Број листа: / No of drawing: 16

Транспарентно стакло /Transparent glass

емајлирано стакло /Enamelled glass

пескирано стакло /Sandblasted glass

Зидарска мера: /Masonary measure:	349 / 280
Опис: / Description :	Фиксна стаклена преграда . Конструкција од алуминијумских профила без термо-прекида по систему SCHUCO AWS/ADS 50 NI или слично.Преграда се састоји из фиксних застакљених поља. Конструкцију димензионисати на хоризонтално оптерећење од 1KN/m на висини од 1м. Површинска обрада:Сви алуминијумски делови конструкције треба да су површински обрађени поступком елоксаже у тону по избору конзерваторског надзора (сива мат) као и фасадна. Застакљивање: једноструким сигурносним стаклопакетом. Стакло и профиле преграде треба прорачунати тако да има својство сигурносне баријере у складу са SRPS EN 1991-1-1: 2012 и национални додатак из 2017. Прелиминарна конфигурација стакла: 44.2мм ламинирано прозирно стакло са једном звучном изолацијоном СЛА фолијом. Дихтунг је од неопренске гуме, ЕПДМ квалитета. Суви поступак уградње. Fixed glass partition . Structure is made of aluminium sections without thermal break – type: SCHUCO AWS/ADS 50 NI of similar. Partition consists of fixed, glazed fields. The structure is to be dimensioned to horizontal load of 1KN/m at the height of 1m. Surface processing: All aluminum parts of the structure should be surface treated by the process of anodizing in the tone of the choice of conservation supervision (as well as facade) Glazing: with single, safety glass unit. Glass and sections of the partition should be calculated so as to possess the property of safety barrier in compliance with SRPS EN 1991-1-1: 2012 standard and national addition from the year of 2017. Preliminary configuration of glass: 44.2mm laminated transparent glass with one sound insulation with SLA foil. Sealing is made of neoprene rubber, of EPDM quality Installation procedure: dry installation.

Етажа: / Floor :	КРИЛО А	КРИЛО Б wing Б	КРИЛО Ц	КРИЛО Д
Конвенција:				
Сутерен	0	0	0	0
Приземље /Ground floor	0	3	0	0
1.спрат/First floor	0	0	0	0
2.спрат / Second floor	0	0	0	0
Укупно(крило):	0	3	0	0
Укупно(објекат): / Total :	3			
Напомена:/ Note	СВЕ МЕРЕ УЗЕТИ НА ЛИЦУ МЕСТА. ALL MEASURES ARE TO BE TAKEN ON THE SPOT.			

САОБРАЋАЈНИ ИНСТИТУТ ЦИП, БЕОГРАД

Објекат: / Structure:
ПРУГА БЕОГРАД - СУБОТИЦА - ДРЖАВНА ГРАНИЦА (КЕЛЕБИЈА)
ДЕОНИЦА ПРУГЕ НОВИ САД - СУБОТИЦА - ДРЖАВНА ГРАНИЦА (КЕЛЕБИЈА)
BELGRADE - SUBOTICA - STATE BORDER (KELEBIA) RAILWAY LINE
SECTION : NOVI SAD - SUBOTICA - STATE BORDER (KELEBIA)

УНУТРАШЊА АЛУМИНАРИЈА / INTERNAL ALUMINUM JOINERY

Врста техн.док.: / Techn.document.: **ПЗИ** / DFC

Размера: / Scale: Р 1:50

Цртеж: / Drawing:

УНУТРАШЊА ПРЕГРАДА СА ЈЕДНОКРИЛНИМ ВРАТИМА / INTERNAL PARTITION WITH SINGLE DOOR

Ознака: / Mark: **ПБ6***

Број листа: / No of drawing: **17**

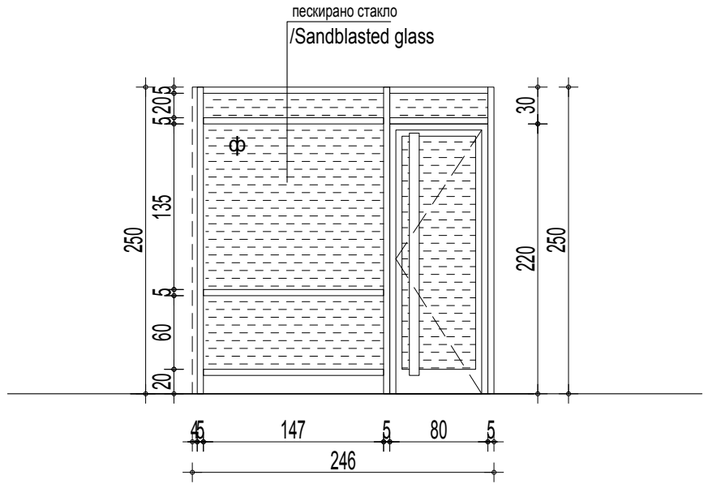

ИЗГЛЕД / View

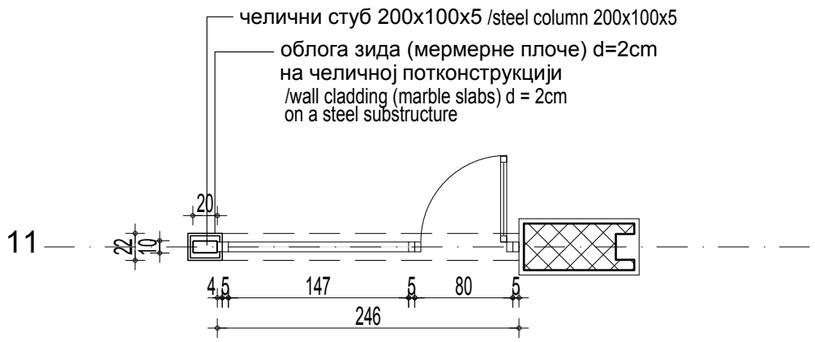

ОСНОВА / Floor plan

Транспарентно стакло /Transparent glass

емајлирано стакло /Enamelled glass

пескирано стакло /Sandblasted glass

Зидарска мера: /Masonary measure:	246 / 250
Опис: / Description :	Фиксна стаклена преграда са једнокрилним вратима . Конструкција од алуминијумских профила без термо-прекида по систему SCHUCO AWS/ADS 50 NI или слично.Преграда се састоји из фиксних застакљених поља , врата и прозора. Конструкцију димензионисати на хоризонтално оптерећење од 1KN/m на висини од 1м. Површинска обрада:Сви алуминијумски делови конструкције треба да су површински обрађени поступком елоксаже у тону по избору конзерваторског надзора (сива мат) као и фасадна. Застакљивање: једноструким сигурносним стаклопакетом. Стакло и профиле преграде треба прорачунати тако да има својство сигурносне баријере у складу са SRPS EN 1991-1-1: 2012 и национални додатак из 2017. Прелиминарна конфигурација стакла: 44.2мм ламинирано прозирно стакло са једном звучном изолацијоном СЛА фолијом. Дихтунг је од неопренске гуме, ЕПДМ квалитета. Суви поступак уградње. Врата снабдети одговарајућим оковом,укопавајућом бравом са кључевима,укопавајућим шаркама (минимум 4), инокс рукохватом Ø 40мм, висине 200цм. Fixed glass partition with single door. Structure is made of aluminium sections without thermal break – type: SCHUCO AWS/ADS 50 NI of similar. Partition consists of fixed, glazed fields, doors and windows. The structure is to be dimensioned to horizontal load of 1KN/m at the height of 1m. Surface processing: All aluminum parts of the structure should be surface treated by the process of anodizing in the tone of the choice of conservation supervision (as well as facade) Glazing: with single, safety glass unit. Glass and sections of the partition should be calculated so as to possess the property of safety barrier in compliance with SRPS EN 1991-1-1: 2012 standard and national addition from the year of 2017. Preliminary configuration of glass: 44.2mm laminated transparent glass with one sound insulation with SLA foil. Sealing is made of neoprene rubber, of EPDM quality Installation procedure: dry installation. Door is to be furnished with an appropriate hardware, mortise lock with keys and hinges (minimally 4), stainless steel handle Ø 40mm, height 200cm.

Етажа: / Floor :	КРИЛО А	КРИЛО Б wing Б	КРИЛО Ц	КРИЛО Д
Конвенција:				
Сутерен	0	0	0	0
Приземље /Ground floor	0	1	0	0
1.спрат/First floor	0	0	0	0
2.спрат / Second floor	0	0	0	0
Укупно(крило):	0	1	0	0
Укупно(објекат): / Total :	1			
Напомена:/ Note	СВЕ МЕРЕ УЗЕТИ НА ЛИЦУ МЕСТА. ALL MEASURES ARE TO BE TAKEN ON THE SPOT.			

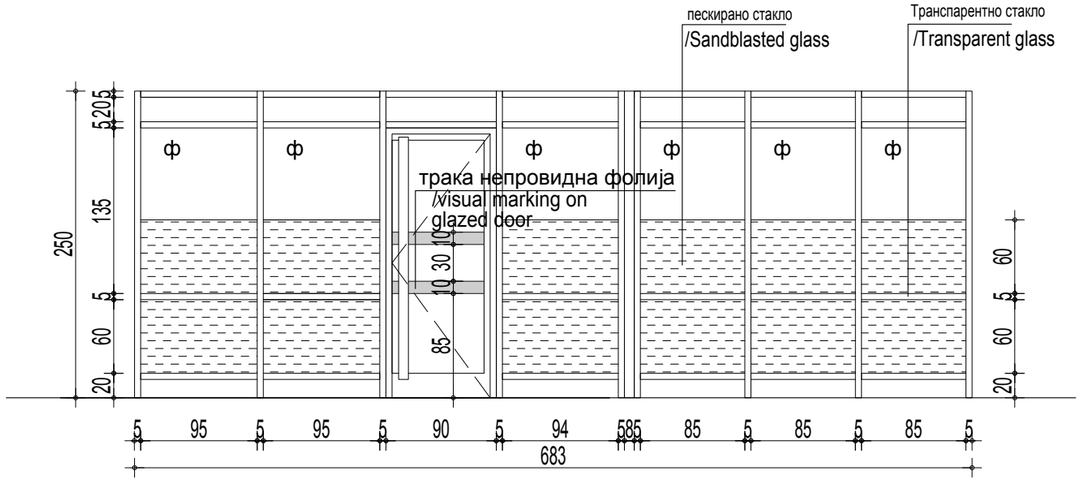

ИЗГЛЕД / View

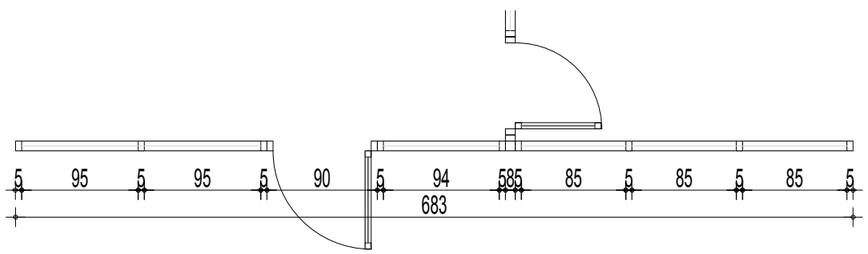

ОСНОВА / Floor plan

САОБРАЋАЈНИ ИНСТИТУТ ЦИП, БЕОГРАД	Објекат: / Structure: **ПРУГА БЕОГРАД - СУБОТИЦА - ДРЖАВНА ГРАНИЦА (КЕЛЕБИЈА)** **ДЕОНИЦА ПРУГЕ НОВИ САД - СУБОТИЦА - ДРЖАВНА ГРАНИЦА (КЕЛЕБИЈА)** BELGRADE - SUBOTICA - STATE BORDER (KELEBIA) RAILWAY LINE SECTION : NOVI SAD - SUBOTICA - STATE BORDER (KELEBIA)
	УНУТРАШЊА АЛУМИНАРИЈА / INTERNAL ALUMINUM JOINERY
Врста техн.док.: / Techn.document.: **ПЗИ** / DFC	Размера: / Scale: P 1:50
Цртеж: / Drawing:	УНУТРАШЊА ПРЕГРАДА СА ЈЕДНОКРИЛНИМ ВРАТИМА / INTERNAL PARTITION WITH SINGLE DOOR
Ознака: / Mark:	пБ7
Број листа: / No of drawing:	18

Транспарентно стакло /Transparent glass

емајлирано стакло /Enamelled glass

пескирано стакло /Sandblasted glass

Зидарска мера: /Masonary measure:	683 / 250
Опис: / Description :	Фиксна стаклена преграда са једнокрилним вратима . Конструкција од алуминијумских профила без термо-прекида по систему SCHUCO AWS/ADS 50 NI или слично.Преграда се састоји из фиксних застакљених поља , врата и прозора. Конструкцију димензионисати на хоризонтално оптерећење од 1KN/m на висини од 1м. Површинска обрада:Сви алуминијумски делови конструкције треба да су површински обрађени поступком елоксаже у тону по избору конзерваторског надзора (сива мат) као и фасадна. Застакљивање: једноструким сигурносним стаклопакетом. Стакло и профиле преграде треба прорачунати тако да има својство сигурносне баријере у складу са SRPS EN 1991-1-1: 2012 и национални додатак из 2017. Прелиминарна конфигурација стакла: 44.2мм ламинирано прозирно стакло са једном звучном изолацијоном СЛА фолијом. Дихтунг је од неопренске гуме, ЕПДМ квалитета. На делу стаклене површине предвидети траку непровидну фолију беле боје у тону RAL 9003, LRV 84%. Суви поступак уградње. Врата снабдети одговарајућим оковом,укопавајућом бравом са кључевима,укопавајућим шаркама (минимум 4), инокс рукохватом Ø 40мм, висине 200цм. Fixed glass partition with single door. Structure is made of aluminium sections without thermal break – type: SCHUCO AWS/ADS 50 NI of similar. Partition consists of fixed, glazed fields, doors and windows. The structure is to be dimensioned to horizontal load of 1KN/m at the height of 1m. Surface processing: All aluminum parts of the structure should be surface treated by the process of anodizing in the tone of the choice of conservation supervision (as well as facade) Glazing: with single, safety glass unit. Glass and sections of the partition should be calculated so as to possess the property of safety barrier in compliance with SRPS EN 1991-1-1: 2012 standard and national addition from the year of 2017. Preliminary configuration of glass: 44.2mm laminated transparent glass with one sound insulation with SLA foil. Sealing is made of neoprene rubber, of EPDM quality On the part of the glass surface, foresee visual marking on glazed door white color in RAL 9003 tone, LRV 84% Installation procedure: dry installation. Door is to be furnished with an appropriate hardware, mortise lock with keys and hinges (minimally 4), stainless steel handle Ø 40mm, height 200cm.

Етажа: / Floor :	КРИЛО А	КРИЛО Б wing Б	КРИЛО Ц	КРИЛО Д
Конвенција:				
Сутерен	0	0	0	0
Приземље /Ground floor	0	1	0	0
1.спрат/First floor	0	0	0	0
2.спрат / Second floor	0	0	0	0
Укупно(крило):	0	1	0	0
Укупно(објекат): / Total :	1			
Напомена:/ Note	СВЕ МЕРЕ УЗЕТИ НА ЛИЦУ МЕСТА. ALL MEASURES ARE TO BE TAKEN ON THE SPOT.			

САОБРАЋАЈНИ ИНСТИТУТ ЦИП, БЕОГРАД	Објекат: / Structure: ПРУГА БЕОГРАД - СУБОТИЦА - ДРЖАВНА ГРАНИЦА (КЕЛЕБИЈА) ДЕОНИЦА ПРУГЕ НОВИ САД - СУБОТИЦА - ДРЖАВНА ГРАНИЦА (КЕЛЕБИЈА) BELGRADE - SUBOTICA - STATE BORDER (KELEBIA) RAILWAY LINE SECTION : NOVI SAD - SUBOTICA - STATE BORDER (KELEBIA)		Врста техн.док.: / Techn.document.: ПЗИ / DFC
	УНУТРАШЊА АЛУМИНАРИЈА / INTERNAL ALUMINUM JOINERY		Размера: / Scale: P 1:50
Цртеж: / Drawing:	УНУТРАШЊА ПРЕГРАДА СА ЈЕДНОКРИЛНИМ ВРАТИМА / INTERNAL PARTITION WITH SINGLE DOOR	Ознака: / Mark: пБ8	Број листа: / No of drawing: 19

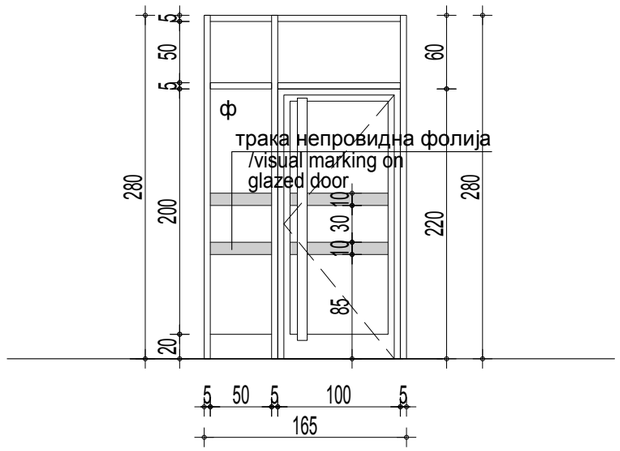

ИЗГЛЕД / View

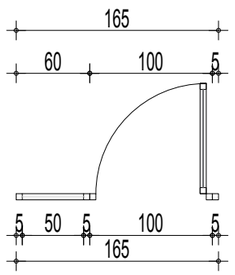

ОСНОВА / Floor plan

Транспарентно стакло /Transparent glass

емајлирано стакло /Enamelled glass

пескирано стакло /Sandblasted glass

Зидарска мера: /Masonary measure:	165 / 280
Опис: / Description :	Фиксна стаклена преграда са једнокрилним вратима . Конструкција од алуминијумских профила без термо-прекида по систему SCHUCO AWS/ADS 50 NI или слично.Преграда се састоји из фиксних застакљених поља , врата и прозора. Конструкцију димензионисати на хоризонтално оптерећење од 1KN/m на висини од 1м. Површинска обрада:Сви алуминијумски делови конструкције треба да су површински обрађени поступком елоксаже у тону по избору конзерваторског надзора (сива мат) као и фасадна. Застакљивање: једноструким сигурносним стаклопакетом. Стакло и профиле преграде треба прорачунати тако да има својство сигурносне баријере у складу са SRPS EN 1991-1-1: 2012 и национални додатак из 2017. Прелиминарна конфигурација стакла: 44.2мм ламинирано прозирно стакло са једном звучном изолацијоном СЛА фолијом. Дихтунг је од неопренске гуме, ЕПДМ квалитета.На делу стаклене површине предвидети траку непровидну фолију беле боје у тону RAL 9003, LRV 84%. Суви поступак уградње. Врата снабдети одговарајућим оковом,укопавајућом бравом са кључевима,укопавајућим шаркама (минимум 4), инокс рукохватом Ø 40мм, висине 200цм. Fixed glass partition with single door. Structure is made of aluminium sections without thermal break – type: SCHUCO AWS/ADS 50 NI of similar. Partition consists of fixed, glazed fields, doors and windows. The structure is to be dimensioned to horizontal load of 1KN/m at the height of 1m. Surface processing: All aluminum parts of the structure should be surface treated by the process of anodizing in the tone of the choice of conservation supervision (as well as facade) Glazing: with single, safety glass unit. Glass and sections of the partition should be calculated so as to possess the property of safety barrier in compliance with SRPS EN 1991-1-1: 2012 standard and national addition from the year of 2017. Preliminary configuration of glass: 44.2mm laminated transparent glass with one sound insulation with SLA foil. Sealing is made of neoprene rubber, of EPDM quality On the part of the glass surface, foresee visual marking on glazed door white color in RAL 9003 tone, LRV 84%. Installation procedure: dry installation. Door is to be furnished with an appropriate hardware, mortise lock with keys and hinges (minimally 4), stainless steel handle Ø 40mm, height 200cm.

Етажа: / Floor :	КРИЛО А	КРИЛО Б wing Б	КРИЛО Ц	КРИЛО Д
Конвенција:				
Сутерен	0	0	0	0
Приземље /Ground floor	0	1	0	0
1.спрат/First floor	0	0	0	0
2.спрат / Second floor	0	0	0	0
Укупно(крило):	0	1	0	0
Укупно(објекат): / Total :	1			
Напомена:/ Note	СВЕ МЕРЕ УЗЕТИ НА ЛИЦУ МЕСТА. ALL MEASURES ARE TO BE TAKEN ON THE SPOT.			

САОБРАЋАЈНИ ИНСТИТУТ ЦИП, БЕОГРАД	Објекат: / Structure: ПРУГА БЕОГРАД - СУБОТИЦА - ДРЖАВНА ГРАНИЦА (КЕЛЕБИЈА) ДЕОНИЦА ПРУГЕ НОВИ САД - СУБОТИЦА - ДРЖАВНА ГРАНИЦА (КЕЛЕБИЈА) BELGRADE - SUBOTICA - STATE BORDER (KELEBIA) RAILWAY LINE SECTION : NOVI SAD - SUBOTICA - STATE BORDER (KELEBIA)	Врста техн.док.: / Techn.document.: ПЗИ / DFC
	УНУТРАШЊА АЛУМИНАРИЈА / INTERNAL ALUMINUM JOINERY	Размера: / Scale: P 1:50
Цртеж: / Drawing: УНУТРАШЊА ПРЕГРАДА СА ЈЕДНОКРИЛНИМ ВРАТИМА / INTERNAL PARTITION WITH SINGLE DOOR	Ознака: / Mark: пБ9	Број листа: / No of drawing: 20

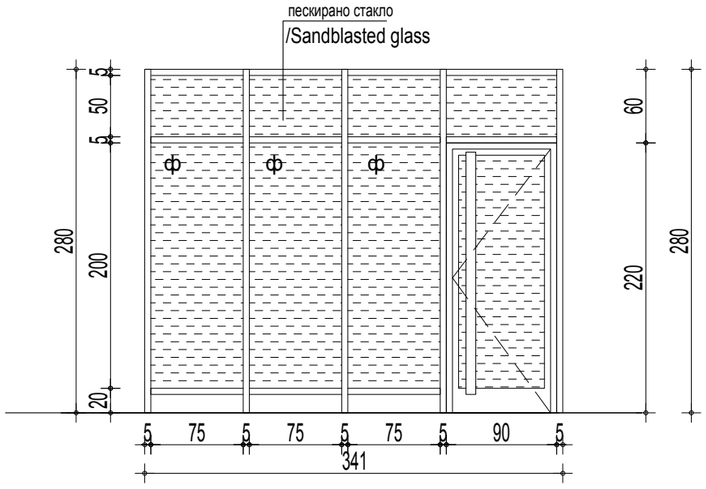

ИЗГЛЕД / View

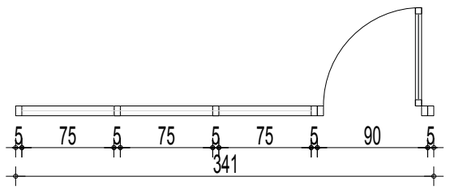

ОСНОВА / Floor plan

Транспарентно стакло /Transparent glass

емајлирано стакло /Enamelled glass

пескирано стакло /Sandblasted glass

Зидарска мера: /Masonary measure:	341 / 280
Опис: / Description :	Фиксна стаклена преграда са једнокрилним вратима . Конструкција од алуминијумских профила без термо-прекида по систему SCHUCO AWS/ADS 50 NI или слично.Преграда се састоји из фиксних застакљених поља , врата и прозора. Конструкцију димензионисати на хоризонтално оптерећење од 1KN/m на висини од 1м. Површинска обрада:Сви алуминијумски делови конструкције треба да су површински обрађени поступком елоксаже у тону по избору конзерваторског надзора (сива мат) као и фасадна. Застакљивање: једноструким сигурносним стаклопакетом. Стакло и профиле преграде треба прорачунати тако да има својство сигурносне баријере у складу са SRPS EN 1991-1-1: 2012 и национални додатак из 2017. Прелиминарна конфигурација стакла: 44.2мм ламинирано прозирно стакло са једном звучном изолацијоном СЛА фолијом. Дихтунг је од неопренске гуме, ЕПДМ квалитета. Суви поступак уградње. Врата снабдети одговарајућим оковом,укопавајућом бравом са кључевима,укопавајућим шаркама (минимум 4), инокс рукохватом Ø 40мм, висине 200цм. Fixed glass partition with single door. Structure is made of aluminium sections without thermal break – type: SCHUCO AWS/ADS 50 NI of similar. Partition consists of fixed, glazed fields, doors and windows. The structure is to be dimensioned to horizontal load of 1KN/m at the height of 1m. Surface processing: All aluminum parts of the structure should be surface treated by the process of anodizing in the tone of the choice of conservation supervision (as well as facade) Glazing: with single, safety glass unit. Glass and sections of the partition should be calculated so as to possess the property of safety barrier in compliance with SRPS EN 1991-1-1: 2012 standard and national addition from the year of 2017. Preliminary configuration of glass: 44.2mm laminated transparent glass with one sound insulation with SLA foil. Sealing is made of neoprene rubber, of EPDM quality Installation procedure: dry installation. Door is to be furnished with an appropriate hardware, mortise lock with keys and hinges (minimally 4), stainless steel handle Ø 40mm, height 200cm.

Етажа: / Floor :	КРИЛО А	КРИЛО Б wing Б	КРИЛО Ц	КРИЛО Д
Конвенција:				
Сутерен	0	0	0	0
Приземље /Ground floor	0	1	0	0
1.спрат/First floor	0	0	0	0
2.спрат / Second floor	0	0	0	0
Укупно(крило):	0	1	0	0
Укупно(објекат): / Total :	1			
Напомена:/ Note	СВЕ МЕРЕ УЗЕТИ НА ЛИЦУ МЕСТА. ALL MEASURES ARE TO BE TAKEN ON THE SPOT.			

САОБРАЋАЈНИ ИНСТИТУТ ЦИП, БЕОГРАД	Објекат: / Structure: **ПРУГА БЕОГРАД - СУБОТИЦА - ДРЖАВНА ГРАНИЦА (КЕЛЕБИЈА)** **ДЕОНИЦА ПРУГЕ НОВИ САД - СУБОТИЦА - ДРЖАВНА ГРАНИЦА (КЕЛЕБИЈА)** BELGRADE - SUBOTICA - STATE BORDER (KELEBIA) RAILWAY LINE SECTION : NOVI SAD - SUBOTICA - STATE BORDER (KELEBIA) УНУТРАШЊА АЛУМИНАРИЈА / INTERNAL ALUMINUM JOINERY	Врста техн.док.: / Techn.document.: **ПЗИ** / DFC Размера: / Scale: P 1:50	
Цртеж: / Drawing:	УНУТРАШЊА СИГУРНОСНА ВРАТА / INTERNAL SAFETY DOOR	Ознака: / Mark: 1c	Број листа: / No of drawing: 21

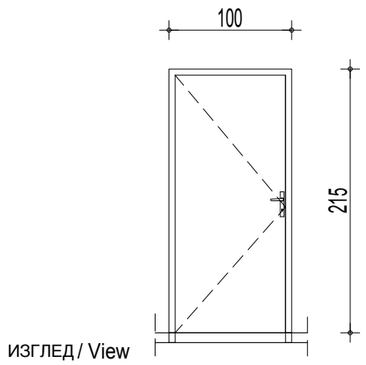

ИЗГЛЕД / View

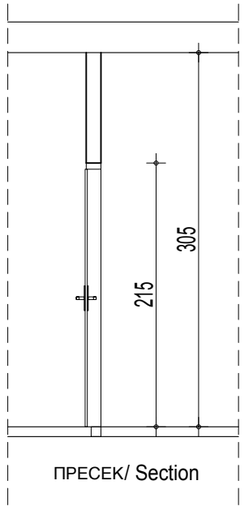

ПРЕСЕК/ Section

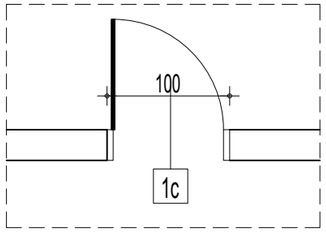

ОСНОВА / Floor plan

Зидарска мера: /Masonary measure:	100 /215
Опис: / Description :	Унутрашња једнокрилна врата Шток врата је израђен од испрофилисаног челичног лима дебљине 1,2 цм,финално пластифициран. Дубина штока је 85мм.Шток поседује 3 челичне шарке. Праг се налази у склопу штока и исти је пластифициран у боју као и шток. Крило врата је израђено од челичног лима дебљине 1,2 mm који је по ободима ојачан. испуна крила је минерална вуна дебљине 50 mm а што даје вратима термо и звучну изолацију врата. Дебљина крила заједно са декоративним облогама је 70 mm. Дебљина облога (спољне и унутрашње) је 8mm а исте су израђене од MDF-а у тону по избору пројектанта. Сигурносна врата поседују две сигурносне браве са кодираним цилиндрима и са лептир закључавањима са унутрашње стране. Ово кориснику олакшава руковање вратима приликом боравка у простору. Цилиндри се испоручују са сетом од 5 кључева и исти су у euro стандарду. Закључавање се врши са по 3 шипа у правцу браве. Кваке су од нерђајућег челика типа HOPPE.Звучна заштита до 38db. Врата треба да поседују атест противпожарности трећег степена. Уградити гумену дихтунг траку у фалцу штока.врата су предвиђена за суву уградњу. INTERNAL SINGLE DOOR Door frame is made out of molded sheet steel possessing the thickness of 1.2 cm, which is finally PCV coated. Depth of the door frame is 85mm. The door frame possesses 3 steel hinges. Threshold is within the door frame and it is PVC coated in the same color as the door frame. Door wing is made out of 1.2mm thick steel sheet which is straightened over the perimeter. Infilling of wing is 50mm thick mineral wool which gives the door thermal insulation, as well as sound insulation of the door. Thickness of door wing together with decorative linings is 70mm. Thickness of linings (outer and inner) is 8mm and they are made out of MDF in the shade according to the choice of the design engineer. Safety door possesses two safety locks with coded cylinders and butterfly locking on the inner side. This facilitates handling the door for the user while staying in the space. Cylinders are delivered with a set of 5 keys and they are in euro standard. Locking is done with 3 bars each in direction of the lock. Door handles are made of stainless steel and they are of HOPPE type. Sound protection is up to 38db. Door should possess the attest on fire resistance of the third degree. OVER THE WHOLE DOOR PERIMETER RUBBER SEALS IS TO BE PLACED. THE DOOR IS INTENDED FOR DRY INSTALLATION.

Етажа: / Floor :	КРИЛО А		КРИЛО Б wing Б		КРИЛО Ц		КРИЛО Д	
Конвенција: лева / left, десна / right	лева	десна	лева	десна	лева	десна	лева	десна
Сутерен	0	0	0	0	0	0	0	0
Приземље /Ground floor	0	0	0	1	0	0	0	0
1.спрат/First floor	0	0	0	0	0	0	0	0
2.спрат / Second floor	0	0	0	0	0	0	0	0
Укупно(крило):	0	0	0	1	0	0	0	0
Укупно(објекат): / Total :	1							
Напомена:/ Note	СВЕ МЕРЕ УЗЕТИ НА ЛИЦУ МЕСТА. ALL MEASURES ARE TO BE TAKEN ON THE SPOT.							

САОБРАЋАЈНИ ИНСТИТУТ ЦИП, БЕОГРАД

Објекат: / Structure:
ПРУГА БЕОГРАД - СУБОТИЦА - ДРЖАВНА ГРАНИЦА (КЕЛЕБИЈА)
ДЕОНИЦА ПРУГЕ НОВИ САД - СУБОТИЦА - ДРЖАВНА ГРАНИЦА (КЕЛЕБИЈА)
BELGRADE - SUBOTICA - STATE BORDER (KELEBIA) RAILWAY LINE
SECTION : NOVI SAD - SUBOTICA - STATE BORDER (KELEBIA)

УНУТРАШЊА АЛУМИНАРИЈА / INTERNAL ALUMINUM JOINERY

Врста техн.док.: / Techn.document.: **ПЗИ** / DFC

Размера: / Scale: P 1:50

Цртеж: / Drawing: УНУТРАШЊА ВРАТА / INTERNAL DOOR

Ознака: / Mark: 1p

Број листа: / No of drawing: 22

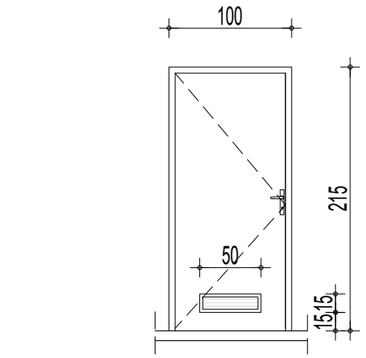

ИЗГЛЕД / View

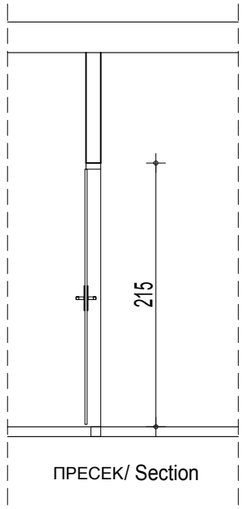

ПРЕСЕК/ Section

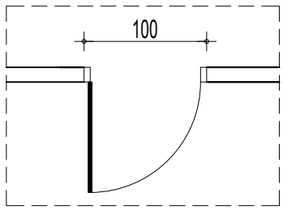

ОСНОВА / Floor plan

Зидарска мера: /Masonary measure:	100 /215
Опис: / Description :	УНУТРАШЊА ЈЕДНОКРИЛНА ВРАТА КОНСТРУКЦИЈА ВРАТА И ШТОКА ЈЕ ИЗРАЂЕНА ОД АЛУМИНИЈУМСКИХ ПРОФИЛА БЕЗ ТЕРМОПРЕКИДА. ПРОФИЛИ СУ ЕЛОКСИРАНИ ПРОЦЕСОМ АНОДНЕ ОКСИДАЦИЈЕ, У БОЈИ И ТОНУ ПО ИЗБОРУ ПРОЈЕКТАНТА. УГРАДЊА СЕ ВРШИ ПРЕКО ЧЕЛИЧНИХ И АЛУМИНИЈУМСКИХ ДРЖАЧА. КОНСТРУКЦИЈА КРИЛА ВРАТА ЈЕ ОД АЛУМИНИЈУМСКОГ ПРОФИЛА ,КРИЛО ЈЕ ОБОСТРАНО ОБЛОЖЕНО УНИВЕР ПЛОЧАМА Д=18 ММ СА ИСПУНОМ ОД ПАПИРНОГ САЋА. ВРАТА СНАБДЕТИ СИГУРНОСНОМ БРАВОМ СА ЗАКЉУЧАВАЊЕМ У ВИШЕ ТАЧАКА. СВИ ЧЕЛИЧНИ ДЕЛОВИ ТРЕБА ДА СУ ЗАШТИЋЕНИ ОД КОРОЗИЈЕ. ВРАТА СНАБДЕТИ ОДГОВАРАЈУЋИМ ОКОВОМ, КВАКАМА И ШАРКАМА. УГРАДЊУ ВРШИТИ У СКЛАДУ СА РАДИОНИЧКИМ ДЕТАЉИМА КОЈЕ ИЗРАЂУЈЕ ИЗВОЂАЧ РАДОВА, НА ОСНОВУ ДИМЕНЗИЈА ПОЗИЦИЈА УЗЕТИХ НА ЛИЦУ МЕСТА. ДЕТАЉИ МОРАЈУ ДА БУДУ ОДОБРЕНИ ОД СТРАНЕ ОДГОВОРНОГ ПРОЈЕКТАНТА И НАДЗОРНОГ ОРГАНА.ПРИ ИЗРАДИ И МОНТАЖИ ПОЗИЦИЈЕ ПОШТОВАТИ СВЕ ПРЕПОРУКЕ ОД СТРАНЕ ПРОИЗВОЂАЧА ПРОФИЛА. ИЗВОЂАЧ ЈЕ ДУЖАН ДА ДОСТАВИ АТЕСТНУ ДОКУМЕНТАЦИЈУ УСАГЛАШЕНУ СА EN СТАНДАРДИМА. У ДОЊЕМ ДЕЛУ ВРАТА УГРАДИТИ ПРЕСТРУЈНУ РЕШЕТКУ, ДИМ. 500/150мм,ПРЕМА ПРОЈЕКТУ ТЕРМОТЕХНИЧКИХ ИНСТАЛАЦИЈА, КЊИГА 6. УГРАДИТИ ГУМЕНУ ДИХТУНГ ТРАКУ У ФАЛЦУ ШТОКА.ВРАТА СУ ПРЕДВИЂЕНА ЗА СУВУ УГРАДЊУ. INTERNAL SINGLE DOOR DOORS ARE MADE OF ALUMINUM SECTIONS WITHOUT THERMAL BREAK. SECTIONS ARE PROTECTED IN A PROCESS OF ANODIZING IN A TONE PER A CHOICE OF DESIGN ENGINEER. INSTALLATION IS IMPLEMENTED WITH STEEL AND ALUMINUM HANGERS. DOOR WING STRUCTURE IS MADE OF ALUMINIUM SECTION, DOOR WING IS BILATERALLY LINED WITH PARTICLEBOARDS (univer) t=18 mm WITH INFILLING OF PAPER HONEYCOMB. DOOR IS TO BE FURNISHED WITH SAFETY LOCK WITH LOCKING IN SEVERAL POINTS. ALL STEEL PARTS SHOULD BE PROTECTED FROM CORROSION. MANUFACTURER IS OBLIGED TO PRECISE MODE OF INSTALLATION WITH WORKSHOP DRAWINGS, DEVELOPED ON BASIS OF DIMENSIONS MEASURED ON THE SPOT, APPROVED BY INVESTOR AND THE DESIGN ENGINEER. DURING MANUFACTURING AND INSTALLATION, RESPECT ALL RECOMMENDATIONS OF MANUFACTURER. CONTRACTOR IS REQUIRED TO PROVIDE ATTESTS IN COMPLIANCE WITH EN STANDARDS. IN THE LOWER PART OF THE DOOR, INSTALL ALUMINIUM WEATHER RESISTANTE LOUVERS DIM.500/150mm, WITH NON-RETURN DUMP FOR FRESH AIR, ACCORDING TO THE PROJECT OF THERMOTECHNICAL INSTALLATION-CALCULATED IN BOOK 6. OVER THE WHOLE DOOR PERIMETER RUBBER SEALS IS TO BE PLACED. THE DOOR IS INTENDED FOR DRY INSTALLATION.

Етажа: / Floor :	КРИЛО А		КРИЛО Б wing Б		КРИЛО Ц		КРИЛО Д	
Конвенција: лева / left, десна / right	лева	десна	лева	десна	лева	десна	лева	десна
Сутерен	0	0	0	0	0	0	0	0
Приземље /Ground floor	0	0	5	4	0	0	0	0
1.спрат/First floor	0	0	0	0	0	0	0	0
2.спрат / Second floor	0	0	0	0	0	0	0	0
Укупно(крило):	0	0	5	4	0	0	0	0
Укупно(објекат): / Total :	9							
Напомена:/ Note	**СВЕ МЕРЕ УЗЕТИ НА ЛИЦУ МЕСТА.** ALL MEASURES ARE TO BE TAKEN ON THE SPOT.							

САОБРАЋАЈНИ ИНСТИТУТ ЦИП, БЕОГРАД

Објекат: / Structure:
ПРУГА БЕОГРАД - СУБОТИЦА - ДРЖАВНА ГРАНИЦА (КЕЛЕБИЈА)
ДЕОНИЦА ПРУГЕ НОВИ САД - СУБОТИЦА - ДРЖАВНА ГРАНИЦА (КЕЛЕБИЈА)
BELGRADE - SUBOTICA - STATE BORDER (KELEBIA) RAILWAY LINE
SECTION : NOVI SAD - SUBOTICA - STATE BORDER (KELEBIA)

УНУТРАШЊА АЛУМИНАРИЈА / INTERNAL ALUMINUM JOINERY

Врста техн.док.: / Techn.document.: **ПЗИ** / DFC

Размера: / Scale: P 1:50

Цртеж: / Drawing: **УНУТРАШЊА ПРЕГРАДА / INTERNAL PARTITION**

Ознака: / Mark: **3**

Број листа: / No of drawing: **23**

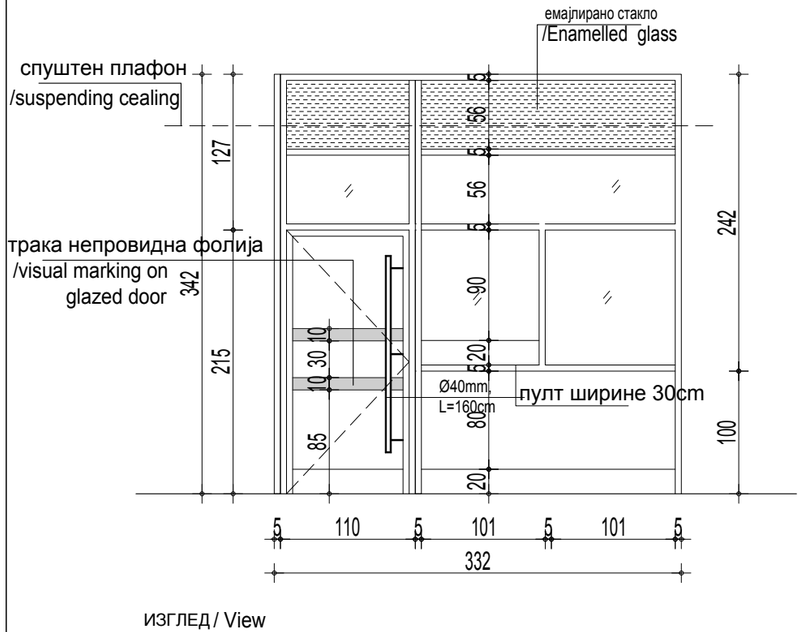

ИЗГЛЕД / View

ПРЕСЕК/ Section

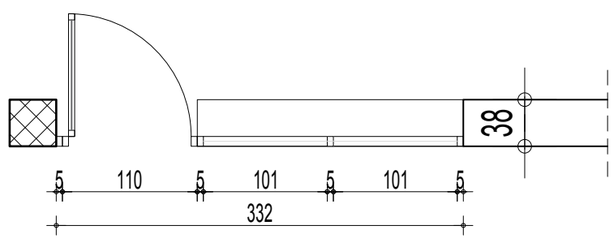

ОСНОВА / Floor plan

Транспарентно стакло /Transparent glass
емајлирано стакло /Enamelled glass
пескирано стакло /Sandblasted glass

Зидарска мера: /Masonary measure:	332 / 342

Опис: / Description :

Фиксна стаклена преграда са једнокрилним вратима .
Конструкција од алуминијумских профила без термо-прекида по систему SCHUCO AWS/ADS 50 NI или слично.Преграда се састоји из фиксних застакљених поља , врата и прозора.
Конструкцију димензионисати на хоризонтално оптерећење од 1KN/m на висини од 1м.
Површинска обрада:Сви алуминијумски делови конструкције треба да су површински обрађени поступком елоксаже у тону по избору конзерваторског надзора (као и фасадне).
Застакљивање: једноструким сигурносним стаклопакетом.
Стакло и профиле преграде треба прорачунати тако да има својство сигурносне баријере у складу са SRPS EN 1991-1-1: 2012 и национални додатак из 2017.
Прелиминарна конфигурација стакла:
44.2мм ламинирано прозирно стакло са једном звучном изолацијоном СЛА фолијом.
Дихтунг је од неопренске гуме, ЕПДМ квалитета.На делу стаклене површине предвидети траку непровидну фолију беле боје у тону RAL 9003, LRV 84%.
Суви поступак уградње.
Врата снабдети одговарајућим оковом,укопавајућом бравом са кључевима,укопавајућим шаркама (минимум 4), инокс рукохватом Ø 40мм, висине 160цм.

Fixed glass partition with single door.
Structure is made of aluminium sections without thermal break – type: SCHUCO AWS/ADS 50 NI of similar. Partition consists of fixed, glazed fields, doors and windows.
The structure is to be dimensioned to horizontal load of 1KN/m at the height of 1m.
Surface processing: All aluminum parts of the structure should be surface treated by the process of anodizing in the tone of the choice of conservation supervision (as well as facade)
Glazing: with single, safety glass unit.
Glass and sections of the partition should be calculated so as to possess the property of safety barrier in compliance with SRPS EN 1991-1-1: 2012 standard and national addition from the year of 2017.
Preliminary configuration of glass:
44.2mm laminated transparent glass with one sound insulation with SLA foil.
Sealing is made of neoprene rubber, of EPDM quality
On the part of the glass surface, foresee visual marking on glazed door white color in RAL 9003 tone, LRV 84%.
Installation procedure: dry installation.
Door is to be furnished with an appropriate hardware, mortise lock with keys and hinges (minimally 4), stainless steel handle Ø 40mm, height 160cm.

Етажа: / Floor :	КРИЛО А		КРИЛО Б wing Б		КРИЛО Ц		КРИЛО Д	
Конвенција:	лева	десна	лева	десна	лева	десна	лева	десна
Сутерен	0	0	0	0	0	0	0	0
Приземље /Ground floor	0	0	0	1	0	0	0	0
1.спрат/First floor	0	0	0	0	0	0	0	0
2.спрат / Second floor	0	0	0	0	0	0	0	0
Укупно(крило):	0	0	0	1	0	0	0	0
Укупно(објекат): / Total :	1							
Напомена:/ Note	СВЕ МЕРЕ УЗЕТИ НА ЛИЦУ МЕСТА. ALL MEASURES ARE TO BE TAKEN ON THE SPOT.							

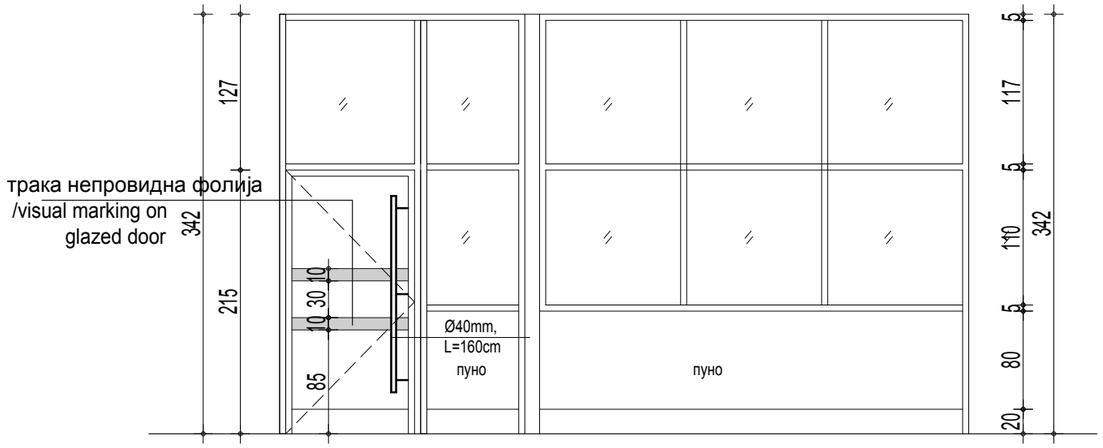

ИЗГЛЕД/ View

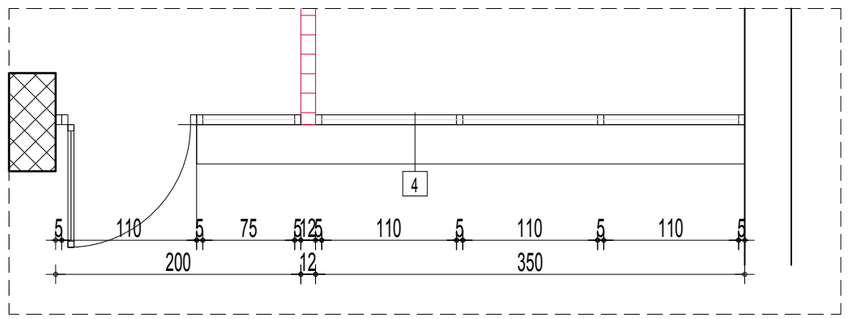

ОСНОВА / Floor plan

САОБРАЋАЈНИ ИНСТИТУТ ЦИП, БЕОГРАД

Објекат: / Structure:
ПРУГА БЕОГРАД - СУБОТИЦА - ДРЖАВНА ГРАНИЦА (КЕЛЕБИЈА)
ДЕОНИЦА ПРУГЕ НОВИ САД - СУБОТИЦА - ДРЖАВНА ГРАНИЦА (КЕЛЕБИЈА)
BELGRADE - SUBOTICA - STATE BORDER (KELEBIA) RAILWAY LINE
SECTION : NOVI SAD - SUBOTICA - STATE BORDER (KELEBIA)

УНУТРАШЊА АЛУМИНАРИЈА / INTERNAL ALUMINUM JOINERY

Врста техн.док.: / Techn.document.: **ПЗИ** / DFC

Размера: / Scale: Р 1:50

Цртеж: / Drawing: УНУТРАШЊА ПРЕГРАДА / INTERNAL PARTITION

Ознака: / Mark: 4

Број листа: / No of drawing: 24

Зидарска мера: /Masonary measure:	200+350 / 342
Опис: / Description :	Фиксна стаклена преграда са једнокрилним вратима . Конструкција од алуминијумских профила без термо-прекида по систему SCHUCO AWS/ADS 50 NI или слично.Преграда се састоји из фиксних застакљених поља , врата и прозора. Конструкцију димензионисати на хоризонтално оптерећење од 1KN/m на висини од 1м. Површинска обрада:Сви алуминијумски делови конструкције треба да су површински обрађени поступком елоксаже у тону по избору конзерваторског надзора (као и фасадне). Застакљивање: једноструким сигурносним стаклопакетом. Стакло и профиле преграде треба прорачунати тако да има својство сигурносне баријере у складу са SRPS EN 1991-1-1: 2012 и национални додатак из 2017. Прелиминарна конфигурација стакла: 44.2мм ламинирано прозирно стакло са једном звучном изолацијоном СЛА фолијом. Дихтунг је од неопренске гуме, ЕПДМ квалитета.На делу стаклене површине предвидети траку непровидну фолију беле боје у тону RAL 9003, LRV 84%. Суви поступак уградње. Врата снабдети одговарајућим оковом,укопавајућом бравом са кључевима,укопавајућим шаркама (минимум 4), инокс рукохватом Ø 40мм, висине 160цм. Fixed glass partition with single door. Structure is made of aluminium sections without thermal break – type: SCHUCO AWS/ADS 50 NI of similar. Partition consists of fixed, glazed fields, doors and windows. The structure is to be dimensioned to horizontal load of 1KN/m at the height of 1m. Surface processing: All aluminum parts of the structure should be surface treated by the process of anodizing in the tone of the choice of conservation supervision (as well as facade) Glazing: with single, safety glass unit. Glass and sections of the partition should be calculated so as to possess the property of safety barrier in compliance with SRPS EN 1991-1-1: 2012 standard and national addition from the year of 2017. Preliminary configuration of glass: 44.2mm laminated transparent glass with one sound insulation with SLA foil. Sealing is made of neoprene rubber, of EPDM quality On the part of the glass surface, foresee visual marking on glazed door white color in RAL 9003 tone, LRV 84%. Installation procedure: dry installation. Door is to be furnished with an appropriate hardware, mortise lock with keys and hinges (minimally 4), stainless steel handle Ø 40mm, height 160cm.

Етажа: / Floor :	КРИЛО А	КРИЛО Б wing Б	КРИЛО Ц	КРИЛО Д
Конвенција:				
Сутерен	0	0	0	0
Приземље /Ground floor	0	1	0	0
1.спрат/First floor	0	0	0	0
2.спрат / Second floor	0	0	0	0
Укупно(крило):	0	1	0	0
Укупно(објекат): / Total :	1			
Напомена:/ Note	СВЕ МЕРЕ УЗЕТИ НА ЛИЦУ МЕСТА. ALL MEASURES ARE TO BE TAKEN ON THE SPOT.			

САОБРАЋАЈНИ ИНСТИТУТ ЦИП, БЕОГРАД

Објекат: / Structure:
ПРУГА БЕОГРАД - СУБОТИЦА - ДРЖАВНА ГРАНИЦА (КЕЛЕБИЈА)
ДЕОНИЦА ПРУГЕ НОВИ САД - СУБОТИЦА - ДРЖАВНА ГРАНИЦА (КЕЛЕБИЈА)
BELGRADE - SUBOTICA - STATE BORDER (KELEBIA) RAILWAY LINE
SECTION : NOVI SAD - SUBOTICA - STATE BORDER (KELEBIA)

УНУТРАШЊА АЛУМИНАРИЈА / INTERNAL ALUMINUM JOINERY

Врста техн.док.: / Techn.document.: **ПЗИ** / DFC

Размера: / Scale: P 1:50

Цртеж: / Drawing:

УНУТРАШЊА ПРЕГРАДА СА ДВОКРИЛНИМ ВРАТИМА / INTERNAL PARTITION WITH DOUBLE DOOR

Ознака: / Mark: 11ПБ

Број листа: / No of drawing: 25

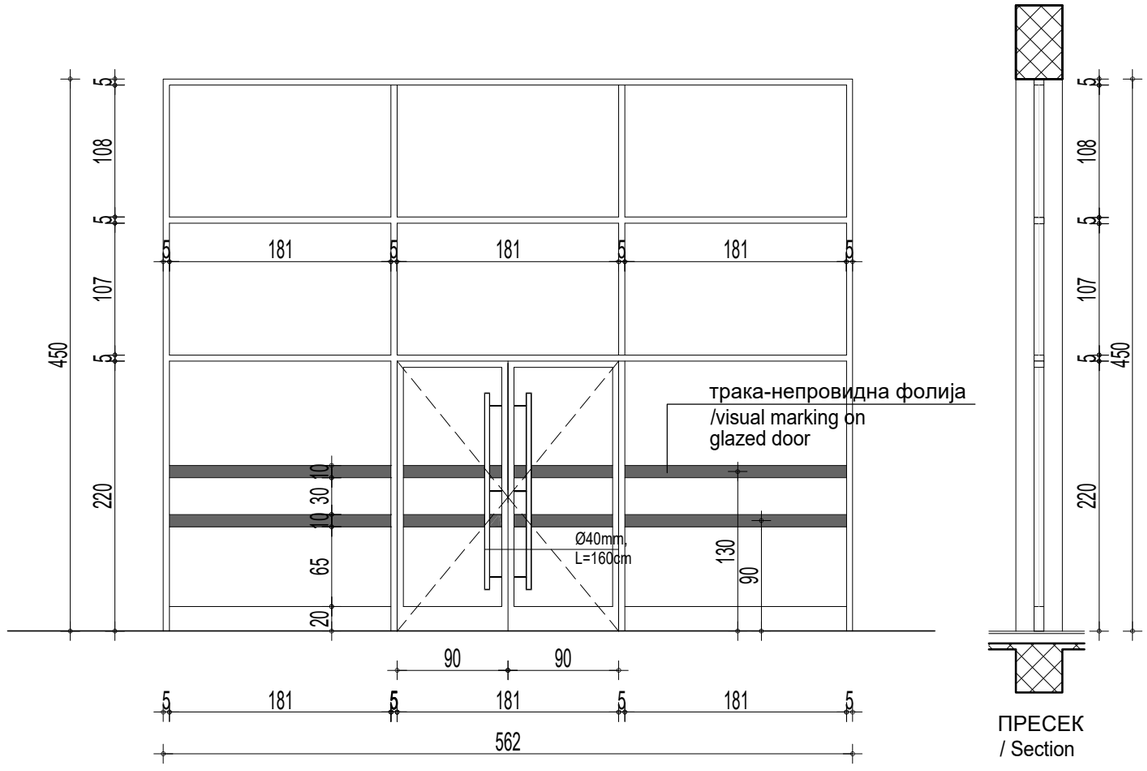

ИЗГЛЕД / View

ПРЕСЕК / Section

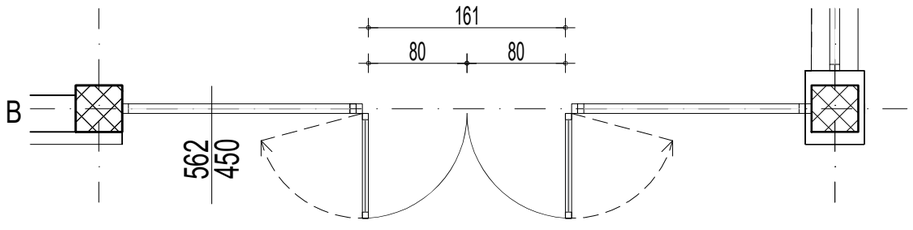

ОСНОВА / Floor plan

Транспарентно стакло /Transparent glass

емајлирано стакло /Enamelled glass

пескирано стакло /Sandblasted glass

Зидарска мера: /Masonary measure:	562/ 450

Опис: / Description :

Фиксна стаклена преграда са двокрилним вратима
Конструкција од алуминијумских профила без термопрекида по систему SCHUCO AWS/ADS 50 NI или слично. Преграда се састоји из фиксних застакљених поља и врата, према оригиналној подели постојеће браварије која се замењује.
Конструкцију димензионисати на хоризонтално оптерећење од 1KN/m на висини од 1м.
Површинска обрада: Сви алуминијумски делови конструкције треба да су површински обрађени поступком елоксаже у тону по избору конзерваторског надзора (сива мат) као и фасадна.
Застакљивање: једноструким сигурносним стакло-пакетом.
Стакло и профиле преграде треба прорачунати тако да има својство сигурносне баријере у складу са SRPS EN 1991-1-1: 2012 и национални додатак из 2017.
Прелиминарна конфигурација стакла:
44.2mm ламинирано прозирно стакло са једном звучном изолационом СЛА фолијом.
Дихтунг је од неопренске гуме, EPDM квалитета. На делу стаклене површине предвидети траку од непровидне фолије беле боје у тону RAL 9003, LRV 84%.
Суви поступак уградње.
Врата снабдети одговарајућим оковом (који онемогућује фиксирање једног крила у затвореном положају - јер је предвиђено да се оба крила подједнако или једновремено користе), укопавајућом бравом са кључевима, укопавајућим шаркама (минимум 4), инокс рукохватом Ø 40мм, висине 200цм.

НАПОМЕНА: Двокрилна врата не смеју имати могућност фиксирања једног крила у затвореном положају, као ни амортизер за аутоматско затварање врата, јер се предвиђа да се оба крила подједнако или истовремено користе, уколико нису стално отворена. Крила се отварају под углом већим од 90° - чиме је обезбеђена светла ширина за пролаз од 160цм.

Fixed glass partition with double door.
Structure is made of aluminium sections without thermal break – type: SCHUCO AWS/ADS 50 NI of similar. Partition consists of fixed, glazed fields, and doors .
The structure is to be dimensioned to horizontal load of 1KN/m at the height of 1m.
Surface processing: All aluminum parts of the structure should be surface treated by the process of anodizing in the tone of the choice of conservation supervision (as well as facade)
Glazing: with single, safety glass unit.
Glass and sections of the partition should be calculated so as to possess the property of safety barrier in compliance with SRPS EN 1991-1-1: 2012 standard and national addition from the year of 2017.
Preliminary configuration of glass:
44.2mm laminated transparent glass with one sound insulation with SLA foil.
Sealing is made of neoprene rubber, of EPDM quality
On the part of the glass surface, foresee visual marking on glazed door white color in RAL 9003 tone, LRV 84%.
Installation procedure: dry installation.
Door is to be furnished with an appropriate hardware, mortise lock with keys and hinges (minimally 4), stainless steel handle Ø 40mm, height 200cm.

ATTENTION:
Double door should always be kept in open position. Door wings can be opened for more than 90°. Thus, clear space for trasspass is 160cm. No self-closing door mechanism is allowed, nor the manual mechanism for fixing one door wing in closed position.

Етажа: / Floor :	КРИЛО А	КРИЛО Б wing Б	КРИЛО Ц	КРИЛО Д
Конвенција:				
Сутерен				
Приземље /Ground floor				
1.спрат/First floor		3		
2.спрат / Second floor				
Укупно(крило):		3		
Укупно(објекат): / Total :	3			
Напомена:/ Note	СВЕ МЕРЕ УЗЕТИ НА ЛИЦУ МЕСТА. ALL MEASURES ARE TO BE TAKEN ON THE SPOT.			

Транспарентно стакло /Transparent glass
емајлирано стакло /Enamelled glass
пескирано стакло /Sandblasted glass

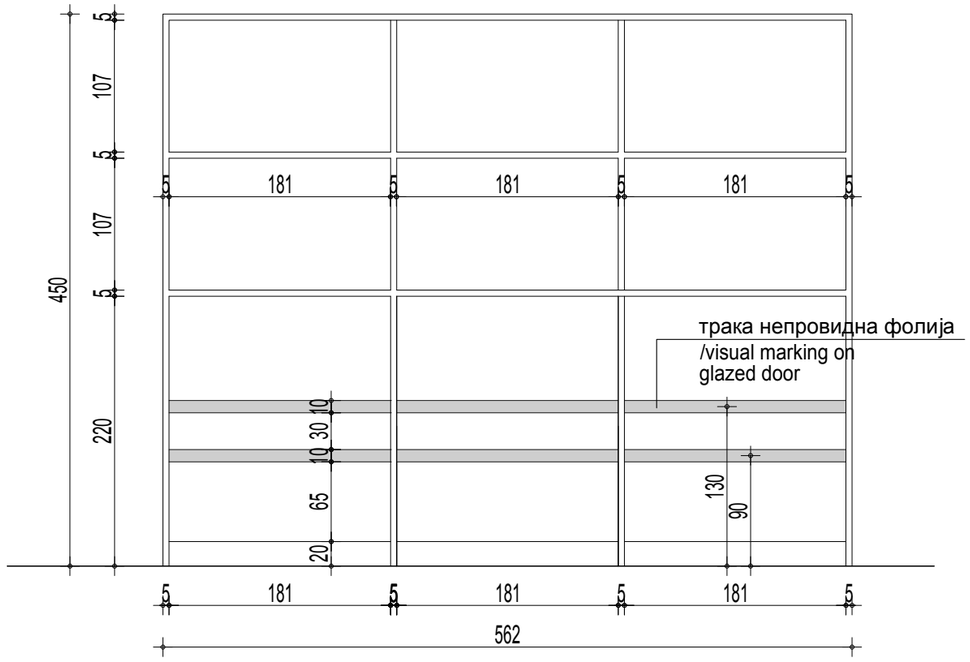

ИЗГЛЕД / View

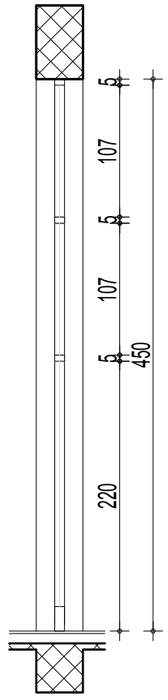

ПРЕСЕК
/ Section

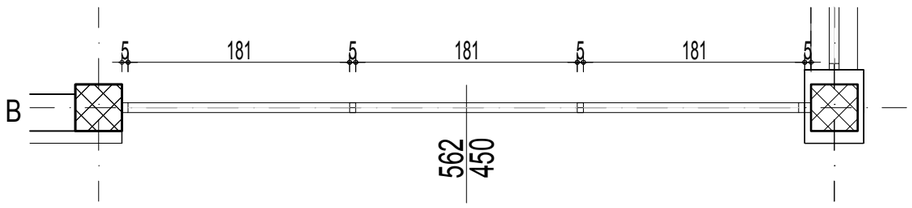

ОСНОВА / Floor plan

САОБРАЋАЈНИ ИНСТИТУТ ЦИП, БЕОГРАД

Објекат: / Structure:
ПРУГА БЕОГРАД - СУБОТИЦА - ДРЖАВНА ГРАНИЦА (КЕЛЕБИЈА)
ДЕОНИЦА ПРУГЕ НОВИ САД - СУБОТИЦА - ДРЖАВНА ГРАНИЦА (КЕЛЕБИЈА)
BELGRADE - SUBOTICA - STATE BORDER (KELEBIA) RAILWAY LINE
SECTION : NOVI SAD - SUBOTICA - STATE BORDER (KELEBIA)

УНУТРАШЊА АЛУМИНАРИЈА / INTERNAL ALUMINUM JOINERY

Врста техн.док.: / Techn.document.: **ПЗИ** / DFC

Размера: / Scale: Р 1:50

Цртеж: / Drawing: УНУТРАШЊА ПРЕГРАДА / INTERNAL PARTITION

Ознака: / Mark: 12ПБ

Број листа: / No of drawing: 26

Зидарска мера: /Masonary measure:	562/ 450
Опис: / Description :	Фиксна стаклена преграда . Конструкција од алуминијумских профила без термо-прекида по систему SCHUCO AWS/ADS 50 NI или слично.Преграда се састоји из фиксних застакљених поља. Конструкцију димензионисати на хоризонтално оптерећење од 1KN/m на висини од 1м. Површинска обрада:Сви алуминијумски делови конструкције треба да су површински обрађени поступком елоксаже у тону по избору конзерваторског надзора (сива мат) као и фасадна. Застакљивање: једноструким сигурносним стаклопакетом. Стакло и профиле преграде треба прорачунати тако да има својство сигурносне баријере у складу са SRPS EN 1991-1-1: 2012 и национални додатак из 2017. Прелиминарна конфигурација стакла: 44.2мм ламинирано прозирно стакло са једном звучном изолацијоном СЛА фолијом. Дихтунг је од неопренске гуме, ЕПДМ квалитета.На делу стаклене површине предвидети траку непровидну фолију беле боје у тону RAL 9003, LRV 84%. Суви поступак уградње. Fixed glass partition . Structure is made of aluminium sections without thermal break – type: SCHUCO AWS/ADS 50 NI of similar. Partition consists of fixed, glazed fields. The structure is to be dimensioned to horizontal load of 1KN/m at the height of 1m. Surface processing: All aluminum parts of the structure should be surface treated by the process of anodizing in the tone of the choice of conservation supervision (as well as facade) Glazing: with single, safety glass unit. Glass and sections of the partition should be calculated so as to possess the property of safety barrier in compliance with SRPS EN 1991-1-1: 2012 standard and national addition from the year of 2017. Preliminary configuration of glass: 44.2mm laminated transparent glass with one sound insulation with SLA foil. Sealing is made of neoprene rubber, of EPDM quality On the part of the glass surface, foresee visual marking on glazed door white color in RAL 9003 tone, LRV 84%. Installation procedure: dry installation.

Етажа: / Floor :	КРИЛО А	КРИЛО Б wing Б	КРИЛО Ц	КРИЛО Д
Конвенција:				
Сутерен				
Приземље /Ground floor				
1.спрат/First floor		2		
2.спрат / Second floor				
Укупно(крило):		2		
Укупно(објекат): / Total :	2			
Напомена:/ Note	СВЕ МЕРЕ УЗЕТИ НА ЛИЦУ МЕСТА. ALL MEASURES ARE TO BE TAKEN ON THE SPOT.			

САОБРАЋАЈНИ ИНСТИТУТ ЦИП, БЕОГРАД	Објекат: / Structure: ПРУГА БЕОГРАД - СУБОТИЦА - ДРЖАВНА ГРАНИЦА (КЕЛЕБИЈА) ДЕОНИЦА ПРУГЕ НОВИ САД - СУБОТИЦА - ДРЖАВНА ГРАНИЦА (КЕЛЕБИЈА) BELGRADE - SUBOTICA - STATE BORDER (KELEBIA) RAILWAY LINE SECTION : NOVI SAD - SUBOTICA - STATE BORDER (KELEBIA)	Врста техн.док.: / Techn.document.: ПЗИ / DFC
	УНУТРАШЊА АЛУМИНАРИЈА / INTERNAL ALUMINUM JOINERY	Размера: / Scale: P 1:50
Цртеж: / Drawing: УНУТРАШЊА ПРЕГРАДА / INTERNAL PARTITION	Ознака: / Mark: 13ПБ	Број листа: / No of drawing: 27

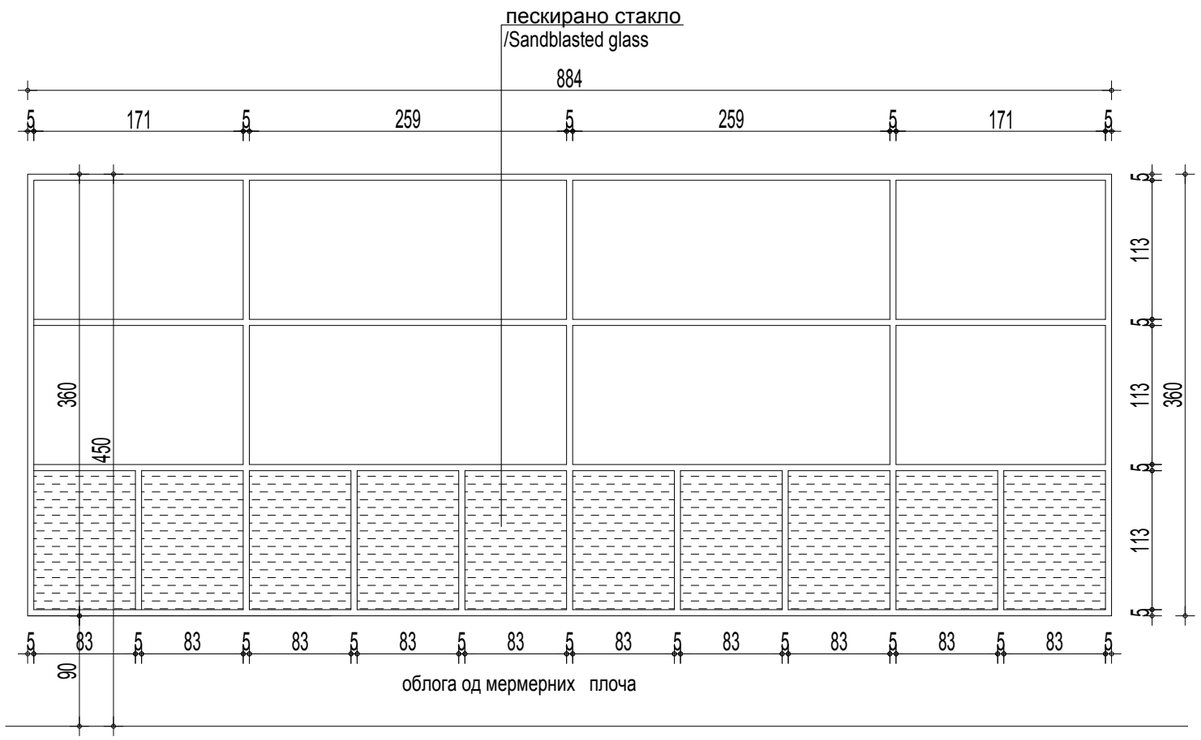

ИЗГЛЕД / View

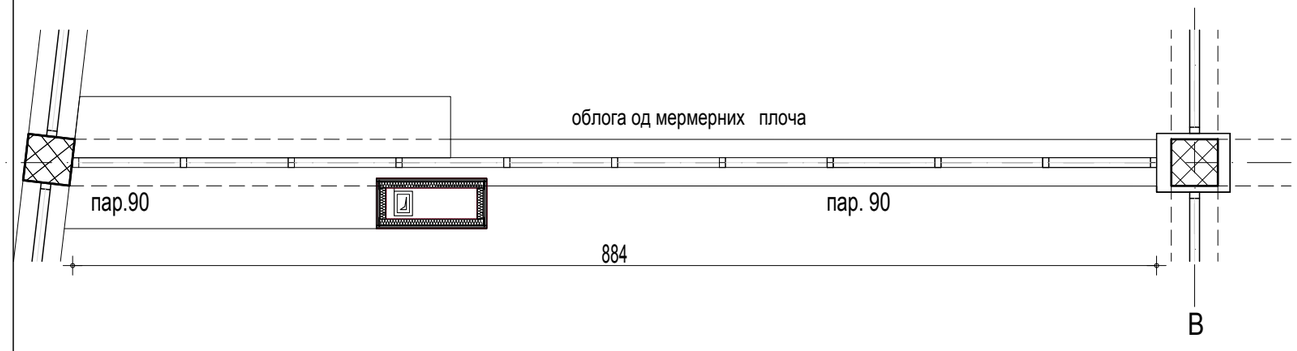

ОСНОВА / Floor plan

Транспарентно стакло
емајлирано стакло
пескирано стакло

Зидарска мера: /Masonary measure:	884/ 360
Опис: / Description :	Фиксна стаклена преграда . Конструкција од алуминијумских профила без термо-прекида по систему SCHUCO AWS/ADS 50 NI или слично.Преграда се састоји из фиксних застакљених поља. Конструкцију димензионисати на хоризонтално оптерећење од 1KN/m на висини од 1м. Површинска обрада:Сви алуминијумски делови конструкције треба да су површински обрађени поступком елоксаже у тону по избору конзерваторског надзора (сива мат) као и фасадна. Застакљивање: једноструким сигурносним стаклопакетом. Стакло и профиле преграде треба прорачунати тако да има својство сигурносне баријере у складу са SRPS EN 1991-1-1: 2012 и национални додатак из 2017. Прелиминарна конфигурација стакла: 44.2мм ламинирано прозирно стакло са једном звучном изолацијоном СЛА фолијом. Дихтунг је од неопренске гуме, ЕПДМ квалитета. На делу стаклене површине предвидети пескирано стакло. Суви поступак уградње. Fixed glass partition . Structure is made of aluminium sections without thermal break – type: SCHUCO AWS/ADS 50 NI of similar. Partition consists of fixed, glazed fields. The structure is to be dimensioned to horizontal load of 1KN/m at the height of 1m. Surface processing: All aluminum parts of the structure should be surface treated by the process of anodizing in the tone of the choice of conservation supervision (as well as facade) Glazing: with single, safety glass unit. Glass and sections of the partition should be calculated so as to possess the property of safety barrier in compliance with SRPS EN 1991-1-1: 2012 standard and national addition from the year of 2017. Preliminary configuration of glass: 44.2mm laminated transparent glass with one sound insulation with SLA foil. Sealing is made of neoprene rubber, of EPDM quality On the part of the glass surface predict sandblasted glass. Installation procedure: dry installation.

Етажа: / Floor :	КРИЛО А	КРИЛО Б wing Б	КРИЛО Ц	КРИЛО Д
Конвенција:				
Сутерен				
Приземље /Ground floor				
1.спрат/First floor		1		
2.спрат / Second floor				
Укупно(крило):		1		
Укупно(објекат): / Total :	1			
Напомена:/ Note	СВЕ МЕРЕ УЗЕТИ НА ЛИЦУ МЕСТА. ALL MEASURES ARE TO BE TAKEN ON THE SPOT.			

САОБРАЋАЈНИ ИНСТИТУТ ЦИП, БЕОГРАД	Објекат: / Structure: ПРУГА БЕОГРАД - СУБОТИЦА - ДРЖАВНА ГРАНИЦА (КЕЛЕБИЈА) ДЕОНИЦА ПРУГЕ НОВИ САД - СУБОТИЦА - ДРЖАВНА ГРАНИЦА (КЕЛЕБИЈА) BELGRADE - SUBOTICA - STATE BORDER (KELEBIA) RAILWAY LINE SECTION : NOVI SAD - SUBOTICA - STATE BORDER (KELEBIA)			Врста техн.док.: / Techn.document.: ПЗИ / DFC
	УНУТРАШЊА АЛУМИНАРИЈА / INTERNAL ALUMINUM JOINERY			Размера: / Scale: P 1:50
Цртеж: / Drawing:	УНУТРАШЊА ПРЕГРАДА / INTERNAL PARTITION		Ознака: / Mark: 14ПБ	Број листа: / No of drawing: 28

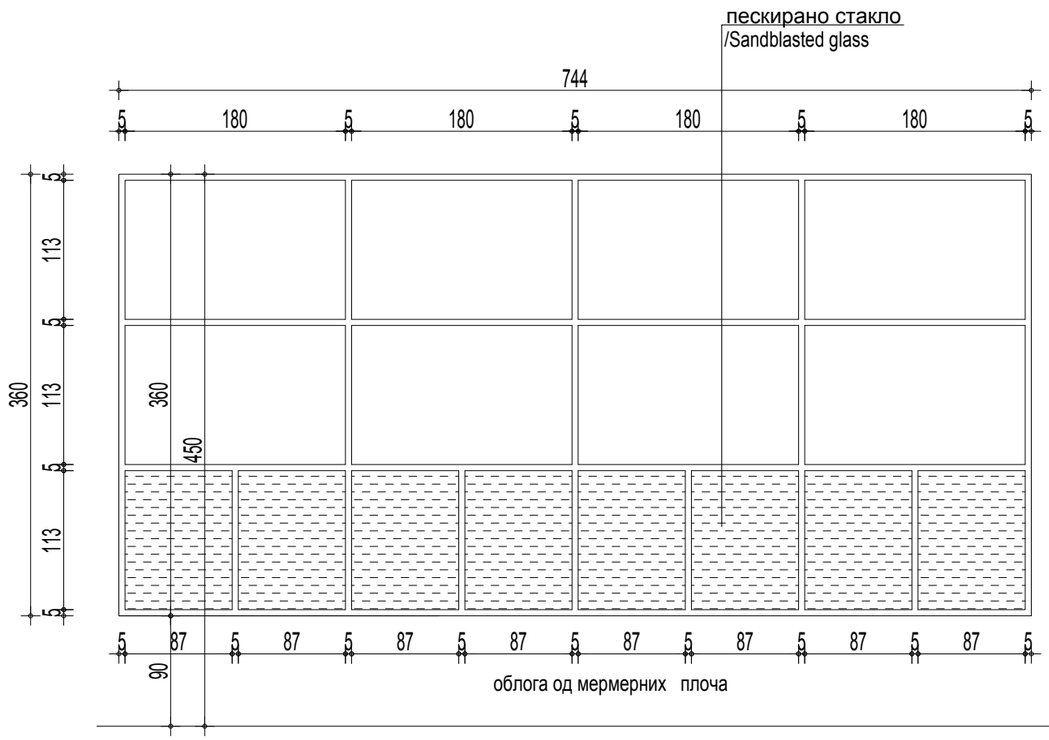

ИЗГЛЕД / View

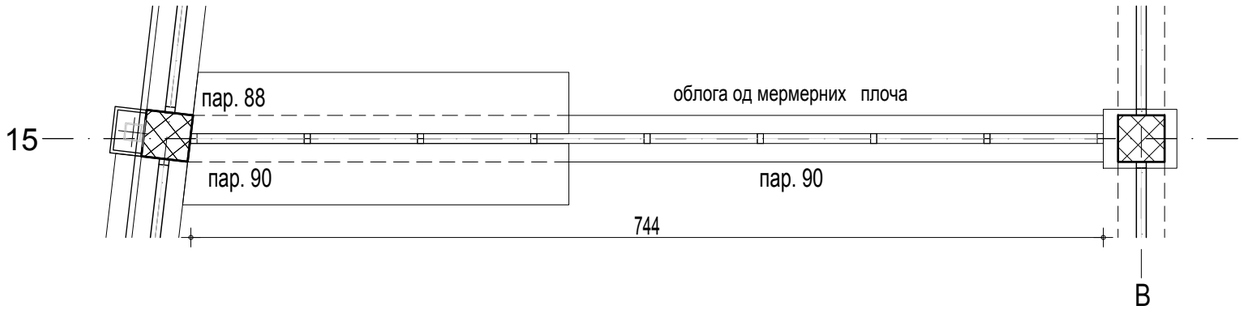

ОСНОВА / Floor plan

Транспарентно стакло /Transparent glass

емајлирано стакло /Enamelled glass

пескирано стакло /Sandblasted glass

Зидарска мера: /Masonary measure:	744/ 360
Опис: / Description :	Фиксна стаклена преграда . Конструкција од алуминијумских профила без термо-прекида по систему SCHUCO AWS/ADS 50 NI или слично.Преграда се састоји из фиксних застакљених поља. Конструкцију димензионисати на хоризонтално оптерећење од 1KN/m на висини од 1м. Површинска обрада:Сви алуминијумски делови конструкције треба да су површински обрађени поступком елоксаже у тону по избору конзерваторског надзора (сива мат) као и фасадна. Застакљивање: једноструким сигурносним стаклопакетом. Стакло и профиле преграде треба прорачунати тако да има својство сигурносне баријере у складу са SRPS EN 1991-1-1: 2012 и национални додатак из 2017. Прелиминарна конфигурација стакла: 44.2мм ламинирано прозирно стакло са једном звучном изолационом СЛА фолијом. Дихтунг је од неопренске гуме, ЕПДМ квалитета. На делу стаклене површине предвидети пескирано стакло. Суви поступак уградње. Fixed glass partition . Structure is made of aluminium sections without thermal break – type: SCHUCO AWS/ADS 50 NI of similar. Partition consists of fixed, glazed fields. The structure is to be dimensioned to horizontal load of 1KN/m at the height of 1m. Surface processing: All aluminum parts of the structure should be surface treated by the process of anodizing in the tone of the choice of conservation supervision (as well as facade) Glazing: with single, safety glass unit. Glass and sections of the partition should be calculated so as to possess the property of safety barrier in compliance with SRPS EN 1991-1-1: 2012 standard and national addition from the year of 2017. Preliminary configuration of glass: 44.2mm laminated transparent glass with one sound insulation with SLA foil. Sealing is made of neoprene rubber, of EPDM quality On the part of the glass surface predict sandblasted glass. Installation procedure: dry installation.

Етажа: / Floor :	КРИЛО А	КРИЛО Б wing Б	КРИЛО Ц	КРИЛО Д
Конвенција:				
Сутерен				
Приземље /Ground floor				
1.спрат/First floor		1		
2.спрат / Second floor				
Укупно(крило):		1		
Укупно(објекат): / Total :	1			
Напомена:/ Note	СВЕ МЕРЕ УЗЕТИ НА ЛИЦУ МЕСТА. ALL MEASURES ARE TO BE TAKEN ON THE SPOT.			

САОБРАЋАЈНИ ИНСТИТУТ ЦИП, БЕОГРАД

Објекат: / Structure:
ПРУГА БЕОГРАД - СУБОТИЦА - ДРЖАВНА ГРАНИЦА (КЕЛЕБИЈА)
ДЕОНИЦА ПРУГЕ НОВИ САД - СУБОТИЦА - ДРЖАВНА ГРАНИЦА (КЕЛЕБИЈА)
BELGRADE - SUBOTICA - STATE BORDER (KELEBIA) RAILWAY LINE
SECTION : NOVI SAD - SUBOTICA - STATE BORDER (KELEBIA)

УНУТРАШЊА АЛУМИНАРИЈА / INTERNAL ALUMINUM JOINERY

Врста техн.док.: / Techn.document.: **ПЗИ** / DFC

Размера: / Scale: P 1:50

Цртеж: / Drawing: УНУТРАШЊА ВРАТА / INTERNAL DOOR

Ознака: / Mark: 3р

Број листа: / No of drawing: 29

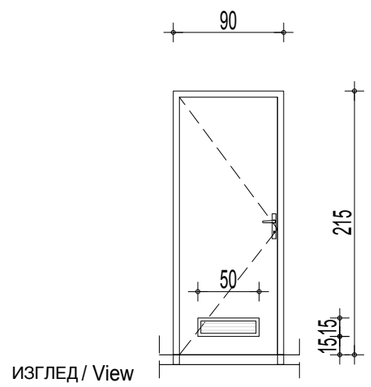

ИЗГЛЕД / View

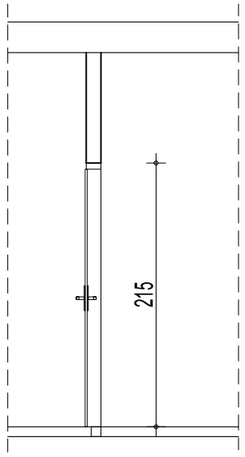

ПРЕСЕК/ Section

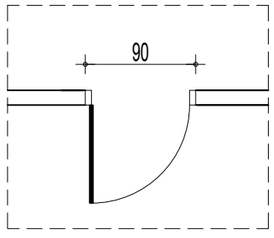

ОСНОВА / Floor plan

Зидарска мера: /Masonary measure:	90 /215
Опис: / Description :	УНУТРАШЊА ЈЕДНОКРИЛНА ВРАТА КОНСТРУКЦИЈА ВРАТА И ШТОКА ЈЕ ИЗРАЂЕНА ОД АЛУМИНИЈУМСКИХ ПРОФИЛА БЕЗ ТЕРМОПРЕКИДА. ПРОФИЛИ СУ ЕЛОКСИРАНИ ПРОЦЕСОМ АНОДНЕ ОКСИДАЦИЈЕ, У БОЈИ И ТОНУ ПО ИЗБОРУ ПРОЈЕКТАНТА. УГРАДЊА СЕ ВРШИ ПРЕКО ЧЕЛИЧНИХ И АЛУМИНИЈУМСКИХ ДРЖАЧА. КОНСТРУКЦИЈА КРИЛА ВРАТА ЈЕ ОД АЛУМИНИЈУМСКОГ ПРОФИЛА ,КРИЛО ЈЕ ОБОСТРАНО ОБЛОЖЕНО УНИВЕР ПЛОЧАМА Д=18 ММ СА ИСПУНОМ ОД ПАПИРНОГ САЋА. ВРАТА СНАБДЕТИ СИГУРНОСНОМ БРАВОМ СА ЗАКЉУЧАВАЊЕМ У ВИШЕ ТАЧАКА. СВИ ЧЕЛИЧНИ ДЕЛОВИ ТРЕБА ДА СУ ЗАШТИЋЕНИ ОД КОРОЗИЈЕ. ВРАТА СНАБДЕТИ ОДГОВАРАЈУЋИМ ОКОВОМ, КВАКАМА И ШАРКАМА. УГРАДЊУ ВРШИТИ У СКЛАДУ СА РАДИОНИЧКИМ ДЕТАЉИМА КОЈЕ ИЗРАЂУЈЕ ИЗВОЂАЧ РАДОВА, НА ОСНОВУ ДИМЕНЗИЈА ПОЗИЦИЈА УЗЕТИХ НА ЛИЦУ МЕСТА. ДЕТАЉИ МОРАЈУ ДА БУДУ ОДОБРЕНИ ОД СТРАНЕ ОДГОВОРНОГ ПРОЈЕКТАНТА И НАДЗОРНОГ ОРГАНА.ПРИ ИЗРАДИ И МОНТАЖИ ПОЗИЦИЈЕ ПОШТОВАТИ СВЕ ПРЕПОРУКЕ ОД СТРАНЕ ПРОИЗВОЂАЧА ПРОФИЛА. ИЗВОЂАЧ ЈЕ ДУЖАН ДА ДОСТАВИ АТЕСТНУ ДОКУМЕНТАЦИЈУ УСАГЛАШЕНУ СА EN СТАНДАРДИМА. У ДОЊЕМ ДЕЛУ ВРАТА УГРАДИТИ ПРЕСТРУЈНУ РЕШЕТКУ, ДИМ. 500/150мм,ПРЕМА ПРОЈЕКТУ ТЕРМОТЕХНИЧКИХ ИНСТАЛАЦИЈА, КЊИГА 6. УГРАДИТИ ГУМЕНУ ДИХТУНГ ТРАКУ У ФАЛЦУ ШТОКА.ВРАТА СУ ПРЕДВИЂЕНА ЗА СУВУ УГРАДЊУ. INTERNAL SINGLE DOOR DOORS ARE MADE OF ALUMINUM SECTIONS WITHOUT THERMAL BREAK. SECTIONS ARE PROTECTED IN A PROCESS OF ANODIZING IN A TONE PER A CHOICE OF DESIGN ENGINEER. INSTALLATION IS IMPLEMENTED WITH STEEL AND ALUMINUM HANGERS. DOOR WING STRUCTURE IS MADE OF ALUMINIUM SECTION, DOOR WING IS BILATERALLY LINED WITH PARTICLEBOARDS (univer) t=18 mm WITH INFILLING OF PAPER HONEYCOMB. DOOR IS TO BE FURNISHED WITH SAFETY LOCK WITH LOCKING IN SEVERAL POINTS. ALL STEEL PARTS SHOULD BE PROTECTED FROM CORROSION. MANUFACTURER IS OBLIGED TO PRECISE MODE OF INSTALLATION WITH WORKSHOP DRAWINGS, DEVELOPED ON BASIS OF DIMENSIONS MEASURED ON THE SPOT, APPROVED BY INVESTOR AND THE DESIGN ENGINEER. DURING MANUFACTURING AND INSTALLATION, RESPECT ALL RECOMMENDATIONS OF MANUFACTURER. CONTRACTOR IS REQUIRED TO PROVIDE ATTESTS IN COMPLIANCE WITH EN STANDARDS. IN THE LOWER PART OF THE DOOR, INSTALL ALUMINIUM WEATHER RESISTANTE LOUVERS DIM.500/150mm, WITH NON-RETURN DUMP FOR FRESH AIR, ACCORDING TO THE PROJECT OF THERMOTECHNICAL INSTALLATION-CALCULATED IN BOOK 6. OVER THE WHOLE DOOR PERIMETER RUBBER SEALS IS TO BE PLACED. THE DOOR IS INTENDED FOR DRY INSTALLATION.

Етажа: / Floor :	КРИЛО А		КРИЛО Б wing Б		КРИЛО Ц		КРИЛО Д wing Д	
Конвенција: лева / left, десна / right	лева	десна	лева	десна	лева	десна	лева	десна
Сутерен								
Приземље /Ground floor								
1.спрат/First floor			1	1				
2.спрат / Second floor								
Укупно(крило):			1	1				
Укупно(објекат): / Total :	2							
Напомена:/ Note	СВЕ МЕРЕ УЗЕТИ НА ЛИЦУ МЕСТА. ALL MEASURES ARE TO BE TAKEN ON THE SPOT.							

САОБРАЋАЈНИ ИНСТИТУТ ЦИП, БЕОГРАД

Објекат: / Structure:
ПРУГА БЕОГРАД - СУБОТИЦА - ДРЖАВНА ГРАНИЦА (КЕЛЕБИЈА)
ДЕОНИЦА ПРУГЕ НОВИ САД - СУБОТИЦА - ДРЖАВНА ГРАНИЦА (КЕЛЕБИЈА)
BELGRADE - SUBOTICA - STATE BORDER (KELEBIA) RAILWAY LINE
SECTION : NOVI SAD - SUBOTICA - STATE BORDER (KELEBIA)

УНУТРАШЊА АЛУМИНАРИЈА / INTERNAL ALUMINUM JOINERY

Врста техн.док.: / Techn.document.: **ПЗИ** / DFC

Размера: / Scale: Р 1:50

Цртеж: / Drawing: ДВОКРИЛНА УНУТРАШЊА ВРАТА / DOUBLE DOOR INSIDE

Ознака: / Mark: 10

Број листа: / No of drawing: 30

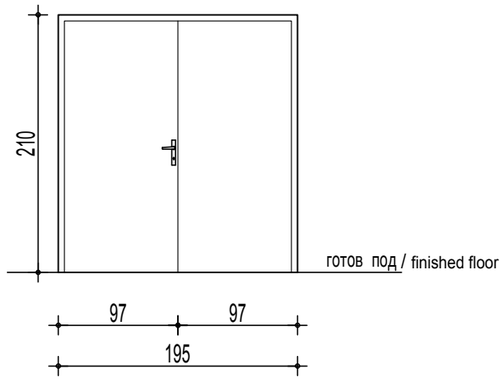

ИЗГЛЕД / View

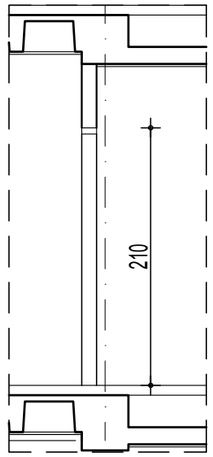

ПРЕСЕК / Section

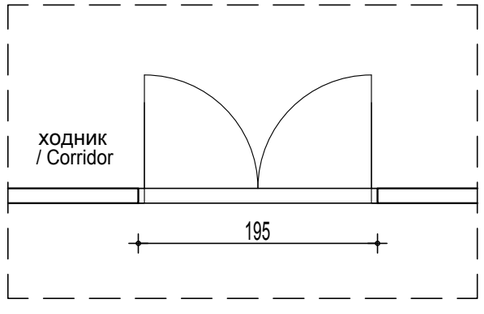

ОСНОВА / Floor plan

Зидарска мера: /Masonary measure:	195/210
Опис: / Description :	УНУТРАШЊА ДВОКРИЛНА ВРАТА КОНСТРУКЦИЈА КРИЛА ВРАТА И ШТОКА ЈЕ ИЗРАЂЕНА ОД АЛУМИНИЈУМСКИХ ПРОФИЛА БЕЗ ТЕРМОПРЕКИДА. ПРОФИЛИ СУ ЕЛОКСИРАНИ ПРОЦЕСОМ АНОДНЕ ОКСИДАЦИЈЕ, У ТОНУ 9010 ПО РАЛ КАРТИ . УГРАДЊА СЕ ВРШИ ПРЕКО ЧЕЛИЧНИХ И АЛУМИНИЈУМСКИХ ДРЖАЧА. КОНСТРУКЦИЈА КРИЛА ВРАТА ЈЕ ОД АЛУМИНИЈУМСКОГ ПРОФИЛА. ПЛОТ ВРАТА ЈЕ ИЗРАЂЕН ОД МЕДИЈАПАНА СА ЗАВРШНОМ ОБРАДОМ ПОЛИУРЕТАНСКИМ ЛАКОМ У ТОНУ 9010 ПО РАЛ КАРТИ, ПОЛУ МАТ СА ИСПУНОМ ОД ПАПИРНОГ САЋА. ВРАТА ОПРЕМИТИ СА ТРИ ШАРКЕ ПО ВИСИНИ. ВРАТА СНАБДЕТИ СА ЦИЛИНДАР БРАВОМ СА ТРИ КЉУЧА И РУЧКОМ ЗА ОТВАРАЊЕ. УГРАДЊУ ВРШИТИ У СКЛАДУ СА РАДИОНИЧКИМ ДЕТАЉИМА КОЈЕ ИЗРАЂУЈЕ ИЗВОЂАЧ РАДОВА, НА ОСНОВУ ДИМЕНЗИЈА ПОЗИЦИЈА УЗЕТИХ НА ЛИЦУ МЕСТА. ДЕТАЉИ МОРАЈУ ДА БУДУ ОДОБРЕНИ ОД СТРАНЕ ОДГОВОРНОГ ПРОЈЕКТАНТА И НАДЗОРНОГ ОРГАНА.ПРИ ИЗРАДИ И МОНТАЖИ ПОЗИЦИЈЕ ПОШТОВАТИ СВЕ ПРЕПОРУКЕ ОД СТРАНЕ ПРОИЗВОЂАЧА ПРОФИЛА. ИЗВОЂАЧ ЈЕ ДУЖАН ДА ДОСТАВИ АТЕСТНУ ДОКУМЕНТАЦИЈУ УСАГЛАШЕНУ СА EN СТАНДАРДИМА. УГРАДИТИ ГУМЕНУ ДИХТУНГ ТРАКУ У ФАЛЦУ ШТОКА.ВРАТА СУ ПРЕДВИЂЕНА ЗА СУВУ УГРАДЊУ. INTERNAL DOUBLE DOOR THE CONSTRUCTION OF THE DOOR AND STEM WINGS IS MADE OF ALUMINUM PROFILES WITHOUT THERMAL BREAK. THE PROFILES ARE ANODIZED BY THE ANODIC OXIDATION PROCESS, IN THE TONE OF 9010 ACCORDING TO THE RAL MAP. INSTALLATION IS IMPLEMENTED WITH STEEL AND ALUMINUM HANGERS. DOOR WING STRUCTURE IS MADE OF ALUMINIUM SECTION. THE DOOR TOP IS MADE OF MDF WITH A FINISH OF POLYURETHANE VARNISH IN THE TONE OF 9010 ACCORDING TO THE RAL CARD, SEMI-MATT WITH PAPER HONEYCOMB FILLING. PREPARE THE DOOR WITH THREE HINGES IN HEIGHT. EQUIP THE DOOR WITH A THREE-KEY CYLINDER AND AN OPENING HANDLE. THE INSTALLATION IS PERFORMED IN ACCORDANCE WITH THE WORKSHOP DETAILS MADE BY THE INITIATOR OF THE WORKS, BASED ON THE DIMENSION OF THE POSITION TAKEN ON THE SPOT. DETAILS MUST BE APPROVED BY THE RESPONSIBLE DESIGNER AND THE SUPERVISORY AUTHORITY. DURING MANUFACTURING AND INSTALLATION, RESPECT ALL RECOMMENDATIONS OF THE MANUFACTURER. CONTRACTOR IS REQUIRED TO PROVIDE ATTESTS IN COMPLIANCE WITH EN STANDARDS. INSTALL THE RUBBER SEALING TAPE IN THE STOCK SEAM. THE DOOR IS INTENDED FOR DRY INSTALLATION.

Етажа: / Floor :	КРИЛО А	КРИЛО Б wing Б	КРИЛО Ц	КРИЛО Д
Конвенција:				
Сутерен	0	0	0	0
Приземље /Ground floor	0	1	0	0
1.спрат/First floor	0	0	0	0
2.спрат/ Second floor	0	0	0	0
Укупно(крило):	0	1	0	0
Укупно(објекат): / Total :	1			
Напомена:/ Note	СВЕ МЕРЕ УЗЕТИ НА ЛИЦУ МЕСТА. ALL MEASURES ARE TO BE TAKEN ON THE SPOT.			

САНИТАРНЕ ПРЕГРАДЕ
SANITARY PARTITIONS

ЛИСТ 01-06 /page 01-06

САОБРАЋАЈНИ ИНСТИТУТ ЦИП, БЕОГРАД

Објекат: / Structure:
ПРУГА БЕОГРАД - СУБОТИЦА - ДРЖАВНА ГРАНИЦА (КЕЛЕБИЈА)
ДЕОНИЦА ПРУГЕ НОВИ САД - СУБОТИЦА - ДРЖАВНА ГРАНИЦА (КЕЛЕБИЈА)
BELGRADE - SUBOTICA - STATE BORDER (KELEBIA) RAILWAY LINE
SECTION : NOVI SAD - SUBOTICA - STATE BORDER (KELEBIA)

УНУТРАШЊА АЛУМИНАРИЈА / INTERNAL ALUMINUM JOINERY

Врста техн.док.: / Techn.document.: **ПЗИ** / DFC

Размера: / Scale: P 1:50

Цртеж: / Drawing:

ПРЕГРАДЕ У САНИТАРНОМ ЧВОРУ / INTERNAL SANITARY PARTITIONS IN SANITARY ROOMS

Ознака: / Mark: 12пр

Број листа: / No of drawing: 01

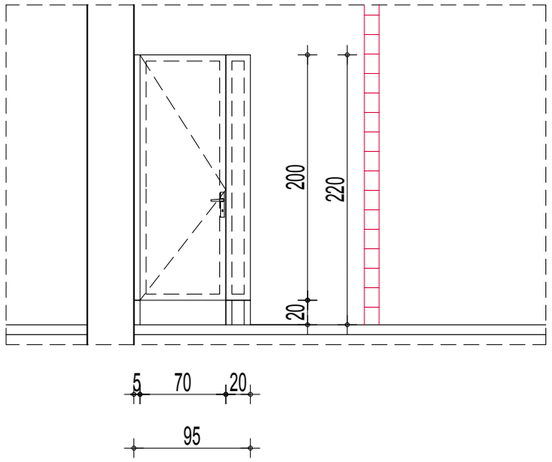

ИЗГЛЕД / View

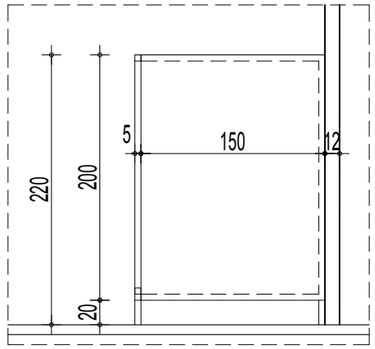

ПРЕСЕК/ Section

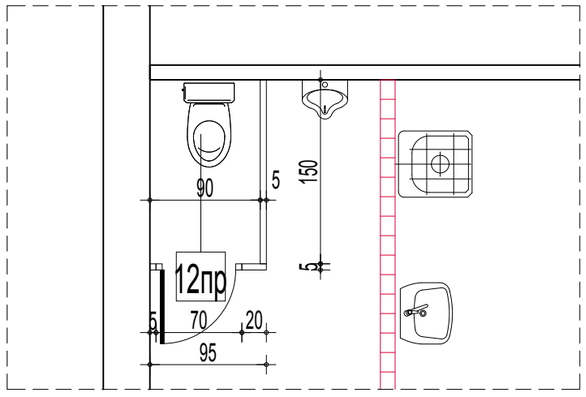

ОСНОВА / Floor plan

Зидарска мера: /Masonary measure:	95+150 /220
Опис: / Description :	УНУТРАШЊЕ САНИТАРНЕ ПРЕГРАДЕ У САНИТАРНИМ ЧВОРОВИМА ВИСИНА ПРЕГРАДЕ ЈЕ 220см, А ПУНИ ДЕО ЈЕ ВИСИНЕ 200см, И ПОСТАВЉА СЕ НА 20см ОД ПОДА. У СКЛОПУ ПРЕГРАДЕ СУ ЈЕДНОКРИЛНА ВРАТА ЗА УЛАЗ У КАБИНУ 70/200см. КОНСТРУКЦИЈА ПРЕГРАДЕ ЈЕ ОД КУТИЈАСТИХ ЧЕЛИЧНИХ ПРОФИЛА 30/50/5 см, КОЈИ СЕ МОНТИРАЈУ НА ГОТОВ ПОД. ЗАВРШНА ОБРАДА ЧЕЛИЧНИХ ПРОФИЛА ЈЕ ХРОМИРАЊЕ. КРИЛА ВРАТА И ИСПУНА ФИКСНИХ ДЕЛОВА ОД ЛАМИНАТНИХ МАХ COMPACT ПЛОЧА, ОБОСТРАНО ЗАШТИЋЕНИХ АКРИЛНИМ ПОЛИУРЕТАНСКИМ СМОЛАМА. ОБЛОГУ ФИКСИРАТИ НА КОНСТРУКЦИЈУ СА СПОЉАШЊЕ СТРАНЕ КАБИНЕ, ТАКО ДА КОНСТРУКЦИЈА БУДЕ ВИДНА САМО СА УНУТРАШЊЕ СТРАНЕ. ВРАТА СУ ОПРЕМЉЕНА ОДГОВАРАЈУЋИМ ПРОХРОМСКИМ ОКОВОМ И БРАВОМ КОЈА ОДГОВАРА НАЧИНУ ОТВАРАЊА ПРЕМА ШЕМИ. ПРОИЗВОЂАЧ ЈЕ У ОБАВЕЗИ ДА ДЕФИНИШЕ НАЧИН УГРАДЊЕ РАДИОНИЧКИМ ЦРТЕЖИМА, НА КОЈЕ ЈЕ ОБАВЕЗАН ДА ДОБИЈЕ САГЛАСНОСТ НАРУЧИОЦА И ПРОЈЕКТАНТА. INTERNAL SANITARY PARTITIONS IN SANITARY ROOMS HEIGHT OF THE PARTITION IS 220CM, SOLID PART IS HIGH 200CM, AND IT IS SET AT 20CM FROM THE FLOOR. SINGLE DOORS 70/200CM FOR ENTRANCE TO THE CABIN ARE PART OF THE PARTITION.STRUCTURE OF THE PARTITION IS MADE OF BOX PROFILES 30/50/5 CM WHICH ARE INSTALLED ON FINALIZED FLOOR. FINAL TREATMENT OF STEEL SECTIONS IS CHROMING. DOORS LEAVES AND INFILL OF FIXED PARTS IS MADE OF LAMINATE MAX COMPACT PLATES,PROTECTED AT BOTH SIDES WITH ACRYLIC POLYURETHANE RAISIN. FIX THE COVER ON EXTERNAL SIDE OF THE CABIN STRUCTURE, SO THE STRUCTUREIS VISIBLE AT INTERNAL SIDE ONLY. DOORS ARE EQUIPPED WITH APPOSITE STAINLESS STEEL FRAME AND WITH LOCK RESPONDING TO OPENING MODE IN A SCHEME. MANUFACTURER IS OBLIGED TO PRECISE MODE OF INSTALLATION WITH WORKSHOP DRAWINGS, APPROVED BY INVESTOR AND THE DESIGN ENGINEER.

Етажа: / Floor :	АНЕКС;КРИЛО А	КРИЛО Б	КРИЛО Ц	КРИЛО Д
Конвенција:				
Сутерен	0	0	0	0
Приземље /Ground floor	0	1	0	0
1.спрат/First floor	0	0	0	0
2.спрат /Second floor	0	0	0	0
Укупно(крило):	0	0	0	0
Укупно(објекат): / Total :	1			
Напомена:/ Note	СВЕ МЕРЕ УЗЕТИ НА ЛИЦУ МЕСТА. ALL MEASURES ARE TO BE TAKEN ON THE SPOT.			

САОБРАЋАЈНИ ИНСТИТУТ ЦИП, БЕОГРАД

Објекат: / Structure:
ПРУГА БЕОГРАД - СУБОТИЦА - ДРЖАВНА ГРАНИЦА (КЕЛЕБИЈА)
ДЕОНИЦА ПРУГЕ НОВИ САД - СУБОТИЦА - ДРЖАВНА ГРАНИЦА (КЕЛЕБИЈА)
BELGRADE - SUBOTICA - STATE BORDER (KELEBIA) RAILWAY LINE
SECTION : NOVI SAD - SUBOTICA - STATE BORDER (KELEBIA)

УНУТРАШЊА АЛУМИНАРИЈА / INTERNAL ALUMINUM JOINERY

Врста техн.док.: / Techn.document.: **ПЗИ** / DFC

Размера: / Scale: P 1:50

Цртеж: / Drawing:

ПРЕГРАДЕ У САНИТАРНОМ ЧВОРУ / INTERNAL SANITARY PARTITIONS IN SANITARY ROOMS

Ознака: / Mark: 13ПР

Број листа: / No of drawing: 02

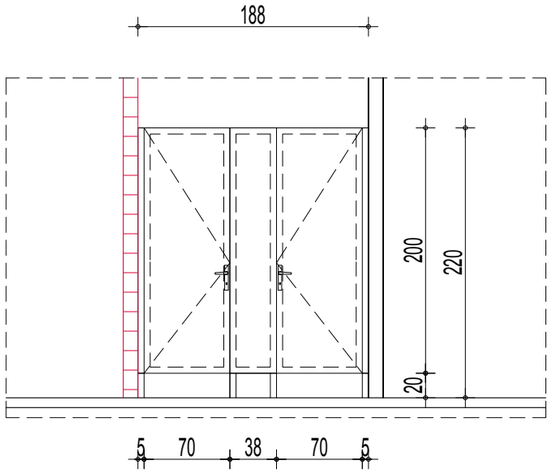

ИЗГЛЕД / View

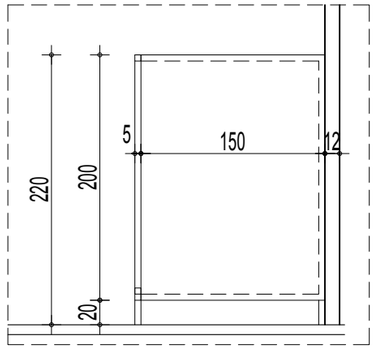

ПРЕСЕК/ Section

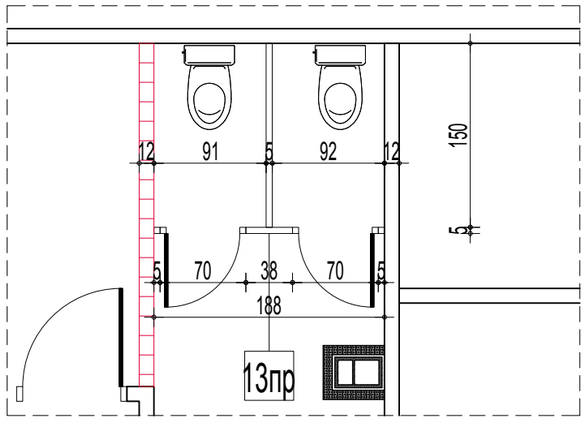

ОСНОВА / Floor plan

Зидарска мера: /Masonary measure: 188+150 /220

Опис: / Description :

УНУТРАШЊЕ САНИТАРНЕ ПРЕГРАДЕ У САНИТАРНИМ ЧВОРОВИМА

ВИСИНА ПРЕГРАДЕ ЈЕ 220см, А ПУНИ ДЕО ЈЕ ВИСИНЕ 200см, И ПОСТАВЉА СЕ НА 20см ОД ПОДА. У СКЛОПУ ПРЕГРАДЕ СУ ЈЕДНОКРИЛНА ВРАТА ЗА УЛАЗ У КАБИНУ 70/200см.
КОНСТРУКЦИЈА ПРЕГРАДЕ ЈЕ ОД КУТИЈАСТИХ ЧЕЛИЧНИХ ПРОФИЛА 30/50/5 см, КОЈИ СЕ МОНТИРАЈУ НА ГОТОВ ПОД.
ЗАВРШНА ОБРАДА ЧЕЛИЧНИХ ПРОФИЛА ЈЕ ХРОМИРАЊЕ.
КРИЛА ВРАТА И ИСПУНА ФИКСНИХ ДЕЛОВА ОД ЛАМИНАТНИХ МАХ COMPACT ПЛОЧА, ОБОСТРАНО ЗАШТИЋЕНИХ АКРИЛНИМ ПОЛИУРЕТАНСКИМ СМОЛАМА. ОБЛОГУ ФИКСИРАТИ НА КОНСТРУКЦИЈУ СА СПОЉАШЊЕ СТРАНЕ КАБИНЕ, ТАКО ДА КОНСТРУКЦИЈА БУДЕ ВИДНА САМО СА УНУТРАШЊЕ СТРАНЕ. ВРАТА СУ ОПРЕМЉЕНА ОДГОВАРАЈУЋИМ ПРОХРОМСКИМ ОКОВОМ И БРАВОМ КОЈА ОДГОВАРА НАЧИНУ ОТВАРАЊА ПРЕМА ШЕМИ.
ПРОИЗВОЂАЧ ЈЕ У ОБАВЕЗИ ДА ДЕФИНИШЕ НАЧИН УГРАДЊЕ РАДИОНИЧКИМ ЦРТЕЖИМА, НА КОЈЕ ЈЕ ОБАВЕЗАН ДА ДОБИЈЕ САГЛАСНОСТ НАРУЧИОЦА И ПРОЈЕКТАНТА.

INTERNAL SANITARY PARTITIONS IN SANITARY ROOMS

HEIGHT OF THE PARTITION IS 220CM, SOLID PART IS HIGH 200CM, AND IT IS SET AT 20CM FROM THE FLOOR. SINGLE DOORS 70/200 CM FOR ENTRANCE TO THE CABIN ARE PART OF THE PARTITION.STRUCTURE OF THE PARTITION IS MADE OF BOX PROFILES 30/50/5 CM WHICH ARE INSTALLED ON FINALIZED FLOOR. FINAL TREATMENT OF STEEL SECTIONS IS CHROMING. DOORS LEAVES AND INFILL OF FIXED PARTS IS MADE OF LAMINATE MAX COMPACT PLATES,PROTECTED AT BOTH SIDES WITH ACRYLIC POLYURETHANE RAISIN. FIX THE COVER ON EXTERNAL SIDE OF THE CABIN STRUCTURE, SO THE STRUCTUREIS VISIBLE AT INTERNAL SIDE ONLY. DOORS ARE EQUIPPED WITH APPOSITE STAINLESS STEEL FRAME AND WITH LOCK RESPONDING TO OPENING MODE IN A SCHEME.
MANUFACTURER IS OBLIGED TO PRECISE MODE OF INSTALLATION WITH WORKSHOP DRAWINGS, APPROVED BY INVESTOR AND THE DESIGN ENGINEER.

Етажа: / Floor :	АНЕКС;КРИЛО А	КРИЛО Б	КРИЛО Ц	КРИЛО Д
Конвенција:				
Сутерен	0	0	0	0
Приземље /Ground floor	0	1	0	0
1.спрат/First floor	0	0	0	0
2.спрат /Second floor	0	0	0	0
Укупно(крило):	0	0	0	0
Укупно(објекат): / Total :	1			
Напомена:/ Note	СВЕ МЕРЕ УЗЕТИ НА ЛИЦУ МЕСТА. ALL MEASURES ARE TO BE TAKEN ON THE SPOT.			

САОБРАЋАЈНИ ИНСТИТУТ ЦИП, БЕОГРАД	Објекат: / Structure: **ПРУГА БЕОГРАД - СУБОТИЦА - ДРЖАВНА ГРАНИЦА (КЕЛЕБИЈА)** **ДЕОНИЦА ПРУГЕ НОВИ САД - СУБОТИЦА - ДРЖАВНА ГРАНИЦА (КЕЛЕБИЈА)** BELGRADE - SUBOTICA - STATE BORDER (KELEBIA) RAILWAY LINE SECTION : NOVI SAD - SUBOTICA - STATE BORDER (KELEBIA) УНУТРАШЊА АЛУМИНАРИЈА / INTERNAL ALUMINUM JOINERY	Врста техн.док.: / Techn.document.: **ПЗИ** / DFC Размера: / Scale: P 1:50	
Цртеж: / Drawing:	ПРЕГРАДЕ У САНИТАРНОМ ЧВОРУ / INTERNAL SANITARY PARTITIONS IN SANITARY ROOMS	Ознака: / Mark: 14пр	Број листа: / No of drawing: 03

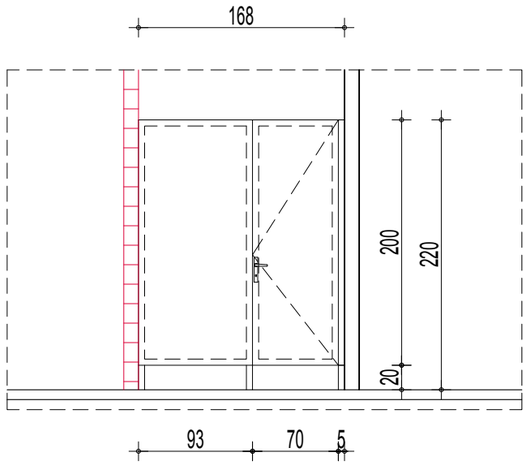

ИЗГЛЕД / View

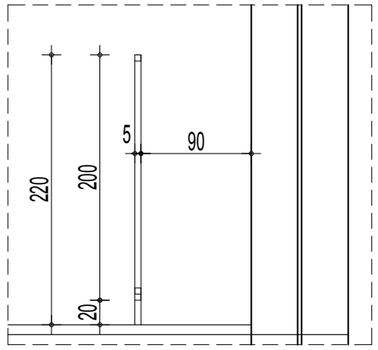

ПРЕСЕК/ Section

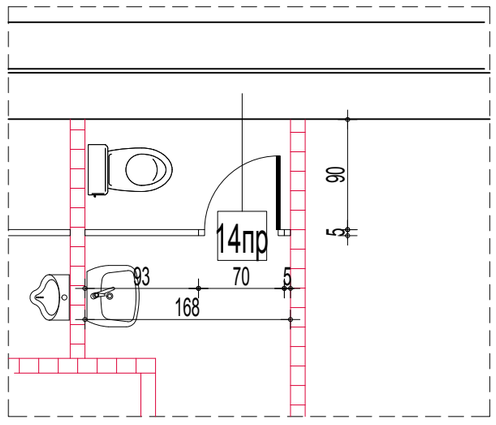

ОСНОВА / Floor plan

Зидарска мера: /Masonary measure:	168 /220
Опис: / Description :	УНУТРАШЊЕ САНИТАРНЕ ПРЕГРАДЕ У САНИТАРНИМ ЧВОРОВИМА ВИСИНА ПРЕГРАДЕ ЈЕ 220см, А ПУНИ ДЕО ЈЕ ВИСИНЕ 200см, И ПОСТАВЉА СЕ НА 20см ОД ПОДА. У СКЛОПУ ПРЕГРАДЕ СУ ЈЕДНОКРИЛНА ВРАТА ЗА УЛАЗ У КАБИНУ 70/200см. КОНСТРУКЦИЈА ПРЕГРАДЕ ЈЕ ОД КУТИЈАСТИХ ЧЕЛИЧНИХ ПРОФИЛА 30/50/5 см, КОЈИ СЕ МОНТИРАЈУ НА ГОТОВ ПОД. ЗАВРШНА ОБРАДА ЧЕЛИЧНИХ ПРОФИЛА ЈЕ ХРОМИРАЊЕ. КРИЛА ВРАТА И ИСПУНА ФИКСНИХ ДЕЛОВА ОД ЛАМИНАТНИХ MAX COMPACT ПЛОЧА, ОБОСТРАНО ЗАШТИЋЕНИХ АКРИЛНИМ ПОЛИУРЕТАНСКИМ СМОЛАМА. ОБЛОГУ ФИКСИРАТИ НА КОНСТРУКЦИЈУ СА СПОЉАШЊЕ СТРАНЕ КАБИНЕ, ТАКО ДА КОНСТРУКЦИЈА БУДЕ ВИДНА САМО СА УНУТРАШЊЕ СТРАНЕ. ВРАТА СУ ОПРЕМЉЕНА ОДГОВАРАЈУЋИМ ПРОХРОМСКИМ ОКОВОМ И БРАВОМ КОЈА ОДГОВАРА НАЧИНУ ОТВАРАЊА ПРЕМА ШЕМИ. ПРОИЗВОЂАЧ ЈЕ У ОБАВЕЗИ ДА ДЕФИНИШЕ НАЧИН УГРАДЊЕ РАДИОНИЧКИМ ЦРТЕЖИМА, НА КОЈЕ ЈЕ ОБАВЕЗАН ДА ДОБИЈЕ САГЛАСНОСТ НАРУЧИОЦА И ПРОЈЕКТАНТА. INTERNAL SANITARY PARTITIONS IN SANITARY ROOMS HEIGHT OF THE PARTITION IS 220CM, SOLID PART IS HIGH 200CM, AND IT IS SET AT 20CM FROM THE FLOOR. SINGLE DOORS 70/200 CM FOR ENTRANCE TO THE CABIN ARE PART OF THE PARTITION.STRUCTURE OF THE PARTITION IS MADE OF BOX PROFILES 30/50/5 CM WHICH ARE INSTALLED ON FINALIZED FLOOR. FINAL TREATMENT OF STEEL SECTIONS IS CHROMING. DOORS LEAVES AND INFILL OF FIXED PARTS IS MADE OF LAMINATE MAX COMPACT PLATES,PROTECTED AT BOTH SIDES WITH ACRYLIC POLYURETHANE RAISIN. FIX THE COVER ON EXTERNAL SIDE OF THE CABIN STRUCTURE, SO THE STRUCTUREIS VISIBLE AT INTERNAL SIDE ONLY. DOORS ARE EQUIPPED WITH APPOSITE STAINLESS STEEL FRAME AND WITH LOCK RESPONDING TO OPENING MODE IN A SCHEME. MANUFACTURER IS OBLIGED TO PRECISE MODE OF INSTALLATION WITH WORKSHOP DRAWINGS, APPROVED BY INVESTOR AND THE DESIGN ENGINEER.

Етажа: / Floor :	АНЕКС;КРИЛО А	КРИЛО Б	КРИЛО Ц	КРИЛО Д
Конвенција:				
Сутерен	0	0	0	0
Приземље /Ground floor	0	0	0	0
1.спрат/First floor	0	1	0	0
2.спрат /Second floor	0	0	0	0
Укупно(крило):	0	0	0	0
Укупно(објекат): / Total :	1			
Напомена:/ Note	СВЕ МЕРЕ УЗЕТИ НА ЛИЦУ МЕСТА. ALL MEASURES ARE TO BE TAKEN ON THE SPOT.			

САОБРАЋАЈНИ ИНСТИТУТ ЦИП, БЕОГРАД

Објекат: / Structure:
ПРУГА БЕОГРАД - СУБОТИЦА - ДРЖАВНА ГРАНИЦА (КЕЛЕБИЈА)
ДЕОНИЦА ПРУГЕ НОВИ САД - СУБОТИЦА - ДРЖАВНА ГРАНИЦА (КЕЛЕБИЈА)
BELGRADE - SUBOTICA - STATE BORDER (KELEBIA) RAILWAY LINE
SECTION : NOVI SAD - SUBOTICA - STATE BORDER (KELEBIA)

УНУТРАШЊА АЛУМИНАРИЈА / INTERNAL ALUMINUM JOINERY

Врста техн.док.: / Techn.document.: **ПЗИ** / DFC

Размера: / Scale: P 1:50

Цртеж: / Drawing:

ПРЕГРАДЕ У САНИТАРНОМ ЧВОРУ / INTERNAL SANITARY PARTITIONS IN SANITARY ROOMS

Ознака: / Mark: 15пр

Број листа: / No of drawing: 04

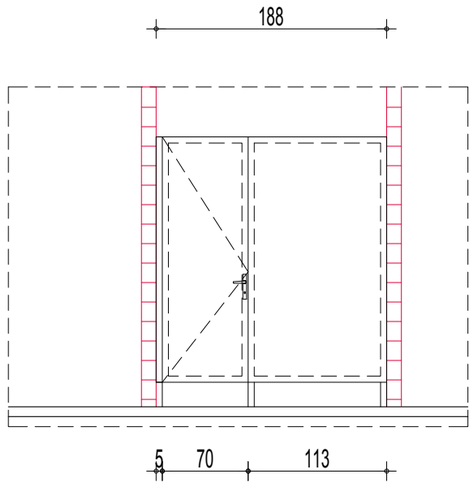

ИЗГЛЕД / View

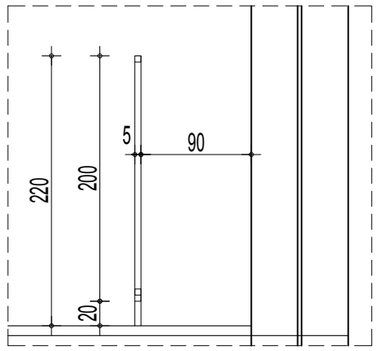

ПРЕСЕК/ Section

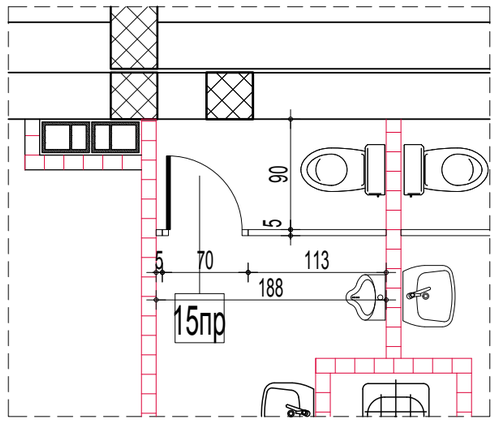

ОСНОВА / Floor plan

Зидарска мера: /Masonary measure:	188 /220

Опис: / Description :

УНУТРАШЊЕ САНИТАРНЕ ПРЕГРАДЕ У САНИТАРНИМ ЧВОРОВИМА

ВИСИНА ПРЕГРАДЕ ЈЕ 220см, А ПУНИ ДЕО ЈЕ ВИСИНЕ 200см, И ПОСТАВЉА СЕ НА 20см ОД ПОДА. У СКЛОПУ ПРЕГРАДЕ СУ ЈЕДНОКРИЛНА ВРАТА ЗА УЛАЗ У КАБИНУ 70/200см.
КОНСТРУКЦИЈА ПРЕГРАДЕ ЈЕ ОД КУТИЈАСТИХ ЧЕЛИЧНИХ ПРОФИЛА 30/50/5 см, КОЈИ СЕ МОНТИРАЈУ НА ГОТОВ ПОД.
ЗАВРШНА ОБРАДА ЧЕЛИЧНИХ ПРОФИЛА ЈЕ ХРОМИРАЊЕ.
КРИЛА ВРАТА И ИСПУНА ФИКСНИХ ДЕЛОВА ОД ЛАМИНАТНИХ MAX COMPACT ПЛОЧА, ОБОСТРАНО ЗАШТИЋЕНИХ АКРИЛНИМ ПОЛИУРЕТАНСКИМ СМОЛАМА. ОБЛОГУ ФИКСИРАТИ НА КОНСТРУКЦИЈУ СА СПОЉАШЊЕ СТРАНЕ КАБИНЕ, ТАКО ДА КОНСТРУКЦИЈА БУДЕ ВИДНА САМО СА УНУТРАШЊЕ СТРАНЕ. ВРАТА СУ ОПРЕМЉЕНА ОДГОВАРАЈУЋИМ ПРОХРОМСКИМ ОКОВОМ И БРАВОМ КОЈА ОДГОВАРА НАЧИНУ ОТВАРАЊА ПРЕМА ШЕМИ.
ПРОИЗВОЂАЧ ЈЕ У ОБАВЕЗИ ДА ДЕФИНИШЕ НАЧИН УГРАДЊЕ РАДИОНИЧКИМ ЦРТЕЖИМА, НА КОЈЕ ЈЕ ОБАВЕЗАН ДА ДОБИЈЕ САГЛАСНОСТ НАРУЧИОЦА И ПРОЈЕКТАНТА.

INTERNAL SANITARY PARTITIONS IN SANITARY ROOMS

HEIGHT OF THE PARTITION IS 220CM, SOLID PART IS HIGH 200CM, AND IT IS SET AT 20CM FROM THE FLOOR. SINGLE DOORS 70/200 CM FOR ENTRANCE TO THE CABIN ARE PART OF THE PARTITION.STRUCTURE OF THE PARTITION IS MADE OF BOX PROFILES 30/50/5 CM WHICH ARE INSTALLED ON FINALIZED FLOOR. FINAL TREATMENT OF STEEL SECTIONS IS CHROMING. DOORS LEAVES AND INFILL OF FIXED PARTS IS MADE OF LAMINATE MAX COMPACT PLATES,PROTECTED AT BOTH SIDES WITH ACRYLIC POLYURETHANE RAISIN. FIX THE COVER ON EXTERNAL SIDE OF THE CABIN STRUCTURE, SO THE STRUCTUREIS VISIBLE AT INTERNAL SIDE ONLY. DOORS ARE EQUIPPED WITH APPOSITE STAINLESS STEEL FRAME AND WITH LOCK RESPONDING TO OPENING MODE IN A SCHEME.
MANUFACTURER IS OBLIGED TO PRECISE MODE OF INSTALLATION WITH WORKSHOP DRAWINGS, APPROVED BY INVESTOR AND THE DESIGN ENGINEER.

Етажа: / Floor :	АНЕКС;КРИЛО А	КРИЛО Б	КРИЛО Ц	КРИЛО Д
Конвенција:				
Сутерен	0	0	0	0
Приземље /Ground floor	0	0	0	0
1.спрат/First floor	0	1	0	0
2.спрат /Second floor	0	0	0	0
Укупно(крило):	0	0	0	0
Укупно(објекат): / Total :	1			
Напомена:/ Note	СВЕ МЕРЕ УЗЕТИ НА ЛИЦУ МЕСТА. ALL MEASURES ARE TO BE TAKEN ON THE SPOT.			

САОБРАЋАЈНИ ИНСТИТУТ ЦИП, БЕОГРАД

Објекат: / Structure:
ПРУГА БЕОГРАД - СУБОТИЦА - ДРЖАВНА ГРАНИЦА (КЕЛЕБИЈА)
ДЕОНИЦА ПРУГЕ НОВИ САД - СУБОТИЦА - ДРЖАВНА ГРАНИЦА (КЕЛЕБИЈА)
BELGRADE - SUBOTICA - STATE BORDER (KELEBIA) RAILWAY LINE
SECTION : NOVI SAD - SUBOTICA - STATE BORDER (KELEBIA)

УНУТРАШЊА АЛУМИНАРИЈА / INTERNAL ALUMINUM JOINERY

Врста техн.док.: / Techn.document.: **ПЗИ** / DFC

Размера: / Scale: P 1:50

Цртеж: / Drawing:

ПРЕГРАДЕ У САНИТАРНОМ ЧВОРУ / INTERNAL SANITARY PARTITIONS IN SANITARY ROOMS

Ознака: / Mark: 16пр

Број листа: / No of drawing: 05

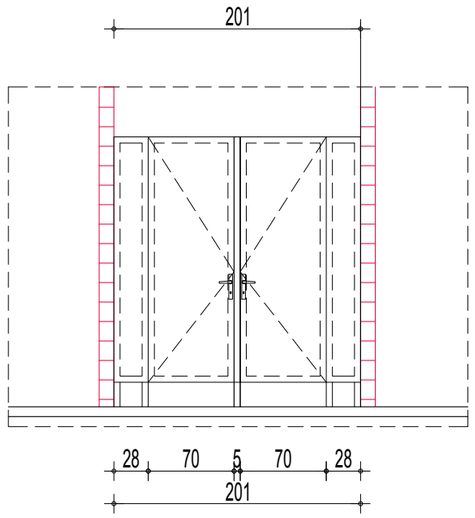

ИЗГЛЕД / View

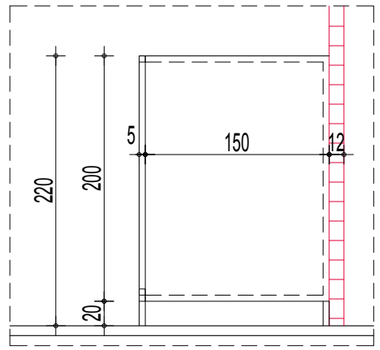

ПРЕСЕК/ Section

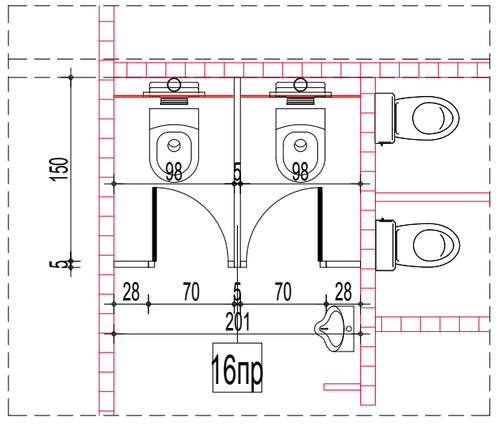

ОСНОВА / Floor plan

Зидарска мера: /Masonary measure: 201+150 /220

Опис: / Description :

УНУТРАШЊЕ САНИТАРНЕ ПРЕГРАДЕ У САНИТАРНИМ ЧВОРОВИМА

ВИСИНА ПРЕГРАДЕ ЈЕ 220см, А ПУНИ ДЕО ЈЕ ВИСИНЕ 200см, И ПОСТАВЉА СЕ НА 20см ОД ПОДА. У СКЛОПУ ПРЕГРАДЕ СУ ЈЕДНОКРИЛНА ВРАТА ЗА УЛАЗ У КАБИНУ 70/200см.
КОНСТРУКЦИЈА ПРЕГРАДЕ ЈЕ ОД КУТИЈАСТИХ ЧЕЛИЧНИХ ПРОФИЛА 30/50/5 см, КОЈИ СЕ МОНТИРАЈУ НА ГОТОВ ПОД.
ЗАВРШНА ОБРАДА ЧЕЛИЧНИХ ПРОФИЛА ЈЕ ХРОМИРАЊЕ.
КРИЛА ВРАТА И ИСПУНА ФИКСНИХ ДЕЛОВА ОД ЛАМИНАТНИХ МАХ COMPACT ПЛОЧА, ОБОСТРАНО ЗАШТИЋЕНИХ АКРИЛНИМ ПОЛИУРЕТАНСКИМ СМОЛАМА. ОБЛОГУ ФИКСИРАТИ НА КОНСТРУКЦИЈУ СА СПОЉАШЊЕ СТРАНЕ КАБИНЕ, ТАКО ДА КОНСТРУКЦИЈА БУДЕ ВИДНА САМО СА УНУТРАШЊЕ СТРАНЕ. ВРАТА СУ ОПРЕМЉЕНА ОДГОВАРАЈУЋИМ ПРОХРОМСКИМ ОКОВОМ И БРАВОМ КОЈА ОДГОВАРА НАЧИНУ ОТВАРАЊА ПРЕМА ШЕМИ.
ПРОИЗВОЂАЧ ЈЕ У ОБАВЕЗИ ДА ДЕФИНИШЕ НАЧИН УГРАДЊЕ РАДИОНИЧКИМ ЦРТЕЖИМА, НА КОЈЕ ЈЕ ОБАВЕЗАН ДА ДОБИЈЕ САГЛАСНОСТ НАРУЧИОЦА И ПРОЈЕКТАНТА.

INTERNAL SANITARY PARTITIONS IN SANITARY ROOMS

HEIGHT OF THE PARTITION IS 220CM, SOLID PART IS HIGH 200CM, AND IT IS SET AT 20CM FROM THE FLOOR. SINGLE DOORS 70/200 CM FOR ENTRANCE TO THE CABIN ARE PART OF THE PARTITION.STRUCTURE OF THE PARTITION IS MADE OF BOX PROFILES 30/50/5 CM WHICH ARE INSTALLED ON FINALIZED FLOOR. FINAL TREATMENT OF STEEL SECTIONS IS CHROMING. DOORS LEAVES AND INFILL OF FIXED PARTS IS MADE OF LAMINATE MAX COMPACT PLATES,PROTECTED AT BOTH SIDES WITH ACRYLIC POLYURETHANE RAISIN. FIX THE COVER ON EXTERNAL SIDE OF THE CABIN STRUCTURE, SO THE STRUCTUREIS VISIBLE AT INTERNAL SIDE ONLY. DOORS ARE EQUIPPED WITH APPOSITE STAINLESS STEEL FRAME AND WITH LOCK RESPONDING TO OPENING MODE IN A SCHEME.
MANUFACTURER IS OBLIGED TO PRECISE MODE OF INSTALLATION WITH WORKSHOP DRAWINGS, APPROVED BY INVESTOR AND THE DESIGN ENGINEER.

Етажа: / Floor :	АНЕКС;КРИЛО А	КРИЛО Б	КРИЛО Ц	КРИЛО Д
Конвенција:				
Сутерен	0	0	0	0
Приземље /Ground floor	0	0	0	0
1.спрат/First floor	0	1	0	0
2.спрат /Second floor	0	0	0	0
Укупно(крило):	0	0	0	0
Укупно(објекат): / Total :	1			
Напомена:/ Note	СВЕ МЕРЕ УЗЕТИ НА ЛИЦУ МЕСТА. ALL MEASURES ARE TO BE TAKEN ON THE SPOT.			

САОБРАЋАЈНИ ИНСТИТУТ ЦИП, БЕОГРАД	Објекат: / Structure: **ПРУГА БЕОГРАД - СУБОТИЦА - ДРЖАВНА ГРАНИЦА (КЕЛЕБИЈА)** **ДЕОНИЦА ПРУГЕ НОВИ САД - СУБОТИЦА - ДРЖАВНА ГРАНИЦА (КЕЛЕБИЈА)** BELGRADE - SUBOTICA - STATE BORDER (KELEBIA) RAILWAY LINE SECTION : NOVI SAD - SUBOTICA - STATE BORDER (KELEBIA) УНУТРАШЊА АЛУМИНАРИЈА / INTERNAL ALUMINUM JOINERY	Врста техн.док.: / Techn.document.: **ПЗИ** / DFC Размера: / Scale: P 1:50	
Цртеж: / Drawing:	ПРЕГРАДЕ У САНИТАРНОМ ЧВОРУ / INTERNAL SANITARY PARTITIONS IN SANITARY ROOMS	Ознака: / Mark: 17пр	Број листа: / No of drawing: 06

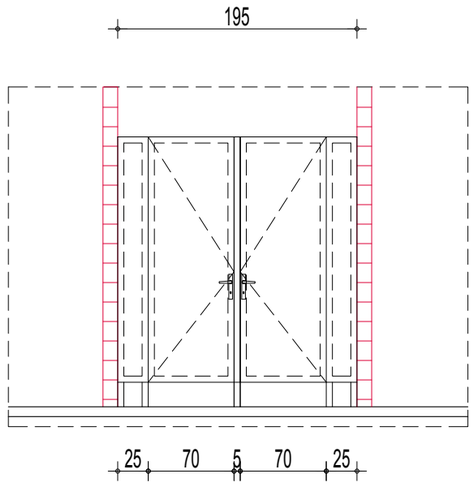

ИЗГЛЕД / View

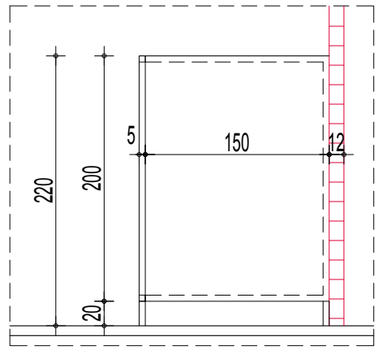

ПРЕСЕК/ Section

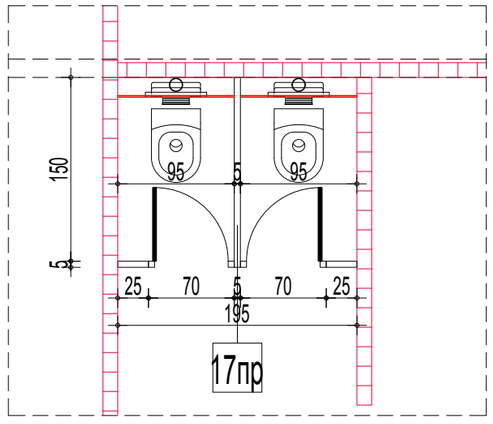

ОСНОВА / Floor plan

Зидарска мера: /Masonary measure:	195+150 /220
Опис: / Description :	УНУТРАШЊЕ САНИТАРНЕ ПРЕГРАДЕ У САНИТАРНИМ ЧВОРОВИМА ВИСИНА ПРЕГРАДЕ ЈЕ 220см, А ПУНИ ДЕО ЈЕ ВИСИНЕ 200см, И ПОСТАВЉА СЕ НА 20см ОД ПОДА. У СКЛОПУ ПРЕГРАДЕ СУ ЈЕДНОКРИЛНА ВРАТА ЗА УЛАЗ У КАБИНУ 70/200см. КОНСТРУКЦИЈА ПРЕГРАДЕ ЈЕ ОД КУТИЈАСТИХ ЧЕЛИЧНИХ ПРОФИЛА 30/50/5 см, КОЈИ СЕ МОНТИРАЈУ НА ГОТОВ ПОД. ЗАВРШНА ОБРАДА ЧЕЛИЧНИХ ПРОФИЛА ЈЕ ХРОМИРАЊЕ. КРИЛА ВРАТА И ИСПУНА ФИКСНИХ ДЕЛОВА ОД ЛАМИНАТНИХ МАХ COMPACT ПЛОЧА, ОБОСТРАНО ЗАШТИЋЕНИХ АКРИЛНИМ ПОЛИУРЕТАНСКИМ СМОЛАМА. ОБЛОГУ ФИКСИРАТИ НА КОНСТРУКЦИЈУ СА СПОЉАШЊЕ СТРАНЕ КАБИНЕ, ТАКО ДА КОНСТРУКЦИЈА БУДЕ ВИДНА САМО СА УНУТРАШЊЕ СТРАНЕ. ВРАТА СУ ОПРЕМЉЕНА ОДГОВАРАЈУЋИМ ПРОХРОМСКИМ ОКОВОМ И БРАВОМ КОЈА ОДГОВАРА НАЧИНУ ОТВАРАЊА ПРЕМА ШЕМИ. ПРОИЗВОЂАЧ ЈЕ У ОБАВЕЗИ ДА ДЕФИНИШЕ НАЧИН УГРАДЊЕ РАДИОНИЧКИМ ЦРТЕЖИМА, НА КОЈЕ ЈЕ ОБАВЕЗАН ДА ДОБИЈЕ САГЛАСНОСТ НАРУЧИОЦА И ПРОЈЕКТАНТА. INTERNAL SANITARY PARTITIONS IN SANITARY ROOMS HEIGHT OF THE PARTITION IS 220CM, SOLID PART IS HIGH 200CM, AND IT IS SET AT 20CM FROM THE FLOOR. SINGLE DOORS 70/200 CM FOR ENTRANCE TO THE CABIN ARE PART OF THE PARTITION.STRUCTURE OF THE PARTITION IS MADE OF BOX PROFILES 30/50/5 CM WHICH ARE INSTALLED ON FINALIZED FLOOR. FINAL TREATMENT OF STEEL SECTIONS IS CHROMING. DOORS LEAVES AND INFILL OF FIXED PARTS IS MADE OF LAMINATE MAX COMPACT PLATES,PROTECTED AT BOTH SIDES WITH ACRYLIC POLYURETHANE RAISIN. FIX THE COVER ON EXTERNAL SIDE OF THE CABIN STRUCTURE, SO THE STRUCTUREIS VISIBLE AT INTERNAL SIDE ONLY. DOORS ARE EQUIPPED WITH APPOSITE STAINLESS STEEL FRAME AND WITH LOCK RESPONDING TO OPENING MODE IN A SCHEME. MANUFACTURER IS OBLIGED TO PRECISE MODE OF INSTALLATION WITH WORKSHOP DRAWINGS, APPROVED BY INVESTOR AND THE DESIGN ENGINEER.

Етажа: / Floor :	АНЕКС;КРИЛО А	КРИЛО Б	КРИЛО Ц	КРИЛО Д
Конвенција:				
Сутерен	0	0	0	0
Приземље /Ground floor	0	0	0	0
1.спрат/First floor	0	1	0	0
2.спрат /Second floor	0	0	0	0
Укупно(крило):	0	0	0	0
Укупно(објекат): / Total :	1			
Напомена:/ Note	СВЕ МЕРЕ УЗЕТИ НА ЛИЦУ МЕСТА. ALL MEASURES ARE TO BE TAKEN ON THE SPOT.			

УНУТРАШЊА БРАВАРИЈА И АЛУМИНАРИЈА

INTERNAL **LOCKSMITH'S WORKS AND ALUMINUM JOINERY**

САОБРАЋАЈНИ ИНСТИТУТ ЦИП, БЕОГРАД

Објекат: / Structure:
ПРУГА БЕОГРАД - СУБОТИЦА - ДРЖАВНА ГРАНИЦА (КЕЛЕБИЈА)
ДЕОНИЦА ПРУГЕ НОВИ САД - СУБОТИЦА - ДРЖАВНА ГРАНИЦА (КЕЛЕБИЈА)
BELGRADE - SUBOTICA - STATE BORDER (KELEBIA) RAILWAY LINE
SECTION : NOVI SAD - SUBOTICA - STATE BORDER (KELEBIA)

УНУТРАШЊА АЛУМИНАРИЈА / INTERNAL ALUMINUM JOINERY

Врста техн.док.: / Techn.document.: **ПЗИ** / DFC

Размера: / Scale: P 1:50

Цртеж: / Drawing: ЗАШТИТНА ОГРАДА ИСПОД СТЕПЕНИШТА / FENCE UNDER STAIRS

Ознака: / Mark: Б01

Број листа: / No of drawing: 01

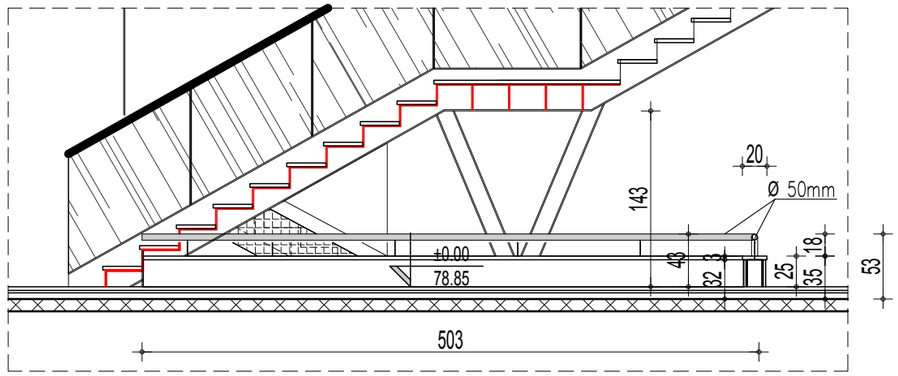

ИЗГЛЕД / View

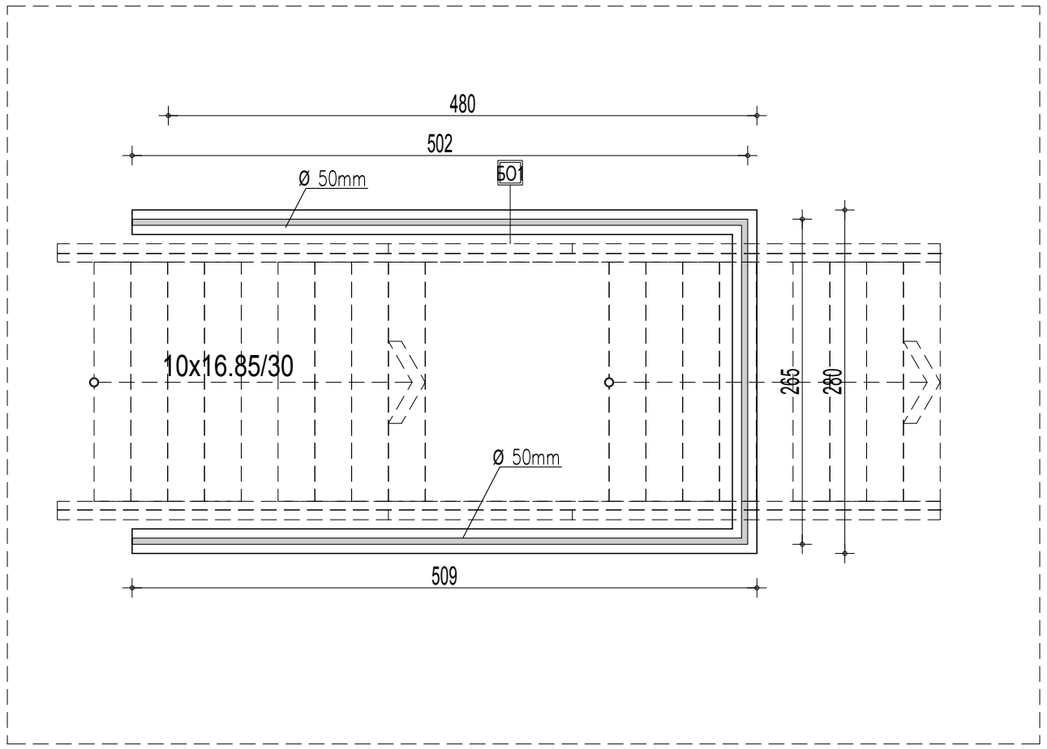

ОСНОВА / Floor plan

L=12.69m' Ø 50mm

Опис: / Description :

ЗАШТИТНА ОГРАДА
Заштитна ограда од цевних инокс профила Ø50mm испод степеништа.
Ограду фиксирати у зид ограде
Уградњу вршити у складу са радионичким детаљима које израђује извођач радова, на основу приложених шема и провере свих димензија на градилишту, у складу са препорукама произвођача система. Сви детаљи морају бити одобрени од стране аутора пројекта. Извођач је дужан да достави атестну документацију усаглашену са EN стандардима.

PROTECTIVE FENCE
Protective fence is made out of tubular stainless steel sections - Ø50mm under the staircase.
The fence is to be fixed into the wall of the fence.
Manufacturer is obliged to precise mode of installation with workshop drawings, based on attached schemes and inspection of all dimensions on the construction site, in compliance with the recommendations of the system manufacturer. All details must be approved by the author of the design. Contractor is required to provide attests in compliance with EN standards.

Етажа: / Floor :	КРИЛО А	КРИЛО Б wing Б	КРИЛО Ц	КРИЛО Д
Конвенција:				
Сутерен	0	0	0	0
Приземље /Ground floor	0	12.69m'	0	0
1.спрат/First floor	0	0	0	0
2.спрат / Second floor	0	0	0	0
Укупно(крило):	0	12.69m'	0	0
Укупно(објекат): / Total :	12.69m'			
Напомена:/ Note	СВЕ МЕРЕ УЗЕТИ НА ЛИЦУ МЕСТА. ALL MEASURES ARE TO BE TAKEN ON THE SPOT.			

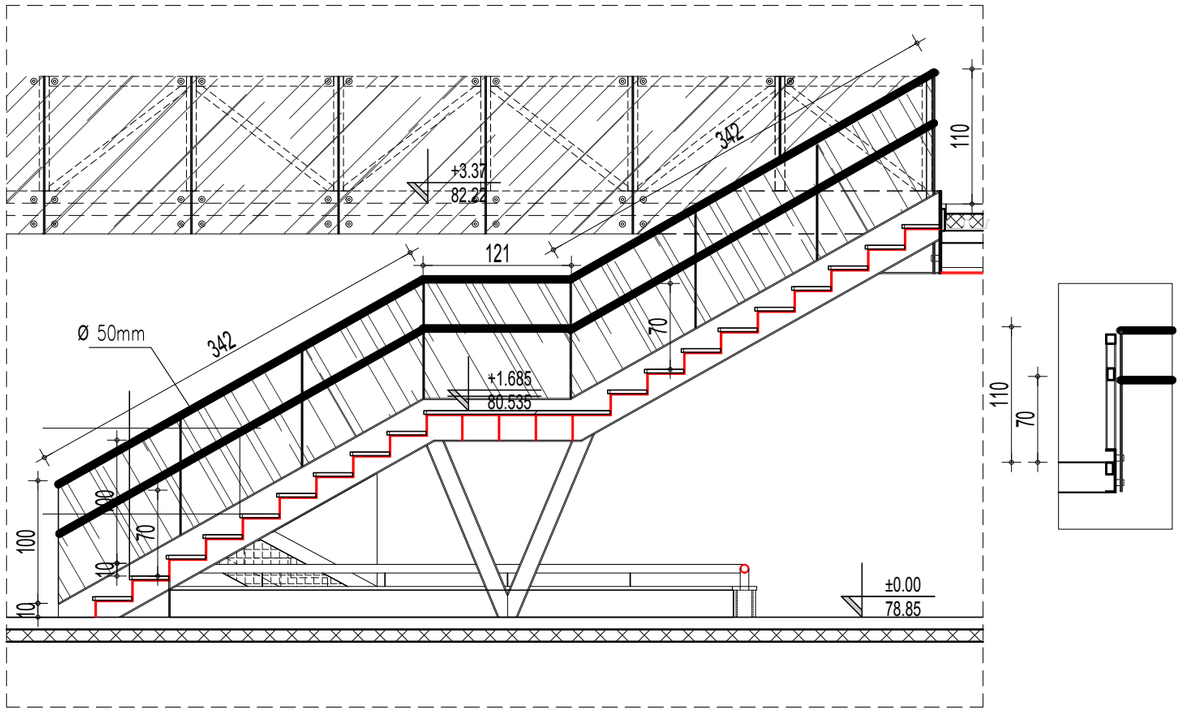

ИЗГЛЕД / View

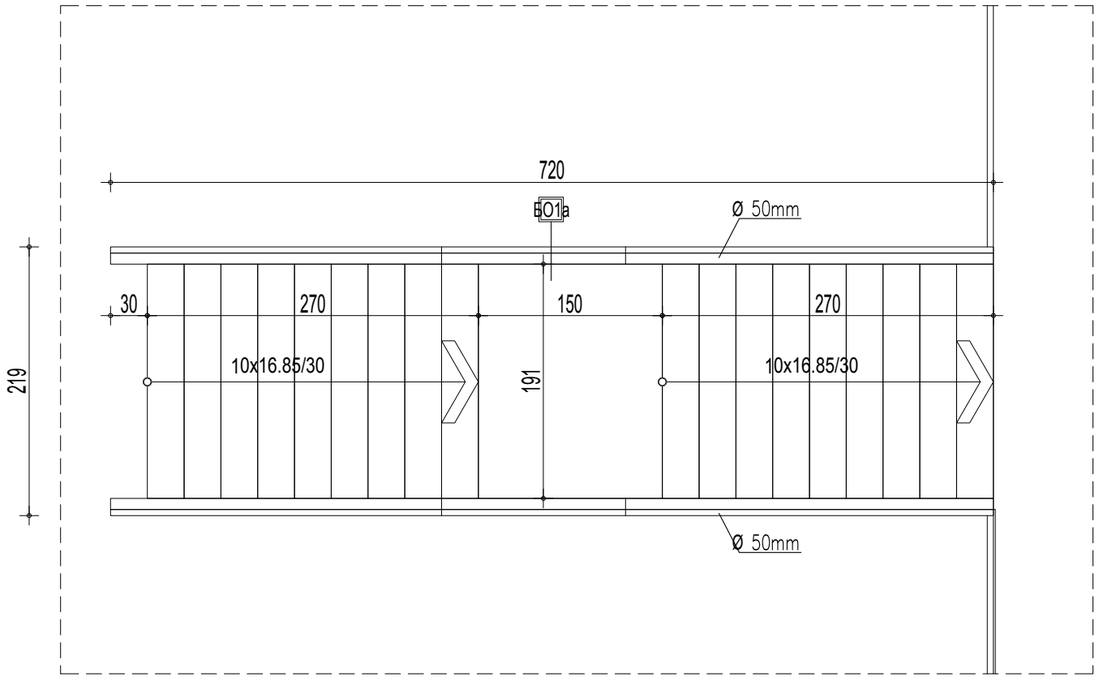

ОСНОВА / Floor plan

САОБРАЋАЈНИ ИНСТИТУТ ЦИП, БЕОГРАД	Објекат: / Structure: ПРУГА БЕОГРАД - СУБОТИЦА - ДРЖАВНА ГРАНИЦА (КЕЛЕБИЈА) ДЕОНИЦА ПРУГЕ НОВИ САД - СУБОТИЦА - ДРЖАВНА ГРАНИЦА (КЕЛЕБИЈА) BELGRADE - SUBOTICA - STATE BORDER (KELEBIA) RAILWAY LINE SECTION : NOVI SAD - SUBOTICA - STATE BORDER (KELEBIA)
	УНУТРАШЊА АЛУМИНАРИЈА / INTERNAL ALUMINUM JOINERY
Врста техн.док.: / Techn.document.: ПЗИ / DFC	Размера: / Scale: P 1:50
Цртеж: / Drawing:	ОГРАДА НА СТЕПЕНИШТУ / FENCE ON THE STAIRCASE
Ознака: / Mark:	БО1а
Број листа: / No of drawing:	02

L= 8.05m'x2 =16.10m'

Опис:
/ Description :

ОПИС ЗА ШЕМЕ СА ОЗНАКОМ
БО1а, БО3, БО5 и БО6

ОГРАДА ОД СИГУРНОСНОГ СТАКЛА, СА НОШЕЊЕМ ПРЕКО ТАЧКАСТИХ НОСАЧА ТИПА СПАЈДЕР И РУКОХВАТА ОД ИНОКСА
Ограда је израђена од провидног каљеног ламелираног сигурносног стакла 10.10.1 (односно оне дебљине коју покаже прорачун статичке стабилности, урађен од стране извођача). Димензије, облици и позиције стакала дати су на цртежу (НАПОМЕНА: на цртежу су котирана осовинска растојања финалних позиција стакала). Стакло се фиксира бочно за челичну конструкцију нове галерије / новог степеништа / нове пасареле преко инокс тачкастих носача типа спајдер, према распореду и растојањима на цртежу. Стакла поставити на међусобном удаљењу које препоручује произвођач. Све видне ивице финално постављених стакала испуне ограде морају бити строго вертикалне, без обзира на размеру пењања конкретног степенишног крака. Горњи профил ограде је од цевног инокс профила Ø60mm који је континуалан и належе на стакло одозго. Овај профил уједно служи и као рукохват.

DESCRIPTION FOR THE SCHEME WITH MARK:
/ БО1а, БО3, БО5 and БО6

THE FENCE MADE OUT OF SAFETY GLASS WITH BEARING OVER DOTTED GIRDERS OF SPIDER TYPE AND HANDRAIL OF STAINLESS STEEL
The fence is made out of transparent, tempered, laminated glass 10.10.1 (and/or of the thickness shown by static stability calculation, done by the side of the contractor). Dimensions, shapes and positions of glass are given within the drawing (NOTE: within the drawing, the levels concerning center to center spacing of final glass positions are given). Glass is fixed, laterally, to steel structure of new gallery / new staircase/ new bridge footway over stainless steel dotted girders of Spider type, according to layout and spacing within drawing. Glasses are to be placed on mutual spacing according to recommendations of the manufacturer. All visible edges of finally placed glasses concerning infilling of fence must be strictly vertical, regardless of climbing scale of particular staircase flight. Top section of fence is made out of tubular stainless steel section Ø60mm which is continual and bracketed onto the glass from above. This section also serves as the handrail, at the same time.

Етажа: / Floor :	КРИЛО А	КРИЛО Б wing Б	КРИЛО Ц	КРИЛО Д
Конвенција:				
Сутерен	0	0	0	0
Приземље / Ground floor	0	0	0	0
1.спрат	0	16.10m'	0	0
2.спрат / Second floor	0	0	0	0
Укупно(крило):	0	16.10m'	0	0
Укупно(објекат): / Total :	16.10m'			
Напомена:/ Note	СВЕ МЕРЕ УЗЕТИ НА ЛИЦУ МЕСТА. ALL MEASURES ARE TO BE TAKEN ON THE SPOT.			

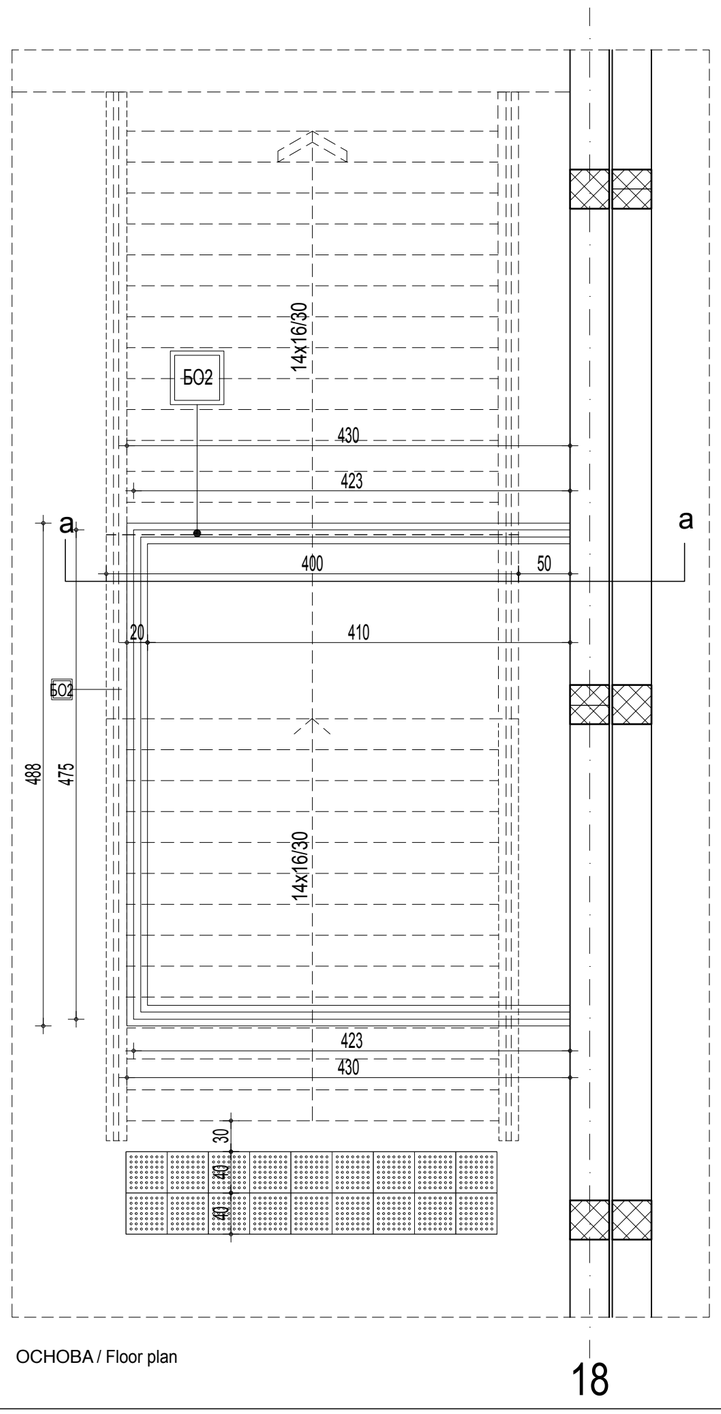

ОСНОВА / Floor plan

18

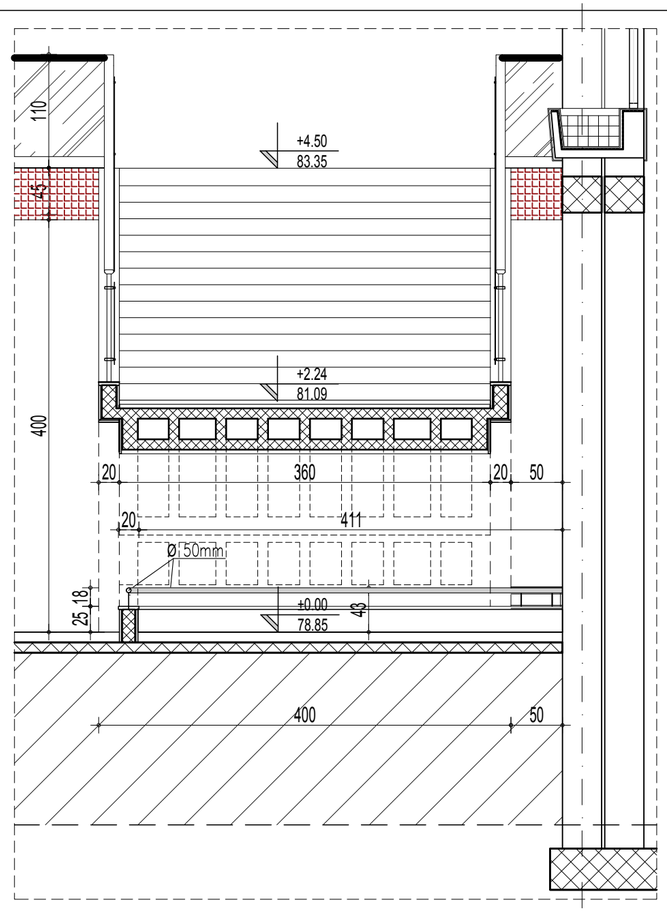

ПРЕСЕК / SECTION

18

САОБРАЋАЈНИ ИНСТИТУТ ЦИП, БЕОГРАД

Објекат: / Structure:
ПРУГА БЕОГРАД - СУБОТИЦА - ДРЖАВНА ГРАНИЦА (КЕЛЕБИЈА)
ДЕОНИЦА ПРУГЕ НОВИ САД - СУБОТИЦА - ДРЖАВНА ГРАНИЦА (КЕЛЕБИЈА)
BELGRADE - SUBOTICA - STATE BORDER (KELEBIA) RAILWAY LINE
SECTION : NOVI SAD - SUBOTICA - STATE BORDER (KELEBIA)

УНУТРАШЊА АЛУМИНАРИЈА / INTERNAL ALUMINUM JOINERY

Врста техн.док.: / Techn.document.: **ПЗИ** / DFC

Размера: / Scale: Р 1:50

Цртеж: / Drawing:

ОГРАДА ИСПОД СТЕПЕНИШТА / FENCE UNDER STAIRS

Ознака: / Mark: БО2

Број листа: / No of drawing: 03

L=13.19m' Ø 50mm

Опис: / Description :

ЗАШТИТНА ОГРАДА
Заштитна ограда од цевних инокс профила Ø50mm испод степеништа.
Ограду фиксирати у зид ограде
Уградњу вршити у складу са радионичким детаљима које израђује извођач радова, на основу приложених шема и провере свих димензија на градилишту, у складу са препорукама произвођача система. Сви детаљи морају бити одобрени од стране аутора пројекта. Извођач је дужан да достави атестну документацију усаглашену са EN стандардима.

PROTECTIVE FENCE
Protective fence is made out of tubular stainless steel sections - Ø50mm under the staircase.
The fence is to be fixed into the wall of the fence.
Manufacturer is obliged to precise mode of installation with workshop drawings, based on attached schemes and inspection of all dimensions on the construction site, in compliance with the recommendations of the system manufacturer. All details must be approved by the author of the design. Contractor is required to provide attests in compliance with EN standards.

Етажа: / Floor :	КРИЛО А	КРИЛО Б wing Б	КРИЛО Ц	КРИЛО Д
Конвенција:				
Сутерен	0	0	0	0
Приземље /Ground floor	0	13.19m'	0	0
1.спрат/First floor	0	0	0	0
2.спрат / Second floor	0	0	0	0
Укупно(крило):	0	13.19m'	0	0
Укупно(објекат): / Total :	13.19m'			
Напомена:/ Note	СВЕ МЕРЕ УЗЕТИ НА ЛИЦУ МЕСТА. ALL MEASURES ARE TO BE TAKEN ON THE SPOT.			

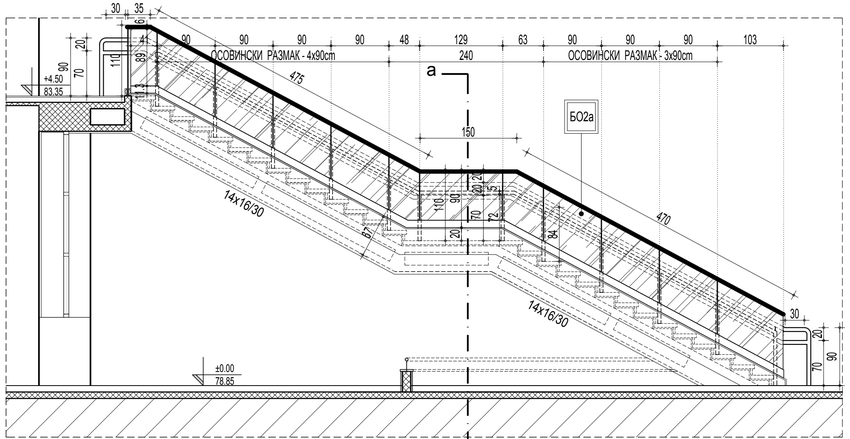

ИЗГЛЕД / VIEW

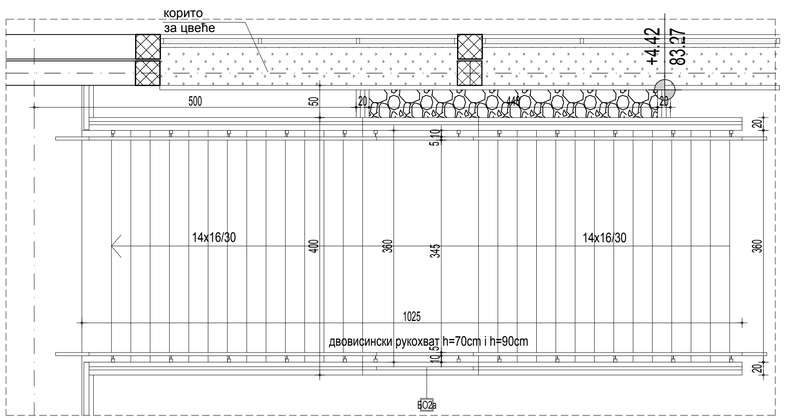

ОСНОВА / Floor plan

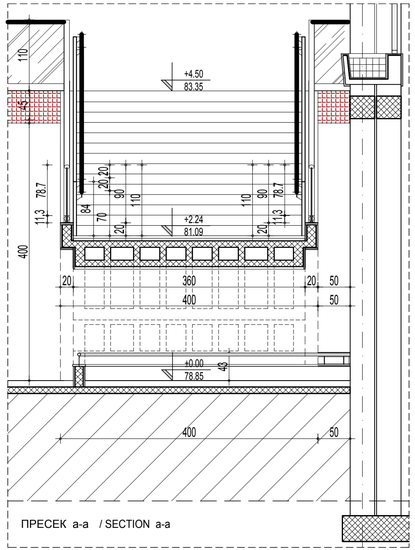

ПРЕСЕК а-а / SECTION a-a

ОПИС:

ОГРАДА ОД СИГУРНОСНОГ СТАКЛА, АЛУМИНИЈУМСКОГ ПРОФИЛА И РУКОХВАТА ОД ИНОКСА

Ограда је висине 110цм и израђује се од алуминијумских профила по систему „ALUMIL 8200" (или слично). Овај систем подразумева доњи профил висине 113мм у који је укљештено стакло и горњи цевни профил Ø60mm од инокса који повезује стакла испуне у горњој зони и који истовремено служи и као рукохват.
Уградња ограде је преко системских елемената и челичних анкера, у свему према препорукама произвођача. На степенишним крацима доњи профил прати стрмину степенишног крака (како је приказано на слици) и фиксира се на претходно постављене челичне дистанцере који су анкерисани у АБ степенишни крак (на свака 3-4 степеника). Сви алуминијумски и челични профили, елементи за везивање ограде и стакло морају да испуњавају прописане статичке захтеве (извођач је у обавези да спроведе претходну статичку проверу).
Ограда је застакљена провидним сигурносним каљеним стаклом 10.10.1., димензија и облика датих у цртежима. (НАПОМЕНА: на цртежу су котирана осовинска растојања финалних позиција стакала) Стакла поставити на међуспобном удаљењу које препоручује произвођач. Све видне ивице финално постављених стакала испуне ограде морају бити строго вертикалне, без обзира на размеру пењања конкретног степенишног крака.

ДВОВИСИНСКИ РУКОХВАТ ОД ИНОКСА

Двовисински рукохват састоји се од континуалних цевних инокс профила Ø45mm који су позиционирани један изнад другог тако да је кота вишег рукохвата на +0.90, а кота нижег рукохвата је на +0.70 од коте готовог пода. Његова позиција дата је на цртежу. Двовисински рукохват се фиксира за челичну подконструкцију од кутијастих профила 50x50x3mm преко челичних лимова геометрије као на цртежу.

НАПОМЕНА:
Уградњу вршити у складу са радионичким детаљима које израђује извођач радова, на основу приложених шема и провере свих димензија на градилишту, у складу са препорукама произвођача система. Сви детаљи морају бити одобрени од стране аутора пројекта. Извођач је дужан да достави атестну документацију усаглашену са EN стандардима.

/ DESCRIPTION :

THE FENCE MADE OUT OF SAFETY GLASS, ALUMINIUM SECTION AND HANDRAIL OF STAINLESS STEEL
The fence is 110cm high and it is made out of aluminium sections by „ALUMIL 8200"system, or by other similar system. This system assumes a bottom section in height of 113 mm , into which the glass is fixed , as well as top tubular section Ø60mm of stainless steel, which connects glasses of infilling in top zone and which serves as a handrail , at the same time.
Mounting of the fence is done over systemic elements and steel anchors, entirely according recommendations of the manufacturer. On staircase flights , bottoms section follows the slope of staircase flight (as shown on the figure) and it is fixed onto previously placed spacers which are anchored into RC staircase flight (on each 3-4 stairs). All aluminum and steel sections, elements for binding the fence and the glass, must meet prescribed static requirements (it is the obligation of the contractor to conduct previous static control).
The fence is glazed by transparent safety tempered glass 10.1.1, dimensions and shape are given within drawings (NOTE: in the drawing , the levels concerning center to center spacing of final glass positions are given) . Glasses are to be placed on mutual spacing recommended by the manufacturer. All visible edges of finally placed glasses concerning infilling of fence must be strictly vertical, regardless of climbing scale of particular staircase flight.

TWO-HEIGHT HANDRAIL MADE OF STAINLESS STEEL
Two-height handrail consists of continual tubular stainless steel sections Ø45mm which are positioned one over the other so as the level of higher handrail is at +0.90, and the level of lower handrail is at +0.70 from the level of finished floor. Its position is given within the drawing.
Two-height handrail is fixed to steel skeleton which is made out of box sections concerning footway over steel sheets possessing the geometry as shown within the drawing.

NOTE:
Mounting is to be done according to workshop drawings made by the contractor, based on enclosed schemes and based on check of all dimensions on the construction site, and in compliance with recommendations of system manufacturer. All architectural details must be approved by the side of design author prior to workmanship of the fence. The contractor shall deliver attest documentation which is in compliance with EN standards.

САОБРАЋАЈНИ ИНСТИТУТ ЦИП, БЕОГРАД	Објекат: / Structure: ПРУГА БЕОГРАД - СУБОТИЦА - ДРЖАВНА ГРАНИЦА (КЕЛЕБИЈА) ДЕОНИЦА ПРУГЕ НОВИ САД - СУБОТИЦА - ДРЖАВНА ГРАНИЦА (КЕЛЕБИЈА) BELGRADE - SUBOTICA - STATE BORDER (KELEBIA) RAILWAY LINE SECTION : NOVI SAD - SUBOTICA - STATE BORDER (KELEBIA)
	УНУТРАШЊА АЛУМИНАРИЈА / INTERNAL ALUMINUM JOINERY
Цртеж: / Drawing:	ОГРАДА НА СТЕПЕНИШТУ / FENCE ON THE STAIRCASE
	Ознака: / Mark: БОа
	Врста техн.док.: / Techn.document.: пзи / DFC
	Размера: / Scale: 1:50
	Број листа: / No of drawing: 04

L=11.36m'x2 = 22.72m'

/ Floor :	АНЕКС-КРИЛО А	КРИЛО Б	КРИЛО Ц	КРИЛО Д
Конвенција:				
Сутерен	0	0	0	0
Приземље / Ground floor	0	22.72m'	0	0
1.спрат/First floor	0	0	0	0
2.спрат / Second floor	0	0	0	0
Укупно(крило): / Total :	0	22.72m'	0	0
	22.72m'			
Напомена:/ Note	СВЕ МЕРЕ УЗЕТИ НА ЛИЦУ МЕСТА. ALL MEASURES ARE TO BE TAKEN ON THE SPOT.			

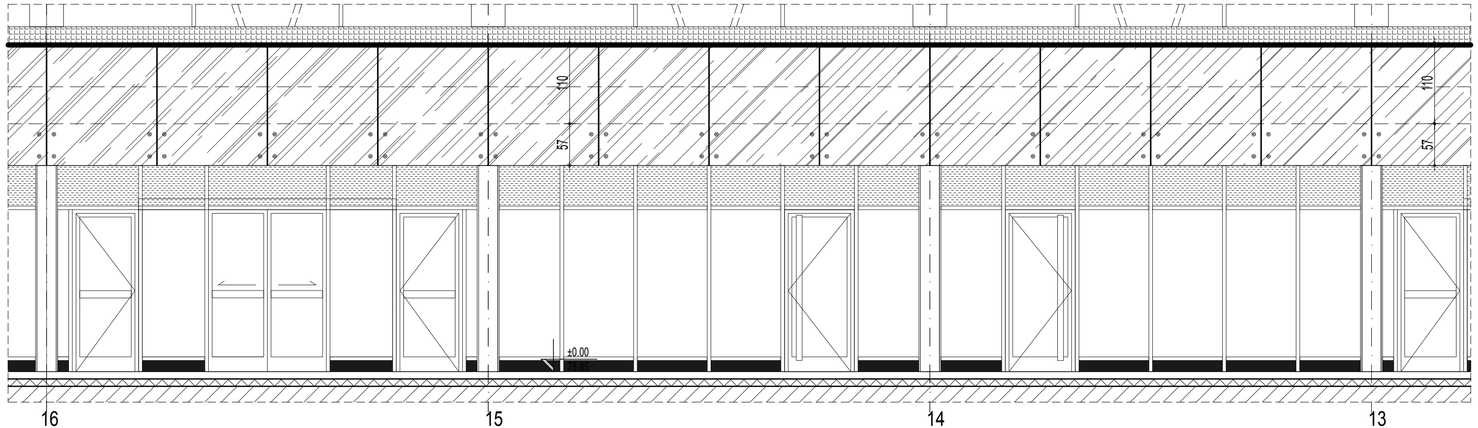

ИЗГЛЕД (део) / View (part)
Р 1:50

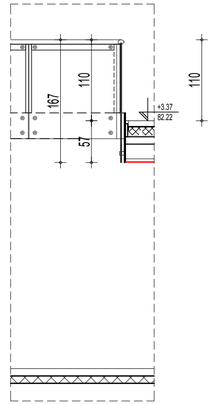

ПРЕСЕК / Section
Р 1:50

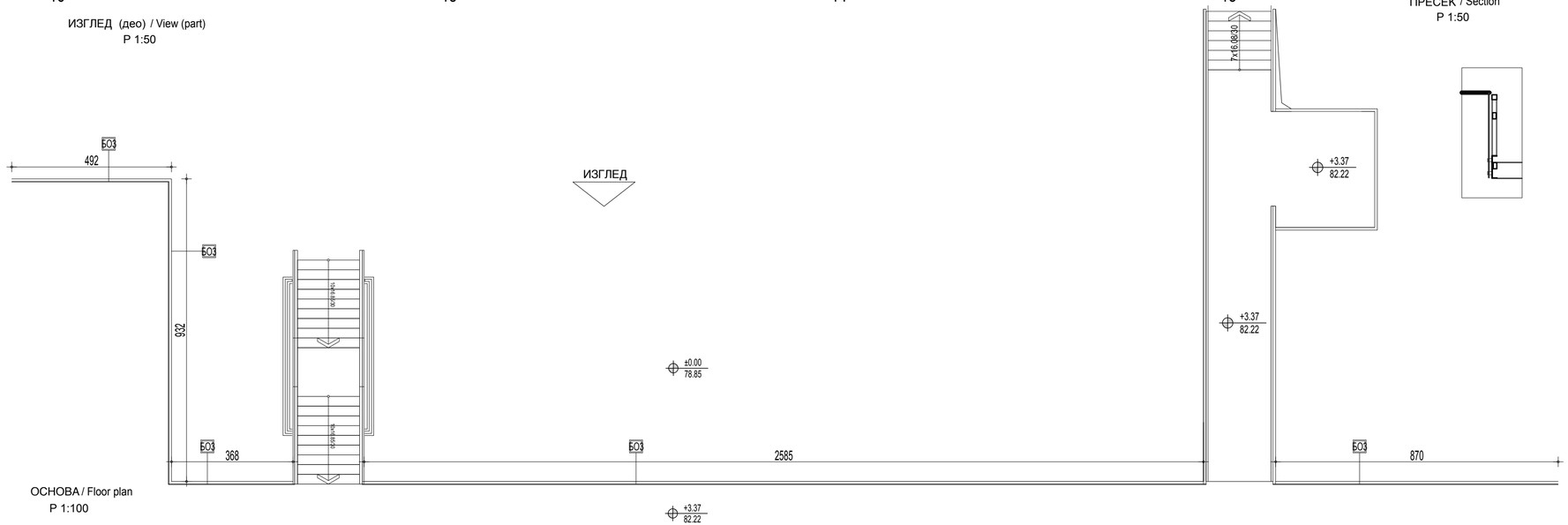

ОСНОВА / Floor plan
Р 1:100

САОБРАЋАЈНИ ИНСТИТУТ ЦИП, БЕОГРАД

Објекат: / Structure:
ПРУГА БЕОГРАД - СУБОТИЦА - ДРЖАВНА ГРАНИЦА (КЕЛЕБИЈА)
ДВОКОЛОСЕЧНА ПРУГА НОВИ САД - СУБОТИЦА - ДРЖАВНА ГРАНИЦА (КЕЛЕБИЈА)
BELGRADE - SUBOTICA - STATE BORDER (KELEBIA) RAILWAY LINE
SECTION : NOVI SAD - SUBOTICA - STATE BORDER (KELEBIA)
УНУТРАШЊА АЛУМИНАРИЈА / INTERNAL ALUMINUM JOINERY

Врста техн.док.: / Techn.document.: ПЗИ / DFC
Размера: / Scale: Р 1:50

Цртеж: / Drawing: ОГРАДА НА ГАЛЕРИЈИ / GALLERY FENCE
Ознака: / Mark: БО3
Број листа: / No of drawing: 05

L= 52.47m'

Опис: / Description :

ОПИС ЗА ШЕМЕ СА ОЗНАКОМ
БО1а, БО3, БО5 и БО6

ОГРАДА ОД СИГУРНОСНОГ СТАКЛА, СА НОШЕЊЕМ ПРЕКО ТАЧКАСТИХ НОСАЧА ТИПА СПАЈДЕР И РУКОХВАТА ОД ИНОКСА
Ограда је израђена од провидног каљеног ламелираног сигурносног стакла 10.10.1 (односно оне дебљине коју покаже прорачун статичке стабилности, урађен од стране извођача). Димензије, облици и позиције стакала дати су на цртежу (НАПОМЕНА: на цртежу су котирана осовинска растојања финалних позиција стакала). Стакло се фиксира бочно за челичну конструкцију нове галерије / новог степеништа / нове пасареле преко инокс тачкастих носача типа спајдер, према распореду и растојањима на цртежу. Стакла поставити на међусобном удаљењу које препоручује произвођач. Све видне ивице финално постављених стакала испуне ограде морају бити строго вертикалне, без обзира на размеру пењања конкретног степенишног крака. Горњи профил ограде је од цевног инокс профила Ø60mm који је континуалан и належе на стакло одозго. Овај профил уједно служи и као рукохват.

DESCRIPTION FOR THE SCHEME WITH MARK:
/ БО1а, БО3, БО5 and БО6

THE FENCE MADE OUT OF SAFETY GLASS WITH BEARING OVER DOTTED GIRDERS OF SPIDER TYPE AND HANDRAIL OF STAINLESS STEEL
The fence is made out of transparent, tempered, laminated glass 10.10.1 (and/or of the thickness shown by static stability calculation, done by the side of the contractor). Dimensions, shapes and positions of glass are given within the drawing (NOTE: within the drawing, the levels concerning center to center spacing of final glass positions are given). Glass is fixed, laterally, to steel structure of new gallery / new staircase/ new bridge footway over stainless steel dotted girders of Spider type, according to layout and spacing within drawing. Glasses are to be placed on mutual spacing according to recommendations of the manufacturer. All visible edges of finally placed glasses concerning infilling of fence must be strictly vertical, regardless of climbing scale of particular staircase flight. Top section of fence is made out of tubular stainless steel section Ø60mm which is continual and bracketed onto the glass from above. This section also serves as the handrail, at the same time.

Етажа: / Floor :	КРИЛО А	КРИЛО Б wing Б	КРИЛО Ц	КРИЛО Д
Конвенција:				
Сутерен	0	0	0	0
Приземље /Ground floor	0	0	0	0
1.спрат/First floor	0	52.47m'	0	0
2.спрат / Second floor	0	0	0	0
Укупно(крило):	0	52.47m'	0	0
Укупно(објекат): / Total :	52.47m'			
Напомена:/ Note	СВЕ МЕРЕ УЗЕТИ НА ЛИЦУ МЕСТА. ALL MEASURES ARE TO BE TAKEN ON THE SPOT.			

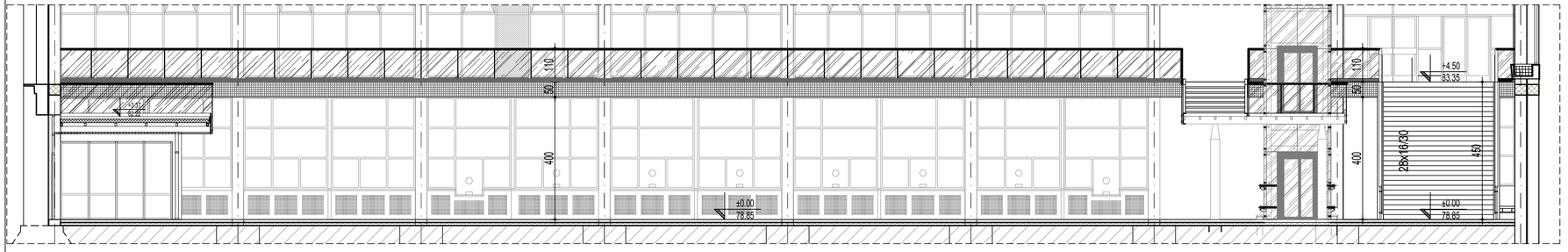

ИЗГЛЕД / View

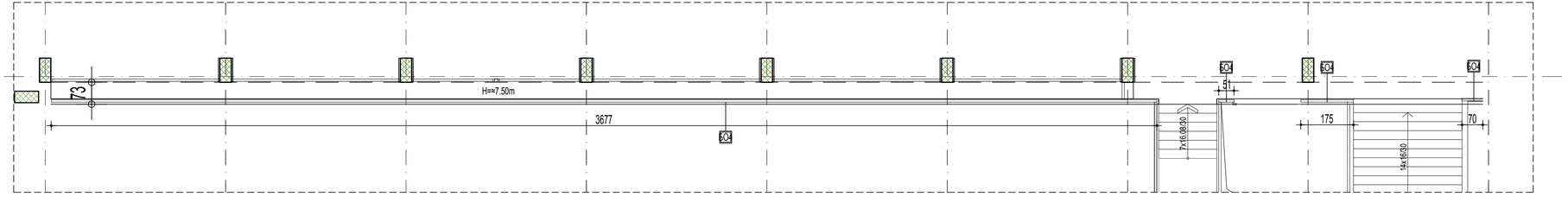

ОСНОВА / Floor plan

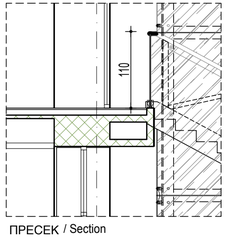

ПРЕСЕК / Section

САОБРАЋАЈНИ ИНСТИТУТ ЦИП, БЕОГРАД

Објекат: / Structure:
ПРУГА БЕОГРАД - СУБОТИЦА - ДРЖАВНА ГРАНИЦА (КЕЛЕБИЈА)
ДЕОНИЦА: ПРУГЕ НОВИ САД - СУБОТИЦА - ДРЖАВНА ГРАНИЦА (КЕЛЕБИЈА)
BELGRADE - SUBOTICA - STATE BORDER (KELEBIA) RAILWAY LINE
SECTION : NOVI SAD - SUBOTICA - STATE BORDER (KELEBIA)
УНУТРАШЊА АЛУМИНАРИЈА / INTERNAL ALUMINUM JOINERY

Врста техн.док.: / Techn.document.: ПЗИ / DFC
Размера: / Scale: Р 1:50

Цртеж: / Drawing: ОГРАДА НА ГАЛЕРИЈИ / GALLERY FENCE
Ознака: / Mark: БО4
Број листа: / No of drawing: 06

L=39.12m'

Опис: / Description :

ОПИС ЗА ШЕМЕ СА ОЗНАКОМ
БО4 и БО2а

ОГРАДА ОД СИГУРНОСНОГ СТАКЛА, АЛУМИНИЈУМСКОГ ПРОФИЛА И РУКОХВАТА ОД ИНОКСА

Ограда је висине 110цм и израђује се од алуминијумских профила по систему „ALUMIL 8200" (или слично). Овај систем подразумева доњи профил висине 113мм у који је укљештено стакло и горњи цевни профил Ø60mm од инокса који повезује стакла испуне у горњој зони и који истовремено служи и као рукохват. Утрадња ограде је преко системских елемената и челичних анкера, у свему према препорукама произвођача. На степенишним крацима доњи профил прати стрмину степенишног крака (како је приказано на слици) и фиксира се на претходно постављене челичне дистанцере који су анкерисани у АБ степенишни крак (на свака 3-4 степеника). Сви алуминијумски и челични профили, елементи за везивање ограде и стакло морају да испуњавају прописане статичке захтеве (извођач је у обавези да спроведе претходну статичку проверу).
Ограда је застакљена провидним сигурносним каљеним стаклом 10.10.1., димензија и облика датих у цртежима. (НАПОМЕНА: на цртежу су котирана осовинска растојања финалних позиција стакала) Стакла поставити на међусобном удаљењу које препоручује произвођач. Све видне ивице финално постављених стакала испуне ограде морају бити строго вертикалне, без обзира на размеру пењања конкретног степенишног крака.

DESCRIPTION FOR THE SCHEME WITH MARK
БО4 and БО2а

THE FENCE MADE OUT OF SAFETY GLASS, ALUMINIUM SECTION AND HANDRAIL OF STAINLESS STEEL
The fence is 110cm high and it is made out of aluminium sections by „ALUMIL 8200"system, or by other similar system. This system assumes a bottom section in height of 113 mm , into which the glass is fixed , as well as top tubular section Ø60mm of stainless steel, which connects glasses of infilling in top zone and which serves as a handrail , at the same time.
Mounting of the fence is done over systemic elements and steel anchors, entirely according recommendations of the manufacturer. On staircase flights , bottoms section follows the slope of staircase flight (as shown on the figure) and it is fixed onto previously placed spacers which are anchored into RC staircase flight (on each 3-4 stairs). All aluminum and steel sections, elements for binding the fence and the glass, must meet prescribed static requirements (it is the obligation of the contractor to conduct previous static control).
The fence is glazed by transparent safety tempered glass 10.1.1, dimensions and shape are given within drawings (NOTE: in the drawing , the levels concerning center to center spacing of final glass positions are given) . Glasses are to be placed on mutual spacing recommended by the manufacturer. All visible edges of finally placed glasses concerning infilling of fence must be strictly vertical, regardless of climbing scale of particular staircase flight.

Етажа: / Floor :	КРИЛО А	КРИЛО Б wing Б	КРИЛО Ц	КРИЛО Д
Конвенција:				
Сутерен	0	0	0	0
Приземље /Ground floor	0	0	0	0
1.спрат/First floor	0	39.12m'	0	0
2.спрат / Second floor	0	0	0	0
Укупно(крило):	0	39.12m'	0	0
Укупно(објекат): / Total :	39.12m'			
Напомена:/ Note	СВЕ МЕРЕ УЗЕТИ НА ЛИЦУ МЕСТА. ALL MEASURES ARE TO BE TAKEN ON THE SPOT.			

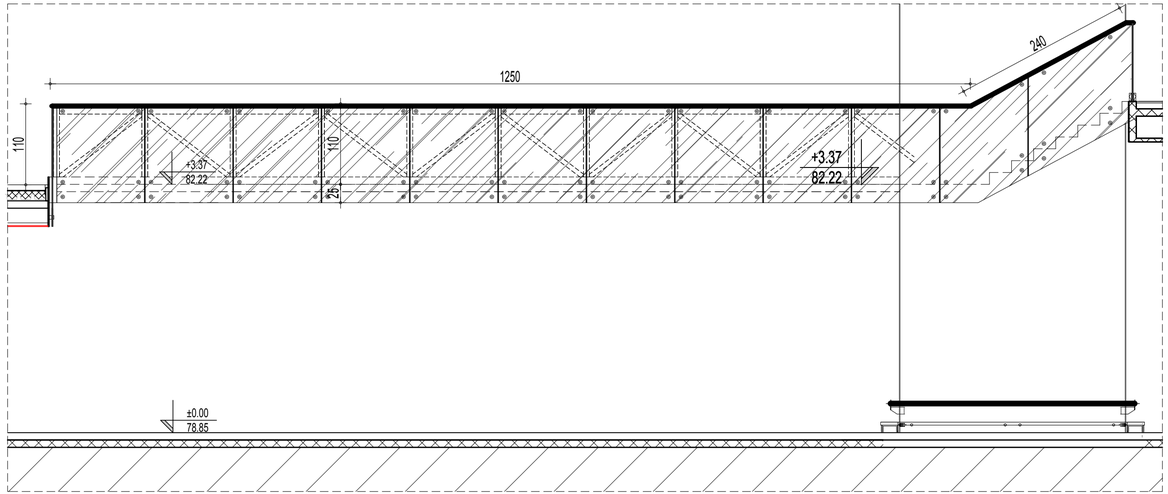

ИЗГЛЕД / VIEW

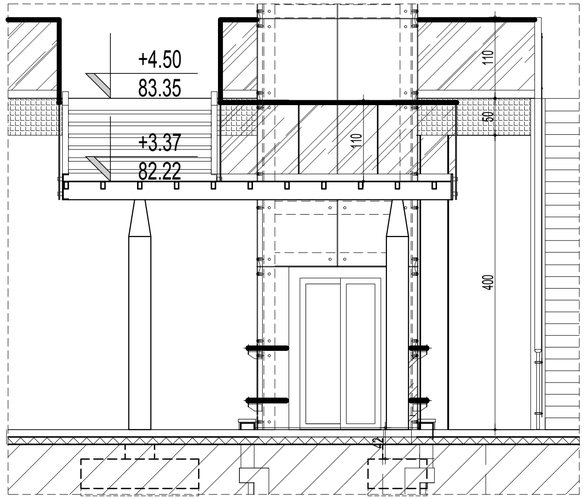

ПРЕСЕК-ИЗГЛЕД a-a / SECTION-VIEW a-a

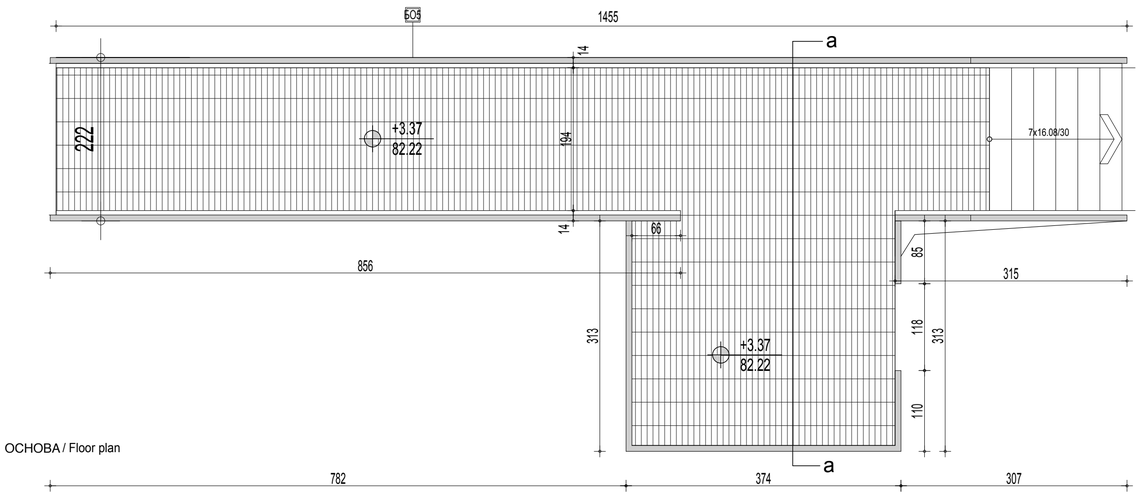

ОСНОВА / Floor plan

САОБРАЋАЈНИ ИНСТИТУТ ЦИП, БЕОГРАД	Објекат: / Structure: ПРУГА БЕОГРАД - СУБОТИЦА - ДРЖАВНА ГРАНИЦА (КЕЛЕБИЈА) ДЕОНИЦА ПРУГЕ НОВИ САД - СУБОТИЦА - ДРЖАВНА ГРАНИЦА (КЕЛЕБИЈА) BELGRADE - SUBOTICA - STATE BORDER (KELEBIA) RAILWAY LINE SECTION - NOVI SAD - SUBOTICA - STATE BORDER (KELEBIA)
	УНУТРАШЊА АЛУМИНАРИЈА / INTERNAL ALUMINUM JOINERY
Врста техн.док.: / Techn.document.:	ПЗИ / DFC
Размера: / Scale:	P 1:50
Цртеж: / Drawing:	ОГРАДА НА ПАСАРЕЛИ / FENCE ON PASARELI
Ознака: / Mark:	БО5
Број листа: / No of drawing:	07

L=14.90m'

Опис: / Description :

ОПИС ЗА ШЕМЕ СА ОЗНАКОМ БО1а, БО3, БО5 и БО6

ОГРАДА ОД СИГУРНОСНОГ СТАКЛА, СА НОШЕЊЕМ ПРЕКО ТАЧКАСТИХ НОСАЧА ТИПА СПАЈДЕР И РУКОХВАТА ОД ИНОКСА

Ограда је израђена од провидног каљеног ламелираног сигурносног стакла 10.10.1 (односно оне дебљине коју покаже прорачун статичке стабилности, урађен од стране извођача). Димензије, облици и позиције стакала дати су на цртежу (НАПОМЕНА: на цртежу су котирана осовинска растојања финалних позиција стакала). Стакло се фиксира бочно за челичну конструкцију нове галерије / новог степеништа / нове пасареле преко инокс тачкастих носача типа спајдер, према распореду и растојањима на цртежу. Стакла поставити на међусобном удаљењу које препоручује произвођач. Све видне ивице финално постављених стакала испуне ограде морају бити строго вертикалне, без обзира на размеру пењања конкретног степенишног крака. Горњи профил ограде је од цевног инокс профила Ø60mm који је континуалан и належе на стакло одозго. Овај профил уједно служи и као рукохват.

DESCRIPTION FOR THE SCHEME WITH MARK:
/ БО1а, БО3, БО5 and БО6

THE FENCE MADE OUT OF SAFETY GLASS WITH BEARING OVER DOTTED GIRDERS OF SPIDER TYPE AND HANDRAIL OF STAINLESS STEEL
The fence is made out of transparent, tempered, laminated glass 10.10.1 (and/or of the thickness shown by static stability calculation, done by the side of the contractor). Dimensions, shapes and positions of glass are given within the drawing (NOTE: within the drawing, the levels concerning center to center spacing of final glass positions are given). Glass is fixed, laterally, to steel structure of new gallery / new staircase/ new bridge footway over stainless steel dotted girders of Spider type, according to layout and spacing within drawing. Glasses are to be placed on mutual spacing according to recommendations of the manufacturer. All visible edges of finally placed glasses concerning infilling of fence must be strictly vertical, regardless of climbing scale of particular staircase flight. Top section of fence is made out of tubular stainless steel section Ø60mm which is continual and bracketed onto the glass from above. This section also serves as the handrail, at the same time.

Етажа: / Floor :	КРИЛО А	КРИЛО Б wing Б	КРИЛО Ц	КРИЛО Д
Конвенција:				
Сутерен	0	0	0	0
Приземље /Ground floor	0	0	0	0
1.спрат/First floor	0	14.90m'	0	0
2.спрат / Second floor	0	0	0	0
Укупно(крило):	0	14.90m'	0	0
Укупно(објекат): / Total :	14.90m'			
Напомена:/ Note	СВЕ МЕРЕ УЗЕТИ НА ЛИЦУ МЕСТА. ALL MEASURES ARE TO BE TAKEN ON THE SPOT.			

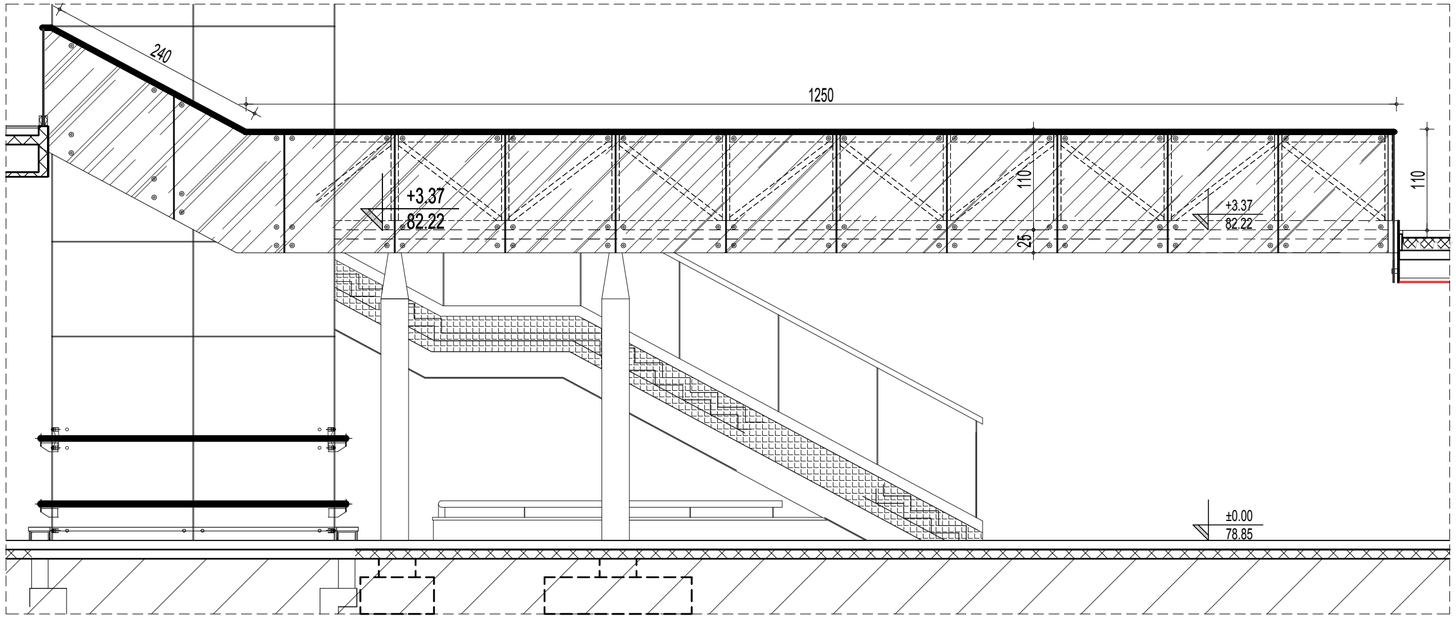

ИЗГЛЕД / VIEW

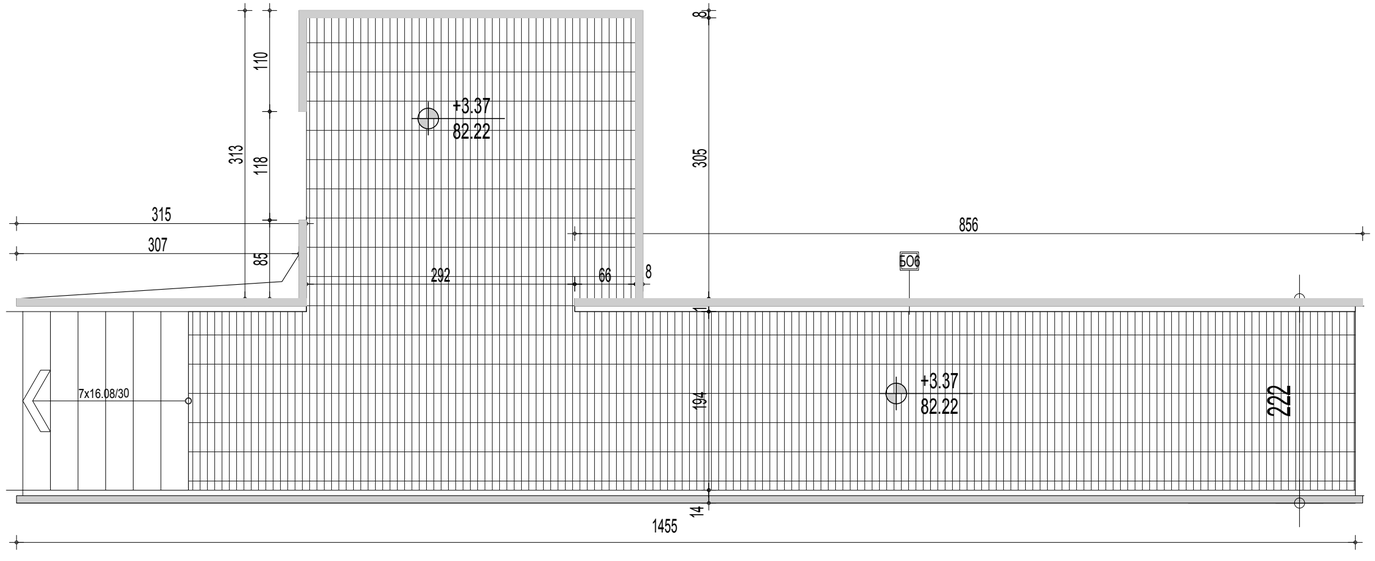

ОСНОВА / Floor plan

САОБРАЋАЈНИ ИНСТИТУТ ЦИП, БЕОГРАД

Објекат: / Structure:
ПРУГА БЕОГРАД - СУБОТИЦА - ДРЖАВНА ГРАНИЦА (КЕЛЕБИЈА)
ДЕОНИЦА ПРУГЕ НОВИ САД - СУБОТИЦА - ДРЖАВНА ГРАНИЦА (КЕЛЕБИЈА)
BELGRADE - SUBOTICA - STATE BORDER (KELEBIA) RAILWAY LINE
SECTION : NOVI SAD - SUBOTICA - STATE BORDER (KELEBIA)

УНУТРАШЊА АЛУМИНАРИЈА / INTERNAL ALUMINUM JOINERY

Врста техн.док.: / Techn.document.: ПЗИ / DFC

Размера: / Scale: P 1:50

Цртеж: / Drawing:

ОГРАДА НА ПАСАРЕЛИ / FENCE ON PASARELI

Ознака: / Mark: БО6

Број листа: / No of drawing: 08

L=21.38m'

Опис: / Description :

ОПИС ЗА ШЕМЕ СА ОЗНАКОМ
БО1а, БО3, БО5 и БО6

ОГРАДА ОД СИГУРНОСНОГ СТАКЛА, СА НОШЕЊЕМ ПРЕКО ТАЧКАСТИХ НОСАЧА ТИПА СПАЈДЕР И РУКОХВАТА ОД ИНОКСА

Ограда је израђена од провидног каљеног ламелираног сигурносног стакла 10.10.1 (односно оне дебљине коју покаже прорачун статичке стабилности, урађен од стране извођача). Димензије, облици и позиције стакала дати су на цртежу (НАПОМЕНА: на цртежу су котирана осовинска растојања финалних позиција стакала). Стакло се фиксира бочно за челичну конструкцију нове галерије / новог степеништа / нове пасареле преко инокс тачкастих носача типа спајдер, према распореду и растојањима на цртежу. Стакла поставити на међусобном удаљењу које препоручује произвођач. Све видне ивице финално постављених стакала испуне ограде морају бити строго вертикалне, без обзира на размеру пењања конкретног степенишног крака. Горњи профил ограде је од цевног инокс профила Ø60mm који је континуалан и належе на стакло одозго. Овај профил уједно служи и као рукохват.

DESCRIPTION FOR THE SCHEME WITH MARK:
/ БО1а, БО3, БО5 and БО6

THE FENCE MADE OUT OF SAFETY GLASS WITH BEARING OVER DOTTED GIRDERS OF SPIDER TYPE AND HANDRAIL OF STAINLESS STEEL
The fence is made out of transparent, tempered, laminated glass 10.10.1 (and/or of the thickness shown by static stability calculation, done by the side of the contractor). Dimensions, shapes and positions of glass are given within the drawing (NOTE: within the drawing, the levels concerning center to center spacing of final glass positions are given). Glass is fixed, laterally, to steel structure of new gallery / new staircase/ new bridge footway over stainless steel dotted girders of Spider type, according to layout and spacing within drawing. Glasses are to be placed on mutual spacing according to recommendations of the manufacturer. All visible edges of finally placed glasses concerning infilling of fence must be strictly vertical, regardless of climbing scale of particular staircase flight. Top section of fence is made out of tubular stainless steel section Ø60mm which is continual and bracketed onto the glass from above. This section also serves as the handrail, at the same time.

Етажа: / Floor :	КРИЛО А	КРИЛО Б wing Б	КРИЛО Ц	КРИЛО Д
Конвенција:				
Сутерен	0	0	0	0
Приземље /Ground floor	0	0	0	0
1.спрат/First floor	0	21.38m'	0	0
2.спрат /Second floor	0	0	0	0
Укупно(крило):	0	21.38m'	0	0
Укупно(објекат): / Total :	21.38m'			
Напомена:/ Note	СВЕ МЕРЕ УЗЕТИ НА ЛИЦУ МЕСТА. ALL MEASURES ARE TO BE TAKEN ON THE SPOT.			

САОБРАЋАЈНИ ИНСТИТУТ ЦИП, БЕОГРАД

Објекат: / Structure:
ПРУГА БЕОГРАД - СУБОТИЦА - ДРЖАВНА ГРАНИЦА (КЕЛЕБИЈА)
ДЕОНИЦА ПРУГЕ НОВИ САД - СУБОТИЦА - ДРЖАВНА ГРАНИЦА (КЕЛЕБИЈА)
BELGRADE - SUBOTICA - STATE BORDER (KELEBIA) RAILWAY LINE
SECTION : NOVI SAD - SUBOTICA - STATE BORDER (KELEBIA)

УНУТРАШЊА АЛУМИНАРИЈА / INTERNAL ALUMINUM JOINERY

Врста техн.док.: / Techn.document.: **ПЗИ** / DFC

Размера: / Scale: P 1:50

Цртеж: / Drawing:

ПОМИЧНА ОГРАДА ЗА УСМЕРАВАЊЕ /MOVABLE CONTROL FENCE

Ознака: / Mark: БОу

Број листа: / No of drawing: 09

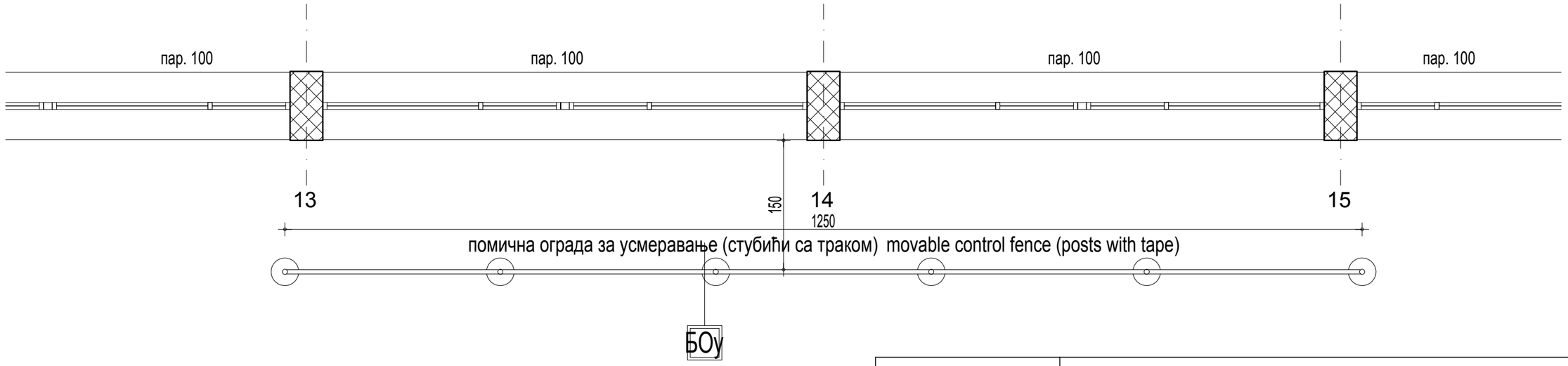

L= 2.5m'x5 комада Σ L= 12.50m'

Стубић(стопер)- баријера са плавом траком.
Димензије- пречник Ø 63,visina 910mm,база пречника 320mm.
Трака има опругу и аутоматски се враћа у кучиште стуба.
Трака је ширине 50mm и дужине 2,5m.
Стуб је израђен од нерђајућег челика са стопицом од челика -полирано.
Стуб има механизам за смештај траке.
Стуб у боји ANTRACIT, RAL 7016, LRV 8%.

Small post (stopper) - a barrier with blue strip.
Dimensions- diameter: Ø 63, Height: 910mm, base of diameter: 320mm.
The strip possesses the spring and it is automatically returned into the housing of the stopper.
The strip is 50mm wide and 2.5m long.
The stopper is made out of stainless steel with steel pad – polished.
The stopper has a mechanism for accommodating the strip.
The stopper color ANTRACIT, RAL 7016, LRV 8%.

Етажа: / Floor :	КРИЛО Б wing Б
Сутерен	
Приземље /Ground floor	5 КОМАДА
1.спрат/First floor	
2.спрат / Second floor	
Укупно(крило):	5 КОМАДА
Укупно(објекат): / Total :	
Напомена:/ Note	СВЕ МЕРЕ УЗЕТИ НА ЛИЦУ МЕСТА. ALL MEASURES ARE TO BE TAKEN ON THE SPOT.

ОПИС ЗА ШЕМЕ СА ОЗНАКОМ
БО4 и БО2а

ОГРАДА ОД СИГУРНОСНОГ СТАКЛА, АЛУМИНИЈУМСКОГ ПРОФИЛА И РУКОХВАТА ОД ИНОКСА

Ограда је висине 110цм и израђује се од алуминијумских профила по систему „ALUMIL 8200" (или слично). Овај систем подразумева доњи профил висине 113мм у који је укљештено стакло и горњи цевни профил Ø60mm од инокса који повезује стакла испуне у горњој зони и који истовремено служи и као рукохват.
Уградња ограде је преко системских елемената и челичних анкера, у свему према препорукама произвођача. На степенишним крацима доњи профил прати стрмину степенишног крака (како је приказано на слици) и фиксира се на претходно постављене челичне дистанцере који су анкерисани у АБ степенишни крак (на свака 3-4 степеника). Сви алуминијумски и челични профили, елементи за везивање ограде и стакло морају да испуњавају прописане статичке захтеве (извођач је у обавези да спроведе претходну статичку проверу).
Ограда је застакљена провидним сигурносним каљеним стаклом 10.10.1., димензија и облика датих у цртежима. (НАПОМЕНА: на цртежу су котирана осовинска растојања финалних позиција стакала) Стакла поставити на међусобном удаљењу које препоручује произвођач. Све видне ивице финално постављених стакала испуне ограде морају бити строго вертикалне, без обзира на размеру пењања конкретног степенишног крака.

ОПИС ЗА ШЕМЕ СА ОЗНАКОМ
БО1а, БО3, БО5 и БО6

ОГРАДА ОД СИГУРНОСНОГ СТАКЛА, СА НОШЕЊЕМ ПРЕКО ТАЧКАСТИХ НОСАЧА ТИПА СПАЈДЕР И РУКОХВАТА ОД ИНОКСА

Ограда је израђена од провидног каљеног ламелираног сигурносног стакла 10.10.1 (односно оне дебљине коју покаже прорачун статичке стабилности, урађен од стране извођача). Димензије, облици и позиције стакала дати су на цртежу (НАПОМЕНА: на цртежу су котирана осовинска растојања финалних позиција стакала). Стакло се фиксира бочно за челичну конструкцију нове галерије / новог степеништа / нове пасареле преко инокс тачкастих носача типа спајдер, према распореду и растојањима на цртежу. Стакла поставити на међусобном удаљењу које препоручује произвођач. Све видне ивице финално постављених стакала испуне ограде морају бити строго вертикалне, без обзира на размеру пењања конкретног степенишног крака. Горњи профил ограде је од цевног инокс профила Ø60mm који је континуалан и належе на стакло одозго. Овај профил уједно служи и као рукохват.

ДВОВИСИНСКИ РУКОХВАТ ОД ИНОКСА

Двовисински рукохват састоји се од континуалних цевних инокс профила Ø45mm који су позиционирани јадан изнад другог тако да је кота вишег рукохвата на +0.90, а кота нижег рукохвата је на +0.70 од коте готовог пода. Његова позиција дата је на цртежу. Двовисински рукохват се фиксира за челичну подконструкцију од кутијастих профила нове галерије / новог степеништа / нове пасареле преко челичних лимова геометрије као на цртежу.

НАПОМЕНА:
Уградњу вршити у складу са радионичким детаљима које израђује извођач радова, на основу приложених шема и провере свих димензија на градилишту, у складу са препорукама произвођача система. Сви архитектонски детаљи морају бити одобрени од стране аутора пројекта пре почетка израде ограде. Извођач је дужан да достави атестну документацију усаглашену са EN стандардима.

DESCRIPTION FOR THE SCHEME WITH MARK
БО4 and БО2а

THE FENCE MADE OUT OF SAFETY GLASS, ALUMINIUM SECTION AND HANDRAIL OF STAINLESS STEEL
The fence is 110cm high and it is made out of aluminium sections by „ALUMIL 8200"system, or by other similar system. This system assumes a bottom section in height of 113 mm , into which the glass is fixed , as well as top tubular section Ø60mm of stainless steel, which connects glasses of infilling in top zone and which serves as a handrail , at the same time.
Mounting of the fence is done over systemic elements and steel anchors, entirely according recommendations of the manufacturer. On staircase flights , bottoms section follows the slope of staircase flight (as shown on the figure) and it is fixed onto previously placed spacers which are anchored into RC staircase flight (on each 3-4 stairs). All aluminum and steel sections, elements for binding the fence and the glass, must meet prescribed static requirements (it is the obligation of the contractor to conduct previous static control).
The fence is glazed by transparent safety tempered glass 10.1.1, dimensions and shape are given within drawings (NOTE: in the drawing , the levels concerning center to center spacing of final glass positions are given) . Glasses are to be placed on mutual spacing recommended by the manufacturer. All visible edges of finally placed glasses concerning infilling of fence must be strictly vertical, regardless of climbing scale of particular staircase flight.

DESCRIPTION FOR THE SCHEME WITH MARK:
/ БО1а, БО3, БО5 and БО6

THE FENCE MADE OUT OF SAFETY GLASS WITH BEARING OVER DOTTED GIRDERS OF SPIDER TYPE AND HANDRAIL OF STAINLESS STEEL
The fence is made out of transparent, tempered, laminated glass 10.10.1 (and/or of the thickness shown by static stability calculation, done by the side of the contractor). Dimensions, shapes and positions of glass are given within the drawing (NOTE: within the drawing, the levels concerning center to center spacing of final glass positions are given). Glass is fixed, laterally, to steel structure of new gallery / new staircase/ new bridge footway over stainless steel dotted girders of Spider type, according to layout and spacing within drawing. Glasses are to be placed on mutual spacing according to recommendations of the manufacturer. All visible edges of finally placed glasses concerning infilling of fence must be strictly vertical, regardless of climbing scale of particular staircase flight. Top section of fence is made out of tubular stainless steel section Ø60mm which is continual and bracketed onto the glass from above. This section also serves as the handrail, at the same time.

TWO-HEIGHT HANDRAIL MADE OF STAINLESS STEEL
Two-height handrail consists of continual tubular stainless steel sections Ø45mm which are positioned one over the other so as the level of higher handrail is at +0.90, and the level of lower handrail is at +0.70 from the level of finished floor. Its position is given within the drawing. Two-height handrail is fixed to steel skeleton which is made out of box sections concerning new gallery/ new staircase / new bridge footway over steel sheets possessing the geometry as shown within the drawing.

NOTE:
Mounting is to be done according to workshop drawings made by the contractor, based on enclosed schemes and based on check of all dimensions on the construction site, and in compliance with recommendations of system manufacturer. All architectural details must be approved by the side of design author prior to workmanship of the fence. The contractor shall deliver attest documentation which is in compliance with EN standards.

NOTE:
TAKE ALL MEASURES AN CHECK ON THE SITE.
НАПОМЕНА:
СВЕ МЕРЕ УЗЕТИ И КОНТРОЛИСАТИ НА ЛИЦУ МЕСТА.

Број/Number	Датум / Date	Опис / Description
03		
02		
01		

Ревизиони блок: / Revision block:

САОБРАЋАЈНИ ИНСТИТУТ ЦИП, д.о.о.
INSTITUTE OF TRANSPORTATION CIP ltd
Немањина 6; 11000 Београд; Србија
Тел: 011/3618-134; Факс: 011/3618-324; web site: www.sicip.co.rs

Организациона јединица: ЗАВОД ЗА АРХИТЕКТУРУ И УРБАНИЗАМ /Organization unit: DEPARTMENT OF ARCHITECTURE AND URBAN PLANNING

Одговорни пројектант за архитектуру: /Responsible designer for architecture:
Б.Лазовић, дипл.инж.арх.
лиценца број: 300 1205 03
/ license No.: 300 1205 03

Сарадници: / Associates:
Др Урош Весић, дипл.инж.арх
Данијела Русић Николић, арх.тех.

Унутрашња контрола: / Internal control:
Светлана Карановић, дипл.инж.арх.

Главни пројектант: / Chief designer:
др Љиљана Милић Марковић, дипл. грађ. инж.

Руководилац организационе јединице: Manager of organization unit:
Светлана Карановић, дипл.инж.арх.

Инвеститор пројекта: / Investor:
" ИНФРАСТРУКТУРА ЖЕЛЕЗНИЦЕ СРБИЈЕ " А.Д.
/ " INFRASTRUCTURE RAILWAYS OF SERBIA " JSC
Немањина 6/IV, Београд / Nemanjina Street 6/IV, Belgrade

Наручилац пројекта: / Employer: Joint Venture of
China Railway International Corporation Ltd. (CRIC) No.10 Fuxing Road,Haidian District,Beijing P.R China, 100844
China Communication Construction Company Ltd. (CCCC) No.85 Deshengmenwai Street,Xicheng District,Beijing P.R China, 100088

Објекат: /Structure:
ПРУГА БЕОГРАД - СУБОТИЦА - ДРЖАВНА ГРАНИЦА (КЕЛЕБИЈА)
ДЕОНИЦА ПРУГЕ НОВИ САД - СУБОТИЦА - ДРЖАВНА ГРАНИЦА (КЕЛЕБИЈА)
BELGRADE - SUBOTICA - STATE BORDER (KELEBIA) RAILWAY LINE
SECTION : NOVI SAD - SUBOTICA - STATE BORDER (KELEBIA)

Део пројекта: / Part of Design:
ПРОЈЕКАТ АРХИТЕКТУРЕ РЕКОНСТРУКЦИЈЕ, ДОГРАДЊЕ И АДАПТАЦИЈЕ СТАНИЧНЕ ЗГРАДЕ У ЖЕЛЕЗНИЧКОЈ СТАНИЦИ НОВИ САД
Architectural design of reconstruction, upgrade and adaptation of the station building, in Novi Sad railway station

Цртеж: / Drawing:
ОГРАДА НОВЕ ГАЛЕРИЈЕ У ВЕСТИБИЛУ - ШЕМЕ
NEW VESTIBULE GALERY FENCES - SHEDULES

Размера: Scale: 1:50

Врста тех. док.: Type of tech. docum.:	датум:/date:	Цртеж бр./Drawing No.:
ПЗИ / DFC	**01.2022.**	2020-250-АРХ-1/1.1-Ц10

ОПИС ЗА ШЕМЕ СА ОЗНАКОМ
БО4 и БО2а

ОГРАДА ОД СИГУРНОСНОГ СТАКЛА, АЛУМИНИЈУМСКОГ ПРОФИЛА И РУКОХВАТА ОД ИНОКСА
Ограда је висине 110цм и израђује се од алуминијумских профила по систему „ALUMIL 8200" (или слично). Овај систем подразумева доњи профил висине 113мм у који је укљештено стакло и горњи цевни профил Ø60mm од инокса који повезује стакла испуне у горњој зони и који истовремено служи и као рукохват.
Уградња ограде је преко системских елемената и челичних анкера, у свему према препорукама произвођача. На степенишним крацима доњи профил прати стрмину степенишног крака (како је приказано на слици) и фиксира се на претходно постављене челичне дистанцере који су анкерисани у АБ степенишни крак (на свака 3-4 степеника). Сви алуминијумски и челични профили, елементи за везивање ограде и стакло морају да испуњавају прописане статичке захтеве (извођач је у обавези да спроведе претходну статичку проверу).
Ограда је застакљена провидним сигурносним каљеним стаклом 10.10.1., димензија и облика датих у цртежима. (НАПОМЕНА: на цртежу су котирана осовинска растојања финалних позиција стакала) Стакла поставити на међусобном удаљењу које препоручује произвођач. Све видне ивице финално постављених стакала испуне ограде морају бити строго вертикалне, без обзира на размеру пењања конкретног степенишног крака.

ОПИС ЗА ШЕМЕ СА ОЗНАКОМ
БО1а, БО3, БО5 и БО6

ОГРАДА ОД СИГУРНОСНОГ СТАКЛА, СА НОШЕЊЕМ ПРЕКО ТАЧКАСТИХ НОСАЧА ТИПА СПАЈДЕР И РУКОХВАТА ОД ИНОКСА
Ограда је израђена од провидног каљеног ламелираног сигурносног стакла 10.10.1 (односно оне дебљине коју покаже прорачун статичке стабилности, урађен од стране извођача). Димензије, облици и позиције стакала дати су на цртежу (НАПОМЕНА: на цртежу су котирана осовинска растојања финалних позиција стакала). Стакло се фиксира бочно за челичну конструкцију нове галерије / новог степеништа / нове пасареле преко инокс тачкастих носача типа спајдер, према распореду и растојањима на цртежу. Стакла поставити на међусобном удаљењу које препоручује произвођач. Све видне ивице финално постављених стакала испуне ограде морају бити строго вертикалне, без обзира на размеру пењања конкретног степенишног крака. Горњи профил ограде је од цевног инокс профила Ø60mm који је континуалан и належе на стакло одозго. Овај профил уједно служи и као рукохват.

ДВОВИСИНСКИ РУКОХВАТ ОД ИНОКСА

Двовисински рукохват састоји се од континуалних цевних инокс профила Ø45mm који су позиционирани јадан изнад другог тако да је кота вишег рукохвата на +0.90, а кота нижег рукохвата је на +0.70 од коте готовог пода. Његова позиција дата је на цртежу. Двовисински рукохват се фиксира за челичну подконструкцију од кутијастих профила нове галерије / новог степеништа / нове пасареле преко челичних лимова геометрије као на цртежу.

НАПОМЕНА:
Уградњу вршити у складу са радионичким детаљима које израђује извођач радова, на основу приложених шема и провере свих димензија на градилишту, у складу са препорукама произвођача система. Сви архитектонски детаљи морају бити одобрени од стране аутора пројекта пре почетка израде ограде. Извођач је дужан да достави атестну документацију усаглашену са EN стандардима.

DESCRIPTION FOR THE SCHEME WITH MARK
БО4 and БО2а

THE FENCE MADE OUT OF SAFETY GLASS, ALUMINIUM SECTION AND HANDRAIL OF STAINLESS STEEL
The fence is 110cm high and it is made out of aluminium sections by „ALUMIL 8200"system, or by other similar system. This system assumes a bottom section in height of 113 mm , into which the glass is fixed , as well as top tubular section Ø60mm of stainless steel, which connects glasses of infilling in top zone and which serves as a handrail , at the same time.
Mounting of the fence is done over systemic elements and steel anchors, entirely according recommendations of the manufacturer. On staircase flights , bottoms section follows the slope of staircase flight (as shown on the figure) and it is fixed onto previously placed spacers which are anchored into RC staircase flight (on each 3-4 stairs). All aluminum and steel sections, elements for binding the fence and the glass, must meet prescribed static requirements (it is the obligation of the contractor to conduct previous static control).
The fence is glazed by transparent safety tempered glass 10.1.1, dimensions and shape are given within drawings (NOTE: in the drawing , the levels concerning center to center spacing of final glass positions are given) . Glasses are to be placed on mutual spacing recommended by the manufacturer. All visible edges of finally placed glasses concerning infilling of fence must be strictly vertical, regardless of climbing scale of particular staircase flight.

DESCRIPTION FOR THE SCHEME WITH MARK:
/ БО1а, БО3, БО5 and БО6

THE FENCE MADE OUT OF SAFETY GLASS WITH BEARING OVER DOTTED GIRDERS OF SPIDER TYPE AND HANDRAIL OF STAINLESS STEEL
The fence is made out of transparent, tempered, laminated glass 10.10.1 (and/or of the thickness shown by static stability calculation, done by the side of the contractor). Dimensions, shapes and positions of glass are given within the drawing (NOTE: within the drawing, the levels concerning center to center spacing of final glass positions are given). Glass is fixed, laterally, to steel structure of new gallery / new staircase/ new bridge footway over stainless steel dotted girders of Spider type, according to layout and spacing within drawing. Glasses are to be placed on mutual spacing according to recommendations of the manufacturer. All visible edges of finally placed glasses concerning infilling of fence must be strictly vertical, regardless of climbing scale of particular staircase flight. Top section of fence is made out of tubular stainless steel section Ø60mm which is continual and bracketed onto the glass from above. This section also serves as the handrail, at the same time.

TWO-HEIGHT HANDRAIL MADE OF STAINLESS STEEL
Two-height handrail consists of continual tubular stainless steel sections Ø45mm which are positioned one over the other so as the level of higher handrail is at +0.90, and the level of lower handrail is at +0.70 from the level of finished floor. Its position is given within the drawing. Two-height handrail is fixed to steel skeleton which is made out of box sections concerning new gallery/ new staircase / new bridge footway over steel sheets possessing the geometry as shown within the drawing.

NOTE:
Mounting is to be done according to workshop drawings made by the contractor, based on enclosed schemes and based on check of all dimensions on the construction site, and in compliance with recommendations of system manufacturer. All architectural details must be approved by the side of design author prior to workmanship of the fence. The contractor shall deliver attest documentation which is in compliance with EN standards.

NOTE:
TAKE ALL MEASURES AN CHECK ON THE SITE.
НАПОМЕНА:
СВЕ МЕРЕ УЗЕТИ И КОНТРОЛИСАТИ НА ЛИЦУ МЕСТА.

Број/Number	Датум / Date	Опис / Description
03		
02		
01		

Ревизиони блок: / Revision block:

САОБРАЋАЈНИ ИНСТИТУТ ЦИП, д.о.о.
INSTITUTE OF TRANSPORTATION CIP ltd
Немањина 6; 11000 Београд; Србија
Тел: 011/3618-134; Факс: 011/3618-324; web site: www.sicip.co.rs

Организациона јединица: /Organization unit:
ЗАВОД ЗА АРХИТЕКТУРУ И УРБАНИЗАМ DEPARTMENT OF ARCHITECTURE AND URBAN PLANNING

Одговорни пројектант за архитектуру: /Responsible designer for architecture:
Б.Лазовић, дипл.инж.арх.
лиценца број: 300 1205 03
/ license No.: 300 1205 03

Сарадници: / Associates:
Др Урош Весић, дипл.инж.арх
Данијела Русић Николић, арх.тех.

Унутрашња контрола: / Internal control:
Светлана Карановић, дипл.инж.арх.

Главни пројектант: / Chief designer:
др Љиљана Милић Марковић, дипл. грађ. инж.

Руководилац организационе јединице: Manager of organization unit:
Светлана Карановић, дипл.инж.арх.

Инвеститор пројекта: / Investor:
" ИНФРАСТРУКТУРА ЖЕЛЕЗНИЦЕ СРБИЈЕ " А.Д.
/ " INFRASTRUCTURE RAILWAYS OF SERBIA " JSC
Немањина 6/IV, Београд / Nemanjina Street 6/IV, Belgrade

Наручилац пројекта: / Employer: Joint Venture of
中国铁路国际有限公司 CHINA RAILWAY International Co., Ltd. — China Railway International Corporation Ltd. (CRIC) No.10 Fuxing Road,Haidian District,Beijing P.R China, 100844
CHINA COMMUNICATIONS CONSTRUCTION COMPANY LIMITED — China Communication Construction Company Ltd. (CCCC) No.85 Deshengmenwai Street,Xicheng District,Beijing P.R China, 100088

Објекат: /Structure:
ПРУГА БЕОГРАД - СУБОТИЦА - ДРЖАВНА ГРАНИЦА (КЕЛЕБИЈА)
ДЕОНИЦА ПРУГЕ НОВИ САД - СУБОТИЦА - ДРЖАВНА ГРАНИЦА (КЕЛЕБИЈА)
BELGRADE - SUBOTICA - STATE BORDER (KELEBIA) RAILWAY LINE
SECTION : NOVI SAD - SUBOTICA - STATE BORDER (KELEBIA)

Део пројекта: / Part of Design:
ПРОЈЕКАТ АРХИТЕКТУРЕ РЕКОНСТРУКЦИЈЕ, ДОГРАДЊЕ И АДАПТАЦИЈЕ СТАНИЧНЕ ЗГРАДЕ У ЖЕЛЕЗНИЧКОЈ СТАНИЦИ НОВИ САД
Architectural design of reconstruction, upgrade and adaptation of the station building, in Novi Sad railway station

Цртеж: / Drawing:
ОГРАДА ГАЛЕРИЈЕ У ВЕСТИБИЛУ - ШЕМЕ
VESTIBULE GALERY FENCES - SHEDULES

Размера: Scale: 1:50

Врста тех. док.: Type of tech. docum.:	датум:/date:	Цртеж бр./Drawing No.:
ПЗИ / DFC	**01.2022.**	2020-250-АРХ-1/1.1-Ц11

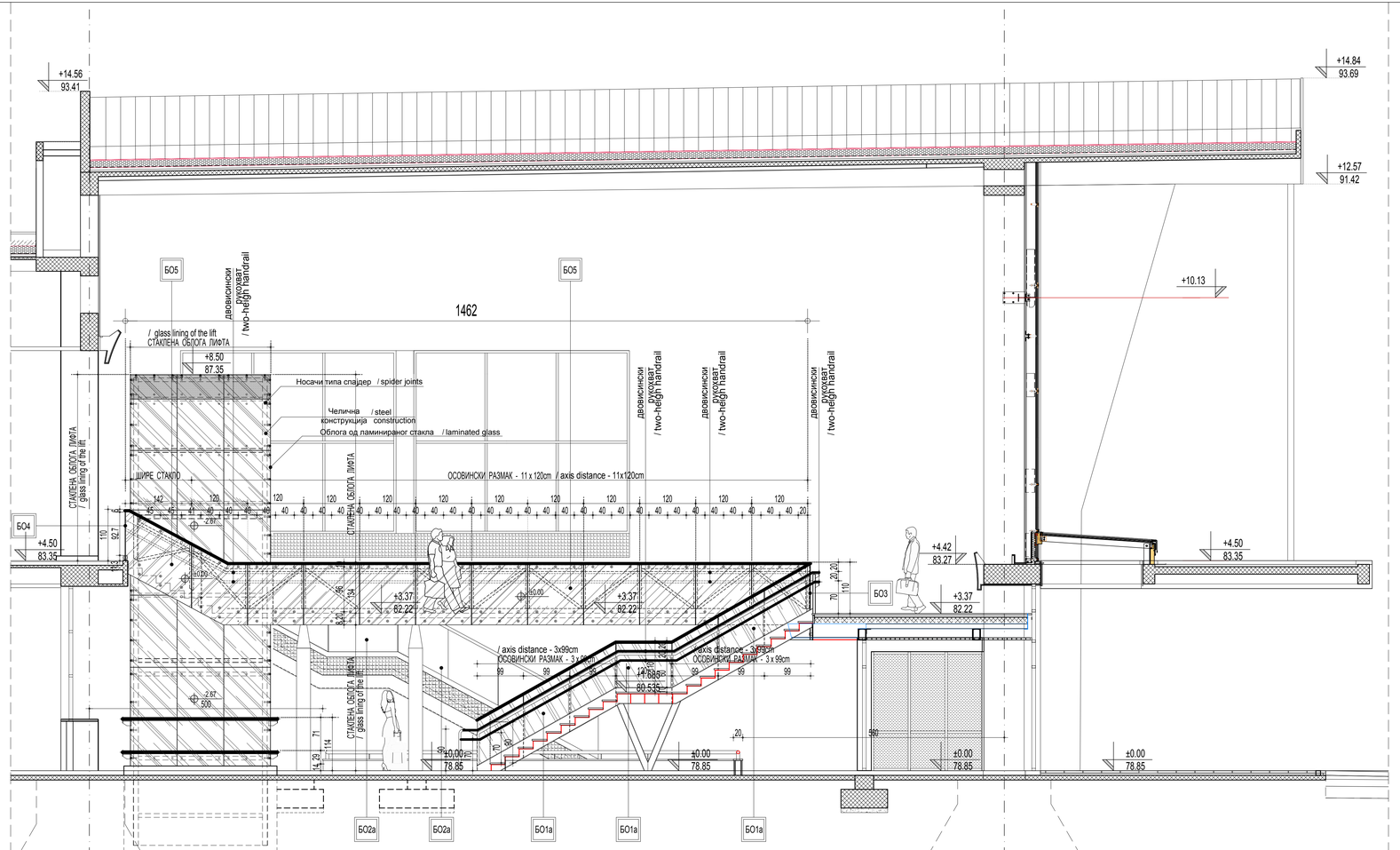

ОПИС ЗА ШЕМЕ СА ОЗНАКОМ
БО4 и БО2а

ОГРАДА ОД СИГУРНОСНОГ СТАКЛА, АЛУМИНИЈУМСКОГ ПРОФИЛА И РУКОХВАТА ОД ИНОКСА
Ограда је висине 110цм и израђује се од алуминијумских профила по систему „ALUMIL 8200" (или слично). Овај систем подразумева доњи профил висине 113мм у који је укљештено стакло и горњи цевни профил Ø60mm од инокса који повезује стакла испуне у горњој зони и који истовремено служи и као рукохват.
Уградња ограде је преко системских елемената и челичних анкера, у свему према препорукама произвођача. На степенишним крацима доњи профил прати стрмину степенишног крака (како је приказано на слици) и фиксира се на претходно постављене челичне дистанцере који су анкерисани у АБ степенишни крак (на свака 3-4 степеника). Сви алуминијумски и челични профили, елементи за везивање ограде и стакло морају да испуњавају прописане статичке захтеве (извођач је у обавези да спроведе претходну статичку проверу).
Ограда је застакљена провидним сигурносним каљеним стаклом 10.10.1., димензија и облика датих у цртежима. (НАПОМЕНА: на цртежу су котирана осовинска растојања финалних позиција стакала) Стакла поставити на међусобном удаљењу које препоручује произвођач. Све видне ивице финално постављених стакала испуне ограде морају бити строго вертикалне, без обзира на размеру пењања конкретног степенишног крака.

ОПИС ЗА ШЕМЕ СА ОЗНАКОМ
БО1а, БО3, БО5 и БО6

ОГРАДА ОД СИГУРНОСНОГ СТАКЛА, СА НОШЕЊЕМ ПРЕКО ТАЧКАСТИХ НОСАЧА ТИПА СПАЈДЕР И РУКОХВАТА ОД ИНОКСА
Ограда је израђена од провидног каљеног ламелираног сигурносног стакла 10.10.1 (односно оне дебљине коју покаже прорачун статичке стабилности, урађен од стране извођача).
Димензије, облици и позиције стакала дати су на цртежу (НАПОМЕНА: на цртежу су котирана осовинска растојања финалних позиција стакала). Стакло се фиксира бочно за челичну конструкцију нове галерије / новог степеништа / нове пасарелe преко инокс тачкастих носача типа спајдер, према распореду и растојањима на цртежу. Стакла поставити на међусобном удаљењу које препоручује произвођач. Све видне ивице финално постављених стакала испуне ограде морају бити строго вертикалне, без обзира на размеру пењања конкретног степенишног крака. Горњи профил ограде је од цевног инокс профила Ø60mm који је континуалан и належе на стакло одозго. Овај профил уједно служи и као рукохват.

ДВОВИСИНСКИ РУКОХВАТ ОД ИНОКСА

Двовисински рукохват састоји се од континуалних цевних инокс профила Ø45mm који су позиционирани један изнад другог тако да је кота вишег рукохвата на +0.90, а кота нижег рукохвата је на +0.70 од коте готовог пода. Његова позиција дата је на цртежу. Двовисински рукохват се фиксира за челичну подконструкцију од кутијастих профила нове галерије / новог степеништа / нове пасарелe преко челичних лимова геометрије као на цртежу.

НАПОМЕНА:
Уградњу вршити у складу са радионичким детаљима које израђује извођач радова, на основу приложених шема и провере свих димензија на градилишту, у складу са препорукама произвођача система. Сви архитектонски детаљи морају бити одобрени од стране аутора пројекта пре почетка израде ограде. Извођач је дужан да достави атестну документацију усаглашену са EN стандардима.

DESCRIPTION FOR THE SCHEME WITH MARK
БО4 and БО2a

THE FENCE MADE OUT OF SAFETY GLASS, ALUMINIUM SECTION AND HANDRAIL OF STAINLESS STEEL
The fence is 110cm high and it is made out of aluminium sections by „ALUMIL 8200"system, or by other similar system. This system assumes a bottom section in height of 113 mm , into which the glass is fixed , as well as top tubular section Ø60mm of stainless steel, which connects glasses of infilling in top zone and which serves as a handrail , at the same time.
Mounting of the fence is done over systemic elements and steel anchors, entirely according recommendations of the manufacturer. On staircase flights , bottoms section follows the slope of staircase flight (as shown on the figure) and it is fixed onto previously placed spacers which are anchored into RC staircase flight (on each 3-4 stairs). All aluminium and steel sections, elements for binding the fence and the glass, must meet prescribed static requirements (it is the obligation of the contractor to conduct previous static control).
The fence is glazed by transparent safety tempered glass 10.1.1, dimensions and shape are given within drawings (NOTE: in the drawing , the levels concerning center to center spacing of final glass positions are given) . Glasses are to be placed on mutual spacing recommended by the manufacturer. All visible edges of finally placed glasses concerning infilling of fence must be strictly vertical, regardless of climbing scale of particular staircase flight.

DESCRIPTION FOR THE SCHEME WITH MARK:
/ БО1a, БО3, БО5 and БО6

THE FENCE MADE OUT OF SAFETY GLASS WITH BEARING OVER DOTTED GIRDERS OF SPIDER TYPE AND HANDRAIL OF STAINLESS STEEL
The fence is made out of transparent, tempered, laminated glass 10.10.1 (and/or of the thickness shown by static stability calculation, done by the side of the contractor). Dimensions, shapes and positions of glass are given within the drawing (NOTE: within the drawing, the levels concerning center to center spacing of final glass positions are given). Glass is fixed, laterally, to steel structure of new gallery / new staircase/ new bridge footway over stainless steel dotted girders of Spider type, according to layout and spacing within drawing. Glasses are to be placed on mutual spacing according to recommendations of the manufacturer. All visible edges of finally placed glasses concerning infilling of fence must be strictly vertical, regardless of climbing scale of particular staircase flight. Top section of fence is made out of tubular stainless steel section Ø60mm which is continual and bracketed onto the glass from above. This section also serves as the handrail, at the same time.

TWO-HEIGHT HANDRAIL MADE OF STAINLESS STEEL
Two-height handrail consists of continual tubular stainless steel sections Ø45mm which are positioned one over the other so as the level of higher handrail is at +0.90, and the level of lower handrail is at +0.70 from the level of finished floor. Its position is given within the drawing.
Two-height handrail is fixed to steel skeleton which is made out of box sections concerning new gallery/ new staircase / new bridge footway over steel sheets possessing the geometry as shown within the drawing.

NOTE:
Mounting is to be done according to workshop drawings made by the contractor, based on enclosed schemes and based on check of all dimensions on the construction site, and in compliance with recommendations of system manufacturer. All architectural details must be approved by the side of design author prior to workmanship of the fence. The contractor shall deliver attest documentation which is in compliance with EN standards.

NOTE:
TAKE ALL MEASURES AN CHECK ON THE SITE.
НАПОМЕНА:
СВЕ МЕРЕ УЗЕТИ И КОНТРОЛИСАТИ НА ЛИЦУ МЕСТА.

Број/Number	Датум / Date	Опис / Description
03		
02		
01		

Ревизиони блок: / Revision block:

САОБРАЋАЈНИ ИНСТИТУТ ЦИП, д.о.о.
INSTITUTE OF TRANSPORTATION CIP ltd
Немањина 6; 11000 Београд; Србија
Тел: 011/3618-134; Факс: 011/3618-324; web site: www.sicip.co.rs

Организациона јединица: / Organization unit:
ЗАВОД ЗА АРХИТЕКТУРУ И УРБАНИЗАМ DEPARTMENT OF ARCHITECTURE AND URBAN PLANNING

Одговорни пројектант за архитектуру: / Responsible designer for architecture:
Б.Лазовић, дипл.инж.арх.
лиценца број: 300 1205 03 / license No.: 300 1205 03

Сарадници: / Associates:
Др Урош Весић, дипл.инж.арх
Даниела Русић Николић, арх.тех.

Инвеститор пројекта / Investitor:
" ИНФРАСТРУКТУРА ЖЕЛЕЗНИЦЕ СРБИЈЕ " А.Д.
/ " INFRASTRUCTURE RAILWAYS OF SERBIA " JSC
Немањина 6/IV, Београд, / Nemanjina Street 6/IV, Belgrade

Научни/тех. пројекта: / Employer: Joint Venture of
China Railway International Corporation Ltd. (CRIC)
No.69 Fuxing Road Haidian District,Beijing
P.R China. 100844
и
China Communication Construction Company Ltd. (CCCC)
No.85 Dashengzhuangnei Street,Xicheng District,Beijing
P.R China. 100088

Објекат / Structure:
ПРУГА БЕОГРАД - СУБОТИЦА - ДРЖАВНА ГРАНИЦА (КЕЛЕБИЈА)
ДЕОНИЦА ПРУГЕ НОВИ САД - СУБОТИЦА - ДРЖАВНА ГРАНИЦА (КЕЛЕБИЈА)
BELGRADE - SUBOTICA - STATE BORDER (KELEBIA) RAILWAY LINE
SECTION : NOVI SAD - SUBOTICA - STATE BORDER (KELEBIA)

Део пројекта / Part of Design:
ПРОЈЕКАТ АРХИТЕКТУРЕ РЕКОНСТРУКЦИЈЕ, ДОГРАДЊЕ И АДАПТАЦИЈЕ СТАНИЧНЕ ЗГРАДЕ У ЖЕЛЕЗНИЧКОЈ СТАНИЦИ НОВИ САД
Architectural design of reconstruction, upgrade and adaptation of the station building, in Novi Sad railway station

Унутрашња контрола: / Internal control:
Светлана Карановић, дипл.инж.арх.

Главни пројектант: / Chief designer:
др Љиљана Милић Марковић, дипл. грађ. инж.

Руководилац организационе јединице: / Manager of organization unit:
Светлана Карановић, дипл.инж.арх.

Цртеж: / Drawing: **ОГРАДА НОВЕ ГАЛЕРИЈЕ И СТЕПЕНИШТА - ШЕМЕ** / NEW GALERY AND STAIRCASE FENCES - SHEDULES

Размера: Scale: 1:50

Врста тех. док.: / Type of tech. docum.: ПЗИ / DFC

датум /date: **01.2022.**

Цртеж бр. / Drawing No.: 2020-250-АРХ-1/1.1-Ц12

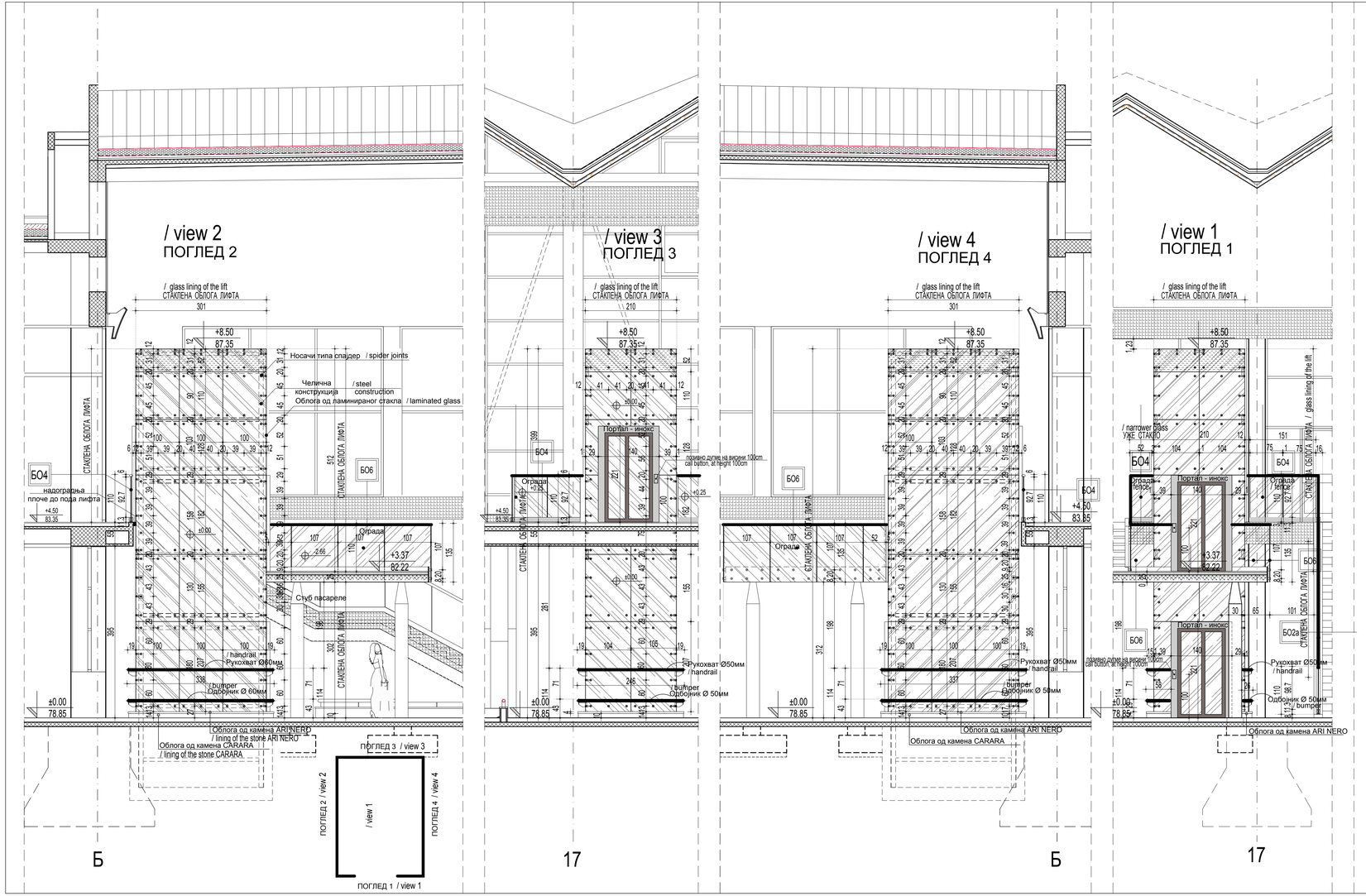

СТАКЛЕНА ОБЛОГА ПАНОРАМСКОГ ЛИФТА НА ЧЕЛИЧНОЈ ПОТКОНСТРУКЦИЈИ

Панорамски ентеријерски лифт састоји се од челичне потконструкције, вертикалних и хоризонталних стаклених плоча, АБ сокле обложене гранитним плочама, рукохвата и одбојника од инокса пречника Ø50мм. Рукохват и одбојник се фиксирају преко конзола за стакло за облогу лифта на растојању од око 50цм.

Челичну потконструкцију лифтовског окна чини скелет од вертикалних стубова и хоризонталних греда од кутијастих профила, како је дато у пројекту конструкције (стубови:100x100x4mm; греде 100x80x4mm), на међусобном растојању датом на цртежу. На ову потконструкцију се фиксира провидно стакло које чини зидове и кров окна. Качење стакла је на тачкастим носачима типа „спајдер". Распоред и положај спајдер носача дат је на цртежу. Челична потконструкција је од црне браварије, заштићене и финално обојене бојом за метал у тону по избору пројектанта. Спајдер носачи су од нерђајућег челика ознаке AISI 304, отпорни на атмосферске утицаје, со и киселине.

На спољној страни лифтовског окна постављају се одбојник и рукохват од инокса (који су дати у посебној шеми) на предвиђеним висинама (43цм одбојник, 110цм рукохват) који су међусобно повезани на угловима (тако да чине две паралелне хоризонталне континуалне линије) .

Стаклене плоче које чине зидове окна имају континуалне хоризонталне спојнице по целом ободу. Стаклене плоче које чине кров окна имају спојнице које се настављају на вертикалне спојнице стаклених плоча бочних (дужих) зидова. Њихове димензије су дате на цртежу. Тип стакла је: каљено ламелирано сигурносно стакло 10.10.1 (односно оне дебљине коју покаже прорачун статичке стабилности, урађен од стране извођача). Стакло је провидно, осим последњег (највишег) реда стакала на коти +8.50 које непрозирно.

Фуге између стакала су 10мм и затварају се системским ЕПДМ заптивним профилом у боји по избору пројектанта.

Спољашња врата лифта су системска и чине саставни део лифта. На споју стаклене зидне облоге и врата лифта израдити маску (портал) од инокс лима која лежи у равни спољне површине стакла. оплата (портал) лифта је од инокса , ширине 15цм и качи се на подконструкцију.

АБ сокла се облаже каменом „ARI NERO", дебљине 20мм, у цементном малтеру по целој површини контакта са АБ зидом, без видних вертикалних спојева, а парапетна клупица плочама „CARARA" дебљине 4цм у цементном малтеру - како је приказано на цртежу.

НАПОМЕНА:

Уградњу вршити у складу са радионичким детаљима које израђује извођач радова, на основу приложених шема и провере свих димензија на градилишту, у складу са препорукама произвођача система. Сви детаљи морају бити одобрени од стране аутора пројекта. Извођач је дужан да достави атестну документацију усаглашену са EN стандардима.

Panoramic interior lift consists of steel skeleton, vertical and horizontal glass plates, RC skirting lined by granite tiles, a handrail and stainless steel guardrail with the following diameter: Ø50mm. Handrail and guardrail are, over brackets for glass, fixed to lift lining at the spacing of about 50cm.

Steel skeleton of lift shaft is a skeleton made out of vertical posts and horizontal girders of box sections, as given in the structural design (posts: 100x100x4mm; beams: 100x80x4mm), at mutual spacing given within the drawing. Transparent glass is fixed onto this skeleton making the walls and the roof of the lift shaft. Glass hanging is on dotted girders of "Spider" type. Allocation and position of spider girders is given within the drawing. Steel skeleton is made out of black metalwork, protected and finally painted by paint for metal in the shade according to the choice of the design engineer. Spider girders are made out of stainless steel marked AISI 304, they are resistant to atmospheric influences, salt and acids.

On the outer side of lift shaft , the guardrail and the handrail of stainless steel are placed (they are given in the separate scheme) , at envisaged heights (43 cm guardrail , 110cm handrail) which are interconnected on angles (so as to make two parallel , horizontal lines). Glass plates, making the walls of lift shaft, have continual, horizontal joints over the whole perimeter. Glass plates making the roof of lift shaft have joints continuing to vertical joints of glass plates of lateral (longer) walls. Their dimensions are given in the drawing. Type of the glass is the following: tempered, laminated, safety glass 10.10.1 (and/ or of the thickness shown by static stability calculation, made by the contractor). Glass is transparent, except the last (the highest) row of glass, at level 8.50 which is a vision-proof glass.

Joints between glasses are 10mm and they are sealed with systemic EPDM sealing section in the color of design engineer's choice.

Outer lift door is systemic and make an inclusive part of the lift. On the joint of glass wall lining and lift door, the mask is to be made (a portal) of stainless steel sheet, which lays in the plane of outer glass surface. Formwork (portal) of the lift is made of stainless steel, it is15cm wide and it is hanged onto the skeleton.

RC skirting is lined by „ARI NERO" stone in thickness of 20mm, in cement mortar over the whole surface of contact with RC wall , without visible vertical joints , and parapet sill is lined by „CARARA" tiles in thickness of 4cm, in cement mortar – as shown in the drawing.

NOTE:

Mounting is to be done according to workshop drawings made by the contractor, based on enclosed schemes and based on check of all dimensions on the construction site, and in compliance with recommendations of system manufacturer. All details must be approved by the side of design author . The contractor shall deliver attest documentation which is in compliance with EN standards.

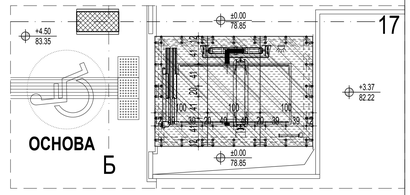

NOTE:
TAKE ALL MEASURES AN CHECK ON THE SITE.

НАПОМЕНА:
СВЕ МЕРЕ УЗЕТИ И КОНТРОЛИСАТИ НА ЛИЦУ МЕСТА.

Број/Number	Датум / Date	Опис / Description
03		
02		
01		

Ревизиони блок: / Revision block:

САОБРАЋАЈНИ ИНСТИТУТ ЦИП, д.о.о.
INSTITUTE OF TRANSPORTATION CIP ltd
Немањина 6; 11000 Београд; Србија
Тел: 011/3618-134; Факс: 011/3618-324; web site: www.sicip.co.rs

Организациона јединица:
ЗАВОД ЗА АРХИТЕКТУРУ И УРБАНИЗАМ

Organization unit:
DEPARTMENT OF ARCHITECTURE AND URBAN PLANNING

Одговорни пројектант за архитектуру:
/Responsible designer for architecture:
Б.Лазовић, дипл.инж.арх.

Инвеститор пројекта: / Investor:
" ИНФРАСТРУКТУРА ЖЕЛЕЗНИЦЕ СРБИЈЕ " А.Д.
/ " INFRASTRUCTURE RAILWAYS OF SERBIA " JSC
Немањина 6/IV, Београд / Nemanjina Street 6/IV, Belgrade

Сарадници: / Associates:
Др Урош Весић, дипл.инж.арх
Данијела Русић Николић, арх.тех.

Наручилац пројекта: / Employer: Joint Venture of
Ohra Railway International Corporation Ltd. (ORC)
No.10 Dominguez Road Haidian District,Beijing
P.R.China, 100044
China Communication Construction Company Ltd. (CCCC)
No.85 Dominguez Road Street,Xicheng District,Beijing
P.R.China, 100088

Објекат: /Structure:
ПРУГА БЕОГРАД - СУБОТИЦА - ДРЖАВНА ГРАНИЦА (КЕЛЕБИЈА)
ДЕОНИЦА ПРУГЕ НОВИ САД - СУБОТИЦА - ДРЖАВНА ГРАНИЦА (КЕЛЕБИЈА)
BELGRADE - SUBOTICA - STATE BORDER (KELEBIA) RAILWAY LINE
SECTION : NOVI SAD - SUBOTICA - STATE BORDER (KELEBIA)

Део пројекта: / Part of Design:
ПРОЈЕКАТ АРХИТЕКТУРЕ РЕКОНСТРУКЦИЈЕ, ДОГРАДЊЕ И АДАПТАЦИЈЕ СТАНИЧНЕ ЗГРАДЕ У ЖЕЛЕЗНИЧКОЈ СТАНИЦИ НОВИ САД
Architectural design of reconstruction, upgrade and adaptation of the station building, in Novi Sad railway station

Унутрашња контрола: / Internal control:
Светлана Карановић, дипл.инж.арх.

Главни пројектант: / Chief designer:
др Љиљана Милић Марковић, дипл. грађ. инж.

Руководилац организационе јединице:
Manager of organization unit:
Светлана Карановић, дипл.инж.арх.

Цртеж: / Drawing:
СТАКЛЕНА ОБЛОГА ЛИФТА - ШЕМЕ
GLASS ENVELOPE OF THE ELAVATOR - SHEDULES

Размера: Scale: 1:50

Врста тех. док.: Type of tech. docum.:	датум /date:	Цртеж бр./Drawing No.:
ПЗИ / DFC	01.2022.	2020-250-АРХ-1/1.И7-Ц13

ПП БРАВАРИЈА
/BLACK FIRE HARDWARE

ЛИСТ 01-02 /page 01-02

САОБРАЋАЈНИ ИНСТИТУТ ЦИП, БЕОГРАД	Објекат: / Structure: ПРУГА БЕОГРАД - СУБОТИЦА - ДРЖАВНА ГРАНИЦА (КЕЛЕБИЈА) ДЕОНИЦА ПРУГЕ НОВИ САД - СУБОТИЦА - ДРЖАВНА ГРАНИЦА (КЕЛЕБИЈА) BELGRADE - SUBOTICA - STATE BORDER (KELEBIA) RAILWAY LINE SECTION : NOVI SAD - SUBOTICA - STATE BORDER (KELEBIA)	Врста техн.док.: / Techn.document.: ПЗИ / DFC
	ПП БРАВАРИЈА /black fire hardware	Размера: / Scale: P 1:50
Цртеж: / Drawing:	УНУТРАШЊА ВРАТА / INTERNAL DOOR	Ознака: / Mark: 2 — Број листа: / No of drawing: 01

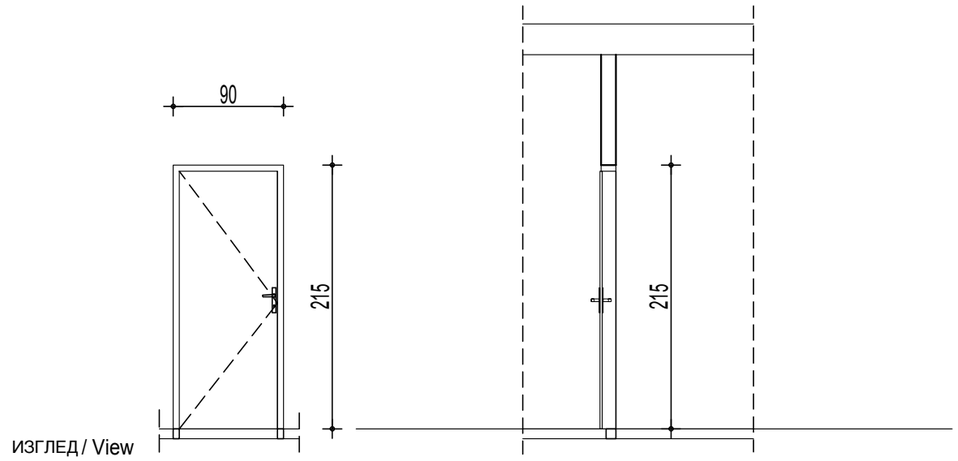

ИЗГЛЕД / View

ПРЕСЕК/ Section

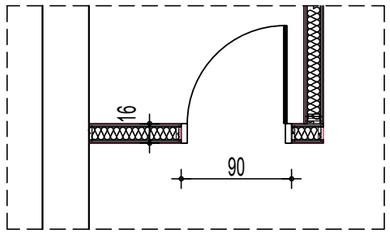

ОСНОВА / Floor plan

Зидарска мера: /Masonary measure:	90 /215
Опис: / Description :	ЈЕДНОКРИЛНА ПП ВРАТА ВРАТА СУ ОД НОСИВЕ КОНСТРУКЦИЈЕ ОД ЧЕЛИЧНИХ ЦЕВИ, ПОЖАРНООТПОРНЕ ИЗОЛАЦИОНЕ ИСПУНЕ, НЕАЗБЕСТНОГ САСТАВА. ЗАВРШНЕ ОБЛОГЕ ПЛОТА ВРАТА - ПОЦИНКОВАНИ ЛИМ d=1mm, ОБОСТРАНО. ДОВРАТНИК ЈЕ ОД ПРОФИЛИСАНОГ ПОЦИНКОВАНОГ ЛИМА d=2mm, ЗАВРШНА ОБРАДА ПЛАСТИФИКАЦИЈА У ТОНУ ПО ИЗБОРУ ПРОЈЕКТАНТА. ВРАТА СНАБДЕВЕНА СТАНДАРДНОМ БРАВОМ ОТПОРНОМ НА ПОЖАР DIN 18250, СИСТЕМОМ ЗА АУТОМАТСКО ЗАТВАРАЊЕ - ЧЕЛИЧНОМ ОПРУГОМ, СА ЦИЛИНДРОМ (EURO) СА ТРИ КЉУЧА, ШАРКЕ СА КУГЛИЧНИМ ЛЕЖАЈЕМ и КВАКОМ СТАНДАРДНОМ ,ОТПОРНОМ НА ПОЖАР. ПО ЦЕЛОМ ОБИМУ ВРАТА ПОСТАВИТИ ЕКСПАНДИРАЈУЋУ ПРОТИВПОЖАРНУ ТРАКУ И САМОГАСИВЕ ГУМЕНЕ ДИХТУНГЕ. ВАТРООТПОРНОСТ ВРАТА ЈЕ 60 мин,ОДРЕЂЕНА ЈЕ ПРЕМА SRPS UJ.1.240. ВРАТА ОПРЕМИТИ МАГНЕТНИМ КОНТАКТОМ ЗА ДЕТЕКЦИЈУ ОТВОРЕНОСТИ ВРАТА (ЗБОГ СИСТЕМА ДЕТЕКЦИЈЕ ПОЖАРА) . ПРОИЗВОЂАЧ ЈЕ ДУЖАН ДА ДЕФИНИШЕ НАЧИН УГРАДЊЕ РАДИОНИЧКИМ ЦРТЕЖОМ И ДОСТАВИ ИЗВЕШТАЈ О ИСПИТИВАЊУ ВАТРОТПОРНОСТИ У СКЛАДУ СА SRPS U.J1.160. SINGLE FIRE DOOR DOOR IS MADE OF LOADBEARING, STEEL PIPE STRUCTURE, WITH FIREPROOF INSULATION INFILLING OF A NON-ASBESTOS COMPOSITION. FINISH LINING OF DOOR FENCING - SHEET METAL WITH THICKNESS OF 1mm, BILATERALLY. DOOR FRAME IS OF SECTIONED, GALVANIZED SHEET METAL t=2mm, FINISH IS PLASTICIZING IN THE SHADE ACCORDING TO THE CHOICE OF THE DESIGN ENGINEER. DOOR IS FURNISHED WITH A STANDARD FIRE RESISTANT lock - DIN 18250 STANDARD, WITH AUTOMATIC CLOSURE SYSTEM- a STEEL SPRING, WITH CYLINDER (EURO) AND IT POSSESSES THREE KEYS, HINGES ARE WITH BALL BEARING AND A STANDARD DOOR HANDLE, FIRE RESISTANT. OVE THE WHOLE DOOR PERIMETER, EXPANDING STRIP IS TO BE PLACED, AS WELL AS SELF-EXTINGUISHING RUBBER SEALS. FIRE RESISTANCE OF THE DOOR IS 60min.DETERMINED ACCORDING TO SRPS UJ.1.240 STANDARD. DOOR IS TO BE FURNISHED WITH MAGNETIC CONTACT FOR DETECTION OF OPENNESS (DUE TO FIRE DETECTION SYSTEM) THE MANUFACTURER SHALL DEFINE THE WAY OF INSTALLATION BY WORKSHOP DRAWING AND IT SHALL SUBMIT THE REPORT ON FIREPROOFING TESTS, PURSUANT TO SRPS U.J1.160 STANDARD.

Етажа: / Floor :	КРИЛО А wing A		КРИЛО Б wing Б		КРИЛО Ц wing Ц		КРИЛО Д wing Д	
Конвенција: Лева / left Десна / right	лева	десна	лева	десна	лева	десна	лева	десна
Сутерен								
Приземље /Ground floor								
1.спрат/First floor			1					
2.спрат / Second floor								
Укупно(крило):			1					
Укупно(објекат): / Total :	1							
Напомена:/ Note	СВЕ МЕРЕ УЗЕТИ НА ЛИЦУ МЕСТА. ALL MEASURES ARE TO BE TAKEN ON THE SPOT.							

САОБРАЋАЈНИ ИНСТИТУТ ЦИП, БЕОГРАД

Објекат: / Structure:
ПРУГА БЕОГРАД - СУБОТИЦА - ДРЖАВНА ГРАНИЦА (КЕЛЕБИЈА)
ДЕОНИЦА ПРУГЕ НОВИ САД - СУБОТИЦА - ДРЖАВНА ГРАНИЦА (КЕЛЕБИЈА)
BELGRADE - SUBOTICA - STATE BORDER (KELEBIA) RAILWAY LINE
SECTION : NOVI SAD - SUBOTICA - STATE BORDER (KELEBIA)

ПП БРАВАРИЈА
/black fire hardware

Врста техн.док.: / Techn.document.: **ПЗИ** / DFC

Размера: / Scale: P 1:50

Цртеж: / Drawing:

ДВОКРИЛНА УНУТРАШЊА ПП ВРАТА / DOUBLE FIRE DOOR INSIDE

Ознака: / Mark: 6

Број листа: / No of drawing: 02

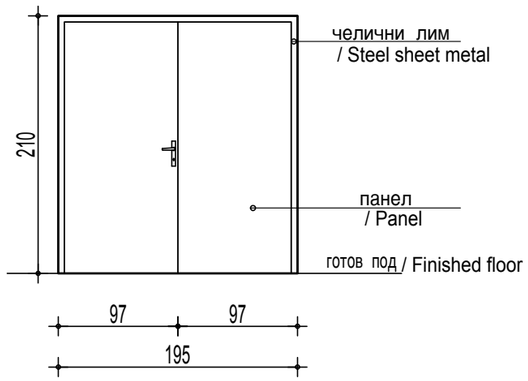

ИЗГЛЕД / View

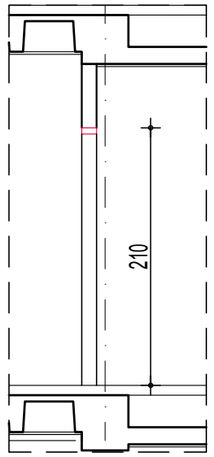

ПРЕСЕК / Section

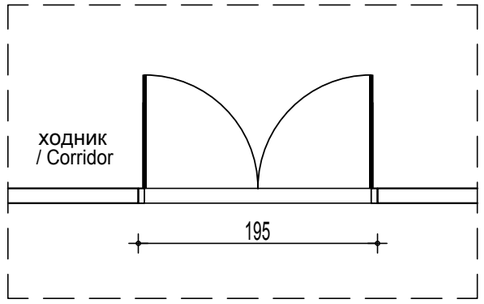

ОСНОВА / Floor plan

Зидарска мера: /Masonary measure:	195/210
Опис: / Description :	ДВОКРИЛНА ПУНА ПП ВРАТА ВРАТА СУ ОД НОСИВЕ КОНСТРУКЦИЈЕ ОД ЧЕЛИЧНИХ ЦЕВИ, ПОЖАРНООТПОРНЕ ИЗОЛАЦИОНЕ ИСПУНЕ, НЕАЗБЕСТНОГ САСТАВА. ЗАВРШНЕ ОБЛОГЕ ПЛОТА ВРАТА - ПОЦИНКОВАНИ ЛИМ d=1mm, ОБОСТРАНО. ДОВРАТНИК ЈЕ ОД ПРОФИЛИСАНОГ ПОЦИНКОВАНОГ ЛИМА d=2mm, ЗАВРШНА ОБРАДА ПЛАСТИФИКАЦИЈА У ТОНУ ПО ИЗБОРУ ПРОЈЕКТАНТА. ВРАТА СНАБДЕВЕНА СТАНДАРДНОМ БРАВОМ ОТПОРНОМ НА ПОЖАР DIN 18250, СИСТЕМОМ ЗА АУТОМАТСКО ЗАТВАРАЊЕ - ЧЕЛИЧНОМ ОПРУГОМ, СА ЦИЛИНДРОМ (EURO) СА ТРИ КЉУЧА, ШАРКЕ СА КУГЛИЧНИМ ЛЕЖАЈЕМ и КВАКОМ СТАНДАРДНОМ ,ОТПОРНОМ НА ПОЖАР. ПО ЦЕЛОМ ОБИМУ ВРАТА ПОСТАВИТИ ЕКСПАНДИРАЈУЋУ ПРОТИВПОЖАРНУ ТРАКУ И САМОГАСИВЕ ГУМЕНЕ ДИХТУНГЕ. ВАТРООТПОРНОСТ ВРАТА ЈЕ 90 мин,ОДРЕЂЕНА ЈЕ ПРЕМА SRPS UJ.1.240. ВРАТА ОПРЕМИТИ МАГНЕТНИМ КОНТАКТОМ ЗА ДЕТЕКЦИЈУ ОТВОРЕНОСТИ ВРАТА (ЗБОГ СИСТЕМА ДЕТЕКЦИЈЕ ПОЖАРА) . ПРОИЗВОЂАЧ ЈЕ ДУЖАН ДА ДЕФИНИШЕ НАЧИН УГРАДЊЕ РАДИОНИЧКИМ ЦРТЕЖОМ И ДОСТАВИ ИЗВЕШТАЈ О ИСПИТИВАЊУ ВАТРОТПОРНОСТИ У СКЛАДУ СА SRPS U.J1.160. DOUBLE FIRE DOOR DOOR IS MADE OF LOADBEARING, STEEL PIPE STRUCTURE, WITH FIREPROOF INSULATION INFILLING OF A NON-ASBESTOS COMPOSITION. FINISH LINING OF DOOR FENCING - SHEET METAL WITH THICKNESS OF 1mm, BILATERALLY. DOOR FRAME IS OF SECTIONED, GALVANIZED SHEET METAL t=2mm, FINISH IS PLASTICIZING IN THE SHADE ACCORDING TO THE CHOICE OF THE DESIGN ENGINEER. DOOR IS FURNISHED WITH A STANDARD FIRE RESISTANT lock - DIN 18250 STANDARD, WITH AUTOMATIC CLOSURE SYSTEM- a STEEL SPRING, WITH CYLINDER (EURO) AND IT POSSESSES THREE KEYS, HINGES ARE WITH BALL BEARING AND A STANDARD DOOR HANDLE, FIRE RESISTANT. OVE THE WHOLE DOOR PERIMETER, EXPANDING STRIP IS TO BE PLACED, AS WELL AS SELF-EXTINGUISHING RUBBER SEALS. FIRE RESISTANCE OF THE DOOR IS 90min.DETERMINED ACCORDING TO SRPS UJ.1.240 STANDARD. DOOR IS TO BE FURNISHED WITH MAGNETIC CONTACT FOR DETECTION OF OPENNESS (DUE TO FIRE DETECTION SYSTEM) THE MANUFACTURER SHALL DEFINE THE WAY OF INSTALLATION BY WORKSHOP DRAWING AND IT SHALL SUBMIT THE REPORT ON FIREPROOFING TESTS, PURSUANT TO SRPS U.J1.160 STANDARD.

Етажа: / Floor :	КРИЛО А	КРИЛО Б wing Б	КРИЛО Ц	КРИЛО Д
Конвенција:				
Сутерен	0	0	0	0
Приземље /Ground floor	0	1	0	0
1.спрат/First floor	0	0	0	0
2.спрат/ Second floor	0	0	0	0
Укупно(крило):	0	1	0	0
Укупно(објекат): / Total :	1			
Напомена:/ Note	СВЕ МЕРЕ УЗЕТИ НА ЛИЦУ МЕСТА. ALL MEASURES ARE TO BE TAKEN ON THE SPOT.			

КРИЛО Ц

wing Ц

СПОЉАШЊА АЛУМИНАРИЈА
OUTDOOR ALUMINUM JOINERY

ЛИСТ 01-14 /page 01-14

ФАСАДНА ПЛАТНА - ОПИС БРОЈ 1

САОБРАЋАЈНИ ИНСТИТУТ ЦИП, БЕОГРАД	Објекат: / Structure: ПРУГА БЕОГРАД - СУБОТИЦА - ДРЖАВНА ГРАНИЦА (КЕЛЕБИЈА) ДЕОНИЦА ПРУТЕ НОВИ САД - СУБОТИЦА - ДРЖАВНА ГРАНИЦА (КЕЛЕБИЈА) BELGRADE - SUBOTICA - STATE BORDER (KELEBIA) RAILWAY LINE SECTION : NOVI SAD - SUBOTICA - STATE BORDER (KELEBIA)	СПОЉАШЊА АЛУМИНАРИЈА / OUTDOOR ALUMINIUM JOINERY	Врста техн.док.: / Techn.document.: ПЗИ / DFC
			Размера: / Scale: 1:50
Цртеж: / Drawing:	ФАСАДНА ПЛАТНА - ОПИС БРОЈ 1 / FACADE PARTITION- DESCRIPTION-NUMBER 1		Број листа: / No of drawing: 01

ОПИС Позиција

Позиције израдити од система алуминијумских фасадних профила са прекинутим термичким мостом типа Schueco FWS 50 или адекватно.
Фасада се израђује од система самоносивих алуминијских хоризонталних и вертикалних правоуглих профила који осигурава прекид термичког моста. Сви рубови профила благо су заобљени. Ширина вертикалних и хоризонталних профила са унутарње стране износи 50мм док се са спољашње стране на вертикалама и хоризонталама налази покривна капа ширине 50мм. Дубина капе вертикала износи 15мм, док су хоризонталне капе 12мм.
Дубина вертикалних профила одређује се статичким прорачуном. Хоризонтални профили се статички прорачунавају на тежину стакла и ветар и њихова дубина не сме да пређе дубину вертикалних профила. Ако је случај да њихова дубина прелази дубину вертикалних профила усваја се дубли вертикални профил. Изводач је дужан да достави статички прорачун (урађен од стране овлашћеног лица) заједно са остатком извођачког пројекта фасаде. Прелиминарна дубина вертикалних профила је 150мм (на местима где је неопходно, предвидети системско ојачање увучено у тело профила. Прелиминарна дубина хоризонталних профила на прикључку са подом и плафоном 155мм, остала 90мм.
На споју са подом, формирати детаљ који ће визуелно формирати исту висину видљивог алуминијума од 200мм на фиксним деловима фасаде (детаљ Ф1) као и на деловима врата (детаљ Ф2).
Све спојеве са остатком објекта урадити према RAL препорукама, нарочито у делу правилне дифузије водене паре.
Систем профила фасаде за одводњу кондензата, је конструисан у три равни одводње. Одводња се врши на начин да се кондензат прикупљен у хоризонтали одводи у вертикале, те се помоћу системских пластичних одводника кондезата, изведе ван конструкције.Сва заптивања на фасади су од EPDM-а према DIN 7863.
Жлебови у хоризонталном и вертикалном алуминијском профилу међусобно су повезани и омогућавају проветравање сваког остакљеног поља преко сва четири угла.
Површинска обрада профила: елоксажа, у тону по избору конзерваторског надзора (сива мат). Истом површинском обрадом треба обрадити све видне алуминијуске делове конструкције (угаоне опшиве и сл.)
Позиције остаклити стаклом прелиминарне конфигурације:

* Транспарентни делови
- Спољашње стакло 8мм са премазом на позицији 2 (каљено за стакла од коте пода до 2000мм)
- Медђупростор 16мм 90%аргон , стакло лајсна треба да је термички појачана (нпр. Thermix)
- Унутрашње стакло ламинирано са PVB фолијом 4.4.2

* Парапетни делови (зона парапета и спуштеног плафона)
- Спољашње стакло 8мм каљено емајлирано (боја емајла према препоруци добављача стакла)
- вентилациони простор мин 20мм
- термоизолација (предвиђена за вентилисане фасаде)
- АЛ лим д=2мм

* Транспарентни делови (поједини делови до висине 1650мм од ГП)
- Спољашње стакло 8мм са премазом на позицији 2 (каљено за стакла од коте пода до 2000мм)
- Међупростор 16мм 90%аргон , стакло лајсна треба да је термички појачана (нпр. Thermix)
- Унутрашње стакло ламинирано са PVB фолијом 4.4.2. Пескирано на поз 3 према шеми

* Коефицијент проласка енергије кроз стакло Ug=1.0W/m2K
* Укупан коефицијент проласка енергије кроз позицију не сме да пређе Uw<=1.5W/m2K , према прорачуну по EN ISO 10077-1 изузимајући површину клизних врата.

- карактеристике система фасадне зид завесе према SRPS EN 14351:

Водонепропусност,	SRPS EN 12154:	класа RE 1200
Ваздухопропусност,	SRPS EN 12152:	класа AE (> 600 ра)
Отп. на удар ветра,	SRPS EN 12179:	2.0/3.0 kN/m2
Отпорност на удар,	SRPS EN 14019:	класа I5/E5

Отварајући елемент преко системског адаптер профила уградити у остатак фасадне зид завесе.
У основну конструкцију фасадне зид завесе уграђују се отварајућа поља, димензија и начина отварања као на шеми.

Отварајуће елементе обележене на шемама предвидети као:
1. Нагибни прозор **KVN** у систему SCHUCO AWS 65. Прозор треба да буде опремљен системским оковом који представља део система у ком је испоручен. Оков треба да омогући манипулацију са висине од max 1.7m од готовог пода (Schuco SImply Smart OL 200)
Величину крила прозора изабрати према препорукама добављача система за конкретне димензије. Тип и начин брављења предвидети такође према препорукама добављача система. Стакло као на остатку фасаде са смањеним дебљинама на 6+16+3.3.2.
2. Нагибни прозор **KR** у систему SCHUCO AWS 65. Прозор треба да буде опремљен системским оковом који представља део система у ком је испоручен. Оков треба да омогући манипулацију крилом помоћу ручице постављене бочно на половину висине крила (Schuco SImply Smart)
Величину крила прозора изабрати према препорукама добављача система за конкретне димензије. Тип и начин брављења предвидети такође према препорукама добављача система. Стакло као на остатку фасаде са смањеним дебљинама на 6+16+3.3.2.
3. Стандардна врата **UV** у систему SCHUCO ADS 65 HD. Врата треба да буду опремљена системски оковом који ће омогућити правилан рад врата. Величину профила крила врата као и потребан број шарки предвидети према препорукама добављача система. Врата опремити бравом са ваљком, и обострано рукохватима за манипулацију.
4. Евакуациона врата **EV** у систему SCHUCO ADS 65 HD. Предвидети врата са функцијом и сертификацијом према норми SRPS EN 1125. Паник функција Е са рукохватом спољна паник шином унутра. Пролазак спољa омогућен само са кључем. Врата морају бити опремљена комплетним системским оковом који ће омогућити правилно функционисање у траженом режиму. Врата предвидети у HD (heavy duty) варијанти.
5. Аутоматска клизна врата **AKV** урадити у систему Gezze Slimdrive SL-FR или слична. Врата треба да буду опремљена сензором за отварање. Неопходна је могућност редуданције у случају нестанка струје.
На местима изнад клизних врата предвидети хоризонтални профил у основној фасадној конструкцији исте дубине као и вертикални.

Пре било каквог конкретног рада неопходно је све прорачуне и извођачке детаље доставити пројектанту на увид и усаглашавање.

/ FACADE PARTITION- DESCRIPTION NUMBER 1

Work items are to be made of aluminium facade sections with thermal break type SCHUCO FWS 50 or other, appropriate type.
Type Facade is made of self-bearing aluminium horizontal and vertical rectangular section system ensuring thermal break
All section edges are slightly rounded. Width of vertical and horizontal sections on the inner side amounts 50mm , while on the outer side on upwards and horizontal lines there is a 50mm wide covering cap.
Depth of upward cap is 15mm , while horizontal caps are 12mm.
Depth of vertical sections is determined by structural analysis.
Structural analysis of horizontal sections is done concerning the weight of glasses and wind , and their depth must not exceed the depth of vertical sections. In case that their depth exceeds the depth of vertical sections , the depth for vertical section shall be adopted.
The Contractor is under obligation to submit structural analysis (prepared by the side of an authorised person) together with remaining part of design concerning facade.
Preliminary depth of vertical sections is 150mm (on the spots where it is necessary). Envisage systemic reinforcement inserted into the body of the section.
Preliminary depth of horizontal sections on the connection with the floor and the ceiling is 155mm, the other is 90mm.
On the joint with the floor , form the detail which will visually form the same height of visible aluminium of 200mm on fixed facade parts (detail marked Ф1) , as well as on door parts (detail marked Ф2).
All joints with remaining part of the facility do according to RAL recommendations, particularly in the part of proper water vapour diffusion.
System of facade sections for drainage of condensate is constructed in three plains of drainage.
Drainage is done in the following way: condensate collected in horizontal part is conducted into vertical parts, and through systemic plastic drainage elements , condensate is taken out of the structure. All sealing on the facade are made of EPDM , according to DIN 7863. standard.
Grooves in horizontal and vertical aluminium section are interconnected and enable ventilation of each , glazed field over all four angles. Surface treatment of the profile: anodizing, in the tone chosen by the conservation supervisor (gray matt)
The same surface finish should be applied to all , visible, aluminium parts of structure (angular, flashing and similar).

Work items are to be glazed with glass of preliminary configuration:
*transparent parts
1. Outer glass 8mm thick with coating on item 2 (tempered for glasses up to floor level 200mm)
2. Interspace 16mm 90% Argon , glass strip should be thermally enhanced (for example Thermix)
3. Inner glass laminated with PVB foil 4.4.2

-Parapet parts (the zone of suspended ceiling)
-Outer glass of 8mm ,tempered glass, anodized (colour of anodization according to recommendation of glass supplier)
-ventilation space min 20mm
-thermal insulation (envisaged for ventilated facades)
AL sheet t=2mm

- Transparent parts(certain parts up to the height of 1650mm from TS)
- Outer glass of 8mm with coating on work- item 2 (tempered for glasses from floor level to 2000mm)
-Interspace 16mm 90%argon , glass strip should be thermally reinforced (for exp. Thermix)
-Inner glass laminated with PVB foil 4.4.2. Sandblasted on work- item 3 according to the scheme

-Thermal transmittance coefficient for glass Ug=1.0W/m²K
-Total thermal transmittance coefficient for the whole work item must not exceed TUw<=1.5W/m²K, according to calculation done in compliance with EN ISO 10077-1 standard. Excluding the area of sliding door.

Characteristics of facade wall curtain system according to SRPS EN 14351 standard:

Water tightness,	SRPS EN 12154:	class RE 1200
Air permeability,	SRPS EN 12152:	class AE (> 600 pa)
Resistance to wind impact ,	SRPS EN 12179:	2.0/3.0 kN/m²
Shock resistance ,	SRPS EN 14019:	class I5/E5

Opening element over systemic adapter section , mount into remaining part of facade wall curtain. Opening elements marked on schemes are to be envisaged as:
Prior to any concrete work it is necessary to submit all calculations and execution details to the design engineer for the purpose of insight and harmonization.

Opening elements which are marked on schemes are to be envisaged as follows:
1. Tilt window marked KVN in the following system: SCHUCO ADS 65 HD. Window should be furnished with systemic invisible hardware Avantec Simply Smart OL 200, enabling proper operation and handling from the height of up to 1.70m from finished floor . Standard handle for window handling.
Size of window light is to be chosen according to recommendations of system supplier concerning actual dimensions. Type and way of locking are , also, to be envisaged according to recommendations of system supplier.
2. Tilt window marked KR in the following system: SCHUCO AWS 65. The window should be furnished with a systemic hardware representing a part of the system in which it has been delivered. Hardware (window furniture) should, also, enable handling of window light with the aid of the handle placed laterally onto the half of window light's height. (Schuco Simply Smart)
The size of window light should be chosen according to recommendations of system supplier for concrete dimensions. Type and way of locking are, also, to be envisaged according to recommendations of system supplier. Glass is to be as on the remaining part of the façade with reduced unit thicknesses to 6+16+3.3.2.
3. Standard door marked UV in the following system: SCHUCO ADS 65 HD. Door is to be equipped with systemic hardware which will enable proper door operation. Size of door wing section, as well as necessary number of hinges are to be envisaged according to recommendations of system supplier. Door is to be equipped with lock with roller, and bilaterally with handrails for manipulation.
4. Evacuation door marked EV in the following system: SCHUCO ADS 65 HD. Envisage the door with function and certification according to SRPS EN 1125 standard. Panic (emergency) function E with handrail on the outside and panic rail inside. Passing outside is enabled only with the key.
Door must be equipped with complete systemic hardware which will enable proper functioning in requested mode. Door is to be envisaged in HD (heavy duty) variant.
5. Automatic sliding door marked AKV are to be done in the following system: Gezze Slimdrive SL-FR or similar. Door is to be furnished with sensor for opening. Possibility of redundancy is necessary in case of power failure- a blackout.
On the spots above sliding door envisage a horizontal section in basic façade structure possessing the same depth as the vertical one.

Prior to undertaking any concrete work it is necessary to submit all calculations and execution details to a design engineer for the purpose of insight and compliance.

Описи врата / прозор -спољашње - ОПИС БРОЈ 2

Позиције израдити од система алуминијумских термопрекинутих профила типа SCHUCO AWS/ADS 65 или слично.Основну дубину рама извести са 65мм дубине, а димензије крила отварајућих елемената према препорукама добављача система. Слободно стојеће вертикалне профиле димензионисати према норми SRPS EN 13830 за дозвољене угибе услед утицаја ветра на фасадну облогу према SRPS E 1991-1-4. На сваких са. 3м дужине предвидети монтажно-дилатациони спој чија ће визура одговарати визури компактних вертикалних профила.
Позицију монтирати у зони термоизолације и то на челични профил у доњој зони преко системског ПВЦ базног профила. Горње и бочне везе са објектом остварити тачкасто. Простор у зони између објекта и позиције заштитити према препорукама `RAL` стандарда.
Површинска обрада профила: елоксажа, у тону по избору конзерваторског надзора (сива мат)

Позиције остаклити стаклом прелиминарне конфигурације:

1. Спољашње стакло 6мм са премазом на позицији 2
2. Међупростор 16мм 90%аргон , стакло лајсна треба да је термички појачана (нпр. Thermix)
3. Унутрашње стакло ламинирано са PVB фолијом 3.3.2

Коефицијент проласка енергије кроз стакло Ug=1.0W/m2K

Укупан коефицијент проласка енергије кроз позицију не сме да пређе Uw<=1.5W/m2K , према прорачуну по EN ISO 10077-1. Изузимајући површину клизних врата

Карактеристике система према SRPS EN 14351:

-ваздухопропусност, SRPS EN 12207: класа 4
-водонепропусност, SRPS EN 12208: класа E1200
-отпорност на удар ветра, SRPS EN 12210: класа C5/B5

Прозорске клупице предвидети као:
- споља: алуминијумски лим дебљине д=2мм пластифициран у боју остатка браварије нагнутим под углом

Отварајуће елементе обележене на шемама предвидети као:

1. Нагибни прозор у систему SCHUCO AWS 65. Прозор треба да буде опремљен системским невидљивим оковом Avantec Simply Smart који ће омогућити правилан рад и управљање са висине до сса. 1.80м од готовог пода. Стандардна ручка за манипулацију прозором.
   За случај прозора са парапетом 1.9м, користити систем SCHUCO SimplySmart OL200 који ће омогућити манипулацију прозором са висине сса 1.8м.

Величину крила прозора изабрати према препорукама добављача система за конкретне димензије. Тип и начин брављења предвидети такође према препорукама добављача система.

2. Хоризонтални прозор у систему SCHUCO AWS 65. Прозор треба да буде опремљен системским невидљивим оковом Симплу Смарт . У стандардном раду треба да буде ограничен на отварање до 135мм, а за потребе одржавања могућност закретања од 180 .

3. Окретнонагибни прозор у систему SCHUCO AWS 65. Прозор треба да буде опремљен скривеним оковом који представља део система у ком је испоручен (chuco Avantec Simply smart).
4. Врата у систему SCHUCO ADS 65. Врата треба да су опремљена комплетним прибором за правилно фукционисање. Број шарки предвидети према препорукама добављача система.

Пре било каквог конкретног рада неопходно је све прорачуне и извођачке детаље доставити пројектанту на увид и усаглашавање.

/ DESCRIPTION DOOR / WINDOWS EXTERNAL -DESCRIPTION NUMBER 2

Work items are to be made of the system of aluminium sections with thermal break type SCHUCO AWS/ADS 65 or other, appropriate type.
Basic depth of the frame is to be done with 65mm depth , and dimensions of appropriate wing elements are to be executed according to recommendations of system supplier.
Free-standing vertical sections are to be dimensioned according to SRPS EN 13830 standard for allowed flexions due to wind impact on façade cladding according to standard: SRPS E 1991-1-4.
On approximately each 3m of length, envisage prefabricated- expansion joint whose sight line will comply with sight-line of compact vertical sections.
Work items are to be mounted in the zone of thermal insulation, namely onto steel section in bottom zone over systemic PVC basic section. Top and lateral joints with the facility are to be accomplished dotted. The space in the zone between the facility and work item is to be protected according to recommendations of `RAL `standard.
Surface treatment of the profile: anodizing, in the tone chosen by the conservation supervisor (gray matt)
Work items are to be glazed with glass of preliminary configuration:
1. Outer glass 6mm with coating on item 2
2. Interspace 16mm 90% Argon , glass strip should be thermally enhanced (for example Thermix)
3. Inner glass laminated with PVB foil 3.3.2

Thermal transmittance coefficient for glass Ug=1.0W/m²K
Total thermal transmittance coefficient for the whole work item must not exceed Uw<=1.5W/m²K, according to calculation done in compliance with EN ISO 10077-1 standard.

System characteristics according to standard SRPS EN 14351:
-air permeability, SRPS EN 12207: C180, class 4
-water-tightness, SRPS EN 12208: class E1200
-resistance to wind impact, SRPS EN 12210: class C5/B5

Window sills are to be envisaged as follows:
-outside: sheet aluminium with thickness t=2mm plasticized in the colour of remaining metalwork elements tilted under angle.

Opening elements marked on schemes are to be envisaged as:
1.Tilt window in SCHUCO AWS 65 system. Window should be furnished with systemic invisible hardware Avantec Simply Smart enabling proper operation and handling from the height of up to 1.80m from finished floor .
Standard handle for window handling.
For the case of window with parapet 1.9m, use system SCHUCO SimplySmart OL200 which will enable window handling from the height of approximately 1.8m.

Size of window light is to be chosen according to recommendations of system supplier concerning actual dimensions. Type and way of locking are , also, to be envisaged according to recommendations of system supplier.

2. Horizontal window in SCHUCO AWS 65 system. The window should be furnished with a systemic invisible window finish hardware – type: Simply Smart. In standard operation it should be limited to opening of up to 135 mm, and for the needs of maintenance there should be the possibility of 180° turn.

3. Tilt and turn window in SCHUCO AWS 65 system. Tilt and turn window should be furnished with hidden window finish hardware representing a part of the system in which it has been delivered (Schuco Avantec Simply smart).
4. Door in SCHUCO ADS 65 system. Door is to be furnished with complete accessories for correct functioning. Number of hinges is to be envisaged according to recommendations of system supplier.

Prior to any concrete work it is necessary to submit all calculations and execution details to the design engineer for the purpose of insight and harmonization.

САОБРАЋАЈНИ ИНСТИТУТ ЦИП, БЕОГРАД	Објекат: ПРУГА БЕОГРАД - СУБОТИЦА - ДРЖАВНА ГРАНИЦА (КЕЛЕБИЈА) ДЕОНИЦА ПРУГЕ НОВИ САД - СУБОТИЦА - ДРЖАВНА ГРАНИЦА (КЕЛЕБИЈА) BELGRADE - SUBOTICA - STATE BORDER (KELEBIA) RAILWAY LINE SECTION : NOVI SAD - SUBOTICA - STATE BORDER (KELEBIA) СПОЉАШЊА АЛУМИНАРИЈА / OUTDOOR ALUMINIUM JOINERY	Врста техн.док.: / techn.document: пзи / DFC	
		Размера: / Scale: Р 1:50	
Цртеж: / Drawing:	ВРАТА, ПРОЗОРИ - СПОЉАШЊЕ - ОПИС БРОЈ 2 / EXTERNAL DOOR,WINDOWS - DESCRIPTION NUMBER 2	Број листа: / No of drawing: 1	

ИЗГЛЕД СА СПОЉАШЊЕ СТРАНЕ
/Exterior view

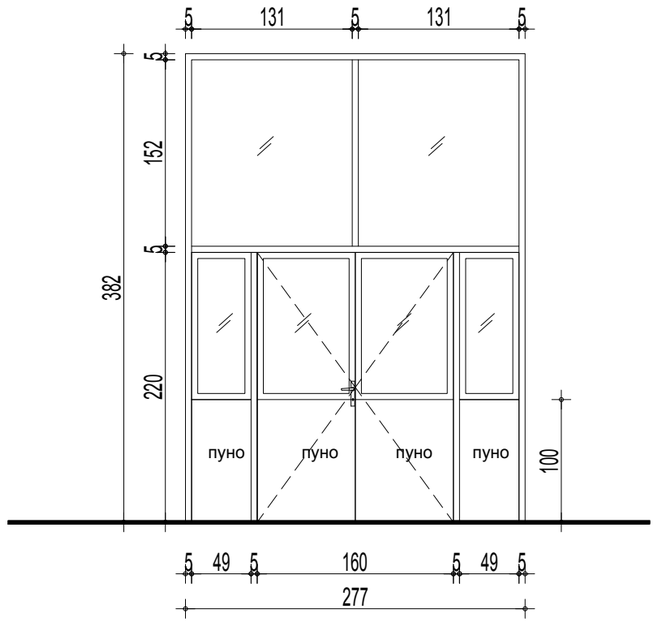

ИЗГЛЕД / View

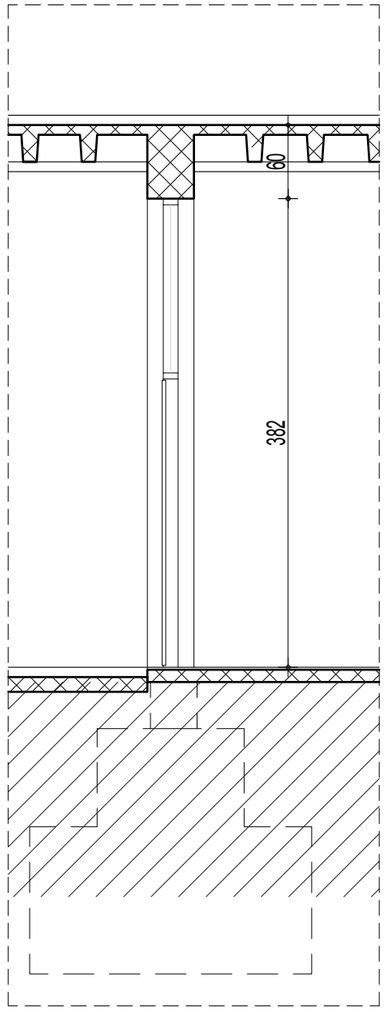

ПРЕСЕК / Section

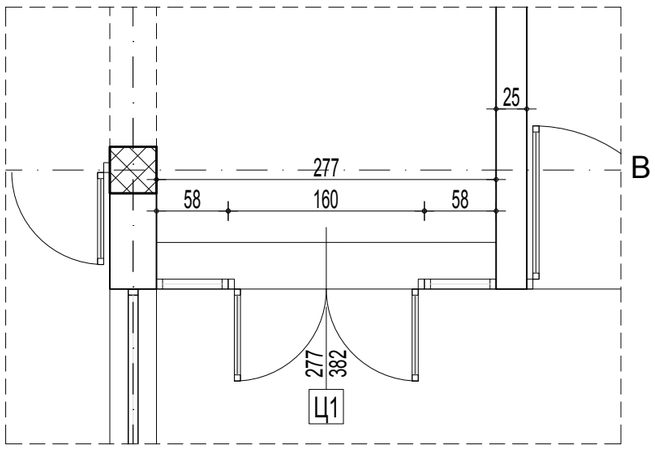

22

ОСНОВА / Floor plan

САОБРАЋАЈНИ ИНСТИТУТ ЦИП, БЕОГРАД

Објекат: / Structure:
ПРУГА БЕОГРАД - СУБОТИЦА - ДРЖАВНА ГРАНИЦА (КЕЛЕБИЈА)
ДЕОНИЦА ПРУГЕ НОВИ САД - СУБОТИЦА - ДРЖАВНА ГРАНИЦА (КЕЛЕБИЈА)
BELGRADE - SUBOTICA - STATE BORDER (KELEBIA) RAILWAY LINE
SECTION : NOVI SAD - SUBOTICA - STATE BORDER (KELEBIA)

СПОЉАШЊА АЛУМИНАРИЈА / OUTDOOR ALUMINIUM JOINERY

Врста техн.док.: / Techn.document.: **ПЗИ** / DFC

Размера: / Scale: Р 1:50

Цртеж: / Drawing: ФАСАДНА ПРЕГРАДА СА УЛАЗНИМ ВРАТИМА / FACADE PARTITION WITH ENTRANCE DOOR

Ознака: / Mark: Ц1

Број листа: / No of drawing: 01

Транспарентно стакло /Transparent glass
емајлирано стакло /Enamelled glass
пескирано стакло /Sandblasted glass

Зидарска мера: /Masonary measure:	277/382
Опис: / Description :	Фасадна преграда са стандардним вратима(UV) Радити према општем опису за фасадна платна,(опис бр. 1). Саставни део позиције су све покривне лајсне које затварају зазоре између фасаде и преграде. Уградњу вршити у складу са радионичким детаљима које израђује извођач радова, на основу димензија позиција узетих на лицу места. Детаљи морају да буду одобрени од стране одговорног пројектанта и надзорног органа.При изради и монтажи позиције поштовати све препоруке од стране произвођача профила. Извођач је дужан да достави атестну документацију усаглашену са EN стандардима. Facade fix partition standard door -mark (UV) Work according to the general description for facade canvases, (description number 1.) An integral part of the position are all the cover strips that close the gaps between the facade and the partition. Manufacturer is obliged to precise mode of installation with workshop drawings, developed on basis of dimensions measured on the spot, approved by investor and the design engineer. during manufacturing and installation, respect all recommendations of manufacturer. contractor is required to provide attests in compliance with EN standards.

Етажа: / Floor :	КРИЛО А	КРИЛО Б	КРИЛО Ц wing Ц	КРИЛО Д
Конвенција:				
Сутерен	0	0	0	0
Приземље /Ground floor	0	0	1	0
1.спрат/First floor	0	0	0	0
2.спрат/ Second floor	0	0	0	0
Укупно(крило):	0	0	1	0
Укупно(објекат): / Total :	1			
Напомена:/ Note	СВЕ МЕРЕ УЗЕТИ НА ЛИЦУ МЕСТА. ALL MEASURES ARE TO BE TAKEN ON THE SPOT.			

ИЗГЛЕД СА СПОЉАШЊЕ СТРАНЕ
/Exterior view

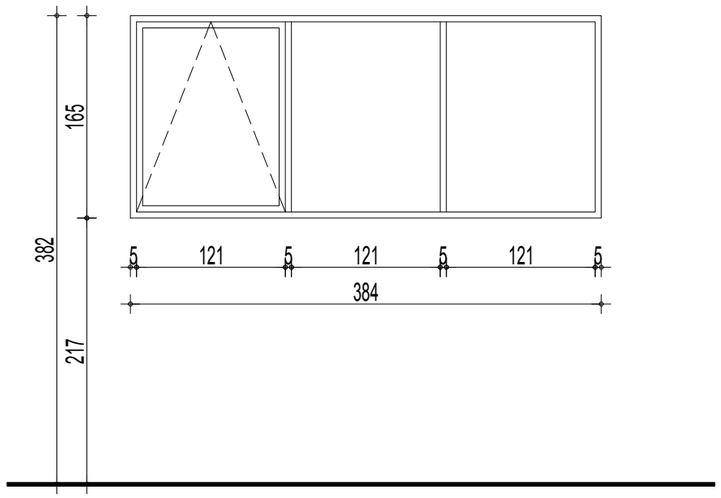

ИЗГЛЕД / View

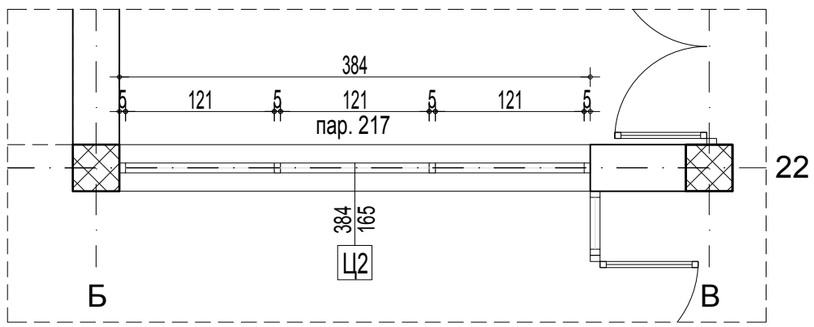

ОСНОВА / Floor plan

САОБРАЋАЈНИ ИНСТИТУТ ЦИП, БЕОГРАД

Објекат: / Structure:
ПРУГА БЕОГРАД - СУБОТИЦА - ДРЖАВНА ГРАНИЦА (КЕЛЕБИЈА)
ДЕОНИЦА ПРУГЕ НОВИ САД - СУБОТИЦА - ДРЖАВНА ГРАНИЦА (КЕЛЕБИЈА)
BELGRADE - SUBOTICA - STATE BORDER (KELEBIA) RAILWAY LINE
SECTION : NOVI SAD - SUBOTICA - STATE BORDER (KELEBIA)

СПОЉАШЊА АЛУМИНАРИЈА / OUTDOOR ALUMINIUM JOINERY

Врста техн.док.: / Techn.document.: **ПЗИ** / DFC

Размера: / Scale: Р 1:50

Цртеж: / Drawing: ТРОКРИЛНИ ПРОЗОР / TRIPPLE WINDOW

Ознака: / Mark: Ц2

Број листа: / No of drawing: 02

Зидарска мера: /Masonary measure:	384/165
Опис: / Description :	ТРОКРИЛНИ ПРОЗОР радити према општем опису за прозоре,(опис бр.2) Саставни део позиције су све покривне лајсне које затварају зазоре између фасаде и прозора. Уградњу вршити у складу са радioничким детаљима које израђује извођач радова, на основу димензија позиција узетих на лицу места. Детаљи морају да буду одобрени од стране одговорног пројектанта и надзорног органа.При изради и монтажи позиције поштовати све препоруке од стране произвођача профила. Извођач је дужан да достави атестну документацију усаглашену са ЕН стандардима. Тон елоксаже усвојен од конзерваторског надзора. Прозор снабдети парапетном даском од ПВЦ-а у боји столарије, окапница је од камених плоча које се репарирају и делимично се замењују новим. За отварање прозора користити систем SCHUCO SimplySmart OL200 или слично који ће омогућити манипулацију прозором. Tripple window work according to the general description for windows,(description number 2). An integral part of the position are all the cover strips that close the gaps between the facade and the window. Manufacturer is obliged to precise mode of installation with workshop drawings, developed on basis of dimensions measured on the spot, approved by investor and the design engineer. During manufacturing and installation, respect all recommendations of manufacturer. Contractor is required to provide attests in compliance with EN standards. Anodiying tone adopted by supervising engineer. Window is to be furnished with PVC parapet board in the colour of the joinery, drip channel is made out of stone slabs which are to be repaired and returned again. Use the system to open the window use system SCHUCO SimplySmart OL200 or similar that will allow window manipulation.

Етажа: / Floor :	КРИЛО А	КРИЛО Б	КРИЛО Ц wing Ц	КРИЛО Д
Конвенција:				
Сутерен	0	0	0	0
Приземље /Ground floor	0	0	1	0
1.спрат / First floor	0	0	0	0
2.спрат/ Second floor	0	0	0	0
Укупно(крило):	0	0	1	0
Укупно(објекат): / Total :	1			
Напомена: / Note	СВЕ МЕРЕ УЗЕТИ НА ЛИЦУ МЕСТА. ALL MEASURES ARE TO BE TAKEN ON THE SPOT.			

ИЗГЛЕД СА СПОЉАШЊЕ СТРАНЕ
/Exterior view

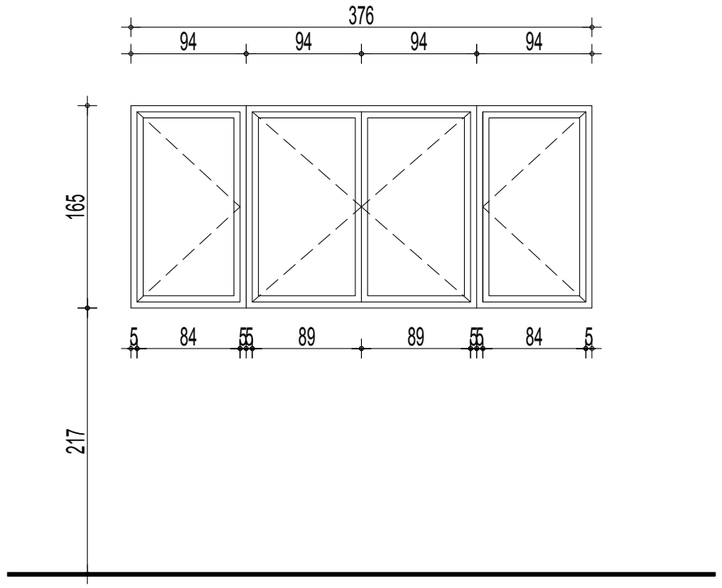

ИЗГЛЕД / View

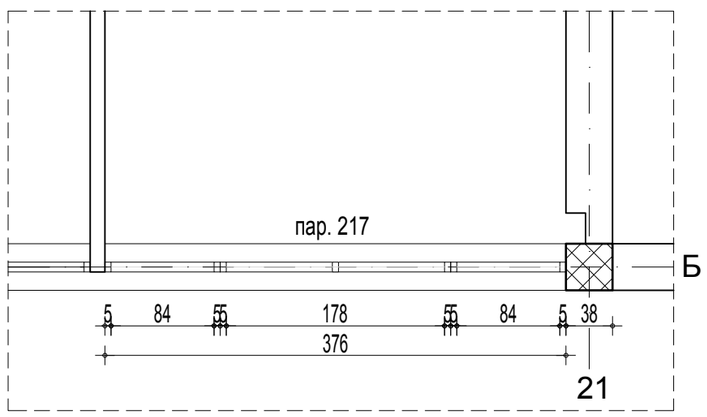

ОСНОВА / Floor plan

САОБРАЋАЈНИ ИНСТИТУТ ЦИП, БЕОГРАД

Објекат: / Structure:
ПРУГА БЕОГРАД - СУБОТИЦА - ДРЖАВНА ГРАНИЦА (КЕЛЕБИЈА)
ДЕОНИЦА ПРУГЕ НОВИ САД - СУБОТИЦА - ДРЖАВНА ГРАНИЦА (КЕЛЕБИЈА)
BELGRADE - SUBOTICA - STATE BORDER (KELEBIA) RAILWAY LINE
SECTION : NOVI SAD - SUBOTICA - STATE BORDER (KELEBIA)

СПОЉАШЊА АЛУМИНАРИЈА / OUTDOOR ALUMINIUM JOINERY

Врста техн.док.: / Techn.document.: **ПЗИ** / DFC

Размера: / Scale: Р 1:50

Цртеж: / Drawing: ЧЕТВОРОКРИЛНИ ПРОЗОР / FOUR WING WINDOW

Ознака: / Mark: Ц3

Број листа: / No of drawing: 03

Зидарска мера: /Masonary measure:	376/165
Опис: / Description :	ЧЕТВОРОКРИЛНИ ПРОЗОР радити према општем опису за прозоре,(опис бр.2) Саставни део позиције су све покривне лајсне које затварају зазоре између фасаде и прозора. Уградњу вршити у складу са радионичким детаљима које израђује извођач радова, на основу димензија позиција узетих на лицу места. Детаљи морају да буду одобрени од стране одговорног пројектанта и надзорног органа.При изради и монтажи позиције поштовати све препоруке од стране произвођача профила. Извођач је дужан да достави атестну документацију усаглашену са EN стандардима. Тон елоксаже усвојен од конзерваторског надзора. Прозор снабдети парапетном даском од ПВЦ-а у боји столарије, окапница је од камених плоча које се репарирају и делимично се замењују новим. За отварање прозора користити систем SCHUCO SimplySmart OL200 или слично који ће омогућити манипулацију прозором. Four wing window work according to the general description for windows,(description number 2). An integral part of the position are all the cover strips that close the gaps between the facade and the window. Manufacturer is obliged to precise mode of installation with workshop drawings, developed on basis of dimensions measured on the spot, approved by investor and the design engineer. During manufacturing and installation, respect all recommendations of manufacturer. Contractor is required to provide attests in compliance with EN standards. Anodiying tone adopted by supervising engineer. Window is to be furnished with PVC parapet board in the colour of the joinery, drip channel is made out of stone slabs which are to be repaired and returned again. Use the system to open the window use system SCHUCO SimplySmart OL200 or similar that will allow window manipulation.

Етажа: / Floor :	КРИЛО А	КРИЛО Б	КРИЛО Ц wing Ц	КРИЛО Д
Конвенција:				
Сутерен	0	0	0	0
Приземље /Ground floor	0	0	1	0
1.спрат / First floor	0	0	0	0
2.спрат/ Second floor	0	0	0	0
Укупно(крило):	0	0	1	0
Укупно(објекат): / Total :	1			
Напомена: / Note	СВЕ МЕРЕ УЗЕТИ НА ЛИЦУ МЕСТА. ALL MEASURES ARE TO BE TAKEN ON THE SPOT.			

ИЗГЛЕД СА СПОЉАШЊЕ СТРАНЕ
/Exterior view

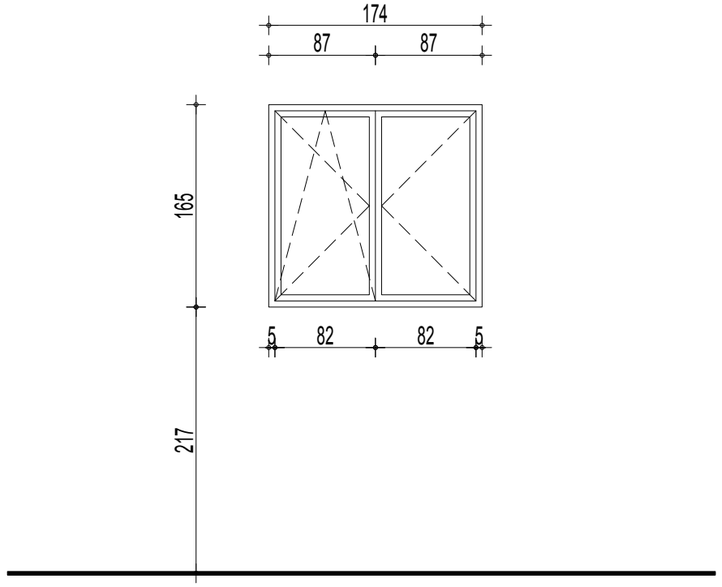

ИЗГЛЕД / View

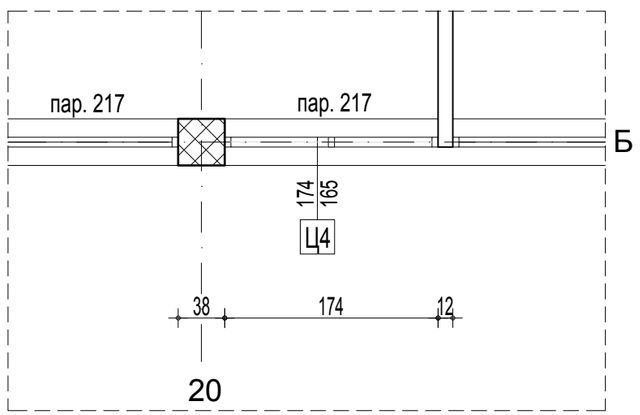

ОСНОВА / Floor plan

САОБРАЋАЈНИ ИНСТИТУТ ЦИП, БЕОГРАД

Објекат: / Structure:
ПРУГА БЕОГРАД - СУБОТИЦА - ДРЖАВНА ГРАНИЦА (КЕЛЕБИЈА)
ДЕОНИЦА ПРУГЕ НОВИ САД - СУБОТИЦА - ДРЖАВНА ГРАНИЦА (КЕЛЕБИЈА)
BELGRADE - SUBOTICA - STATE BORDER (KELEBIA) RAILWAY LINE
SECTION : NOVI SAD - SUBOTICA - STATE BORDER (KELEBIA)

СПОЉАШЊА АЛУМИНАРИЈА / OUTDOOR ALUMINIUM JOINERY

Врста техн.док.: / Techn.document.: **ПЗИ** / DFC

Размера: / Scale: Р 1:50

Цртеж: / Drawing: ДВОКРИЛНИ ПРОЗОР / DOUBLE WINDOW

Ознака: / Mark: Ц4

Број листа: / No of drawing: 04

Зидарска мера: /Masonary measure:	174/165
Опис: / Description :	ДВОКРИЛНИ ПРОЗОР радити према општем опису за прозоре,(опис бр.2) Саставни део позиције су све покривне лајсне које затварају зазоре између фасаде и прозора. Уградњу вршити у складу са радионичким детаљима које израђује извођач радова, на основу димензија позиција узетих на лицу места. Детаљи морају да буду одобрени од стране одговорног пројектанта и надзорног органа.При изради и монтажи позиције поштовати све препоруке од стране произвођача профила. Извођач је дужан да достави атестну документацију усаглашену са EN стандардима. Тон елоксаже усвојен од конзерваторског надзора. Прозор снабдети парапетном даском од ПВЦ-а у боји столарије, окапница је од камених плоча које се репарирају и делимично се замењују новим. За отварање прозора користити систем SCHUCO SimplySmart OL200 или слично који ће омогућити манипулацију прозором. Double window work according to the general description for windows,(description number 2). An integral part of the position are all the cover strips that close the gaps between the facade and the window. Manufacturer is obliged to precise mode of installation with workshop drawings, developed on basis of dimensions measured on the spot, approved by investor and the design engineer. During manufacturing and installation, respect all recommendations of manufacturer. Contractor is required to provide attests in compliance with EN standards. Anodiying tone adopted by supervising engineer. Window is to be furnished with PVC parapet board in the colour of the joinery, drip channel is made out of stone slabs which are to be repaired and returned again. Use the system to open the window use system SCHUCO SimplySmart OL200 or similar that will allow window manipulation.

Етажа: / Floor :	КРИЛО А	КРИЛО Б	КРИЛО Ц wing Ц	КРИЛО Д
Конвенција:				
Сутерен	0	0	0	0
Приземље /Ground floor	0	0	1	0
1.спрат / First floor	0	0	0	0
2.спрат/ Second floor	0	0	0	0
Укупно(крило):	0	0	1	0
Укупно(објекат): / Total :	1			
Напомена: / Note	СВЕ МЕРЕ УЗЕТИ НА ЛИЦУ МЕСТА. ALL MEASURES ARE TO BE TAKEN ON THE SPOT.			

ИЗГЛЕД СА СПОЉАШЊЕ СТРАНЕ
/Exterior view

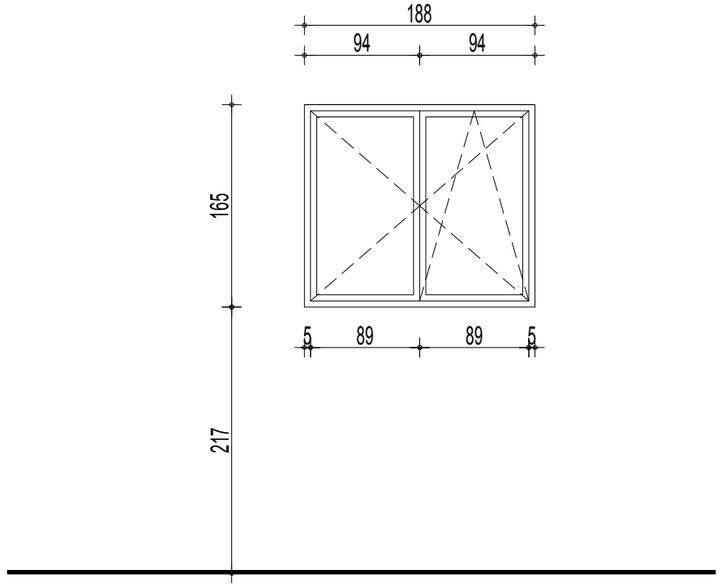

ИЗГЛЕД / View

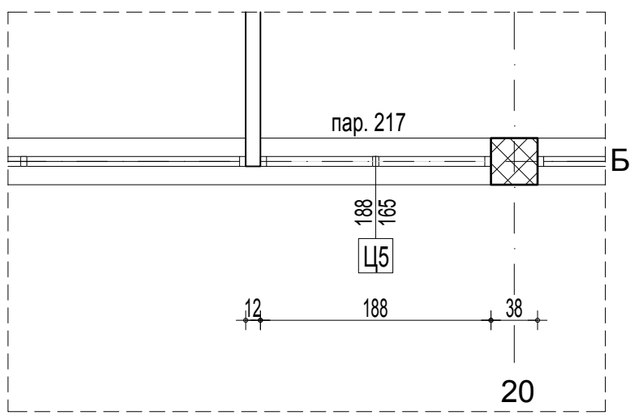

ОСНОВА / Floor plan

САОБРАЋАЈНИ ИНСТИТУТ ЦИП, БЕОГРАД

Објекат: / Structure:
ПРУГА БЕОГРАД - СУБОТИЦА - ДРЖАВНА ГРАНИЦА (КЕЛЕБИЈА)
ДЕОНИЦА ПРУГЕ НОВИ САД - СУБОТИЦА - ДРЖАВНА ГРАНИЦА (КЕЛЕБИЈА)
BELGRADE - SUBOTICA - STATE BORDER (KELEBIA) RAILWAY LINE
SECTION : NOVI SAD - SUBOTICA - STATE BORDER (KELEBIA)

СПОЉАШЊА АЛУМИНАРИЈА / OUTDOOR ALUMINIUM JOINERY

Врста техн.док.: / Techn.document.: **ПЗИ** / DFC

Размера: / Scale: Р 1:50

Цртеж: / Drawing: ДВОКРИЛНИ ПРОЗОР / DOUBLE WINDOW

Ознака: / Mark: Ц5

Број листа: / No of drawing: 05

Зидарска мера: /Masonary measure:	188/165
Опис: / Description :	ДВОКРИЛНИ ПРОЗОР радити према општем опису за прозоре,(опис бр.2) Саставни део позиције су све покривне лајсне које затварају зазоре између фасаде и прозора. Уградњу вршити у складу са радионичким детаљима које израђује извођач радова, на основу димензија позиција узетих на лицу места. Детаљи морају да буду одобрени од стране одговорног пројектанта и надзорног органа.При изради и монтажи позиције поштовати све препоруке од стране произвођача профила. Извођач је дужан да достави атестну документацију усаглашену са EN стандардима. Тон елоксаже усвојен од конзерваторског надзора. Прозор снабдети парапетном даском од ПВЦ-а у боји столарије, окапница је од камених плоча које се репарирају и делимично се замењују новим. За отварање прозора користити систем SCHUCO SimplySmart OL200 или слично који ће омогућити манипулацију прозором. Double window work according to the general description for windows,(description number 2). An integral part of the position are all the cover strips that close the gaps between the facade and the window. Manufacturer is obliged to precise mode of installation with workshop drawings, developed on basis of dimensions measured on the spot, approved by investor and the design engineer. During manufacturing and installation, respect all recommendations of manufacturer. Contractor is required to provide attests in compliance with EN standards. Anodiying tone adopted by supervising engineer. Window is to be furnished with PVC parapet board in the colour of the joinery, drip channel is made out of stone slabs which are to be repaired and returned again. Use the system to open the window use system SCHUCO SimplySmart OL200 or similar that will allow window manipulation.

Етажа: / Floor :	КРИЛО А	КРИЛО Б	КРИЛО Ц wing Ц	КРИЛО Д
Конвенција:				
Сутерен	0	0	0	0
Приземље /Ground floor	0	0	1	0
1.спрат / First floor	0	0	0	0
2.спрат/ Second floor	0	0	0	0
Укупно(крило):	0	0	1	0
Укупно(објекат): / Total :	1			
Напомена: / Note	СВЕ МЕРЕ УЗЕТИ НА ЛИЦУ МЕСТА. ALL MEASURES ARE TO BE TAKEN ON THE SPOT.			

ИЗГЛЕД СА СПОЉАШЊЕ СТРАНЕ
/Exterior view

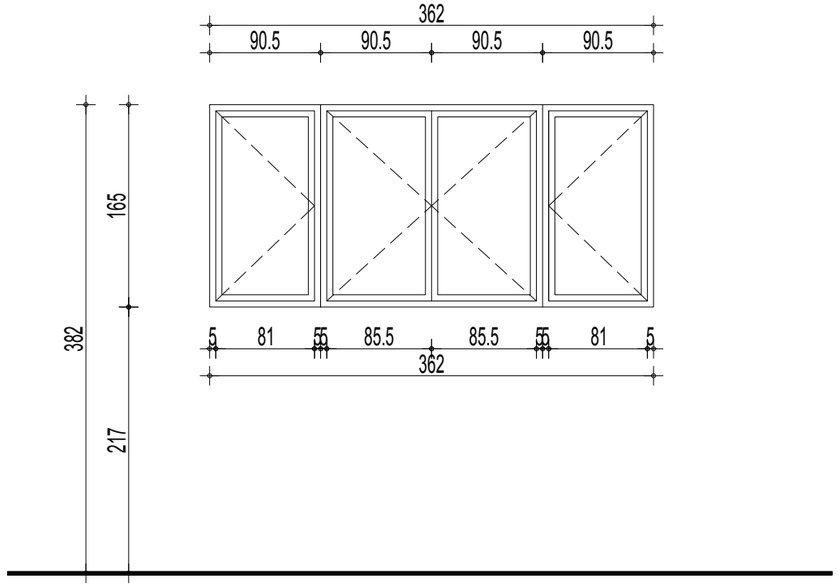

ИЗГЛЕД / View

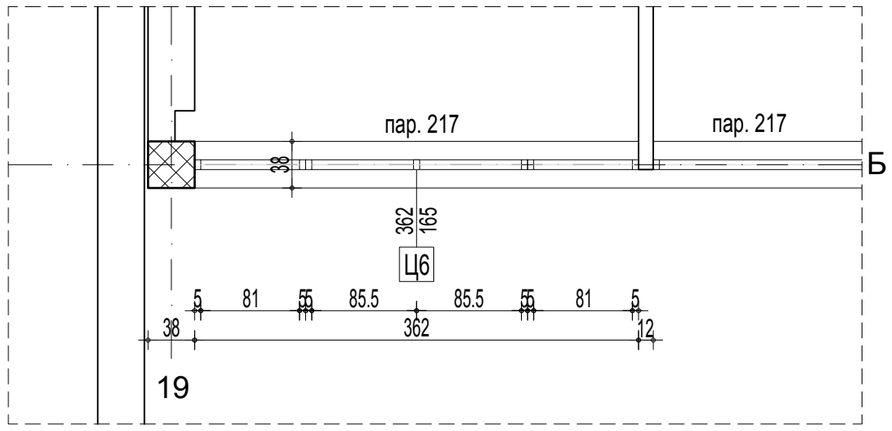

ОСНОВА / Floor plan

САОБРАЋАЈНИ ИНСТИТУТ ЦИП, БЕОГРАД	Објекат: / Structure: ПРУГА БЕОГРАД - СУБОТИЦА - ДРЖАВНА ГРАНИЦА (КЕЛЕБИЈА) ДЕОНИЦА ПРУГЕ НОВИ САД - СУБОТИЦА - ДРЖАВНА ГРАНИЦА (КЕЛЕБИЈА) BELGRADE - SUBOTICA - STATE BORDER (KELEBIA) RAILWAY LINE SECTION : NOVI SAD - SUBOTICA - STATE BORDER (KELEBIA)
	СПОЉАШЊА АЛУМИНАРИЈА / OUTDOOR ALUMINIUM JOINERY
Врста техн.док.: / Techn.document.: ПЗИ / DFC	Размера: / Scale: Р 1:50
Цртеж: / Drawing: ЧЕТВОРОКРИЛНИ ПРОЗОР / FOUR WING WINDOW	Ознака: / Mark: Ц6
Број листа: / No of drawing: 06	

Зидарска мера: /Masonary measure:	362/165
Опис: / Description :	ЧЕТВОРОКРИЛНИ ПРОЗОР радити према општем опису за прозоре,(опис бр.2) Саставни део позиције су све покривне лајсне које затварају зазоре између фасаде и прозора. Уградњу вршити у складу са радионичким детаљима које израђује извођач радова, на основу димензија позиција узетих на лицу места. Детаљи морају да буду одобрени од стране одговорног пројектанта и надзорног органа.При изради и монтажи позиције поштовати све препоруке од стране произвођача профила. Извођач је дужан да достави атестну документацију усаглашену са EN стандардима. Тон елоксаже усвојен од конзерваторског надзора. Прозор снабдети парапетном даском од ПВЦ-а у боји столарије, окапница је од камених плоча које се репарирају и делимично се замењују новим. За отварање прозора користити систем SCHUCO SimplySmart OL200 или слично који ће омогућити манипулацију прозором. Four wing window work according to the general description for windows,(description number 2). An integral part of the position are all the cover strips that close the gaps between the facade and the window. Manufacturer is obliged to precise mode of installation with workshop drawings, developed on basis of dimensions measured on the spot, approved by investor and the design engineer. During manufacturing and installation, respect all recommendations of manufacturer. Contractor is required to provide attests in compliance with EN standards. Anodiying tone adopted by supervising engineer. Window is to be furnished with PVC parapet board in the colour of the joinery, drip channel is made out of stone slabs which are to be repaired and returned again. Use the system to open the window use system SCHUCO SimplySmart OL200 or similar that will allow window manipulation.

Етажа: / Floor :	КРИЛО А	КРИЛО Б	КРИЛО Ц wing Ц	КРИЛО Д
Конвенција:				
Сутерен	0	0	0	0
Приземље /Ground floor	0	0	1	0
1.спрат / First floor	0	0	0	0
2.спрат/ Second floor	0	0	0	0
Укупно(крило):	0	0	1	0
Укупно(објекат): / Total :	1			
Напомена: / Note	СВЕ МЕРЕ УЗЕТИ НА ЛИЦУ МЕСТА. ALL MEASURES ARE TO BE TAKEN ON THE SPOT.			

ИЗГЛЕД СА СПОЉАШЊЕ СТРАНЕ
/Exterior view

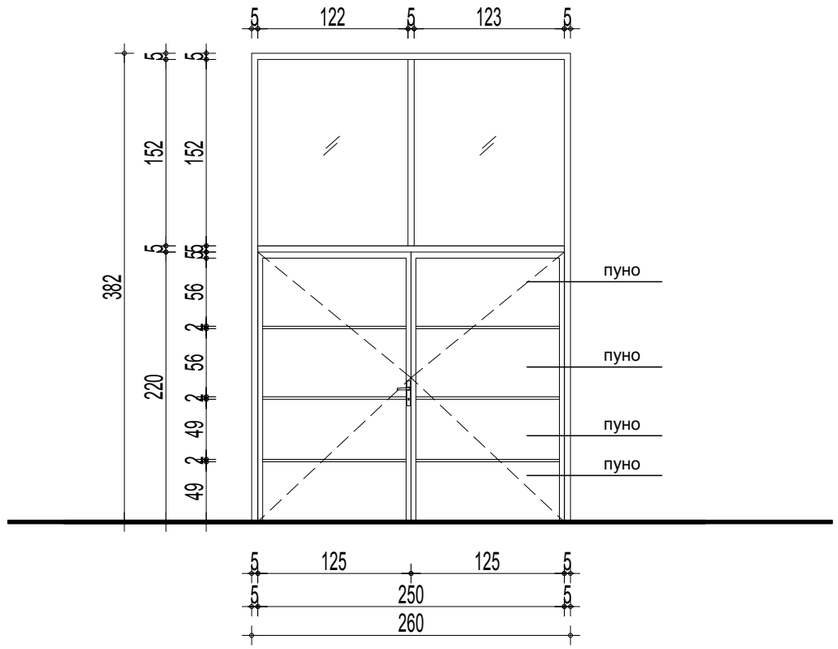

ИЗГЛЕД / View

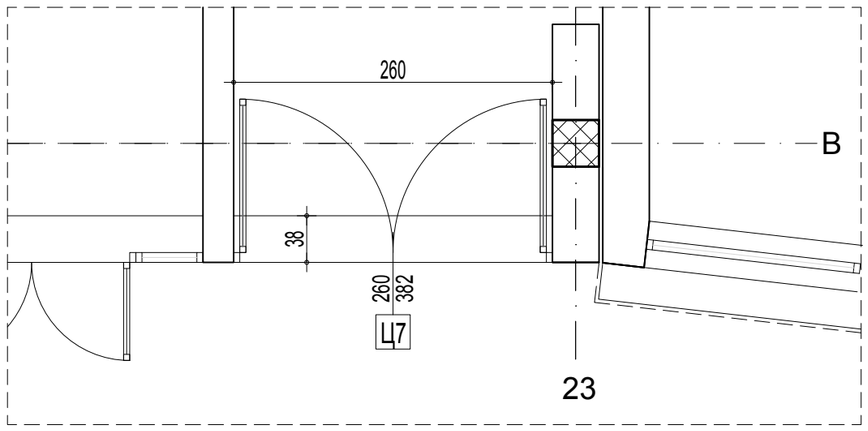

ОСНОВА / Floor plan

САОБРАЋАЈНИ ИНСТИТУТ ЦИП, БЕОГРАД

Објекат: / Structure:
ПРУГА БЕОГРАД - СУБОТИЦА - ДРЖАВНА ГРАНИЦА (КЕЛЕБИЈА)
ДЕОНИЦА ПРУГЕ НОВИ САД - СУБОТИЦА - ДРЖАВНА ГРАНИЦА (КЕЛЕБИЈА)
BELGRADE - SUBOTICA - STATE BORDER (KELEBIA) RAILWAY LINE
SECTION : NOVI SAD - SUBOTICA - STATE BORDER (KELEBIA)

СПОЉАШЊА АЛУМИНАРИЈА / OUTDOOR ALUMINIUM JOINERY

Врста техн.док.: / Techn.document.: **ПЗИ** / DFC

Размера: / Scale: Р 1:50

Цртеж: / Drawing: ДВОКРИЛНА УЛАЗНА ВРАТА СА НАДСВЕТЛОМ
DOUBLE WING DOOR WITH OVERLIGHT

Ознака: / Mark: Ц7

Број листа: / No of drawing: 07

Зидарска мера: /Masonary measure:	260/382
Опис: / Description :	Двокрилна пуна врата са надсветлом од елоксираних алу профила са термопрекидом типа SCHUCO ADS 65 HD или одговарајући.Уградња се врши преко челичних и алуминијумских држача. Сви челични елементи морају бити топло цинковани, класе антикорозивне заштите С3. Крило врата је пуно са термоизолационом испуном и обостраном облогом од панела који су завршно обрађени елоксираним алумонијумским лимом. Дихтунг траке између крила и рама радити од неопренске гуме. Укупан коефицијент за пролаз топлоте мора бити Uw≤1.6W/m²K (доказати прорачуном и приложити доказе). Оков је системски, са отварањем према шеми. Облик и боја окова је по избору пројектанта. Врата опремити цилиндар бравом са три кључа. Врата се уграђују у бетонске и зидане зидове дебљине 20 цм. Елоксажа свих видних елемената је у RAL-u по избору конзерваторског надзора. Позиција обухвата челичне и све остале елементе за фиксирање, опшивање,термичку и хидроизолациону заштиту по ободу отвора, праг и све елементе потребне да би била потпуно исправна и употребљива. Произвођач је дужан да дефинише начин уградње радионичким цртежима на које је обавезан да добије сагласност пројектанта одн. надзора. При изради и монтажи поштовати све препоруке произвођача профила. Извођач је дужан да достави атестну документацију усаглашену са EN стандардима.

Етажа: / Floor :	КРИЛО А	КРИЛО Б	КРИЛО Ц wing Ц	КРИЛО Д
Конвенција:				
Сутерен	0	0	0	0
Приземље /Ground floor	0	0	1	0
1.спрат / First floor	0	0	0	0
2.спрат/ Second floor	0	0	0	0
Укупно(крило):	0	0	1	0
Укупно(објекат): / Total :	1			
Напомена: / Note	СВЕ МЕРЕ УЗЕТИ НА ЛИЦУ МЕСТА. ALL MEASURES ARE TO BE TAKEN ON THE SPOT.			

ИЗГЛЕД СА СПОЉАШЊЕ СТРАНЕ
/Exterior view

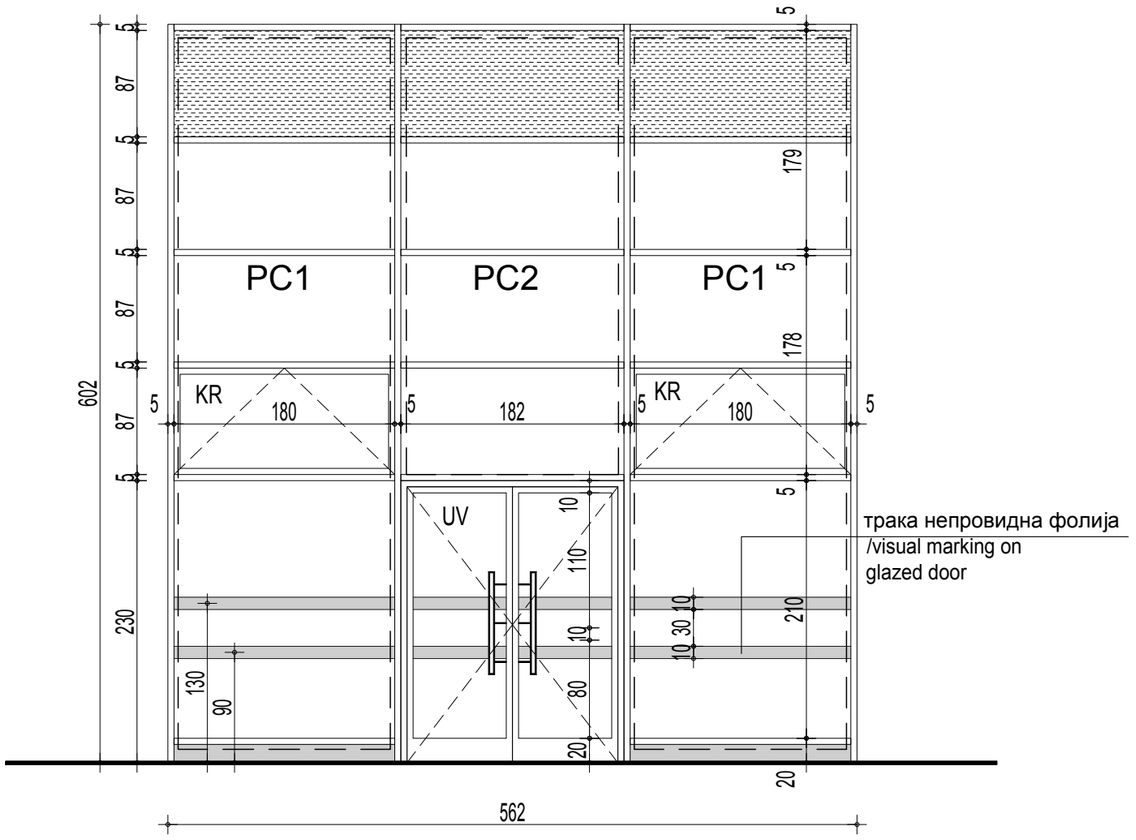

ИЗГЛЕД / View

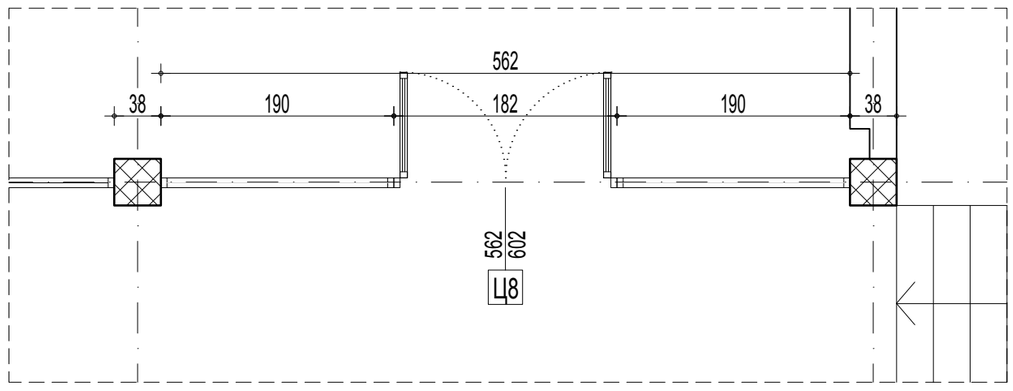

ОСНОВА / Floor plan

САОБРАЋАЈНИ ИНСТИТУТ ЦИП, БЕОГРАД

Објекат: / Structure:
ПРУГА БЕОГРАД - СУБОТИЦА - ДРЖАВНА ГРАНИЦА (КЕЛЕБИЈА)
ДЕОНИЦА ПРУГЕ НОВИ САД - СУБОТИЦА - ДРЖАВНА ГРАНИЦА (КЕЛЕБИЈА)
BELGRADE - SUBOTICA - STATE BORDER (KELEBIA) RAILWAY LINE
SECTION : NOVI SAD - SUBOTICA - STATE BORDER (KELEBIA)

СПОЉАШЊА АЛУМИНАРИЈА / OUTDOOR ALUMINIUM JOINERY

Врста техн.док.: / Techn.document.: **ПЗИ** / DFC

Размера: / Scale: Р 1:50

Цртеж: / Drawing: ФАСАДНА ПРЕГРАДА СА ВРАТИМА / FACADE PARTITION WITH DOOR

Ознака: / Mark: Ц8

Број листа: / No of drawing: 08

Транспарентно стакло /Transparent glass

емајлирано стакло /Enamelled glass

PC1-роло скрин застор 180/600x4
/roller screen blinds of the following 180/600x4

PC2-роло скрин застор 180/400x2
/roller screen blinds of the following 180/400x2

Зидарска мера: /Masonary measure:	562/602
Опис: / Description :	Фасадна фиксна преграда са двокрилним вратима (ознака UV) и нагибним прозорима (ознака KR). Радити према општем опису за фасадна платна,(опис бр. 1). Саставни део позиције су све покривне лајсне које затварају зазоре између фасаде и преграде. Са унутрашње стране преграде предвиђена је заштита од сунца роло скрин заторима типа Warema Bracket M. Носачи сенила - конзоле су челичне поцинковане дим.84/54mm са бочним покривним капама. Осовина на коју се намотава платно је алуминијумска пречника min. Ø46mm, смештени у алуминијумску касету. Површинска обрада пластификација у сивој боји. Платно треба да је са алуминијумским рефлектујућим слојем на страни ка стаклу и УВ отпоран. Платно треба да је класе горивости минимум Б1. Управљање застором на моторни погон 230V,50Hz,са нивоом заштите IP44. Уградњу вршити у складу са радиоиичким детаљима које израђује извођач радова, на основу димензија позиција узетих на лицу места. Детаљи морају да буду одобрени од стране одговорног пројектанта и надзорног органа.При изради и монтажи позиције поштовати све препоруке од стране произвођача профила. Извођач је дужан да достави атестну документацију усаглашену са EN стандардима. На делу стаклене површине предвидети траку непровидну фолију беле боје у тону RAL 9003, LRV 84% Facade fix partition with double door -mark (UV) and tilt windows-mark (KR) Work according to the general description for facade canvases, (description number 1.) An integral part of the position are all the cover strips that close the gaps between the facade and the partition. On the inner side of the partition protection from the sun is envisaged, namely with roller screen blinds of the following type: Warema Bracket M. Brackets of the blind – cantilevers are steel, galvanized with dim. 84/54mm with lateral, covering caps. The shaft onto which the screen is rolled is of aluminium and it has diameter min. Ø46mm, situated in an aluminium cassette. Surface processing is PVC coating in grey colour. Screen should be with aluminium reflecting layer on the side towards the glass and it is to be UV resistant. The screen is to be with class of combustibility minimally B1. Operation of roller screen is motor driven 230V, 50Hz, with level of protection IP44. Manufacturer is obliged to precise mode of installation with workshop drawings, developed on basis of dimensions measured on the spot, approved by investor and the design engineer. during manufacturing and installation, respect all recommendations of manufacturer. contractor is required to provide attests in compliance with EN standards. On the part of the glass surface, foresee visual marking on glazed door white color in RAL 9003 tone, LRV 84%.

Етажа: / Floor :	КРИЛО А	КРИЛО Б	КРИЛО Ц wing Ц	КРИЛО Д
Конвенција:				
Сутерен	0	0	0	0
Приземље /Ground floor	0	0	0	0
1.спрат / First floor	0	0	2	0
2.спрат/ Second floor	0	0	0	0
Укупно(крило):	0	0	2	0
Укупно(објекат): / Total :	2			
Напомена: / Note	СВЕ МЕРЕ УЗЕТИ НА ЛИЦУ МЕСТА. ALL MEASURES ARE TO BE TAKEN ON THE SPOT.			

ИЗГЛЕД СА СПОЉАШЊЕ СТРАНЕ /Exterior view

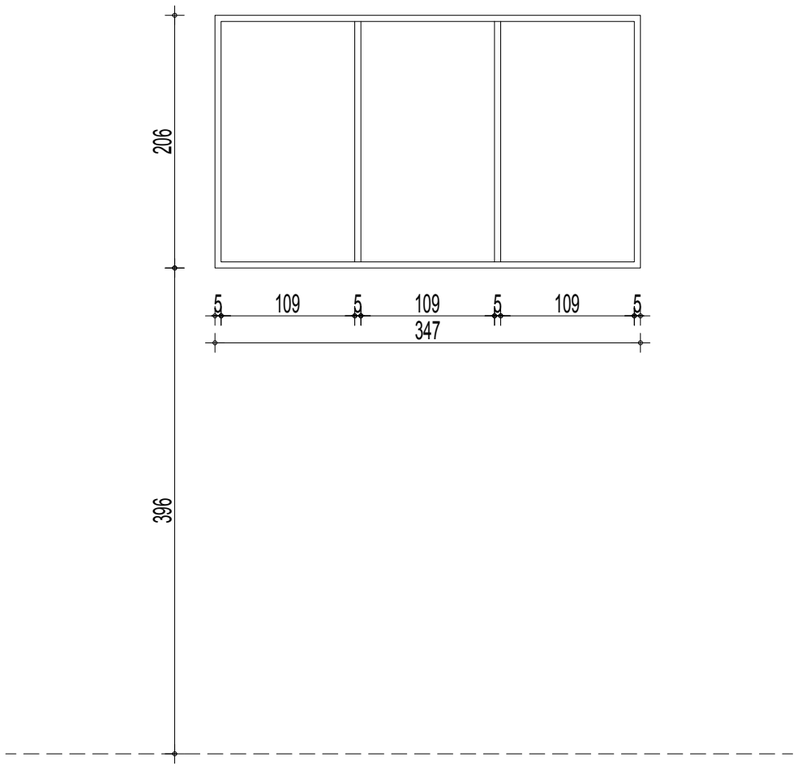

ИЗГЛЕД / View

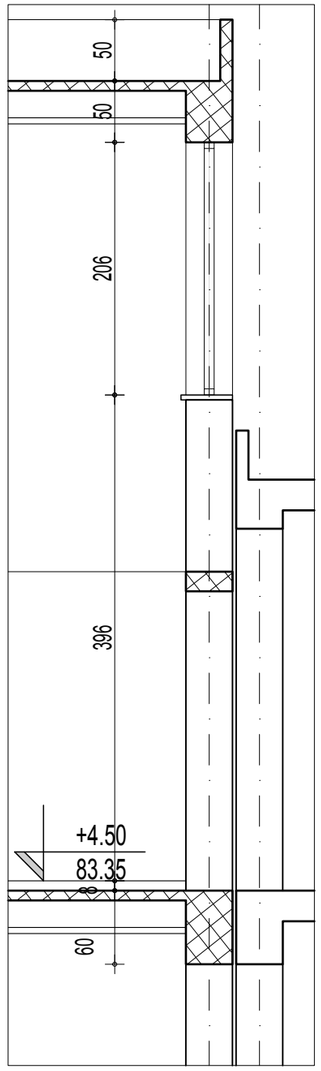

ПРЕСЕК / Section

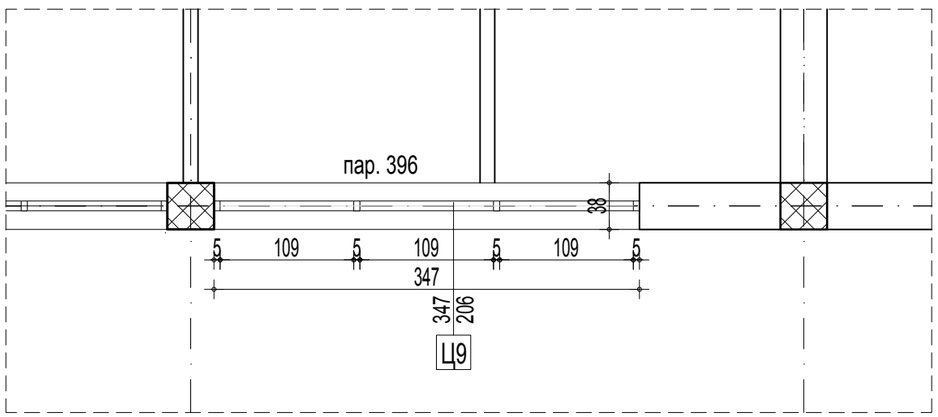

ОСНОВА / Floor plan

САОБРАЋАЈНИ ИНСТИТУТ ЦИП, БЕОГРАД	Објекат: / Structure: ПРУГА БЕОГРАД - СУБОТИЦА - ДРЖАВНА ГРАНИЦА (КЕЛЕБИЈА) ДЕОНИЦА ПРУГЕ НОВИ САД - СУБОТИЦА - ДРЖАВНА ГРАНИЦА (КЕЛЕБИЈА) BELGRADE - SUBOTICA - STATE BORDER (KELEBIA) RAILWAY LINE SECTION : NOVI SAD - SUBOTICA - STATE BORDER (KELEBIA)
	СПОЉАШЊА АЛУМИНАРИЈА / OUTDOOR ALUMINIUM JOINERY
Врста техн.док.: / Techn.document.:	ПЗИ / DFC
Размера: / Scale:	P 1:50
Цртеж: / Drawing:	ПРОЗОР / WINDOW
Ознака: / Mark:	Ц9
Број листа: / No of drawing:	09

Зидарска мера: /Masonary measure:	347/206
Опис: / Description :	**ВИШЕДЕЛНИ ПРОЗОР радити према општем опису за прозоре,(опис бр.2).** Саставни део позиције су све покривне лајсне које затварају зазоре између фасаде и прозора. Уградњу вршити у складу са радионичким детаљима које израђује извођач радова, на основу димензија позиција узетих на лицу места. Детаљи морају да буду одобрени од стране одговорног пројектанта и надзорног органа.При изради и монтажи позиције поштовати све препоруке од стране произвођача профила. Извођач је дужан да достави атестну документацију усаглашену са EN стандардима. Са унутрашње стране прозора предвиђена је заштита од сунца роло заторима типа Warema Bracket M. Носачи сенила - конзоле су челичне поцинковане дим.84/54mm са бочним покривним капама. Осовина на коју се намотава платно је алуминијумска пречника min. Ø40mm. Површинска обрада пластификација у сивој боји. Платно треба да је са алуминијумским рефлектујућим слојем на страни ка стаклу а на унутрашњој страни је сиве боје. Платно треба да је класе горивости минимум Б1. Управљање застором на моторни погон 230V,50Hz,са нивоом заштите IP44. Multiple window work according to the general description for windows,(description number 2). An integral part of the position are all the cover strips that close the gaps between the facade and the window. Manufacturer is obliged to precise mode of installation with workshop drawings, developed on basis of dimensions measured on the spot, approved by investor and the design engineer. During manufacturing and installation, respect all recommendations of manufacturer. Contractor is required to provide attests in compliance with EN standards. On the inner side of the partition protection from the sun is envisaged, namely with roller screen blinds of the following type: Warema Bracket S. Brackets of the blind – cantilevers are steel, galvanized with dim. 84/54mm with lateral, covering caps. The shaft onto which the screen is rolled is of aluminium and it has diameter min. Ø46mm, situated in an aluminium cassette. Surface processing is PVC coating in grey colour. The screen should be with aluminium reflecting layer on the side towards the glass and on the inner side it is of grey colour. The screen should be of combustibility class B1 minimally. The curtain is motor operated 230V, 50Hz, with protection level IP44.Ø.

Етажа: / Floor :	КРИЛО А	КРИЛО Б	КРИЛО Ц wing Ц	КРИЛО Д
Конвенција:				
Сутерен	0	0	0	0
Приземље /Ground floor	0	0	0	0
1.спрат / First floor	0	0	2	0
2.спрат/ Second floor	0	0	0	0
Укупно(крило):	0	0	2	0
Укупно(објекат): / Total :	2			
Напомена: / Note	СВЕ МЕРЕ УЗЕТИ НА ЛИЦУ МЕСТА. ALL MEASURES ARE TO BE TAKEN ON THE SPOT.			

ИЗГЛЕД СА СПОЉАШЊЕ СТРАНЕ /Exterior view

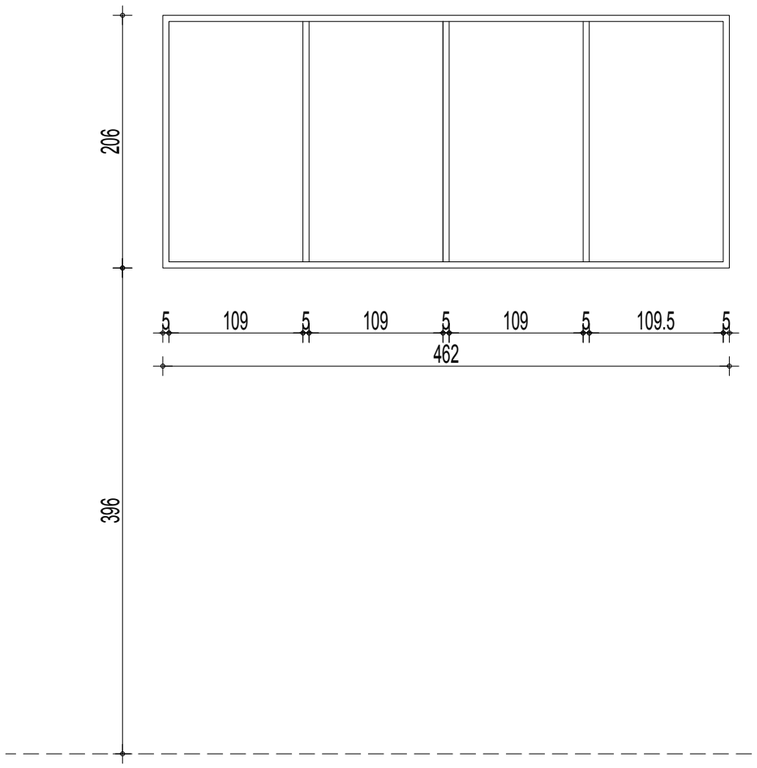

ИЗГЛЕД / View

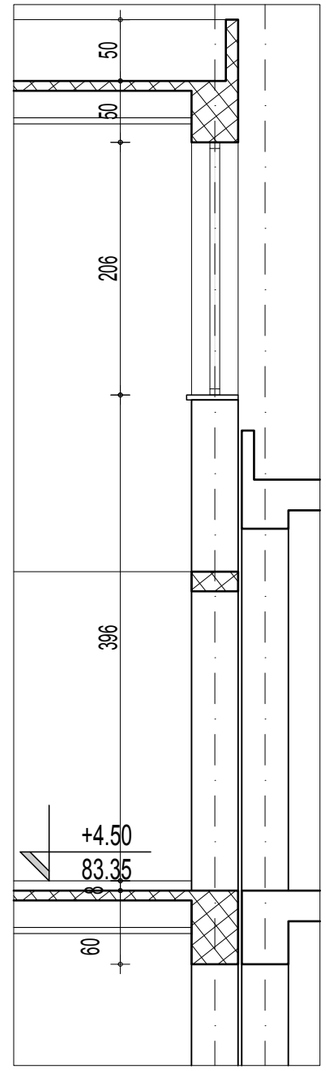

ПРЕСЕК / Section

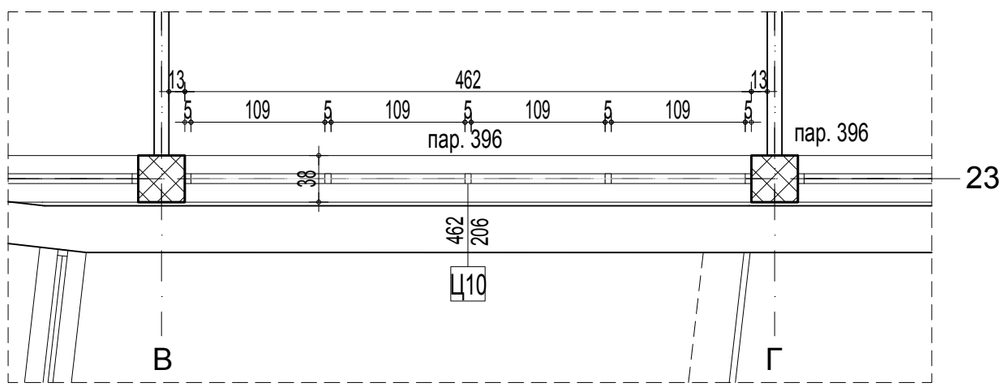

ОСНОВА / Floor plan

САОБРАЋАЈНИ ИНСТИТУТ ЦИП, БЕОГРАД

Објекат: / Structure:
ПРУГА БЕОГРАД - СУБОТИЦА - ДРЖАВНА ГРАНИЦА (КЕЛЕБИЈА)
ДЕОНИЦА ПРУГЕ НОВИ САД - СУБОТИЦА - ДРЖАВНА ГРАНИЦА (КЕЛЕБИЈА)
BELGRADE - SUBOTICA - STATE BORDER (KELEBIA) RAILWAY LINE
SECTION : NOVI SAD - SUBOTICA - STATE BORDER (KELEBIA)

СПОЉАШЊА АЛУМИНАРИЈА / OUTDOOR ALUMINIUM JOINERY

Врста техн.док.: / Techn.document.: **ПЗИ** / DFC

Размера: / Scale: Р 1:50

Цртеж: / Drawing: ПРОЗОР / WINDOW

Ознака: / Mark: Ц10

Број листа: / No of drawing: 10

Зидарска мера: /Masonary measure:	462/206
Опис: / Description :	**ВИШЕДЕЛНИ ПРОЗОР радити према општем опису за прозоре,(опис бр.2).** Саставни део позиције су све покривне лајсне које затварају зазоре између фасаде и прозора. Уградњу вршити у складу са радионичким детаљима које израђује извођач радова, на основу димензија позиција узетих на лицу места. Детаљи морају да буду одобрени од стране одговорног пројектанта и надзорног органа.При изради и монтажи позиције поштовати све препоруке од стране произвођача профила. Извођач је дужан да достави атестну документацију усаглашену са EN стандардима. Са унутрашње стране прозора предвиђена је заштита од сунца роло заторима типа Warema Bracket M. Носачи сенила - конзоле су челичне поцинковане дим.84/54mm са бочним покривним капама. Осовина на коју се намотава платно је алуминијумска пречника min. Ø40mm. Површинска обрада пластификација у сивој боји. Платно треба да је са алуминијумским рефлектујућим слојем на страни ка стаклу а на унутрашњој страни је сиве боје. Платно треба да је класе горивости минимум Б1. Управљање застором на моторни погон 230V,50Hz,са нивоом заштите IP44. Multiple window work according to the general description for windows,(description number 2). An integral part of the position are all the cover strips that close the gaps between the facade and the window. Manufacturer is obliged to precise mode of installation with workshop drawings, developed on basis of dimensions measured on the spot, approved by investor and the design engineer. During manufacturing and installation, respect all recommendations of manufacturer. Contractor is required to provide attests in compliance with EN standards. On the inner side of the partition protection from the sun is envisaged, namely with roller screen blinds of the following type: Warema Bracket S. Brackets of the blind – cantilevers are steel, galvanized with dim. 84/54mm with lateral, covering caps. The shaft onto which the screen is rolled is of aluminium and it has diameter min. Ø46mm, situated in an aluminium cassette. Surface processing is PVC coating in grey colour. The screen should be with aluminium reflecting layer on the side towards the glass and on the inner side it is of grey colour. The screen should be of combustibility class B1 minimally. The curtain is motor operated 230V, 50Hz, with protection level IP44.Ø.

Етажа:/ Floor :	КРИЛО А	КРИЛО Б	КРИЛО Ц wing Ц	КРИЛО Д
Конвенција:				
Сутерен	0	0	0	0
Приземље /Ground floor	0	0	0	0
1.спрат / First floor	0	0	1	0
2.спрат/ Second floor	0	0	0	0
Укупно(крило):	0	0	1	0
Укупно(објекат): / Total :	1			
Напомена: / Note	СВЕ МЕРЕ УЗЕТИ НА ЛИЦУ МЕСТА. ALL MEASURES ARE TO BE TAKEN ON THE SPOT.			

ИЗГЛЕД СА СПОЉАШЊЕ СТРАНЕ /Exterior view

Транспарентно стакло /Transparent glass
емајлирано стакло /Enamelled glass
пескирано стакло /Sandblasted glass

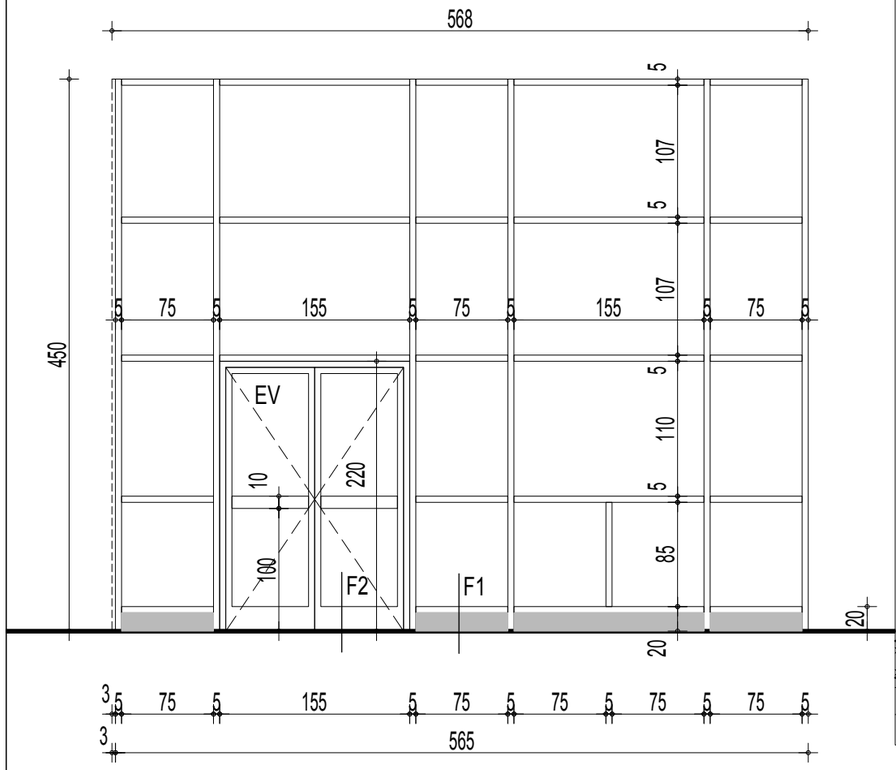

ИЗГЛЕД / View

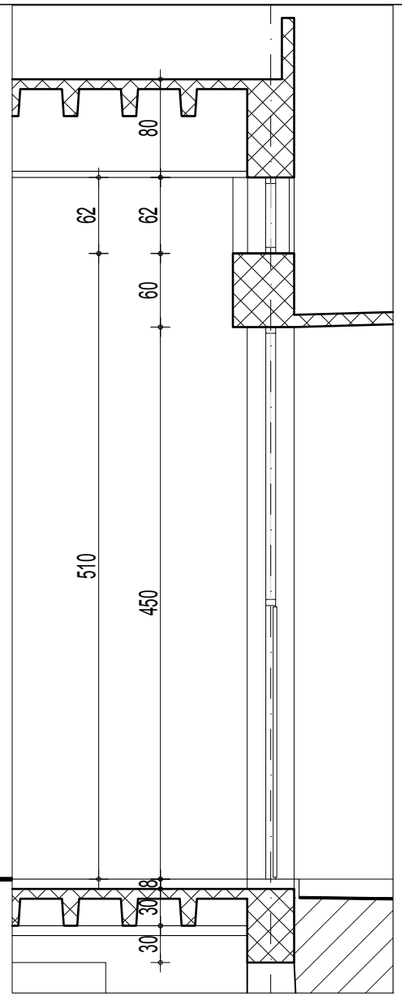

ПРЕСЕК / Section

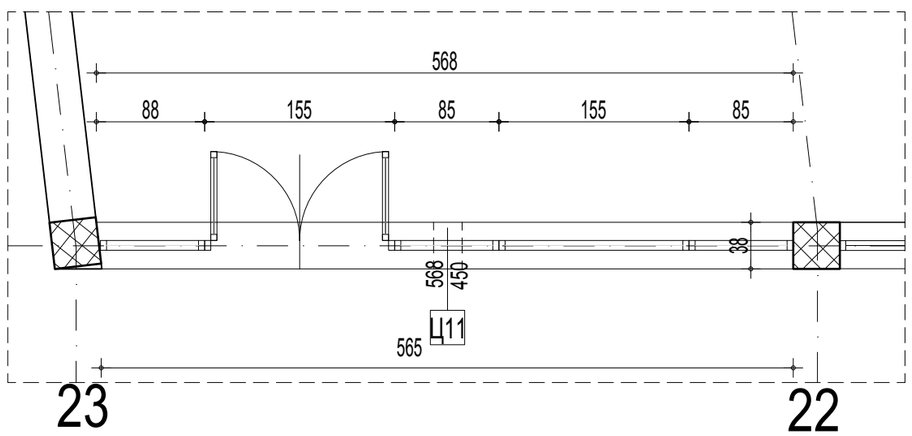

ОСНОВА / Floor plan

САОБРАЋАЈНИ ИНСТИТУТ ЦИП, БЕОГРАД

Објекат: / Structure:
ПРУГА БЕОГРАД - СУБОТИЦА - ДРЖАВНА ГРАНИЦА (КЕЛЕБИЈА)
ДЕОНИЦА ПРУГЕ НОВИ САД - СУБОТИЦА - ДРЖАВНА ГРАНИЦА (КЕЛЕБИЈА)
BELGRADE - SUBOTICA - STATE BORDER (KELEBIA) RAILWAY LINE
SECTION : NOVI SAD - SUBOTICA - STATE BORDER (KELEBIA)

СПОЉАШЊА АЛУМИНАРИЈА / OUTDOOR ALUMINIUM JOINERY

Врста техн.док.: / Techn.document.: **ПЗИ** / DFC

Размера: / Scale: Р 1:50

Цртеж: / Drawing: ФАСАДНА ПРЕГРАДА СА ВРАТИМА / FACADE PARTITION WITH DOOR

Ознака: / Mark: Ц11

Број листа: / No of drawing: 11

Зидарска мера: /Masonary measure: 568/450

Опис: / Description :

Фасадна фиксна преграда са евакуационим двокрилним вратима(ознака EV)
Радити према општем опису за фасадна платна,(опис бр. 1).
Саставни део позиције су све покривне лајсне које затварају зазоре између фасаде и преграде.
Уградњу вршити у складу са радионичким детаљима које израђује извођач радова, на основу димензија позиција узетих на лицу места. Детаљи морају да буду одобрени од стране одговорног пројектанта и надзорног органа.При изради и монтажи позиције поштовати све препоруке од стране произвођача профила. Извођач је дужан да достави атестну документацију усаглашену са EN стандардима.

Facade fix partition with double evacuation door -mark (EV)
Work according to the general description for facade canvases, (description number 1.)
An integral part of the position are all the cover strips that close the gaps between the facade and the partition.
Manufacturer is obliged to precise mode of installation with workshop drawings, developed on basis of dimensions measured on the spot, approved by investor and the design engineer.
during manufacturing and installation, respect all recommendations of manufacturer.
contractor is required to provide attests in compliance with EN standards.

Етажа:/ Floor :	КРИЛО А	КРИЛО Б	КРИЛО Ц wing Ц	КРИЛО Д
Конвенција:				
Сутерен	0	0	0	0
Приземље /Ground floor	0	0	0	0
1.спрат / First floor	0	0	1	0
2.спрат/ Second floor	0	0	0	0
Укупно(крило):	0	0	1	0
Укупно(објекат): / Total :	1			
Напомена: / Note	СВЕ МЕРЕ УЗЕТИ НА ЛИЦУ МЕСТА. ALL MEASURES ARE TO BE TAKEN ON THE SPOT.			

ИЗГЛЕД СА СПОЉАШЊЕ СТРАНЕ /Exterior view

Транспарентно стакло /Transparent glass
емајлирано стакло /Enamelled glass
пескирано стакло /Sandblasted glass

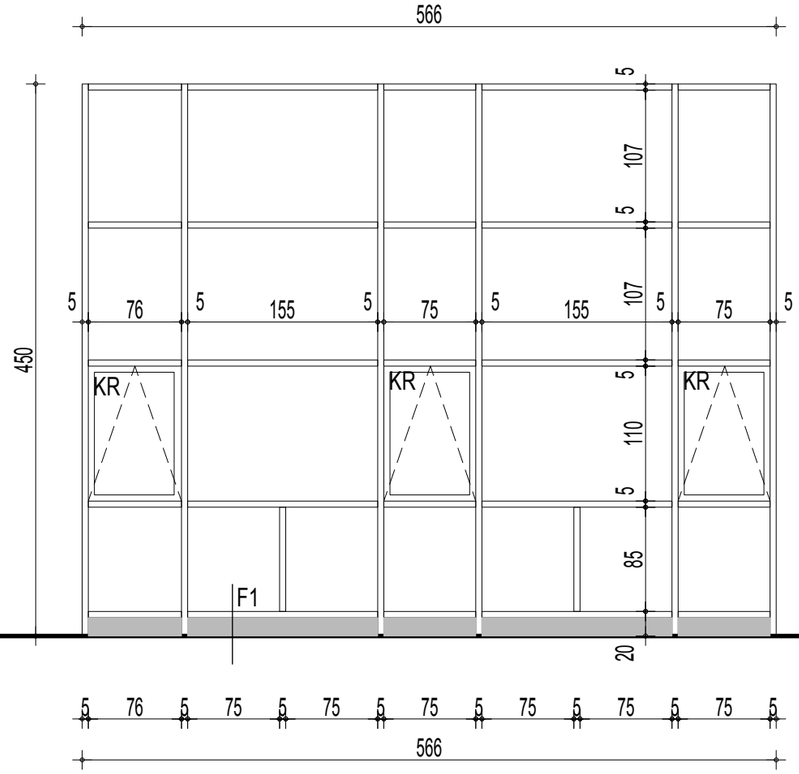

ИЗГЛЕД / View

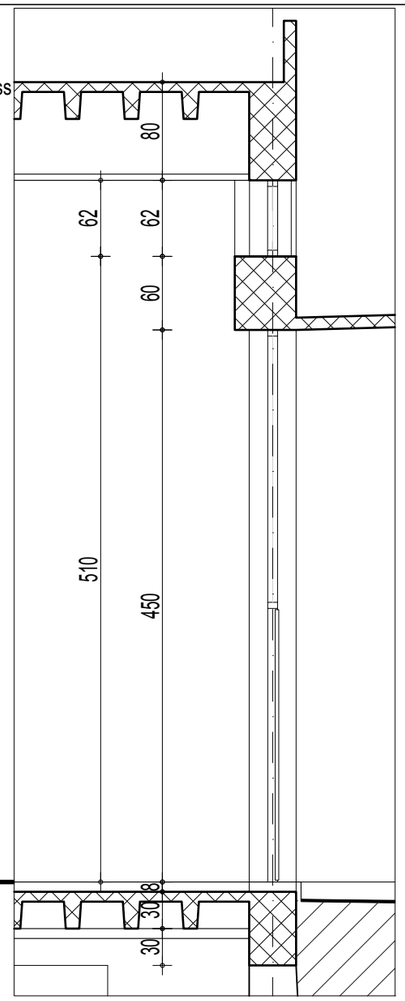

ПРЕСЕК / Section

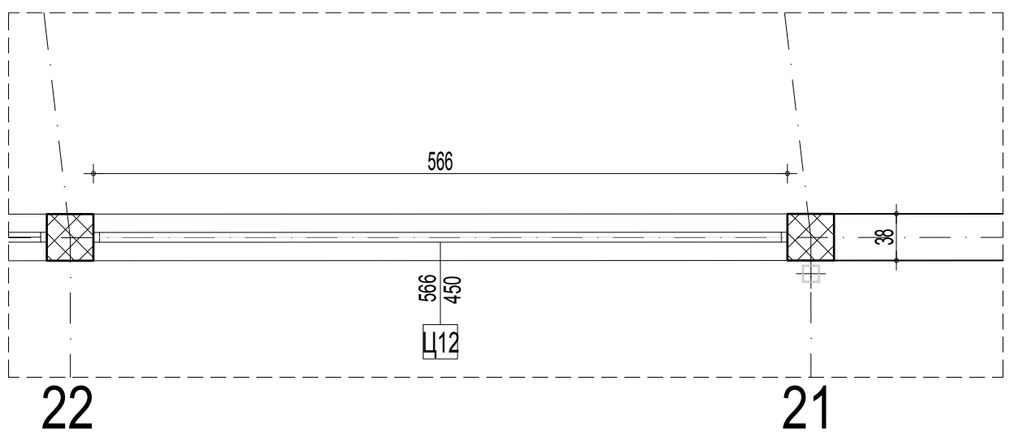

ОСНОВА / Floor plan

САОБРАЋАЈНИ ИНСТИТУТ ЦИП, БЕОГРАД

Објекат: / Structure:
ПРУГА БЕОГРАД - СУБОТИЦА - ДРЖАВНА ГРАНИЦА (КЕЛЕБИЈА)
ДЕОНИЦА ПРУГЕ НОВИ САД - СУБОТИЦА - ДРЖАВНА ГРАНИЦА (КЕЛЕБИЈА)
BELGRADE - SUBOTICA - STATE BORDER (KELEBIA) RAILWAY LINE
SECTION : NOVI SAD - SUBOTICA - STATE BORDER (KELEBIA)
СПОЉАШЊА АЛУМИНАРИЈА / OUTDOOR ALUMINIUM JOINERY

Врста техн.док.: / Techn.document.: **ПЗИ** / DFC

Размера: / Scale: Р 1:50

Цртеж: / Drawing: ФАСАДНА ПРЕГРАДА / FACADE PARTITION

Ознака: / Mark: Ц12

Број листа: / No of drawing: 12

Зидарска мера: /Masonary measure: 566/450

Опис: / Description :

Фасадна фиксна преграда са нагибним прозорима, ознака KR.
Радити према општем опису за фасадна платна,(опис бр. 1).
Саставни део позиције су све покривне лајсне које затварају зазоре између фасаде и преграде.
Уградњу вршити у складу са радионичким детаљима које израђује извођач радова, на основу димензија позиција узетих на лицу места. Детаљи морају да буду одобрени од стране одговорног пројектанта и надзорног органа.При изради и монтажи позиције поштовати све препоруке од стране произвођача профила. Извођач је дужан да достави атестну документацију усаглашену са EN стандардима.

Facade fix partition with tilt window -mark (KR)
Work according to the general description for facade canvases, (description number 1.)
An integral part of the position are all the cover strips that close the gaps between the facade and the partition.
Manufacturer is obliged to precise mode of installation with workshop drawings, developed on basis of dimensions measured on the spot, approved by investor and the design engineer.
during manufacturing and installation, respect all recommendations of manufacturer.
contractor is required to provide attests in compliance with EN standards.

Етажа:/ Floor :	КРИЛО А	КРИЛО Б	КРИЛО Ц wing Ц	КРИЛО Д
Конвенција:				
Сутерен	0	0	0	0
Приземље /Ground floor	0	0	0	0
1.спрат / First floor	0	0	1	0
2.спрат/ Second floor	0	0	0	0
Укупно(крило):	0	0	1	0
Укупно(објекат): / Total :	1			
Напомена: / Note	СВЕ МЕРЕ УЗЕТИ НА ЛИЦУ МЕСТА. ALL MEASURES ARE TO BE TAKEN ON THE SPOT.			

ИЗГЛЕД СА СПОЉАШЊЕ СТРАНЕ /Exterior view

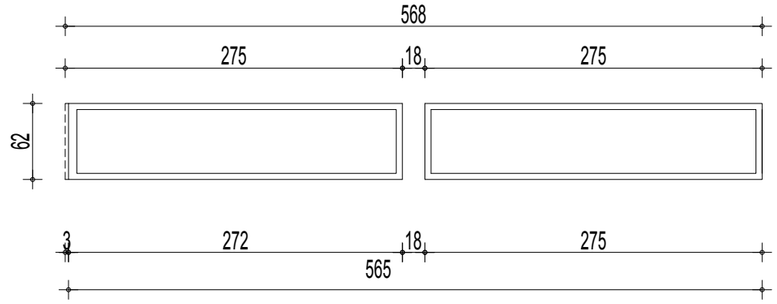

ИЗГЛЕД / View

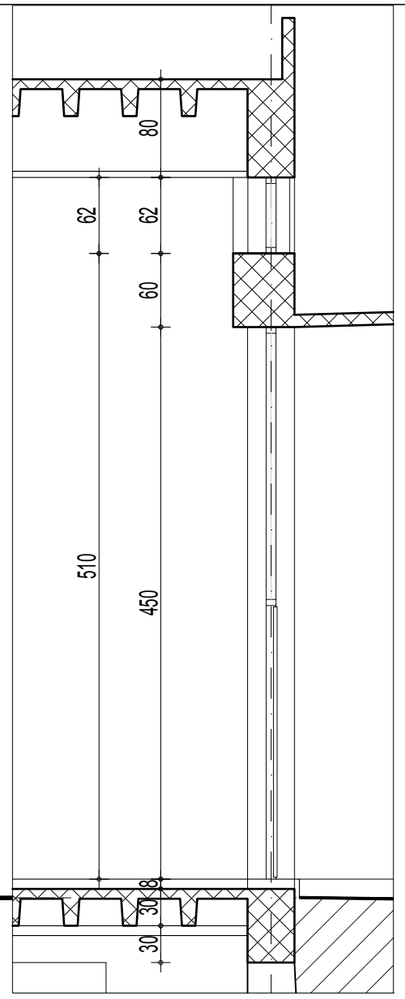

ПРЕСЕК / Section

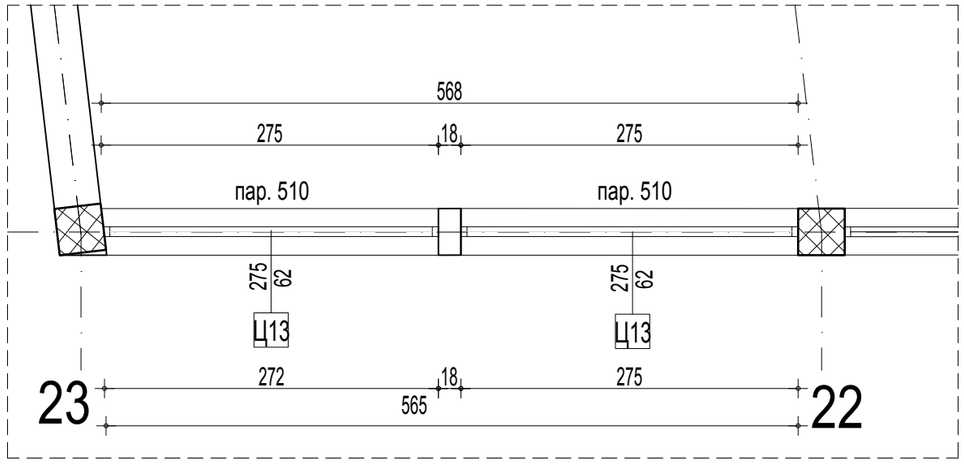

ОСНОВА / Floor plan

САОБРАЋАЈНИ ИНСТИТУТ ЦИП, БЕОГРАД

Објекат: / Structure:
ПРУГА БЕОГРАД - СУБОТИЦА - ДРЖАВНА ГРАНИЦА (КЕЛЕБИЈА)
ДЕОНИЦА ПРУГЕ НОВИ САД - СУБОТИЦА - ДРЖАВНА ГРАНИЦА (КЕЛЕБИЈА)
BELGRADE - SUBOTICA - STATE BORDER (KELEBIA) RAILWAY LINE
SECTION : NOVI SAD - SUBOTICA - STATE BORDER (KELEBIA)
СПОЉАШЊА АЛУМИНАРИЈА / OUTDOOR ALUMINIUM JOINERY

Врста техн.док.: / Techn.document.: **ПЗИ** / DFC

Размера: / Scale: Р 1:50

Цртеж: / Drawing: ГОРЊИ ПРОЗОРИ / UPPER WINDOWS

Ознака: / Mark: Ц13

Број листа: / No of drawing: 13

Транспарентно стакло /Transparent glass
емајлирано стакло /Enamelled glass
пескирано стакло /Sandblasted glass

Зидарска мера: /Masonary measure: 275/62

Опис: / Description :

Фиксна надсветла .
Радити према општем опису за прозоре,(опис бр.2).
Саставни део позиције су све покривне лајсне које затварају зазоре између фасаде и преграде.
Уградњу вршити у складу са радионичким детаљима које израђује извођач радова, на основу димензија позиција узетих на лицу места. Детаљи морају да буду одобрени од стране одговорног пројектанта и надзорног органа.При изради и монтажи позиције поштовати све препоруке од стране произвођача профила. Извођач је дужан да достави атестну документацију усаглашену са EN стандардима.

Fixed fanlight
Work according to the general description for windows ,(description number 2).
An integral part of the position are all the cover strips that close the gaps between the facade and the partition.
Manufacturer is obliged to precise mode of installation with workshop drawings, developed on basis of dimensions measured on the spot, approved by investor and the design engineer.
during manufacturing and installation, respect all recommendations of manufacturer.
contractor is required to provide attests in compliance with EN standards.

Етажа: / Floor :	КРИЛО А	КРИЛО Б	КРИЛО Ц wing Ц	КРИЛО Д
Конвенција:				
Сутерен	0	0	0	0
Приземље /Ground floor	0	0	0	0
1.спрат / First floor	0	0	2	0
2.спрат/ Second floor	0	0	0	0
Укупно(крило):	0	0	2	0
Укупно(објекат): / Total :	2			
Напомена: / Note	СВЕ МЕРЕ УЗЕТИ НА ЛИЦУ МЕСТА. ALL MEASURES ARE TO BE TAKEN ON THE SPOT.			

ИЗГЛЕД СА СПОЉАШЊЕ СТРАНЕ /Exterior view

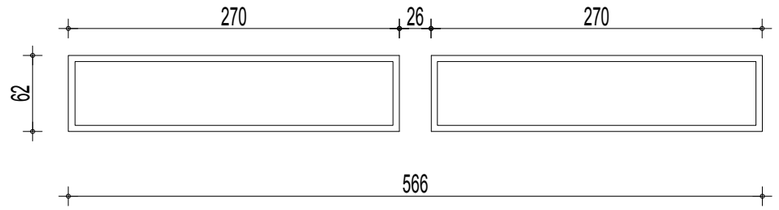

ИЗГЛЕД / View

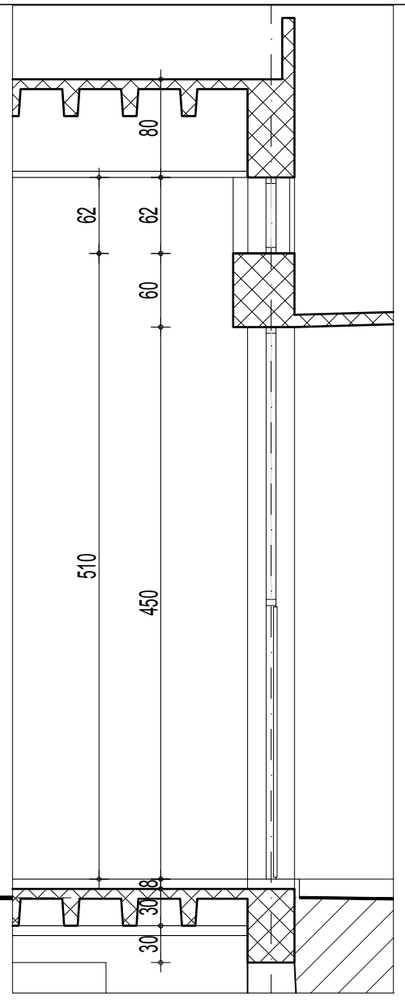

ПРЕСЕК / Section

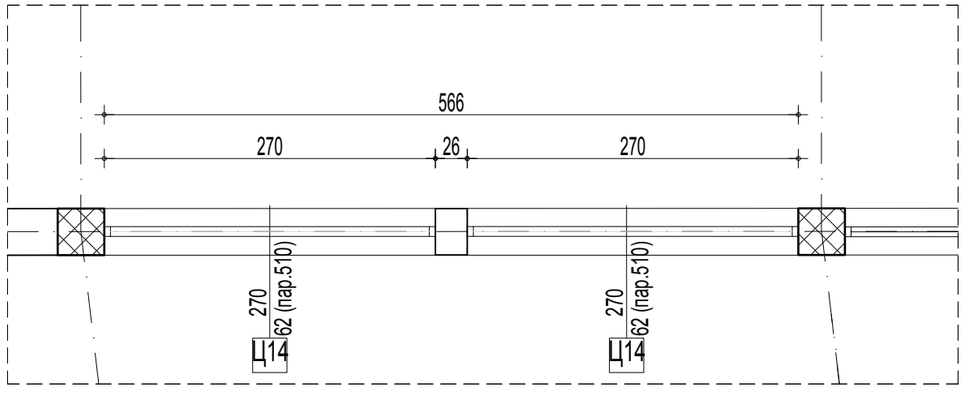

ОСНОВА / Floor plan

САОБРАЋАЈНИ ИНСТИТУТ ЦИП, БЕОГРАД

Објекат: / Structure:
ПРУГА БЕОГРАД - СУБОТИЦА - ДРЖАВНА ГРАНИЦА (КЕЛЕБИЈА)
ДЕОНИЦА ПРУГЕ НОВИ САД - СУБОТИЦА - ДРЖАВНА ГРАНИЦА (КЕЛЕБИЈА)
BELGRADE - SUBOTICA - STATE BORDER (KELEBIA) RAILWAY LINE
SECTION : NOVI SAD - SUBOTICA - STATE BORDER (KELEBIA)

СПОЉАШЊА АЛУМИНАРИЈА / OUTDOOR ALUMINIUM JOINERY

Врста техн.док.: / Techn.document.: **ПЗИ** / DFC

Размера: / Scale: Р 1:50

Цртеж: / Drawing: ГОРЊИ ПРОЗОРИ / UPPER WINDOWS

Ознака: / Mark: Ц14

Број листа: / No of drawing: 14

Транспарентно стакло /Transparent glass
емајлирано стакло /Enamelled glass
пескирано стакло /Sandblasted glass

Зидарска мера: /Masonary measure:	270/62
Опис: / Description :	Фиксна надсветла . Радити према општем опису за прозоре,(опис бр.2). Саставни део позиције су све покривне лајсне које затварају зазоре између фасаде и преграде. Уградњу вршити у складу са радионичким детаљима које израђује извођач радова, на основу димензија позиција узетих на лицу места. Детаљи морају да буду одобрени од стране одговорног пројектанта и надзорног органа.При изради и монтажи позиције поштовати све препоруке од стране произвођача профила. Извођач је дужан да достави атестну документацију усаглашену са EN стандардима. Fixed fanlight Work according to the general description for windows ,(description number 2). An integral part of the position are all the cover strips that close the gaps between the facade and the partition. Manufacturer is obliged to precise mode of installation with workshop drawings, developed on basis of dimensions measured on the spot, approved by investor and the design engineer. during manufacturing and installation, respect all recommendations of manufacturer. contractor is required to provide attests in compliance with EN standards.

Етажа: / Floor :	КРИЛО А	КРИЛО Б	КРИЛО Ц wing Ц	КРИЛО Д
Конвенција:				
Сутерен	0	0	0	0
Приземље /Ground floor	0	0	0	0
1.спрат / First floor	0	0	2	0
2.спрат/ Second floor	0	0	0	0
Укупно(крило):	0	0	2	0
Укупно(објекат): / Total :	2			
Напомена: / Note	СВЕ МЕРЕ УЗЕТИ НА ЛИЦУ МЕСТА. ALL MEASURES ARE TO BE TAKEN ON THE SPOT.			

УНУТРАШЊА АЛУМИНАРИЈА
INTERNAL ALUMINUM JOINERY

ЛИСТ 01-08 /page 01-08

САОБРАЋАЈНИ ИНСТИТУТ ЦИП, БЕОГРАД

Објекат: / Structure:
ПРУГА БЕОГРАД - СУБОТИЦА - ДРЖАВНА ГРАНИЦА (КЕЛЕБИЈА)
ДЕОНИЦА ПРУГЕ НОВИ САД - СУБОТИЦА - ДРЖАВНА ГРАНИЦА (КЕЛЕБИЈА)
BELGRADE - SUBOTICA - STATE BORDER (KELEBIA) RAILWAY LINE
SECTION : NOVI SAD - SUBOTICA - STATE BORDER (KELEBIA)

УНУТРАШЊА АЛУМИНАРИЈА / INTERNAL ALUMINUM JOINERY

Врста техн.док.: / Techn.document.: **ПЗИ** / DFC

Размера: / Scale: P 1:50

Цртеж: / Drawing: УНУТРАШЊА ВРАТА / INTERNAL DOOR

Ознака: / Mark: 1Ц

Број листа: / No of drawing: 01

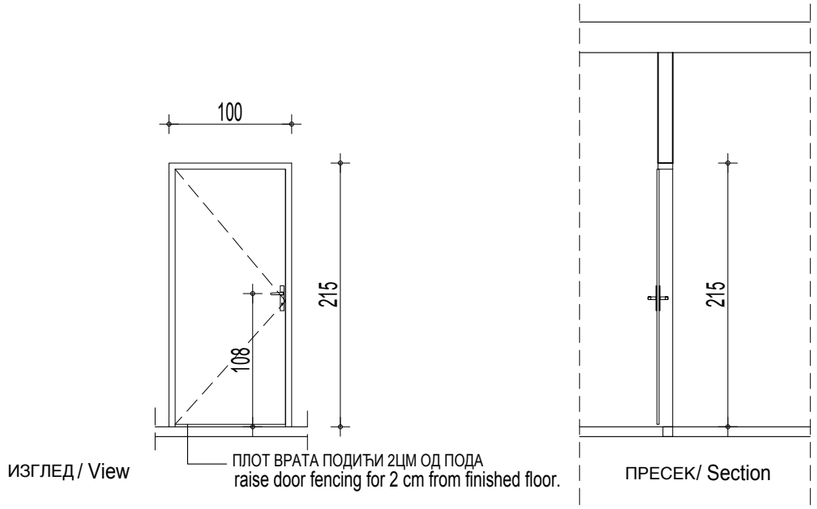

ИЗГЛЕД / View

ПРЕСЕК/ Section

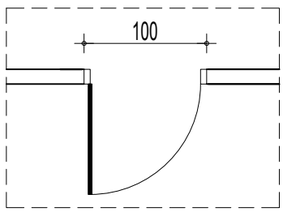

ОСНОВА / Floor plan

Зидарска мера: /Masonary measure:	100 /215
Опис: / Description :	УНУТРАШЊА ЈЕДНОКРИЛНА ВРАТА КОНСТРУКЦИЈА ВРАТА И ШТОКА ЈЕ ИЗРАЂЕНА ОД АЛУМИНИЈУМСКИХ ПРОФИЛА БЕЗ ТЕРМОПРЕКИДА. ПРОФИЛИ СУ ЕЛОКСИРАНИ ПРОЦЕСОМ АНОДНЕ ОКСИДАЦИЈЕ, У БОЈИ И ТОНУ ПО ИЗБОРУ ПРОЈЕКТАНТА. УГРАДЊА СЕ ВРШИ ПРЕКО ЧЕЛИЧНИХ И АЛУМИНИЈУМСКИХ ДРЖАЧА. КОНСТРУКЦИЈА КРИЛА ВРАТА ЈЕ ОД АЛУМИНИЈУМСКОГ ПРОФИЛА ,КРИЛО ЈЕ ОБОСТРАНО ОБЛОЖЕНО УНИВЕР ПЛОЧАМА Д=18 ММ СА ИСПУНОМ ОД ПАПИРНОГ САЋА. ПЛОТ ВРАТА ПОДИЋИ 2ЦМ ОД ГОТОВОГ ПОДА . ВРАТА СНАБДЕТИ СИГУРНОСНОМ БРАВОМ СА ЗАКЉУЧАВАЊЕМ У ВИШЕ ТАЧАКА. СВИ ЧЕЛИЧНИ ДЕЛОВИ ТРЕБА ДА СУ ЗАШТИЋЕНИ ОД КОРОЗИЈЕ. ВРАТА СНАБДЕТИ ОДГОВАРАЈУЋИМ ОКОВОМ, КВАКАМА И ШАРКАМА. УГРАДЊУ ВРШИТИ У СКЛАДУ СА РАДИОНИЧКИМ ДЕТАЉИМА КОЈЕ ИЗРАЂУЈЕ ИЗВОЂАЧ РАДОВА, НА ОСНОВУ ДИМЕНЗИЈА ПОЗИЦИЈА УЗЕТИХ НА ЛИЦУ МЕСТА. ДЕТАЉИ МОРАЈУ ДА БУДУ ОДОБРЕНИ ОД СТРАНЕ ОДГОВОРНОГ ПРОЈЕКТАНТА И НАДЗОРНОГ ОРГАНА.ПРИ ИЗРАДИ И МОНТАЖИ ПОЗИЦИЈЕ ПОШТОВАТИ СВЕ ПРЕПОРУКЕ ОД СТРАНЕ ПРОИЗВОЂАЧА ПРОФИЛА. ИЗВОЂАЧ ЈЕ ДУЖАН ДА ДОСТАВИ АТЕСТНУ ДОКУМЕНТАЦИЈУ УСАГЛАШЕНУ СА EN СТАНДАРДИМА. УГРАДИТИ ГУМЕНУ ДИХТУНГ ТРАКУ У ФАЛЦУ ШТОКА.ВРАТА СУ ПРЕДВИЂЕНА ЗА СУВУ УГРАДЊУ. INTERNAL SINGLE DOOR DOORS ARE MADE OF ALUMINUM SECTIONS WITHOUT THERMAL BREAK. SECTIONS ARE PROTECTED IN A PROCESS OF ANODIZING IN A TONE PER A CHOICE OF DESIGN ENGINEER. INSTALLATION IS IMPLEMENTED WITH STEEL AND ALUMINUM HANGERS. DOOR WING STRUCTURE IS MADE OF ALUMINIUM SECTION, DOOR WING IS BILATERALLY LINED WITH PARTICLEBOARDS (univer) t=18 mm WITH INFILLING OF PAPER HONEYCOMB. RAISE DOOR FENCING FOR 2 CM FROM FINISHED FLOOR. DOOR IS TO BE FURNISHED WITH SAFETY LOCK WITH LOCKING IN SEVERAL POINTS. ALL STEEL PARTS SHOULD BE PROTECTED FROM CORROSION. MANUFACTURER IS OBLIGED TO PRECISE MODE OF INSTALLATION WITH WORKSHOP DRAWINGS, DEVELOPED ON BASIS OF DIMENSIONS MEASURED ON THE SPOT, APPROVED BY INVESTOR AND THE DESIGN ENGINEER. DURING MANUFACTURING AND INSTALLATION, RESPECT ALL RECOMMENDATIONS OF MANUFACTURER. CONTRACTOR IS REQUIRED TO PROVIDE ATTESTS IN COMPLIANCE WITH EN STANDARDS. OVER THE WHOLE DOOR PERIMETER RUBBER SEALS IS TO BE PLACED. THE DOOR IS INTENDED FOR DRY INSTALLATION.

Етажа: / Floor :	КРИЛО А		КРИЛО Б		КРИЛО Ц wing Ц		КРИЛО Д	
Конвенција: лева / left, десна / right	лева	десна	лева	десна	лева	десна	лева	десна
Сутерен	0	0	0	0	0	0	0	0
Приземље /Ground floor	0	0	0	0	0	0	0	0
1.спрат/First floor	0	0	0	0	0	2	0	0
2.спрат / Second floor	0	0	0	0	0	0	0	0
Укупно(крило):	0	0	0	0	0	2	0	0
Укупно(објекат): / Total :	2							
Напомена:/ Note	**СВЕ МЕРЕ УЗЕТИ НА ЛИЦУ МЕСТА.** ALL MEASURES ARE TO BE TAKEN ON THE SPOT.							

САОБРАЋАЈНИ ИНСТИТУТ ЦИП, БЕОГРАД

Објекат: / Structure:
ПРУГА БЕОГРАД - СУБОТИЦА - ДРЖАВНА ГРАНИЦА (КЕЛЕБИЈА)
ДЕОНИЦА ПРУГЕ НОВИ САД - СУБОТИЦА - ДРЖАВНА ГРАНИЦА (КЕЛЕБИЈА)
BELGRADE - SUBOTICA - STATE BORDER (KELEBIA) RAILWAY LINE
SECTION : NOVI SAD - SUBOTICA - STATE BORDER (KELEBIA)

УНУТРАШЊА АЛУМИНАРИЈА / INTERNAL ALUMINUM JOINERY

Врста техн.док.: / Techn.document.: **ПЗИ** / DFC

Размера: / Scale: P 1:50

Цртеж: / Drawing: УНУТРАШЊА ВРАТА / INTERNAL DOOR

Ознака: / Mark: 1a

Број листа: / No of drawing: 02

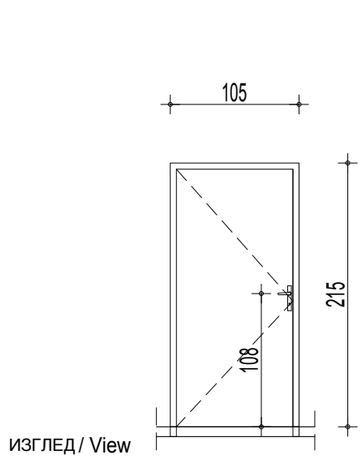

ИЗГЛЕД / View

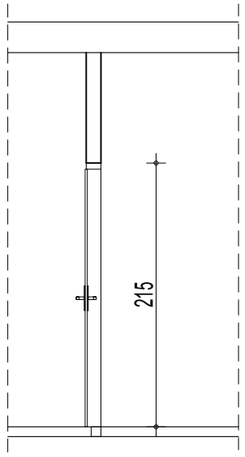

ПРЕСЕК/ Section

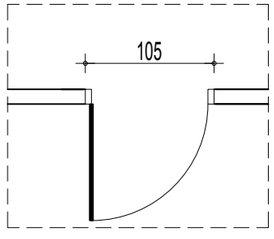

OCHOBA / Floor plan

Зидарска мера: /Masonary measure:	105/215

Опис: / Description :

УНУТРАШЊА ЈЕДНОКРИЛНА ВРАТА

КОНСТРУКЦИЈА ВРАТА И ШТОКА ЈЕ ИЗРАЂЕНА ОД АЛУМИНИЈУМСКИХ ПРОФИЛА БЕЗ ТЕРМОПРЕКИДА. ПРОФИЛИ СУ ЕЛОКСИРАНИ ПРОЦЕСОМ АНОДНЕ ОКСИДАЦИЈЕ, У БОЈИ И ТОНУ ПО ИЗБОРУ ПРОЈЕКТАНТА. УГРАДЊА СЕ ВРШИ ПРЕКО ЧЕЛИЧНИХ И АЛУМИНИЈУМСКИХ ДРЖАЧА.
КОНСТРУКЦИЈА КРИЛА ВРАТА ЈЕ ОД АЛУМИНИЈУМСКОГ ПРОФИЛА.
ПЛОТ ВРАТА ЈЕ ИЗРАЂЕН ОД МЕДИЈАПАНА СА ЗАВРШНОМ ОБРАДОМ ПОЛИУРЕТАНСКИМ ЛАКОМ, ПОЛУ МАТ СА ИСПУНОМ ОД ПАПИРНОГ САЋА.
ВРАТА СНАБДЕТИ СА ОДГОВАРАЈУЋОМ БРАВОМ И РУЧКОМ ЗА ОТВАРАЊЕ.
УГРАДЊУ ВРШИТИ У СКЛАДУ СА РАДИОНИЧКИМ ДЕТАЉИМА КОЈЕ ИЗРАЂУЈЕ ИЗВОЂАЧ РАДОВА, НА ОСНОВУ ДИМЕНЗИЈА ПОЗИЦИЈА УЗЕТИХ НА ЛИЦУ МЕСТА. ДЕТАЉИ МОРАЈУ ДА БУДУ ОДОБРЕНИ ОД СТРАНЕ ОДГОВОРНОГ ПРОЈЕКТАНТА И НАДЗОРНОГ ОРГАНА.ПРИ ИЗРАДИ И МОНТАЖИ ПОЗИЦИЈЕ ПОШТОВАТИ СВЕ ПРЕПОРУКЕ ОД СТРАНЕ ПРОИЗВОЂАЧА ПРОФИЛА. ИЗВОЂАЧ ЈЕ ДУЖАН ДА ДОСТАВИ АТЕСТНУ ДОКУМЕНТАЦИЈУ УСАГЛАШЕНУ СА EN СТАНДАРДИМА.
УГРАДИТИ ГУМЕНУ ДИХТУНГ ТРАКУ У ФАЛЦУ ШТОКА.ВРАТА СУ ПРЕДВИЂЕНА ЗА СУВУ УГРАДЊУ.

INTERNAL SINGLE DOOR

DOORS ARE MADE OF ALUMINUM SECTIONS WITHOUT THERMAL BREAK.
SECTIONS ARE PROTECTED IN A PROCESS OF ANODIZING IN A TONE PER A CHOICE OF DESIGN ENGINEER. INSTALLATION IS IMPLEMENTED WITH STEEL AND ALUMINUM HANGERS.
DOOR WING STRUCTURE IS MADE OF ALUMINIUM SECTION.
DOOR FENCING IS MADE OUT OF MEDIUM DENSITY FIBREBOARD WITH FINISH OF POLYURETHANE VARNISH, SEMI-MAT WITH INFILLING OF PAPER HONEYCOMB.
DOOR IS TO BE FURNISHED WITH SAFETY LOCK WITH LOCKING IN SEVERAL POINTS. ALL STEEL PARTS SHOULD BE PROTECTED FROM CORROSION.
MANUFACTURER IS OBLIGED TO PRECISE MODE OF INSTALLATION WITH WORKSHOP DRAWINGS, DEVELOPED ON BASIS OF DIMENSIONS MEASURED ON THE SPOT, APPROVED BY INVESTOR AND THE DESIGN ENGINEER. DURING MANUFACTURING AND INSTALLATION, RESPECT ALL RECOMMENDATIONS OF MANUFACTURER. CONTRACTOR IS REQUIRED TO PROVIDE ATTESTS IN COMPLIANCE WITH EN STANDARDS.
OVER THE WHOLE DOOR PERIMETER RUBBER SEALS IS TO BE PLACED. THE DOOR IS INTENDED FOR DRY INSTALLATION.

Етажа: / Floor :	КРИЛО А		КРИЛО Б		КРИЛО Ц wing Ц		КРИЛО Д	
Конвенција: лева / left, десна / right	лева	десна	лева	десна	лева	десна	лева	десна
Сутерен	0	0	0	0	0	0	0	0
Приземље /Ground floor	0	0	0	0	0	0	0	0
1.спрат/First floor	0	0	0	0	2	0	0	0
2.спрат / Second floor	0	0	0	0	0	0	0	0
Укупно(крило):	0	0	0	0	2	0	0	0
Укупно(објекат): / Total :	2							
Напомена:/ Note	СВЕ МЕРЕ УЗЕТИ НА ЛИЦУ МЕСТА. ALL MEASURES ARE TO BE TAKEN ON THE SPOT.							

САОБРАЋАЈНИ ИНСТИТУТ ЦИП, БЕОГРАД	Објекат: / Structure: ПРУГА БЕОГРАД - СУБОТИЦА - ДРЖАВНА ГРАНИЦА (КЕЛЕБИЈА) ДЕОНИЦА ПРУГЕ НОВИ САД - СУБОТИЦА - ДРЖАВНА ГРАНИЦА (КЕЛЕБИЈА) BELGRADE - SUBOTICA - STATE BORDER (KELEBIA) RAILWAY LINE SECTION : NOVI SAD - SUBOTICA - STATE BORDER (KELEBIA)	Врста техн.док.: / Techn.document.: ПЗИ / DFC
	УНУТРАШЊА АЛУМИНАРИЈА / INTERNAL ALUMINUM JOINERY	Размера: / Scale: P 1:50
Цртеж: / Drawing: УНУТРАШЊА ВРАТА - ЛПП / INTERNAL DOOR	Ознака: / Mark: 1*	Број листа: / No of drawing: 03

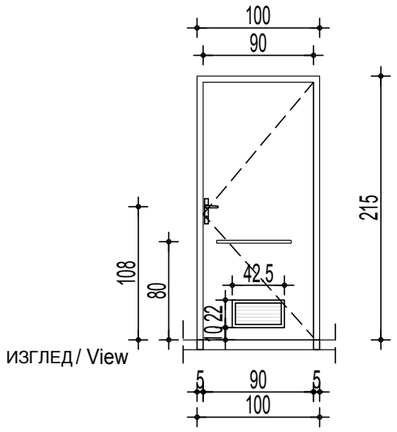

ИЗГЛЕД / View

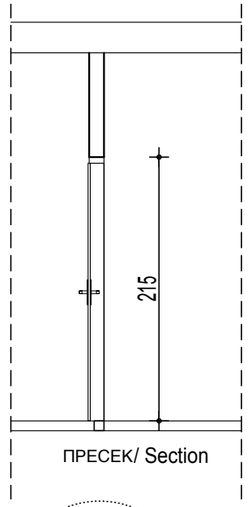

ПРЕСЕК/ Section

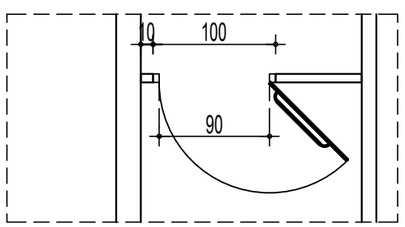

ОСНОВА / Floor plan

Зидарска мера: /Masonary measure:	100 /215
Опис: / Description :	УНУТРАШЊА ЈЕДНОКРИЛНА ВРАТА (ЛПП) КОНСТРУКЦИЈА ВРАТА И ШТОКА ЈЕ ИЗРАЂЕНА ОД АЛУМИНИЈУМСКИХ ПРОФИЛА БЕЗ ТЕРМОПРЕКИДА. ПРОФИЛИ СУ ЕЛОКСИРАНИ ПРОЦЕСОМ АНОДНЕ ОКСИДАЦИЈЕ, У БОЈИ И ТОНУ ПО ИЗБОРУ ПРОЈЕКТАНТА. УГРАДЊА СЕ ВРШИ ПРЕКО ЧЕЛИЧНИХ И АЛУМИНИЈУМСКИХ ДРЖАЧА. КОНСТРУКЦИЈА КРИЛА ВРАТА ЈЕ ОД АЛУМИНИЈУМСКОГ ПРОФИЛА ,КРИЛО ЈЕ ОБОСТРАНО ОБЛОЖЕНО УНИВЕР ПЛОЧАМА Д=18 ММ СА ИСПУНОМ ОД ПАПИРНОГ САЋА. ВРАТА СНАБДЕТИ СИГУРНОСНОМ БРАВОМ СА ЗАКЉУЧАВАЊЕМ У ВИШЕ ТАЧАКА. СИЛА РУКОВАЊА МЕХАНИЗМА ЗА ВРАТА (ПОТРЕБНА СИЛА ЗА ОТВАРАЊЕ ВРАТА НЕ ВЕЋА ОД 25 N). СВИ ЧЕЛИЧНИ ДЕЛОВИ ТРЕБА ДА СУ ЗАШТИЋЕНИ ОД КОРОЗИЈЕ. ВРАТА СНАБДЕТИ ОДГОВАРАЈУЋИМ ОКОВОМ, КВАКАМА И ШАРКАМА. УГРАДЊУ ВРШИТИ У СКЛАДУ СА РАДИОНИЧКИМ ДЕТАЉИМА КОЈЕ ИЗРАЂУЈЕ ИЗВОЂАЧ РАДОВА, НА ОСНОВУ ДИМЕНЗИЈА ПОЗИЦИЈА УЗЕТИХ НА ЛИЦУ МЕСТА. ДЕТАЉИ МОРАЈУ ДА БУДУ ОДОБРЕНИ ОД СТРАНЕ ОДГОВОРНОГ ПРОЈЕКТАНТА И НАДЗОРНОГ ОРГАНА.ПРИ ИЗРАДИ И МОНТАЖИ ПОЗИЦИЈЕ ПОШТОВАТИ СВЕ ПРЕПОРУКЕ ОД СТРАНЕ ПРОИЗВОЂАЧА ПРОФИЛА. ИЗВОЂАЧ ЈЕ ДУЖАН ДА ДОСТАВИ АТЕСТНУ ДОКУМЕНТАЦИЈУ УСАГЛАШЕНУ СА ЕN СТАНДАРДИМА. У ДОЊЕМ ДЕЛУ ВРАТА УГРАДИТИ ПРЕСТРУЈНУ РЕШЕТКУ, ДИМ. 225/425ММ,ПРЕМА ПРОЈЕКТУ ТЕРМОТЕХНИЧКИХ ИНСТАЛАЦИЈА, КЊИГА 6. ВРАТА СЕ ОТВАРАЈУ ТАКО ШТО СЕ УГРАЂУЈЕ ШАРКА ЗА ОТВАРАЊЕ ВЕЋЕ ОД 90 СТЕПЕНИ.УГРАДИТИ ОДБОЈНИК У ПОД. УГРАДИТИ ГУМЕНУ ДИХТУНГ ТРАКУ У ФАЛЦУ ШТОКА.ВРАТА СУ ПРЕДВИЂЕНА ЗА СУВУ УГРАДЊУ. INTERNAL SINGLE DOOR DOORS ARE MADE OF ALUMINUM SECTIONS WITHOUT THERMAL BREAK. SECTIONS ARE PROTECTED IN A PROCESS OF ANODIZING IN A TONE PER A CHOICE OF DESIGN ENGINEER. INSTALLATION IS IMPLEMENTED WITH STEEL AND ALUMINUM HANGERS. DOOR WING STRUCTURE IS MADE OF ALUMINIUM SECTION, DOOR WING IS BILATERALLY LINED WITH PARTICLEBOARDS (univer) t=18 mm WITH INFILLING OF PAPER HONEYCOMB. DOOR IS TO BE FURNISHED WITH SAFETY LOCK WITH LOCKING IN SEVERAL POINTS. DOOR MECHANISM HANDLING FORCE (REQUIRED FORCE TO OPEN THE DOOR NOT GREATER THAN 25 N). ALL STEEL PARTS SHOULD BE PROTECTED FROM CORROSION. MANUFACTURER IS OBLIGED TO PRECISE MODE OF INSTALLATION WITH WORKSHOP DRAWINGS, DEVELOPED ON BASIS OF DIMENSIONS MEASURED ON THE SPOT, APPROVED BY INVESTOR AND THE DESIGN ENGINEER. DURING MANUFACTURING AND INSTALLATION, RESPECT ALL RECOMMENDATIONS OF MANUFACTURER. CONTRACTOR IS REQUIRED TO PROVIDE ATTESTS IN COMPLIANCE WITH EN STANDARDS. IN THE LOWER PART OF THE DOOR, INSTALL ALUMINIUM WEATHER RESISTANTE LOUVERS DIM.225/425mm, WITH NON-RETURN DUMP FOR FRESH AIR, ACCORDING TO THE PROJECT OF THERMOTECHNICAL INSTALLATION-CALCULATED IN BOOK 6. THE DOOR OPENS BY INSTALLING A HINGE FOR OPENING MORE THAN 90 DEGREES. INSTALL BUMPER IN THE FLOOR. OVER THE WHOLE DOOR PERIMETER RUBBER SEALS IS TO BE PLACED. THE DOOR IS INTENDED FOR DRY INSTALLATION.

Етажа: / Floor :	КРИЛО А		КРИЛО Б		КРИЛО Ц wing Ц		КРИЛО Д	
Конвенција: лева / left, десна / right	лева	десна	лева	десна	лева	десна	лева	десна
Сутерен	0	0	0	0	0	0	0	0
Приземље /Ground floor	0	0	0	0	0	0	0	0
1.спрат/First floor	0	0	0	0	1	0	0	0
2.спрат / Second floor	0	0	0	0	0	0	0	0
Укупно(крило):	0	0	0	0	1	0	0	0
Укупно(објекат): / Total :	1							
Напомена:/ Note	СВЕ МЕРЕ УЗЕТИ НА ЛИЦУ МЕСТА. ALL MEASURES ARE TO BE TAKEN ON THE SPOT.							

САОБРАЋАЈНИ ИНСТИТУТ ЦИП, БЕОГРАД

Објекат: / Structure:
ПРУГА БЕОГРАД - СУБОТИЦА - ДРЖАВНА ГРАНИЦА (КЕЛЕБИЈА)
ДЕОНИЦА ПРУГЕ НОВИ САД - СУБОТИЦА - ДРЖАВНА ГРАНИЦА (КЕЛЕБИЈА)
BELGRADE - SUBOTICA - STATE BORDER (KELEBIA) RAILWAY LINE
SECTION : NOVI SAD - SUBOTICA - STATE BORDER (KELEBIA)

УНУТРАШЊА АЛУМИНАРИЈА / INTERNAL ALUMINUM JOINERY

Врста техн.док.: / Techn.document.: **ПЗИ** / DFC

Размера: / Scale: P 1:50

Цртеж: / Drawing: ПРЕГРАДА ИЗМЕЂУ КРИЛА Б и Ц / PARTITION BETWEEN B and C WINGS

Ознака: / Mark: 1пЦ

Број листа: / No of drawing: 04

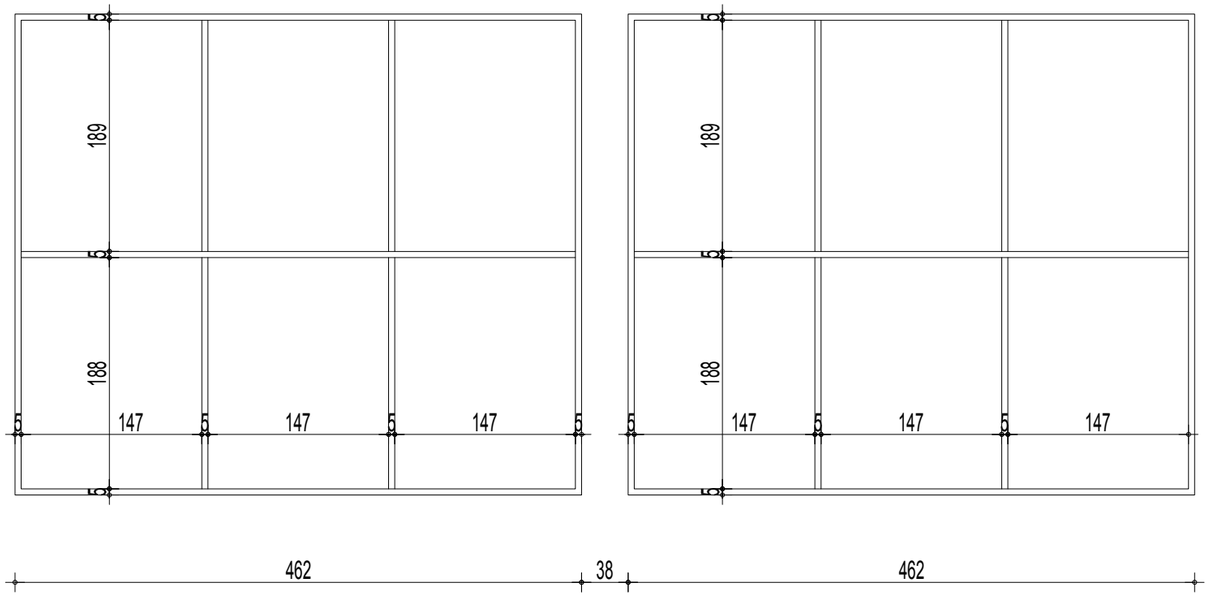

ИЗГЛЕД / View

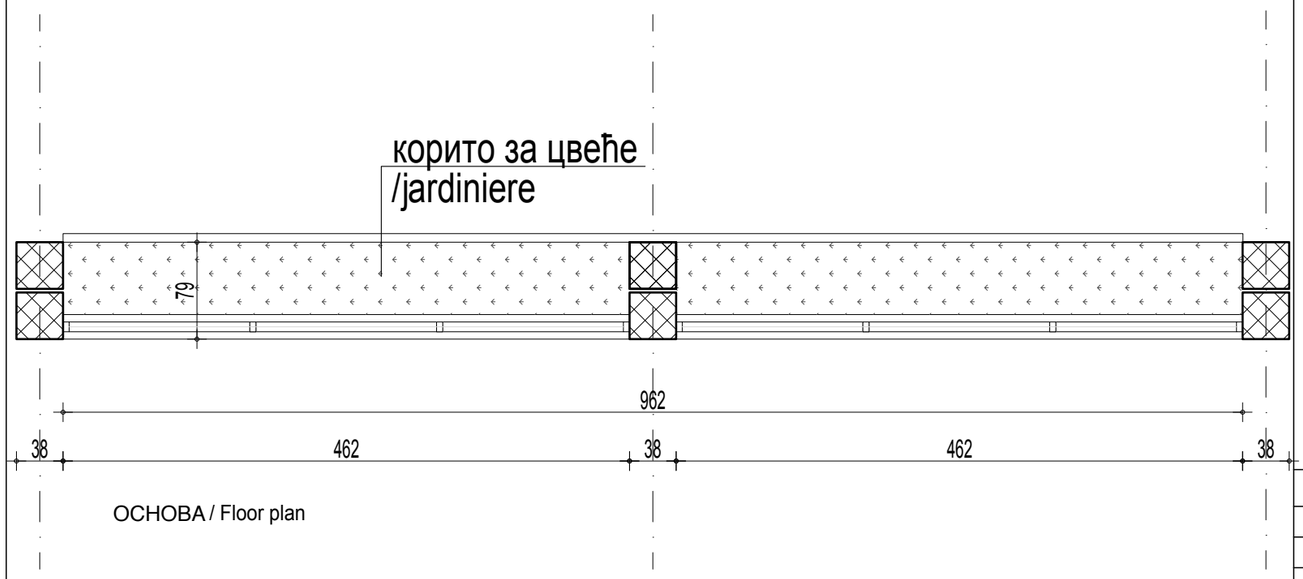

ОСНОВА / Floor plan

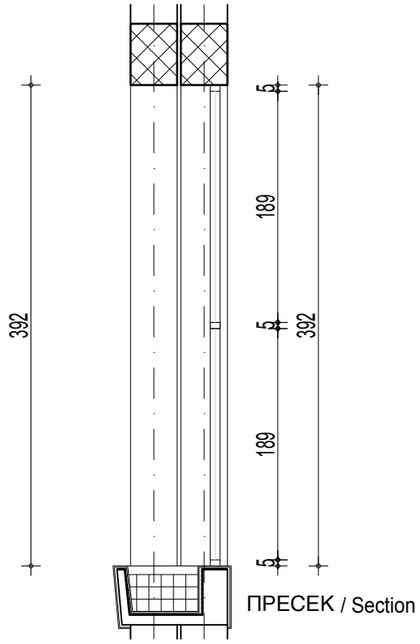

ПРЕСЕК / Section

Зидарска мера: /Masonary measure:	462 / 392
Опис: / Description :	Фиксна стаклена унутрашња вишеделна преграда. Конструкција од алуминијумских профила без термо-прекида по систему SCHUCO AWS/ADS 50 NI или слично.Преграда се састоји из фиксних застакљених поља , врата и прозора. Конструкцију димензионисати на хоризонтално оптерећење од 1KN/m на висини од 1м. Површинска обрада:Сви алуминијумски делови конструкције треба да су површински обрађени поступком елоксаже у тону по избору конзерваторског надзора (као и фасадне). Застакљивање: једноструким сигурносним стаклопакетом. Стакло и профиле преграде треба прорачунати тако да има својство сигурносне баријере у складу са SRPS EN 1991-1-1: 2012 и национални додатак из 2017. Прелиминарна конфигурација стакла: 44.2мм ламинирано прозирно стакло са једном звучном изолацијоном СЛА фолијом. Дихтунг је од неопренске гуме, ЕПДМ квалитета.На делу стаклене површине предвидети нетранспарентну фолију. Суви поступак уградње. Fixed, glass, interior, multipart partition. Structure is made of aluminium sections without thermal break – type: SCHUCO AWS/ADS 50 NI of similar. Partition consists of fixed, glazed fields. The structure is to be dimensioned to horizontal load of 1KN/m at the height of 1m. Surface processing: All aluminium parts of structure should be surface processed with anodizing procedure, according to the choice of the design engineer. Glazing: with single, safety glass unit. Glass and sections of the partition should be calculated so as to possess the property of safety barrier in compliance with SRPS EN 1991-1-1: 2012 standard and national addition from the year of 2017. Preliminary configuration of glass: 44.2mm laminated transparent glass with one sound insulation with SLA foil. Sealing is made of neoprene rubber, of EPDM quality Installation procedure: dry installation.

Етажа: / Floor :	КРИЛО А	КРИЛО Б	КРИЛО Ц wing Ц	КРИЛО Д
Конвенција:				
Сутерен	0	0	0	0
Приземље /Ground floor	0	0	0	0
1.спрат/First floor	0	0	2	0
2.спрат/ Second floor	0	0	0	0
Укупно(крило):	0	0	2	0
Укупно(објекат): / Total :	2			
Напомена:/ Note	СВЕ МЕРЕ УЗЕТИ НА ЛИЦУ МЕСТА. ALL MEASURES ARE TO BE TAKEN ON THE SPOT.			

САОБРАЋАЈНИ ИНСТИТУТ ЦИП, БЕОГРАД

Објекат: / Structure:
ПРУГА БЕОГРАД - СУБОТИЦА - ДРЖАВНА ГРАНИЦА (КЕЛЕБИЈА)
ДЕОНИЦА ПРУГЕ НОВИ САД - СУБОТИЦА - ДРЖАВНА ГРАНИЦА (КЕЛЕБИЈА)
BELGRADE - SUBOTICA - STATE BORDER (KELEBIA) RAILWAY LINE
SECTION : NOVI SAD - SUBOTICA - STATE BORDER (KELEBIA)

УНУТРАШЊА АЛУМИНАРИЈА / INTERNAL ALUMINUM JOINERY

Врста техн.док.: / Techn.document.: **ПЗИ** / DFC

Размера: / Scale: P 1:50

Цртеж: / Drawing: ПРЕГРАДА СА ДВОКРИЛНИМ ВРАТИМА-веза крила Б са крилом Ц / PARTITION WITH DOUBLE DOOR

Ознака: / Mark: 2пЦ

Број листа: / No of drawing: 05

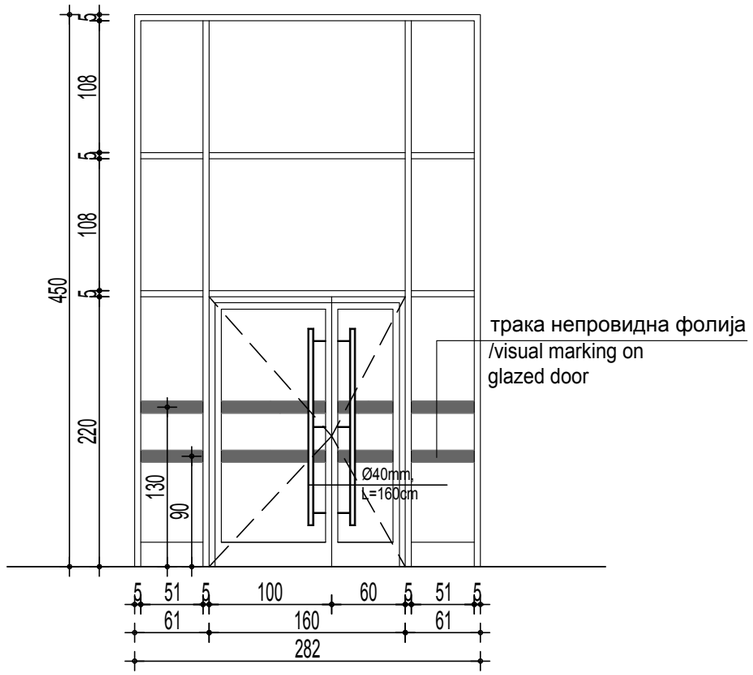

ИЗГЛЕД / View

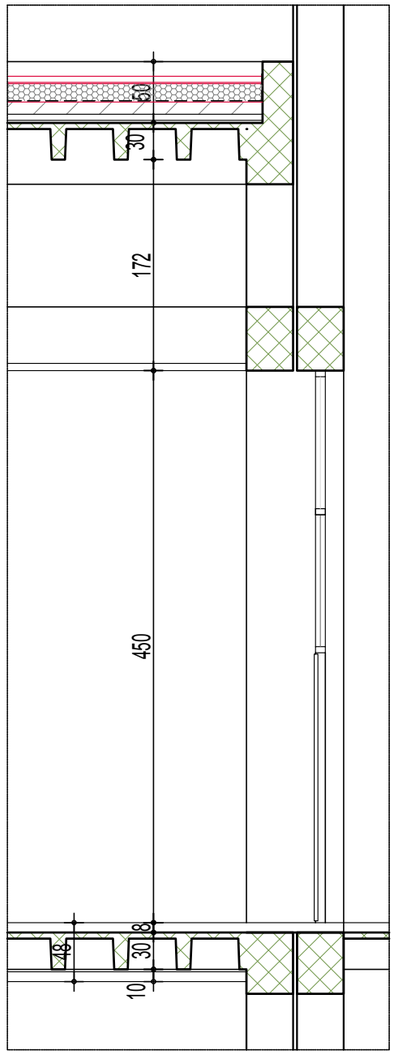

ПРЕСЕК / Section

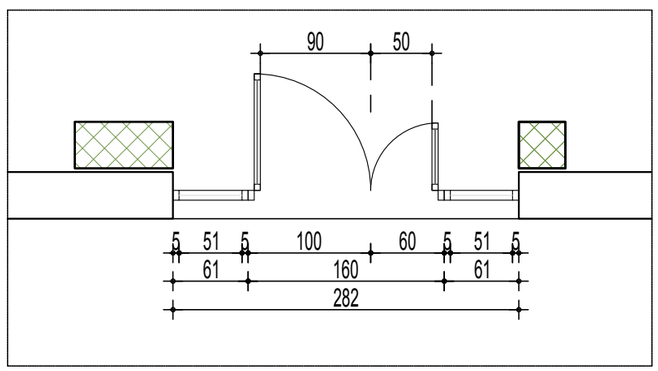

ОСНОВА / Floor plan

Транспарентно стакло /Transparent glass

емајлирано стакло /Enamelled glass

Напомена:
Чист отвор једног крила врата минимум 90 cm

Зидарска мера: /Masonary measure:	282 / 450
Опис: / Description :	Унутрашња вишеделна преграда са двокрилним вратима. Конструкција од алуминијумских профила без термо-прекида по систему SCHUCO AWS/ADS 50 NI или слично.Преграда се састоји из фиксних застакљених поља и двокрилних врата. Конструкцију димензионисати на хоризонтално оптерећење од 1KN/m на висини од 1м. Површинска обрада:Сви алуминијумски делови конструкције треба да су површински обрађени поступком елоксаже у тону по избору конзерваторског надзора (као и фасадне). Застакљивање: једноструким сигурносним стаклопакетом. Стакло и профиле преграде треба прорачунати тако да има својство сигурносне баријере у складу са SRPS EN 1991-1-1: 2012 и национални додатак из 2017. Прелиминарна конфигурација стакла: 44.2мм ламинирано прозирно стакло са једном звучном изолацијоном СЛА фолијом. Дихтунг је од неопренске гуме, ЕПДМ квалитета.На делу стаклене површине предвидети траку непровидну фолију беле боје у тону RAL 9003, LRV 84%. Суви поступак уградње. Врата снабдети одговарајућим оковом,укопавајућом бравом са кључевима,укопавајућим шаркама (минимум 4), инокс рукохватом Ø 40мм, висине 160цм. Сила руковања механизма за врата (потребна сила за отварање врата не већа од 25 N). Fixed, glass, interior, multipart partition with double door. Structure is made of aluminium sections without thermal break – type: SCHUCO AWS/ADS 50 NI of similar. Partition consists of fixed, glazed fields and double doors. The structure is to be dimensioned to horizontal load of 1KN/m at the height of 1m. Surface processing: All aluminium parts of structure should be surface processed with anodizing procedure, according to the choice of the design engineer. Glazing: with single, safety glass unit. Glass and sections of the partition should be calculated so as to possess the property of safety barrier in compliance with SRPS EN 1991-1-1: 2012 standard and national addition from the year of 2017. Preliminary configuration of glass: 44.2mm laminated transparent glass with one sound insulation with SLA foil. Sealing is made of neoprene rubber, of EPDM quality On the part of the glass surface, foresee visual marking on glazed door white color in RAL 9003 tone, LRV 84%. Installation procedure: dry installation. Door is to be furnished with an appropriate hardware, mortise lock with keys and hinges (minimally 4), stainless steel handle Ø 40mm, height 160cm. Door mechanism handling force (required force to open the door not greater than 25 N).

Етажа: / Floor :	КРИЛО А	КРИЛО Б	КРИЛО Ц wing Ц	КРИЛО Д
Конвенција:				
Сутерен	0	0	0	0
Приземље /Ground floor	0	0	0	0
1.спрат/First floor	0	0	1	0
2.спрат/ Second floor	0	0	0	0
Укупно(крило):	0	0	1	0
Укупно(објекат): / Total :	1			
Напомена:/ Note	СВЕ МЕРЕ УЗЕТИ НА ЛИЦУ МЕСТА. ALL MEASURES ARE TO BE TAKEN ON THE SPOT.			

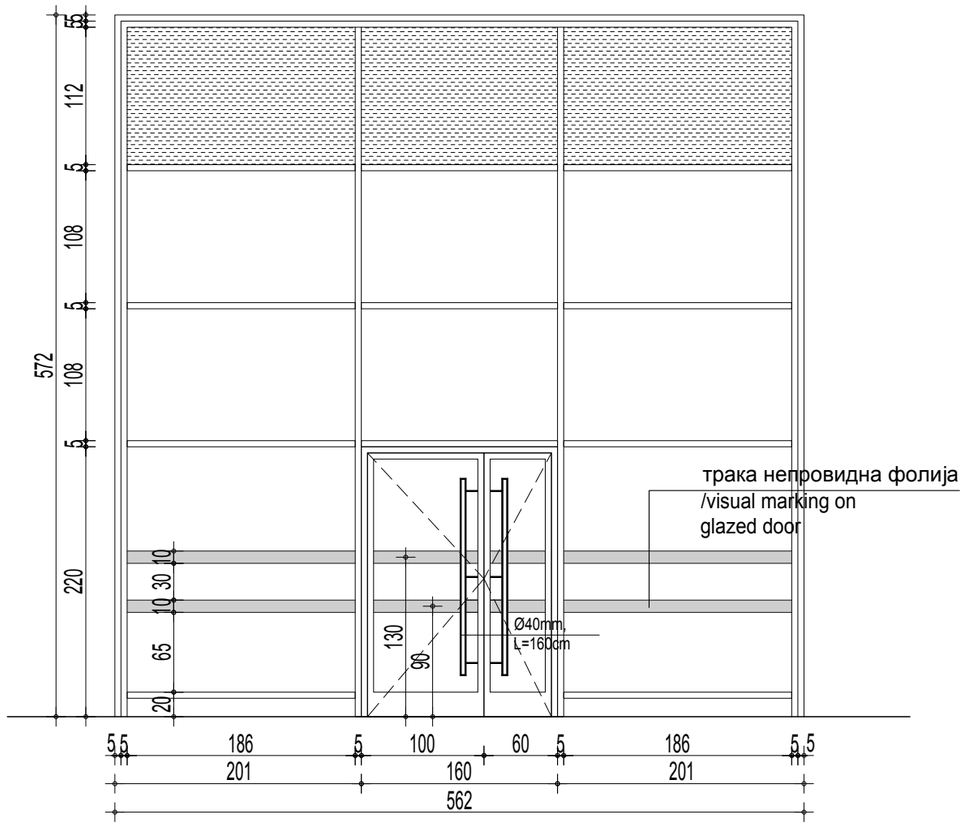

ИЗГЛЕД / View

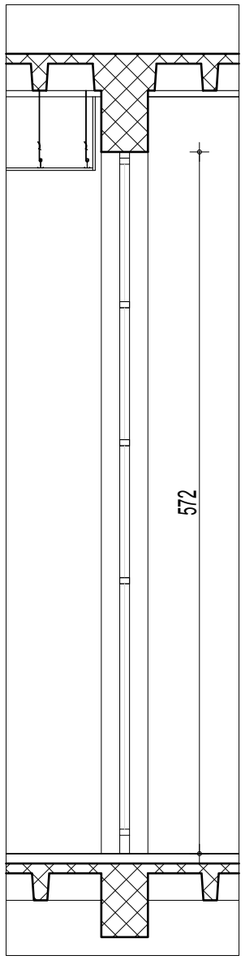

ПРЕСЕК / Section

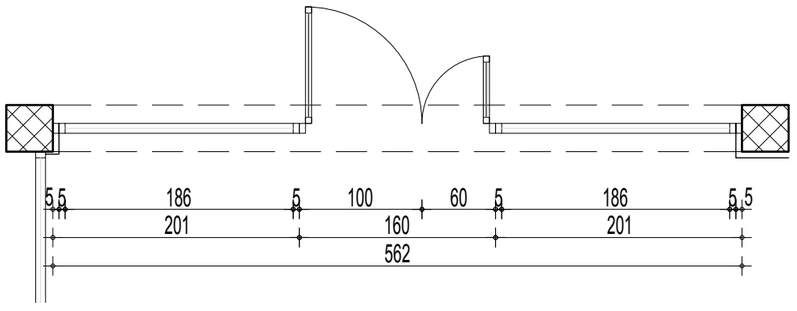

ОСНОВА / Floor plan

САОБРАЋАЈНИ ИНСТИТУТ ЦИП, БЕОГРАД

Објекат: / Structure:
ПРУГА БЕОГРАД - СУБОТИЦА - ДРЖАВНА ГРАНИЦА (КЕЛЕБИЈА)
ДЕОНИЦА ПРУГЕ НОВИ САД - СУБОТИЦА - ДРЖАВНА ГРАНИЦА (КЕЛЕБИЈА)
BELGRADE - SUBOTICA - STATE BORDER (KELEBIA) RAILWAY LINE
SECTION : NOVI SAD - SUBOTICA - STATE BORDER (KELEBIA)

УНУТРАШЊА АЛУМИНАРИЈА
/ INTERNAL ALUMINUM JOINERY

Врста техн.док.: / Techn.document.: **ПЗИ-И2**/DFC-E2

Размера: / Scale: P 1:50

Цртеж: / Drawing: ПРЕГРАДА СА ДВОКРИЛНИМ ВРАТИМА / PARTITION WITH DOUBLE DOOR

Ознака: / Mark: ЗпЦ

Број листа: / No of drawing: 06

Транспарентно стакло /Transparent glass

емајлирано стакло /Enamelled glass

Напомена:
Чист отвор једног крила врата минимум 90 cm

NOTE:
CLEAR OPENING OF ONE DOOR WING MINIMUM 90 CM

Зидарска мера: /Masonary measure:	562 / 572
Опис: / Description :	Унутрашња вишеделна преграда са двокрилним вратима. Конструкција од алуминијумских профила без термо-прекида по систему SCHUCO AWS/ADS 50 NI или слично.Преграда се састоји из фиксних застакљених поља и двокрилних врата. Конструкцију димензионисати на хоризонтално оптерећење од 1KN/m на висини од 1м. Површинска обрада:Сви алуминијумски делови конструкције треба да су површински обрађени поступком елоксаже у тону по избору конзерваторског надзора (као и фасадне). Застакљивање: једноструким сигурносним стаклопакетом. Стакло и профиле преграде треба прорачунати тако да има својство сигурносне баријере у складу са SRPS EN 1991-1-1: 2012 и национални додатак из 2017. Прелиминарна конфигурација стакла: 44.2мм ламинирано прозирно стакло са једном звучном изолацијоном СЛА фолијом. Дихтунг је од неопренске гуме, ЕПДМ квалитета.На делу стаклене површине предвидети траку непровидну фолију беле боје у тону RAL 9003, LRV 84%. Суви поступак уградње. Врата снабдети одговарајућим оковом,укопавајућом бравом са кључевима,укопавајућим шаркама (минимум 4), инокс рукохватом Ø 40мм, висине 160цм. Fixed, glass, interior, multipart partition with double door. Structure is made of aluminium sections without thermal break – type: SCHUCO AWS/ADS 50 NI of similar. Partition consists of fixed, glazed fields and double doors. The structure is to be dimensioned to horizontal load of 1KN/m at the height of 1m. Surface processing: All aluminium parts of structure should be surface processed with anodizing procedure, according to the choice of the design engineer. Glazing: with single, safety glass unit. Glass and sections of the partition should be calculated so as to possess the property of safety barrier in compliance with SRPS EN 1991-1-1: 2012 standard and national addition from the year of 2017. Preliminary configuration of glass: 44.2mm laminated transparent glass with one sound insulation with SLA foil. Sealing is made of neoprene rubber, of EPDM quality On the part of the glass surface, foresee visual marking on glazed door white color in RAL 9003 tone, LRV 84%. Installation procedure: dry installation. Door is to be furnished with an appropriate hardware, mortise lock with keys and hinges (minimally 4), stainless steel handle Ø 40mm, height 160cm.

Етажа: / Floor :	КРИЛО А	КРИЛО Б	КРИЛО Ц wing Ц	КРИЛО Д
Конвенција:				
Сутерен				
Приземље /Ground floor				
1.спрат/First floor			1	
2.спрат/ Second floor				
Укупно(крило):			1	
Укупно(објекат): / Total :	1			
Напомена:/ Note	СВЕ МЕРЕ УЗЕТИ НА ЛИЦУ МЕСТА. ALL MEASURES ARE TO BE TAKEN ON THE SPOT.			

САОБРАЋАЈНИ ИНСТИТУТ ЦИП, БЕОГРАД

Објекат: / Structure:
ПРУГА БЕОГРАД - СУБОТИЦА - ДРЖАВНА ГРАНИЦА (КЕЛЕБИЈА)
ДЕОНИЦА ПРУГЕ НОВИ САД - СУБОТИЦА - ДРЖАВНА ГРАНИЦА (КЕЛЕБИЈА)
BELGRADE - SUBOTICA - STATE BORDER (KELEBIA) RAILWAY LINE
SECTION : NOVI SAD - SUBOTICA - STATE BORDER (KELEBIA)

УНУТРАШЊА АЛУМИНАРИЈА / INTERNAL ALUMINUM JOINERY

Врста техн.док.: / Techn.document.: **ПЗИ-И2**/DFC-E2

Размера: / Scale: P 1:50

Цртеж: / Drawing: ПРЕГРАДА СА ДВОКРИЛНИМ ВРАТИМА / PARTITION WITH DOUBLE DOOR

Ознака: / Mark: 4пЦ

Број листа: / No of drawing: 07

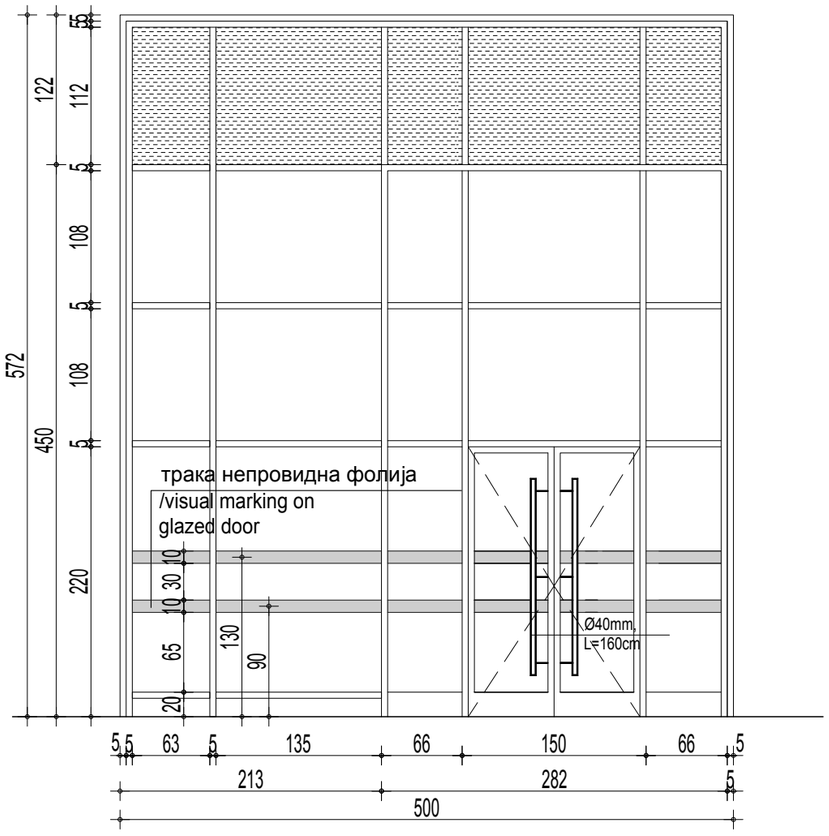

ИЗГЛЕД / View

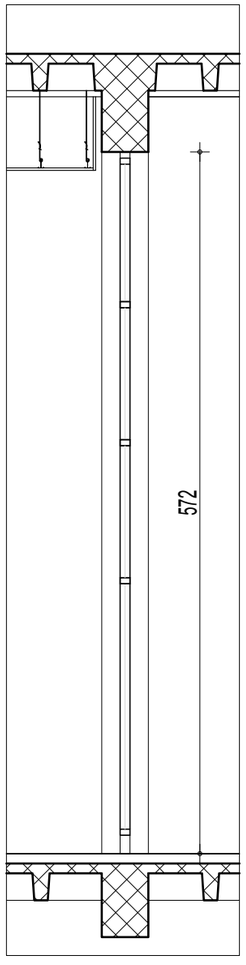

ПРЕСЕК / Section

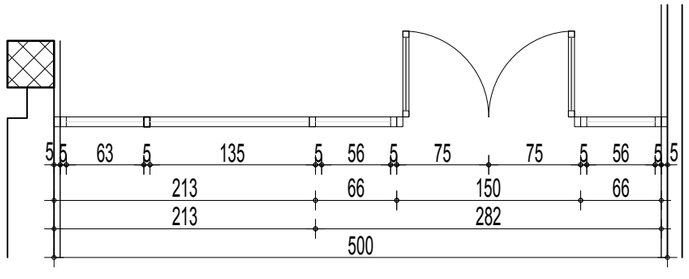

ОСНОВА / Floor plan

Транспарентно стакло /Transparent glass

емајлирано стакло /Enamelled glass

Зидарска мера: /Masonary measure:	500 / 572
Опис: / Description :	Унутрашња вишеделна преграда са двокрилним вратима. Конструкција од алуминијумских профила без термо-прекида по систему SCHUCO AWS/ADS 50 NI или слично.Преграда се састоји из фиксних застакљених поља и двокрилних врата. Конструкцију димензионисати на хоризонтално оптерећење од 1KN/m на висини од 1м. Површинска обрада:Сви алуминијумски делови конструкције треба да су површински обрађени поступком елоксаже у тону по избору конзерваторског надзора (као и фасадне). Застакљивање: једноструким сигурносним стаклопакетом. Стакло и профиле преграде треба прорачунати тако да има својство сигурносне баријере у складу са SRPS EN 1991-1-1: 2012 и национални додатак из 2017. Прелиминарна конфигурација стакла: 44.2мм ламинирано прозирно стакло са једном звучном изолацијоном СЛА фолијом. Дихтунг је од неопренске гуме, ЕПДМ квалитета.На делу стаклене површине предвидети траку непровидну фолију беле боје у тону RAL 9003, LRV 84%. Суви поступак уградње. Врата снабдети одговарајућим оковом,укопавајућом бравом са кључевима,укопавајућим шаркама (минимум 4), инокс рукохватом Ø 40мм, висине 160цм. Fixed, glass, interior, multipart partition with double door. Structure is made of aluminium sections without thermal break – type: SCHUCO AWS/ADS 50 NI of similar. Partition consists of fixed, glazed fields and double doors. The structure is to be dimensioned to horizontal load of 1KN/m at the height of 1m. Surface processing: All aluminium parts of structure should be surface processed with anodizing procedure, according to the choice of the design engineer. Glazing: with single, safety glass unit. Glass and sections of the partition should be calculated so as to possess the property of safety barrier in compliance with SRPS EN 1991-1-1: 2012 standard and national addition from the year of 2017. Preliminary configuration of glass: 44.2mm laminated transparent glass with one sound insulation with SLA foil. Sealing is made of neoprene rubber, of EPDM quality On the part of the glass surface, foresee visual marking on glazed door white color in RAL 9003 tone, LRV 84%. Installation procedure: dry installation. Door is to be furnished with an appropriate hardware, mortise lock with keys and hinges (minimally 4), stainless steel handle Ø 40mm, height 160cm.

Етажа: / Floor :	КРИЛО А	КРИЛО Б	КРИЛО Ц wing Ц	КРИЛО Д
Конвенција:				
Сутерен				
Приземље /Ground floor				
1.спрат/First floor			1	
2.спрат/ Second floor				
Укупно(крило):			1	
Укупно(објекат): / Total :	1			
Напомена:/ Note	СВЕ МЕРЕ УЗЕТИ НА ЛИЦУ МЕСТА. ALL MEASURES ARE TO BE TAKEN ON THE SPOT.			

САОБРАЋАЈНИ ИНСТИТУТ ЦИП, БЕОГРАД

Објекат: / Structure:
ПРУГА БЕОГРАД - СУБОТИЦА - ДРЖАВНА ГРАНИЦА (КЕЛЕБИЈА)
ДЕОНИЦА ПРУГЕ НОВИ САД - СУБОТИЦА - ДРЖАВНА ГРАНИЦА (КЕЛЕБИЈА)
BELGRADE - SUBOTICA - STATE BORDER (KELEBIA) RAILWAY LINE
SECTION : NOVI SAD - SUBOTICA - STATE BORDER (KELEBIA)

УНУТРАШЊА АЛУМИНАРИЈА / INTERNAL ALUMINUM JOINERY

Врста техн.док.: / Techn.document.: **ПЗИ** / DFC

Размера: / Scale: Р 1:50

Цртеж: / Drawing: ДВОКРИЛНА УНУТРАШЊА ВРАТА / DOUBLE DOOR INSIDE

Ознака: / Mark: 11

Број листа: / No of drawing: 08

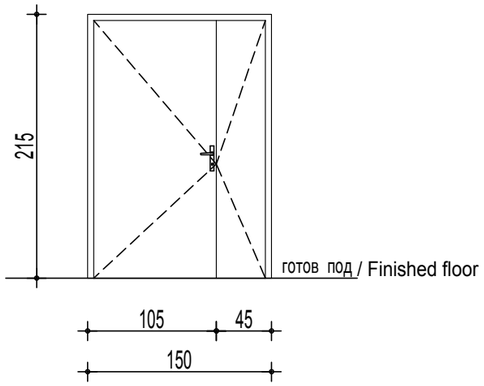

ИЗГЛЕД / View

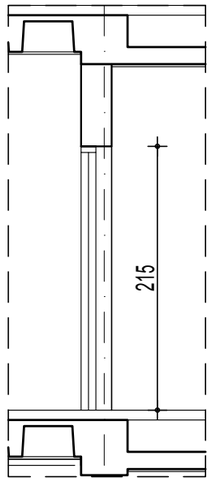

ПРЕСЕК / Section

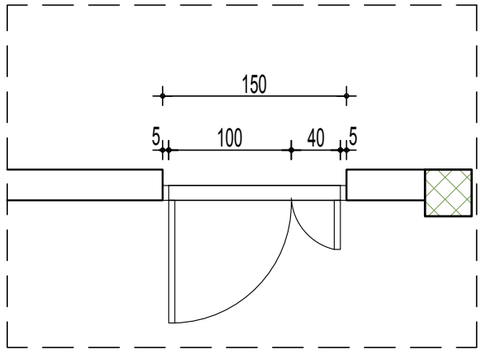

ОСНОВА / Floor plan

Зидарска мера: /Masonary measure:	150/215
Опис: / Description :	УНУТРАШЊА ДВОКРИЛНА ВРАТА КОНСТРУКЦИЈА КРИЛА ВРАТА И ШТОКА ЈЕ ИЗРАЂЕНА ОД АЛУМИНИЈУМСКИХ ПРОФИЛА БЕЗ ТЕРМОПРЕКИДА. ПРОФИЛИ СУ ЕЛОКСИРАНИ ПРОЦЕСОМ АНОДНЕ ОКСИДАЦИЈЕ, У ТОНУ 9010 ПО РАЛ КАРТИ . УГРАДЊА СЕ ВРШИ ПРЕКО ЧЕЛИЧНИХ И АЛУМИНИЈУМСКИХ ДРЖАЧА. КОНСТРУКЦИЈА КРИЛА ВРАТА ЈЕ ОД АЛУМИНИЈУМСКОГ ПРОФИЛА. ПЛОТ ВРАТА ЈЕ ИЗРАЂЕН ОД МЕДИЈАПАНА СА ЗАВРШНОМ ОБРАДОМ ПОЛИУРЕТАНСКИМ ЛАКОМ У ТОНУ 9010 ПО РАЛ КАРТИ, ПОЛУ МАТ СА ИСПУНОМ ОД ПАПИРНОГ САЋА. ВРАТА ОПРЕМИТИ СА ТРИ ШАРКЕ ПО ВИСИНИ. ВРАТА СНАБДЕТИ СА ЦИЛИНДАР БРАВОМ СА ТРИ КЉУЧА И РУЧКОМ ЗА ОТВАРАЊЕ. УГРАДЊУ ВРШИТИ У СКЛАДУ СА РАДИОНИЧКИМ ДЕТАЉИМА КОЈЕ ИЗРАЂУЈЕ ИЗВОЂАЧ РАДОВА, НА ОСНОВУ ДИМЕНЗИЈА ПОЗИЦИЈА УЗЕТИХ НА ЛИЦУ МЕСТА. ДЕТАЉИ МОРАЈУ ДА БУДУ ОДОБРЕНИ ОД СТРАНЕ ОДГОВОРНОГ ПРОЈЕКТАНТА И НАДЗОРНОГ ОРГАНА.ПРИ ИЗРАДИ И МОНТАЖИ ПОЗИЦИЈЕ ПОШТОВАТИ СВЕ ПРЕПОРУКЕ ОД СТРАНЕ ПРОИЗВОЂАЧА ПРОФИЛА. ИЗВОЂАЧ ЈЕ ДУЖАН ДА ДОСТАВИ АТЕСТНУ ДОКУМЕНТАЦИЈУ УСАГЛАШЕНУ СА EN СТАНДАРДИМА. УГРАДИТИ ГУМЕНУ ДИХТУНГ ТРАКУ У ФАЛЦУ ШТОКА.ВРАТА СУ ПРЕДВИЂЕНА ЗА СУВУ УГРАДЊУ. INTERNAL DOUBLE DOOR THE CONSTRUCTION OF THE DOOR AND STEM WINGS IS MADE OF ALUMINUM PROFILES WITHOUT THERMAL BREAK. THE PROFILES ARE ANODIZED BY THE ANODIC OXIDATION PROCESS, IN THE TONE OF 9010 ACCORDING TO THE RAL MAP. INSTALLATION IS IMPLEMENTED WITH STEEL AND ALUMINUM HANGERS. DOOR WING STRUCTURE IS MADE OF ALUMINIUM SECTION. THE DOOR TOP IS MADE OF MDF WITH A FINISH OF POLYURETHANE VARNISH IN THE TONE OF 9010 ACCORDING TO THE RAL CARD, SEMI-MATT WITH PAPER HONEYCOMB FILLING. PREPARE THE DOOR WITH THREE HINGES IN HEIGHT. EQUIP THE DOOR WITH A THREE-KEY CYLINDER AND AN OPENING HANDLE. THE INSTALLATION IS PERFORMED IN ACCORDANCE WITH THE WORKSHOP DETAILS MADE BY THE INITIATOR OF THE WORKS, BASED ON THE DIMENSION OF THE POSITION TAKEN ON THE SPOT. DETAILS MUST BE APPROVED BY THE RESPONSIBLE DESIGNER AND THE SUPERVISORY AUTHORITY. DURING MANUFACTURING AND INSTALLATION, RESPECT ALL RECOMMENDATIONS OF THE MANUFACTURER. CONTRACTOR IS REQUIRED TO PROVIDE ATTESTS IN COMPLIANCE WITH EN STANDARDS. INSTALL THE RUBBER SEALING TAPE IN THE STOCK SEAM. THE DOOR IS INTENDED FOR DRY INSTALLATION.

Етажа: / Floor :	КРИЛО А	КРИЛО Б	КРИЛО Ц wing Ц	КРИЛО Д
Конвенција:				
Сутерен	0	0	0	0
Приземље /Ground floor	0	0	1	0
1.спрат/First floor	0	0	0	0
2.спрат/ Second floor	0	0	0	0
Укупно(крило):	0	0	1	0
Укупно(објекат): / Total :	1			
Напомена:/ Note	СВЕ МЕРЕ УЗЕТИ НА ЛИЦУ МЕСТА. ALL MEASURES ARE TO BE TAKEN ON THE SPOT.			

САНИТАРНЕ ПРЕГРАДЕ
SANITARY PARTITIONS

ЛИСТ 01-05 /page 01-05

САОБРАЋАЈНИ ИНСТИТУТ ЦИП, БЕОГРАД

Објекат: / Structure:
ПРУГА БЕОГРАД - СУБОТИЦА - ДРЖАВНА ГРАНИЦА (КЕЛЕБИЈА)
ДЕОНИЦА ПРУГЕ НОВИ САД - СУБОТИЦА - ДРЖАВНА ГРАНИЦА (КЕЛЕБИЈА)
BELGRADE - SUBOTICA - STATE BORDER (KELEBIA) RAILWAY LINE
SECTION : NOVI SAD - SUBOTICA - STATE BORDER (KELEBIA)

УНУТРАШЊА АЛУМИНАРИЈА / INTERNAL ALUMINUM JOINERY

Врста техн.док.: / Techn.document.: **ПЗИ** / DFC

Размера: / Scale: P 1:50

Цртеж: / Drawing:

ПРЕГРАДЕ У САНИТАРНОМ ЧВОРУ / INTERNAL SANITARY PARTITIONS IN SANITARY ROOMS

Ознака: / Mark: 18пр

Број листа: / No of drawing: 01

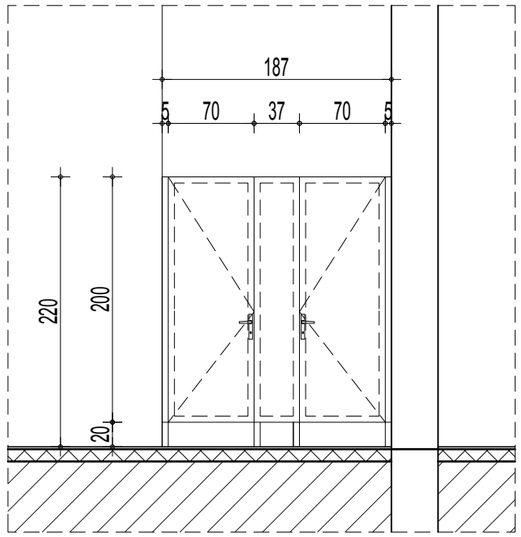

ИЗГЛЕД / View

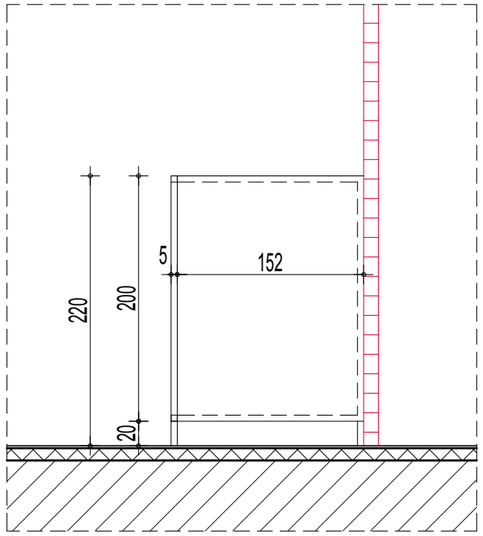

ПРЕСЕК / Section

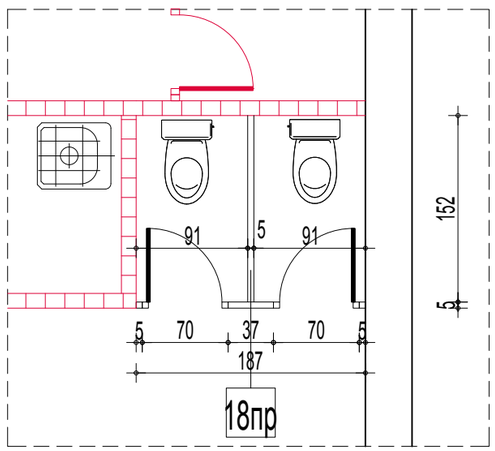

ОСНОВА / Floor plan

Зидарска мера: /Masonary measure:	187+152 /220

Опис: / Description :

УНУТРАШЊЕ САНИТАРНЕ ПРЕГРАДЕ У САНИТАРНИМ ЧВОРОВИМА

ВИСИНА ПРЕГРАДЕ ЈЕ 220см, А ПУНИ ДЕО ЈЕ ВИСИНЕ 200см, И ПОСТАВЉА СЕ НА 20см ОД ПОДА. У СКЛОПУ ПРЕГРАДЕ СУ ЈЕДНОКРИЛНА ВРАТА ЗА УЛАЗ У КАБИНУ 70/200см.
КОНСТРУКЦИЈА ПРЕГРАДЕ ЈЕ ОД КУТИЈАСТИХ ЧЕЛИЧНИХ ПРОФИЛА 30/50/5 см, КОЈИ СЕ МОНТИРАЈУ НА ГОТОВ ПОД.
ЗАВРШНА ОБРАДА ЧЕЛИЧНИХ ПРОФИЛА ЈЕ ХРОМИРАЊЕ.
КРИЛА ВРАТА И ИСПУНА ФИКСНИХ ДЕЛОВА ОД ЛАМИНАТНИХ MAX COMPACT ПЛОЧА, ОБОСТРАНО ЗАШТИЋЕНИХ АКРИЛНИМ ПОЛИУРЕТАНСКИМ СМОЛАМА. ОБЛОГУ ФИКСИРАТИ НА КОНСТРУКЦИЈУ СА СПОЉАШЊЕ СТРАНЕ КАБИНЕ, ТАКО ДА КОНСТРУКЦИЈА БУДЕ ВИДНА САМО СА УНУТРАШЊЕ СТРАНЕ. ВРАТА СУ ОПРЕМЉЕНА ОДГОВАРАЈУЋИМ ПРОХРОМСКИМ ОКОВОМ И БРАВОМ КОЈА ОДГОВАРА НАЧИНУ ОТВАРАЊА ПРЕМА ШЕМИ.
ПРОИЗВОЂАЧ ЈЕ У ОБАВЕЗИ ДА ДЕФИНИШЕ НАЧИН УГРАДЊЕ РАДИОНИЧКИМ ЦРТЕЖИМА, НА КОЈЕ ЈЕ ОБАВЕЗАН ДА ДОБИЈЕ САГЛАСНОСТ НАРУЧИОЦА И ПРОЈЕКТАНТА.

INTERNAL SANITARY PARTITIONS IN SANITARY ROOMS

HEIGHT OF THE PARTITION IS 215CM, SOLID PART IS HIGH 190CM, AND IT IS SET AT 20CM FROM THE FLOOR. SINGLE DOORS 70/190CM FOR ENTRANCE TO THE CABIN ARE PART OF THE PARTITION.STRUCTURE OF THE PARTITION IS MADE OF BOX PROFILES 30/50/5 CM WHICH ARE INSTALLED ON FINALIZED FLOOR. FINAL TREATMENT OF STEEL SECTIONS IS CHROMING. DOORS LEAVES AND INFILL OF FIXED PARTS IS MADE OF LAMINATE MAX COMPACT PLATES,PROTECTED AT BOTH SIDES WITH ACRYLIC POLYURETHANE RAISIN. FIX THE COVER ON EXTERNAL SIDE OF THE CABIN STRUCTURE, SO THE STRUCTUREIS VISIBLE AT INTERNAL SIDE ONLY. DOORS ARE EQUIPPED WITH APPOSITE STAINLESS STEEL FRAME AND WITH LOCK RESPONDING TO OPENING MODE IN A SCHEME.
MANUFACTURER IS OBLIGED TO PRECISE MODE OF INSTALLATION WITH WORKSHOP DRAWINGS, APPROVED BY INVESTOR AND THE DESIGN ENGINEER.

Етажа: / Floor :	КРИЛО А	КРИЛО Б	КРИЛО Ц wing Ц	КРИЛО Д
Конвенција:				
Сутерен	0	0	0	0
Приземље /Ground floor	0	0	1	0
1.спрат/First floor	0	0	0	0
2.спрат / Second floor	0	0	0	0
Укупно(крило):	0	0	0	0
Укупно(објекат): / Total :	1			
Напомена:/ Note	СВЕ МЕРЕ УЗЕТИ НА ЛИЦУ МЕСТА. ALL MEASURES ARE TO BE TAKEN ON THE SPOT.			

САОБРАЋАЈНИ ИНСТИТУТ ЦИП, БЕОГРАД

Објекат: / Structure:
ПРУГА БЕОГРАД - СУБОТИЦА - ДРЖАВНА ГРАНИЦА (КЕЛЕБИЈА)
ДЕОНИЦА ПРУГЕ НОВИ САД - СУБОТИЦА - ДРЖАВНА ГРАНИЦА (КЕЛЕБИЈА)
BELGRADE - SUBOTICA - STATE BORDER (KELEBIA) RAILWAY LINE
SECTION : NOVI SAD - SUBOTICA - STATE BORDER (KELEBIA)

УНУТРАШЊА АЛУМИНАРИЈА / INTERNAL ALUMINUM JOINERY

Врста техн.док.: / Techn.document.: **ПЗИ / DFC**

Размера: / Scale: **Р 1:50**

Цртеж: / Drawing:

ПРЕГРАДЕ У САНИТАРНОМ ЧВОРУ / INTERNAL SANITARY PARTITIONS IN SANITARY ROOMS

Ознака: / Mark: **19пр**

Број листа: / No of drawing: **02**

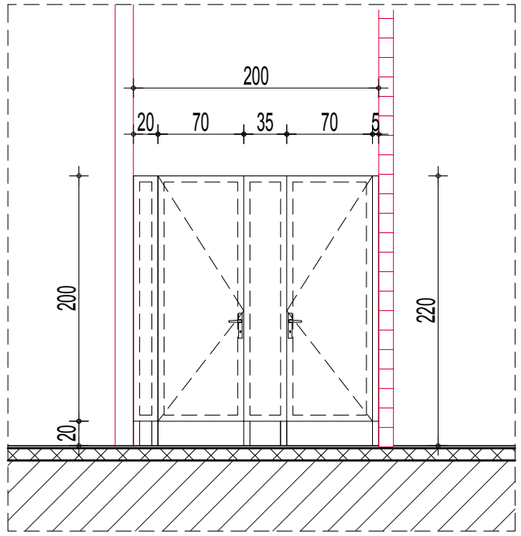

ИЗГЛЕД / View

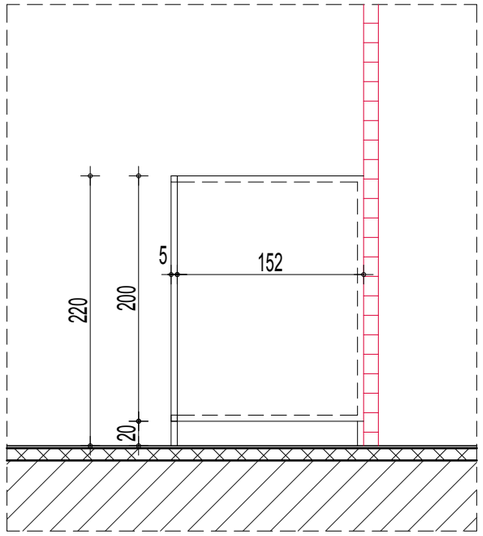

ПРЕСЕК / Section

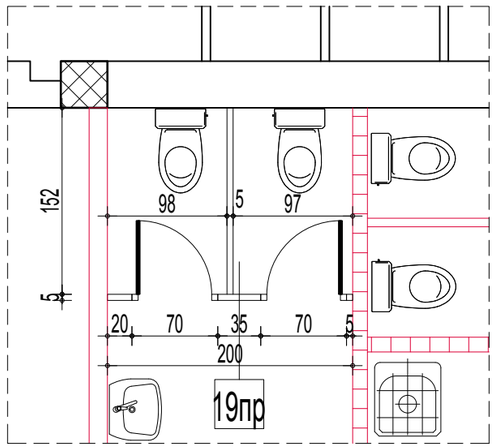

ОСНОВА / Floor plan

Зидарска мера: /Masonary measure: **200+152 /220**

Опис: / Description :

УНУТРАШЊЕ САНИТАРНЕ ПРЕГРАДЕ У САНИТАРНИМ ЧВОРОВИМА

ВИСИНА ПРЕГРАДЕ ЈЕ 220см, А ПУНИ ДЕО ЈЕ ВИСИНЕ 200см, И ПОСТАВЉА СЕ НА 20см ОД ПОДА. У СКЛОПУ ПРЕГРАДЕ СУ ЈЕДНОКРИЛНА ВРАТА ЗА УЛАЗ У КАБИНУ 70/200см.
КОНСТРУКЦИЈА ПРЕГРАДЕ ЈЕ ОД КУТИЈАСТИХ ЧЕЛИЧНИХ ПРОФИЛА 30/50/5 см, КОЈИ СЕ МОНТИРАЈУ НА ГОТОВ ПОД.
ЗАВРШНА ОБРАДА ЧЕЛИЧНИХ ПРОФИЛА ЈЕ ХРОМИРАЊЕ.
КРИЛА ВРАТА И ИСПУНА ФИКСНИХ ДЕЛОВА ОД ЛАМИНАТНИХ MAX COMPACT ПЛОЧА, ОБОСТРАНО ЗАШТИЋЕНИХ АКРИЛНИМ ПОЛИУРЕТАНСКИМ СМОЛАМА. ОБЛОГУ ФИКСИРАТИ НА КОНСТРУКЦИЈУ СА СПОЉАШЊЕ СТРАНЕ КАБИНЕ, ТАКО ДА КОНСТРУКЦИЈА БУДЕ ВИДНА САМО СА УНУТРАШЊЕ СТРАНЕ. ВРАТА СУ ОПРЕМЉЕНА ОДГОВАРАЈУЋИМ ПРОХРОМСКИМ ОКОВОМ И БРАВОМ КОЈА ОДГОВАРА НАЧИНУ ОТВАРАЊА ПРЕМА ШЕМИ.
ПРОИЗВОЂАЧ ЈЕ У ОБАВЕЗИ ДА ДЕФИНИШЕ НАЧИН УГРАДЊЕ РАДИОНИЧКИМ ЦРТЕЖИМА, НА КОЈЕ ЈЕ ОБАВЕЗАН ДА ДОБИЈЕ САГЛАСНОСТ НАРУЧИОЦА И ПРОЈЕКТАНТА.

INTERNAL SANITARY PARTITIONS IN SANITARY ROOMS

HEIGHT OF THE PARTITION IS 215CM, SOLID PART IS HIGH 190CM, AND IT IS SET AT 20CM FROM THE FLOOR. SINGLE DOORS 70/190CM FOR ENTRANCE TO THE CABIN ARE PART OF THE PARTITION.STRUCTURE OF THE PARTITION IS MADE OF BOX PROFILES 30/50/5 CM WHICH ARE INSTALLED ON FINALIZED FLOOR. FINAL TREATMENT OF STEEL SECTIONS IS CHROMING. DOORS LEAVES AND INFILL OF FIXED PARTS IS MADE OF LAMINATE MAX COMPACT PLATES,PROTECTED AT BOTH SIDES WITH ACRYLIC POLYURETHANE RAISIN. FIX THE COVER ON EXTERNAL SIDE OF THE CABIN STRUCTURE, SO THE STRUCTUREIS VISIBLE AT INTERNAL SIDE ONLY. DOORS ARE EQUIPPED WITH APPOSITE STAINLESS STEEL FRAME AND WITH LOCK RESPONDING TO OPENING MODE IN A SCHEME.
MANUFACTURER IS OBLIGED TO PRECISE MODE OF INSTALLATION WITH WORKSHOP DRAWINGS, APPROVED BY INVESTOR AND THE DESIGN ENGINEER.

Етажа: / Floor :	КРИЛО А	КРИЛО Б	КРИЛО Ц wing Ц	КРИЛО Д
Конвенција:				
Сутерен	0	0	0	0
Приземље /Ground floor	0	0	1	0
1.спрат/First floor	0	0	0	0
2.спрат / Second floor	0	0	0	0
Укупно(крило):	0	0	0	0
Укупно(објекат): / Total :	1			
Напомена:/ Note	СВЕ МЕРЕ УЗЕТИ НА ЛИЦУ МЕСТА. ALL MEASURES ARE TO BE TAKEN ON THE SPOT.			

САОБРАЋАЈНИ ИНСТИТУТ ЦИП, БЕОГРАД

Објекат: / Structure:
ПРУГА БЕОГРАД - СУБОТИЦА - ДРЖАВНА ГРАНИЦА (КЕЛЕБИЈА)
ДЕОНИЦА ПРУГЕ НОВИ САД - СУБОТИЦА - ДРЖАВНА ГРАНИЦА (КЕЛЕБИЈА)
BELGRADE - SUBOTICA - STATE BORDER (KELEBIA) RAILWAY LINE
SECTION : NOVI SAD - SUBOTICA - STATE BORDER (KELEBIA)

УНУТРАШЊА АЛУМИНАРИЈА / INTERNAL ALUMINUM JOINERY

Врста техн.док.: / Techn.document.: **ПЗИ** / DFC

Размера: / Scale: Р 1:50

Цртеж: / Drawing:

ПРЕГРАДЕ У САНИТАРНОМ ЧВОРУ / INTERNAL SANITARY PARTITIONS IN SANITARY ROOMS

Ознака: / Mark: 20пр

Број листа: / No of drawing: 03

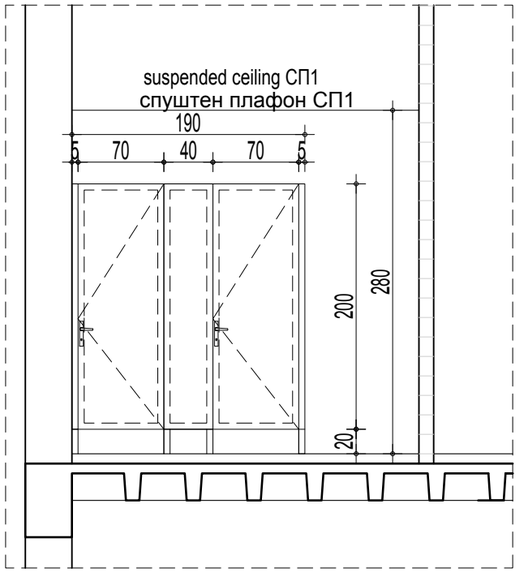

ИЗГЛЕД / View

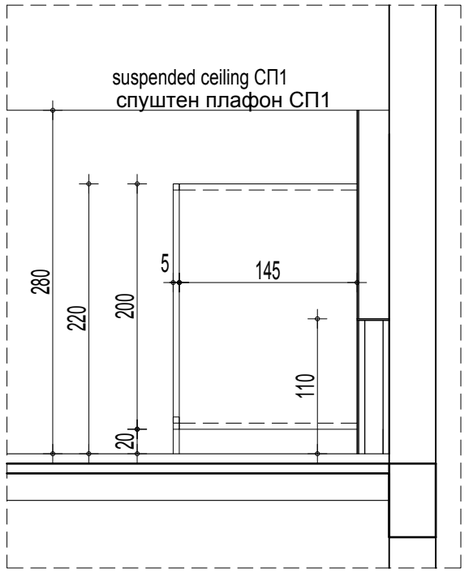

ПРЕСЕК / Section

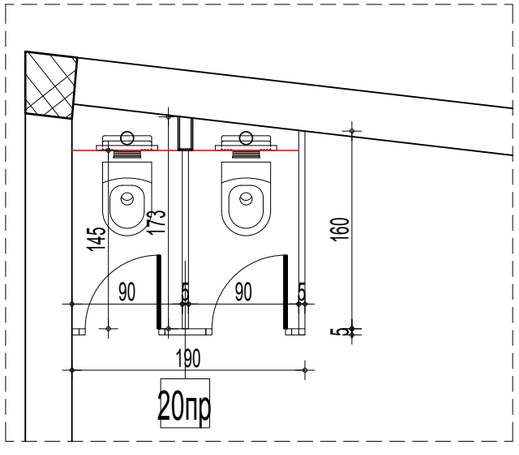

ОСНОВА / Floor plan

Зидарска мера: /Masonary measure:	190+145+160 /220
Опис: / Description :	УНУТРАШЊЕ САНИТАРНЕ ПРЕГРАДЕ У САНИТАРНИМ ЧВОРОВИМА ВИСИНА ПРЕГРАДЕ ЈЕ 220см, А ПУНИ ДЕО ЈЕ ВИСИНЕ 200см, И ПОСТАВЉА СЕ НА 20см ОД ПОДА. У СКЛОПУ ПРЕГРАДЕ СУ ЈЕДНОКРИЛНА ВРАТА ЗА УЛАЗ У КАБИНУ 70/200см. КОНСТРУКЦИЈА ПРЕГРАДЕ ЈЕ ОД КУТИЈАСТИХ ЧЕЛИЧНИХ ПРОФИЛА 30/50/5 см, КОЈИ СЕ МОНТИРАЈУ НА ГОТОВ ПОД. ЗАВРШНА ОБРАДА ЧЕЛИЧНИХ ПРОФИЛА ЈЕ ХРОМИРАЊЕ. КРИЛА ВРАТА И ИСПУНА ФИКСНИХ ДЕЛОВА ОД ЛАМИНАТНИХ MAX COMPACT ПЛОЧА, ОБОСТРАНО ЗАШТИЋЕНИХ АКРИЛНИМ ПОЛИУРЕТАНСКИМ СМОЛАМА. ОБЛОГУ ФИКСИРАТИ НА КОНСТРУКЦИЈУ СА СПОЉАШЊЕ СТРАНЕ КАБИНЕ, ТАКО ДА КОНСТРУКЦИЈА БУДЕ ВИДНА САМО СА УНУТРАШЊЕ СТРАНЕ. ВРАТА СУ ОПРЕМЉЕНА ОДГОВАРАЈУЋИМ ПРОХРОМСКИМ ОКОВОМ И БРАВОМ СА ПОКАЗИВАЧЕМ ЗАУЗЕТОСТИ И РУЧИЦОМА ЗА ВРАТА. КОЈА ОДГОВАРА НАЧИНУ ОТВАРАЊА ПРЕМА ШЕМИ. ПРОИЗВОЂАЧ ЈЕ У ОБАВЕЗИ ДА ДЕФИНИШЕ НАЧИН УГРАДЊЕ РАДИОНИЧКИМ ЦРТЕЖИМА, НА КОЈЕ ЈЕ ОБАВЕЗАН ДА ДОБИЈЕ САГЛАСНОСТ НАРУЧИОЦА И ПРОЈЕКТАНТА. INTERNAL SANITARY PARTITIONS IN SANITARY ROOMS HEIGHT OF THE PARTITION IS 220CM, SOLID PART IS HIGH 200CM, AND IT IS SET AT 20CM FROM THE FLOOR. SINGLE DOORS 70/200CM FOR ENTRANCE TO THE CABIN ARE PART OF THE PARTITION.STRUCTURE OF THE PARTITION IS MADE OF BOX PROFILES 30/50/5 CM WHICH ARE INSTALLED ON FINALIZED FLOOR. FINAL TREATMENT OF STEEL SECTIONS IS CHROMING. DOORS LEAVES AND INFILL OF FIXED PARTS IS MADE OF LAMINATE MAX COMPACT PLATES,PROTECTED AT BOTH SIDES WITH ACRYLIC POLYURETHANE RAISIN. FIX THE COVER ON EXTERNAL SIDE OF THE CABIN STRUCTURE, SO THE STRUCTUREIS VISIBLE AT INTERNAL SIDE ONLY. DOORS ARE EQUIPPED WITH APPOSITE STAINLESS STEEL FRAME AND WITH LOCK RESPONDING TO OPENING MODE IN A SCHEME. MANUFACTURER IS OBLIGED TO PRECISE MODE OF INSTALLATION WITH WORKSHOP DRAWINGS, APPROVED BY INVESTOR AND THE DESIGN ENGINEER.

Етажа: / Floor :	КРИЛО А	КРИЛО Б	КРИЛО Ц wing Ц	КРИЛО Д
Конвенција:				
Сутерен	0	0	0	0
Приземље /Ground floor	0	0	0	0
1.спрат/First floor	0	0	1	0
2.спрат/ Second floor	0	0	0	0
Укупно(крило):	0	0	1	0
Укупно(објекат): / Total :	1			
Напомена:/ Note	СВЕ МЕРЕ УЗЕТИ НА ЛИЦУ МЕСТА. ALL MEASURES ARE TO BE TAKEN ON THE SPOT.			

САОБРАЋАЈНИ ИНСТИТУТ ЦИП, БЕОГРАД

Објекат: / Structure:
ПРУГА БЕОГРАД - СУБОТИЦА - ДРЖАВНА ГРАНИЦА (КЕЛЕБИЈА)
ДЕОНИЦА ПРУГЕ НОВИ САД - СУБОТИЦА - ДРЖАВНА ГРАНИЦА (КЕЛЕБИЈА)
BELGRADE - SUBOTICA - STATE BORDER (KELEBIA) RAILWAY LINE
SECTION : NOVI SAD - SUBOTICA - STATE BORDER (KELEBIA)

УНУТРАШЊА АЛУМИНАРИЈА / INTERNAL ALUMINUM JOINERY

Врста техн.док.: / Techn.document.: **ПЗИ** / DFC

Размера: / Scale: P 1:50

Цртеж: / Drawing:

ПРЕГРАДЕ У САНИТАРНОМ ЧВОРУ / INTERNAL SANITARY PARTITIONS IN SANITARY ROOMS

Ознака: / Mark: 21пр

Број листа: / No of drawing: 04

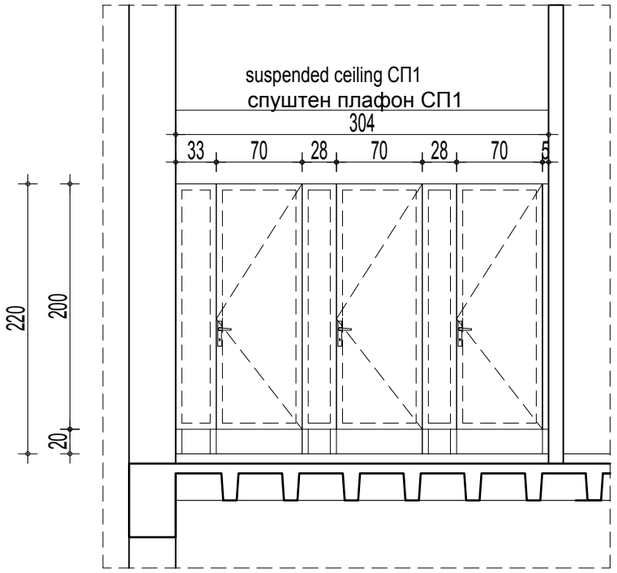

ИЗГЛЕД / View

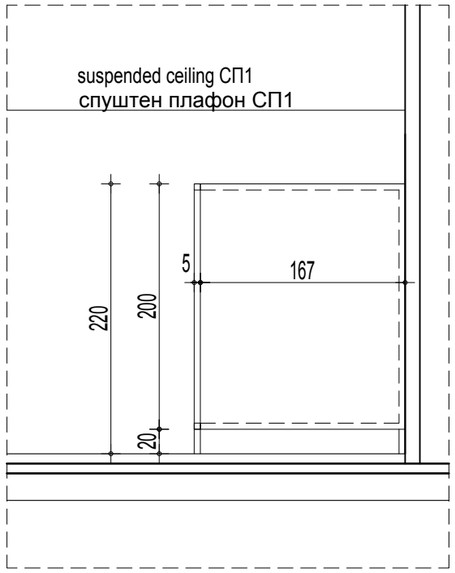

ПРЕСЕК / Section

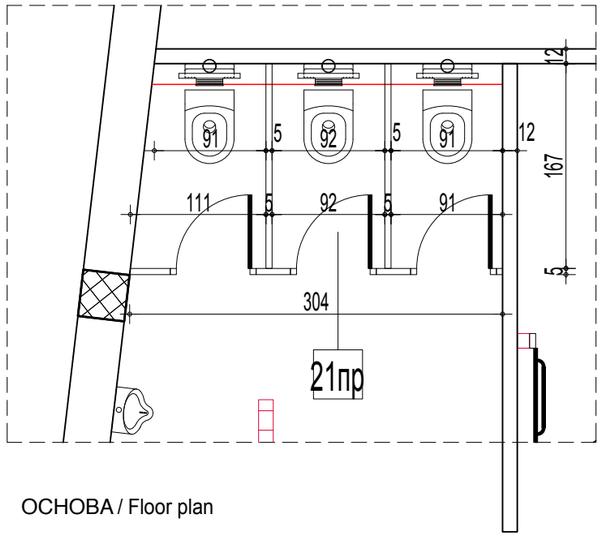

ОСНОВА / Floor plan

Зидарска мера: /Masonary measure:	304+167x2 /220
Опис: / Description :	УНУТРАШЊЕ САНИТАРНЕ ПРЕГРАДЕ У САНИТАРНИМ ЧВОРОВИМА ВИСИНА ПРЕГРАДЕ ЈЕ 220см, А ПУНИ ДЕО ЈЕ ВИСИНЕ 200см, И ПОСТАВЉА СЕ НА 20см ОД ПОДА. У СКЛОПУ ПРЕГРАДЕ СУ ЈЕДНОКРИЛНА ВРАТА ЗА УЛАЗ У КАБИНУ 70/200см. КОНСТРУКЦИЈА ПРЕГРАДЕ ЈЕ ОД КУТИЈАСТИХ ЧЕЛИЧНИХ ПРОФИЛА 30/50/5 см, КОЈИ СЕ МОНТИРАЈУ НА ГОТОВ ПОД. ЗАВРШНА ОБРАДА ЧЕЛИЧНИХ ПРОФИЛА ЈЕ ХРОМИРАЊЕ. КРИЛА ВРАТА И ИСПУНА ФИКСНИХ ДЕЛОВА ОД ЛАМИНАТНИХ MAX COMPACT ПЛОЧА, ОБОСТРАНО ЗАШТИЋЕНИХ АКРИЛНИМ ПОЛИУРЕТАНСКИМ СМОЛАМА. ОБЛОГУ ФИКСИРАТИ НА КОНСТРУКЦИЈУ СА СПОЉАШЊЕ СТРАНЕ КАБИНЕ, ТАКО ДА КОНСТРУКЦИЈА БУДЕ ВИДНА САМО СА УНУТРАШЊЕ СТРАНЕ. ВРАТА СУ ОПРЕМЉЕНА ОДГОВАРАЈУЋИМ ПРОХРОМСКИМ ОКОВОМ И БРАВОМ СА ПОКАЗИВАЧЕМ ЗАУЗЕТОСТИ И РУЧИЦОМА ЗА ВРАТА. КОЈА ОДГОВАРА НАЧИНУ ОТВАРАЊА ПРЕМА ШЕМИ. ПРОИЗВОЂАЧ ЈЕ У ОБАВЕЗИ ДА ДЕФИНИШЕ НАЧИН УГРАДЊЕ РАДИОНИЧКИМ ЦРТЕЖИМА, НА КОЈЕ ЈЕ ОБАВЕЗАН ДА ДОБИЈЕ САГЛАСНОСТ НАРУЧИОЦА И ПРОЈЕКТАНТА. INTERNAL SANITARY PARTITIONS IN SANITARY ROOMS HEIGHT OF THE PARTITION IS 220CM, SOLID PART IS HIGH 200CM, AND IT IS SET AT 20CM FROM THE FLOOR. SINGLE DOORS 70/200CM FOR ENTRANCE TO THE CABIN ARE PART OF THE PARTITION.STRUCTURE OF THE PARTITION IS MADE OF BOX PROFILES 30/50/5 CM WHICH ARE INSTALLED ON FINALIZED FLOOR. FINAL TREATMENT OF STEEL SECTIONS IS CHROMING. DOORS LEAVES AND INFILL OF FIXED PARTS IS MADE OF LAMINATE MAX COMPACT PLATES,PROTECTED AT BOTH SIDES WITH ACRYLIC POLYURETHANE RAISIN. FIX THE COVER ON EXTERNAL SIDE OF THE CABIN STRUCTURE, SO THE STRUCTUREIS VISIBLE AT INTERNAL SIDE ONLY. DOORS ARE EQUIPPED WITH APPOSITE STAINLESS STEEL FRAME AND WITH LOCK RESPONDING TO OPENING MODE IN A SCHEME. MANUFACTURER IS OBLIGED TO PRECISE MODE OF INSTALLATION WITH WORKSHOP DRAWINGS, APPROVED BY INVESTOR AND THE DESIGN ENGINEER.

Етажа: / Floor :	КРИЛО А	КРИЛО Б	КРИЛО Ц wing Ц	КРИЛО Д
Конвенција:				
Сутерен	0	0	0	0
Приземље /Ground floor	0	0	0	0
1.спрат/First floor	0	0	1	0
2.спрат/ Second floor	0	0	0	0
Укупно(крило):	0	0	1	0
Укупно(објекат): / Total :	1			
Напомена:/ Note	СВЕ МЕРЕ УЗЕТИ НА ЛИЦУ МЕСТА. ALL MEASURES ARE TO BE TAKEN ON THE SPOT.			

САОБРАЋАЈНИ ИНСТИТУТ ЦИП, БЕОГРАД

Објекат: / Structure:
ПРУГА БЕОГРАД - СУБОТИЦА - ДРЖАВНА ГРАНИЦА (КЕЛЕБИЈА)
ДЕОНИЦА ПРУГЕ НОВИ САД - СУБОТИЦА - ДРЖАВНА ГРАНИЦА (КЕЛЕБИЈА)
BELGRADE - SUBOTICA - STATE BORDER (KELEBIA) RAILWAY LINE
SECTION : NOVI SAD - SUBOTICA - STATE BORDER (KELEBIA)

УНУТРАШЊА АЛУМИНАРИЈА / INTERNAL ALUMINUM JOINERY

Врста техн.док.: / Techn.document.: **ПЗИ** / DFC

Размера: / Scale: P 1:50

Цртеж: / Drawing:

ПРЕГРАДЕ У САНИТАРНОМ ЧВОРУ / INTERNAL SANITARY PARTITIONS IN SANITARY ROOMS

Ознака: / Mark: 22пР

Број листа: / No of drawing: 05

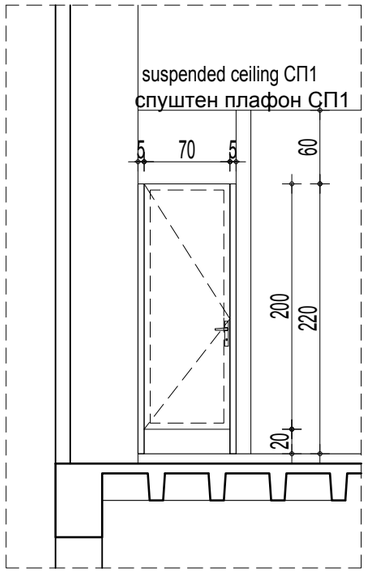

ИЗГЛЕД / View

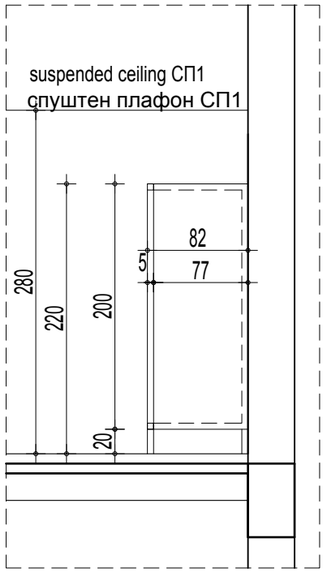

ПРЕСЕК / Section

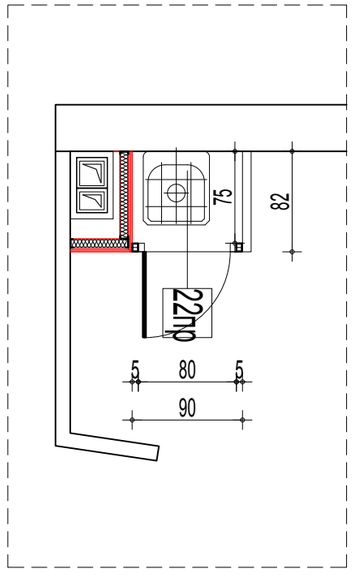

ОСНОВА / Floor plan

Зидарска мера: /Masonary measure:	90+82 /220
Опис: / Description :	УНУТРАШЊЕ САНИТАРНЕ ПРЕГРАДЕ У САНИТАРНИМ ЧВОРОВИМА ВИСИНА ПРЕГРАДЕ ЈЕ 220см, А ПУНИ ДЕО ЈЕ ВИСИНЕ 200см, И ПОСТАВЉА СЕ НА 20см ОД ПОДА. У СКЛОПУ ПРЕГРАДЕ СУ ЈЕДНОКРИЛНА ВРАТА ЗА УЛАЗ У КАБИНУ 70/200см. КОНСТРУКЦИЈА ПРЕГРАДЕ ЈЕ ОД КУТИЈАСТИХ ЧЕЛИЧНИХ ПРОФИЛА 30/50/5 см, КОЈИ СЕ МОНТИРАЈУ НА ГОТОВ ПОД. ЗАВРШНА ОБРАДА ЧЕЛИЧНИХ ПРОФИЛА ЈЕ ХРОМИРАЊЕ. КРИЛА ВРАТА И ИСПУНА ФИКСНИХ ДЕЛОВА ОД ЛАМИНАТНИХ MAX COMPACT ПЛОЧА, ОБОСТРАНО ЗАШТИЋЕНИХ АКРИЛНИМ ПОЛИУРЕТАНСКИМ СМОЛАМА. ОБЛОГУ ФИКСИРАТИ НА КОНСТРУКЦИЈУ СА СПОЉАШЊЕ СТРАНЕ КАБИНЕ, ТАКО ДА КОНСТРУКЦИЈА БУДЕ ВИДНА САМО СА УНУТРАШЊЕ СТРАНЕ. ВРАТА СУ ОПРЕМЉЕНА ОДГОВАРАЈУЋИМ ПРОХРОМСКИМ ОКОВОМ И БРАВОМ КОЈА ОДГОВАРА НАЧИНУ ОТВАРАЊА ПРЕМА ШЕМИ. ПРОИЗВОЂАЧ ЈЕ У ОБАВЕЗИ ДА ДЕФИНИШЕ НАЧИН УГРАДЊЕ РАДИОНИЧКИМ ЦРТЕЖИМА, НА КОЈЕ ЈЕ ОБАВЕЗАН ДА ДОБИЈЕ САГЛАСНОСТ НАРУЧИОЦА И ПРОЈЕКТАНТА. INTERNAL SANITARY PARTITIONS IN SANITARY ROOMS HEIGHT OF THE PARTITION IS 220CM, SOLID PART IS HIGH 200CM, AND IT IS SET AT 20CM FROM THE FLOOR. SINGLE DOORS 70/200CM FOR ENTRANCE TO THE CABIN ARE PART OF THE PARTITION.STRUCTURE OF THE PARTITION IS MADE OF BOX PROFILES 30/50/5 CM WHICH ARE INSTALLED ON FINALIZED FLOOR. FINAL TREATMENT OF STEEL SECTIONS IS CHROMING. DOORS LEAVES AND INFILL OF FIXED PARTS IS MADE OF LAMINATE MAX COMPACT PLATES,PROTECTED AT BOTH SIDES WITH ACRYLIC POLYURETHANE RAISIN. FIX THE COVER ON EXTERNAL SIDE OF THE CABIN STRUCTURE, SO THE STRUCTUREIS VISIBLE AT INTERNAL SIDE ONLY. DOORS ARE EQUIPPED WITH APPOSITE STAINLESS STEEL FRAME AND WITH LOCK RESPONDING TO OPENING MODE IN A SCHEME. MANUFACTURER IS OBLIGED TO PRECISE MODE OF INSTALLATION WITH WORKSHOP DRAWINGS, APPROVED BY INVESTOR AND THE DESIGN ENGINEER.

Етажа: / Floor :	КРИЛО А	КРИЛО Б	КРИЛО Ц wing Ц	КРИЛО Д
Конвенција:				
Сутерен	0	0	0	0
Приземље /Ground floor	0	0	0	0
1.спрат/First floor	0	0	1	0
2.спрат/ Second floor	0	0	0	0
Укупно(крило):	0	0	1	0
Укупно(објекат): / Total :	1			
Напомена:/ Note	СВЕ МЕРЕ УЗЕТИ НА ЛИЦУ МЕСТА. ALL MEASURES ARE TO BE TAKEN ON THE SPOT.			

СПОЉАШЊА БРАВАРИЈА
LOCKSMITH'S WORKS

ЛИСТ 01-03 /page 01-03

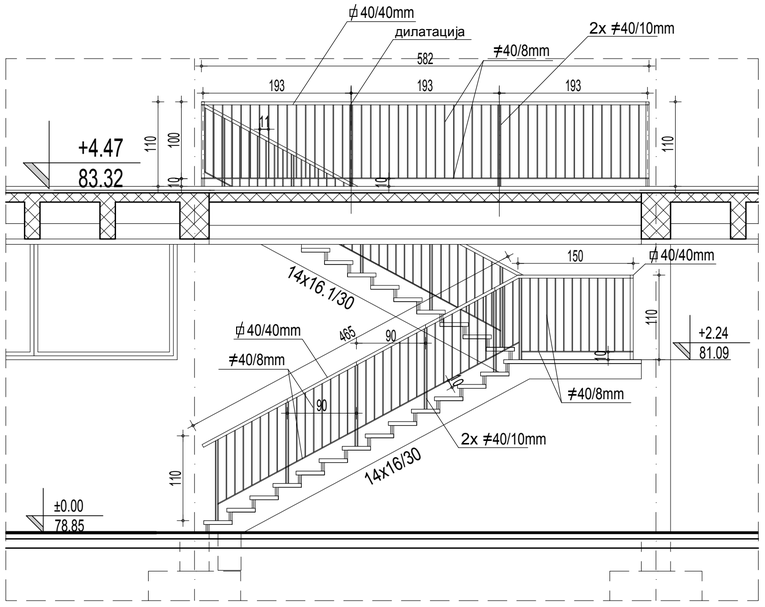

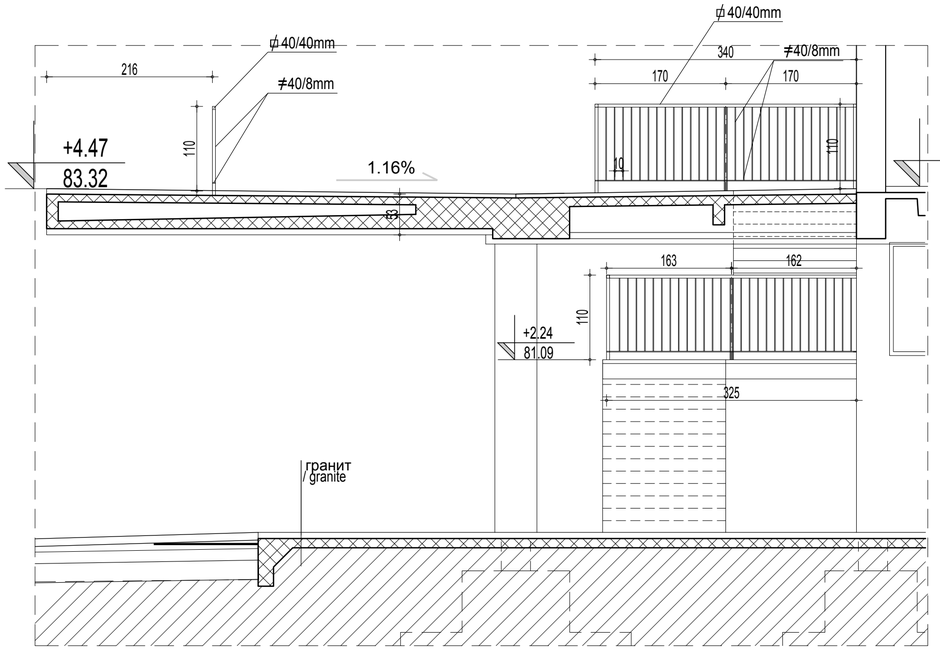

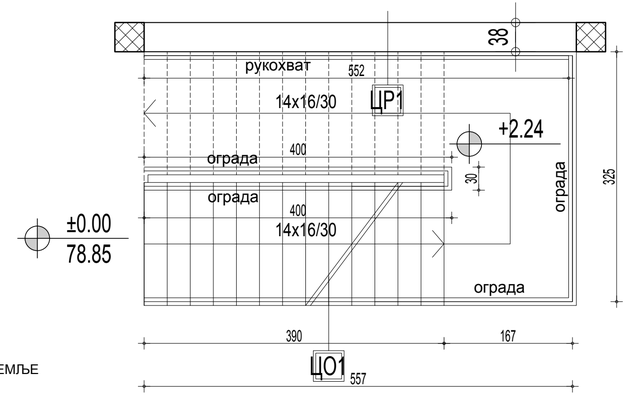

ПРИЗЕМЉЕ

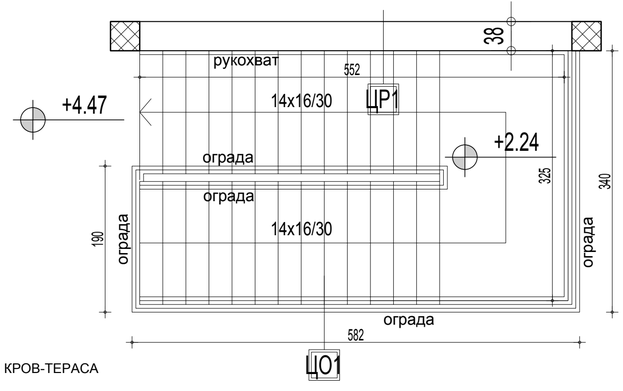

РАВАН КРОВ-ТЕРАСА

САОБРАЋАЈНИ ИНСТИТУТ ЦИП, БЕОГРАД

Објекат: / Structure:
ПРУГА БЕОГРАД - СУБОТИЦА - ДРЖАВНА ГРАНИЦА (КЕЛЕБИЈА)
ДЕОНИЦА ПРУГЕ НОВИ САД - СУБОТИЦА - ДРЖАВНА ГРАНИЦА (КЕЛЕБИЈА)
BELGRADE - SUBOTICA - STATE BORDER (KELEBIA) RAILWAY LINE
SECTION : NOVI SAD - SUBOTICA - STATE BORDER (KELEBIA)

Врста техн.док.: / Techn.document.: пзи / DFC

СПОЉАШЊА БРАВАРИЈА / Locksmith's works

Размера: / Scale: P 1:50

Цртеж: / Drawing: ОГРАДА НА СТЕПЕНИШТУ

Ознака: / Mark: ЦО1 Ознака: / Mark: ЦР1

Број листа: / No of drawing: 01

ЦО1 ограда- 465+150+325+465+30+465+190+582+340=3012cm

ЦР1 рукохват- 465+150=615cm

Зидарска мера: /Masonary measure: ЦО1 L=30.12m ЦР1 L=6.15m

Опис: / Description :

ОГРАДА НА РАВНОМ КРОВУ-ТЕРАСИ (КРИЛО Ц)

-ОГРАДА, ВИСИНЕ 110cm СЕ САСТОЈИ ОД ЧЕЛИЧНИХ СТУБОВА И ИСПУНЕ. СТУБОВИ СУ УДВОЈЕНИ ФЛАХОВИ 2x40/8 mm, НА РАСПОНУ ОД 210cm. ФИКСИРАЈУ СЕ У БЕТОНСКУ ПОДЛОГУ ПРЕКО АНКЕР ПЛОЧИЦА. ИСПУНА ЈЕ ОД ФЛАХОВА 40/8 мм, КОЈИ СЕ ВЕЗУЈУ ЗА ДОЊУ И ГОРЊУ ШИПКУ- ФЛАХ 40/8 mm.
КАПИЈА ИЗРАЂЕНА ОД ЧЕЛИЧНИХ ПРАВОУГАОНИХ ПРОФИЛА, РАМА 40/40 И ИСПУНЕ. ИСПУНА ЈЕ ОД ФЛАХОВА 40/8 мм. ВИСИНА КАПИЈЕ 110цм, ШИРИНА 90цм.
ЗАШТИТА ПРОФИЛА - ТОПЛО ЦИНКОВАЊЕ, ПОТОМ БОЈИТИ БОЈОМ ЗА МЕТАЛ (ЗА ПОЦИНКОВАНЕ ПОВРШИНЕ), У ТОНУ RAL7036.

ПРИЧВРШЋИВАЊЕ ЗА ГРАЂ.ЕЛЕМЕНТ ЗИД ОД ОПЕКЕ ОБЛОЖЕН КАМЕНИМ ПЛОЧАМА, ВРШИ СЕ ПРОХРОМСКИМ АНКЕРИМА ЗА ФЛАХ ПРОФИЛА 30/3мм НА ТРИ МЕСТА. СПОЈ ПРОФИЛА СА ЗИДОМ ТРЕБА ДА БУДЕ ЗАПТИВЕН ТРАЈНОЕЛАСТИЧНИМ КИТОМ И ПОКРИВЕН АДЕКВАТНОМ РОЗЕТОМ.
ОКОВ ЗА КАПИЈУ КВАЛИТЕТАН , УКОПАВАЈУЋА БРАВА СА ТРИ КЉУЧА.
ЗАВРШНА ОБРАДА У ТОНУ RAL7036.

THE FENCE ON THE FLAT ROOF – TERRACE (C Wing)

-THE FENCE IN THE HEIGHT OF 110 CM CONSISTS OF STEEL POSTS AND INFILLING. POSTS ARE DOUBLED STEEL FLAT BARS 2X40/8 MM, AT THE SPAN OF 210 CM. THEY ARE FIXED INTO CONCRETE CORNICE, OVER ANCHOR PLATES. INFILLING IS OF STEEL FLAT BARS 40/8 MM, WHICH ARE BOUND TO BOTTOM AND TOP BAR - STEEL FLAT BAR 40/8MM.
THE GATE IS MADE OUT OF STEEL RECTANGULAR SECTIONS, FRAME 40/40 AND INFILLING. INFILLING IS MADE OUT OF STEEL FLAT BARS 40/8 MM. HEIGHT OF GATE IS 110CM, AND ITS WIDTH IS 90 CM.
PROTECTION OF SECTION - HOT GALVANIZING, THEN EXECUTE PAINTING WITH PAINT FOR METAL (FOR GALVANIZED SURFACES), IN SHADE RAL 7036.
ANCHORING TO CONSTRUCTION ELEMENT – BRICK WALL LINED WITH STONE SLABS, IS DONE BY STAINLESS STEEL ANCHORS TO STEEL FLAT BAR OF SECTION 30/3MM ON THREE SPOTS. JOINT OF SECTION WITH WALL SHOULD BE SEALED WITH PERMANENTLY ELASTIC PUTTY AND COVERED BY AN ADEQUATE ROSETTE.
HARDWARE FOR GATE OF GOOD QUALITY. MORTISE LOCK WITH THREE KEYS.
FINISH IN SHADE: RAL7036.

Етажа: / Floor :	КРИЛО А	КРИЛО Б	КРИЛО Ц wing Ц	КРИЛО Д
Конвенција:				
Сутерен	0	0	0	0
Приземље /Ground floor	0	0	0	0
1.спрат/First floor	0	0	0	0
2.спрат/ Second floor	0	0	0	0
Укупно(крило):	0	0	0	0
Укупно(објекат): / Total :	1			
Напомена:/ Note	СВЕ МЕРЕ УЗЕТИ НА ЛИЦУ МЕСТА. ALL MEASURES ARE TO BE TAKEN ON THE SPOT.			

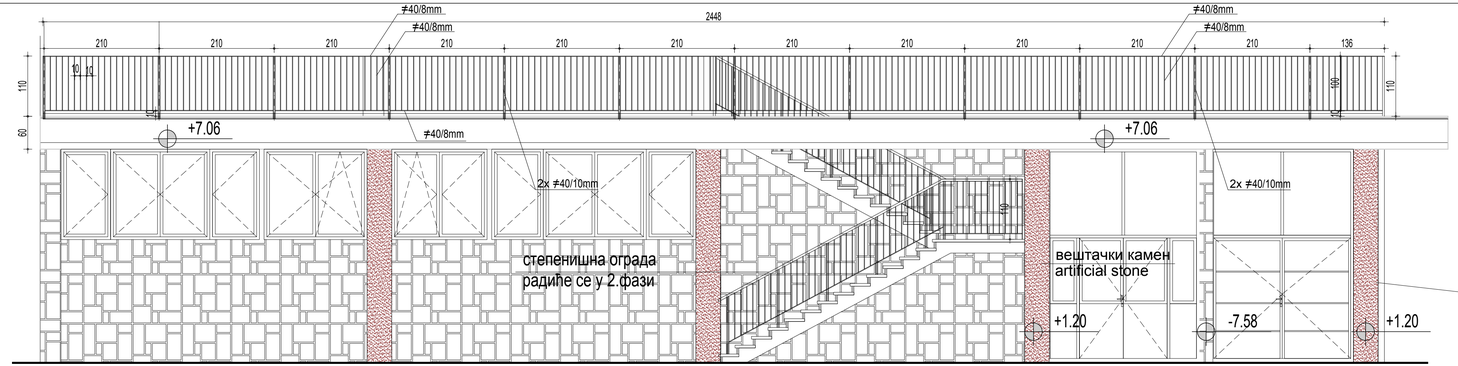

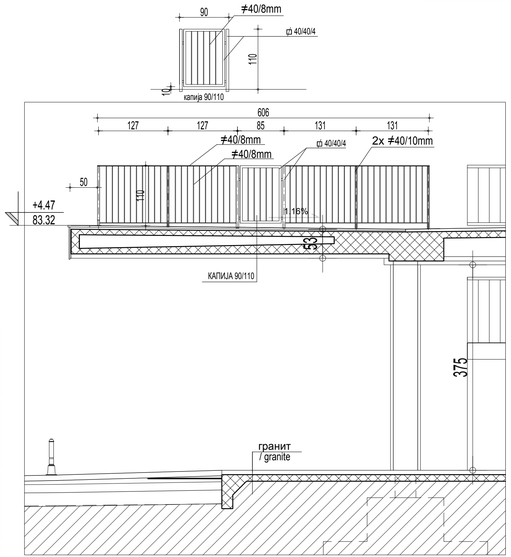

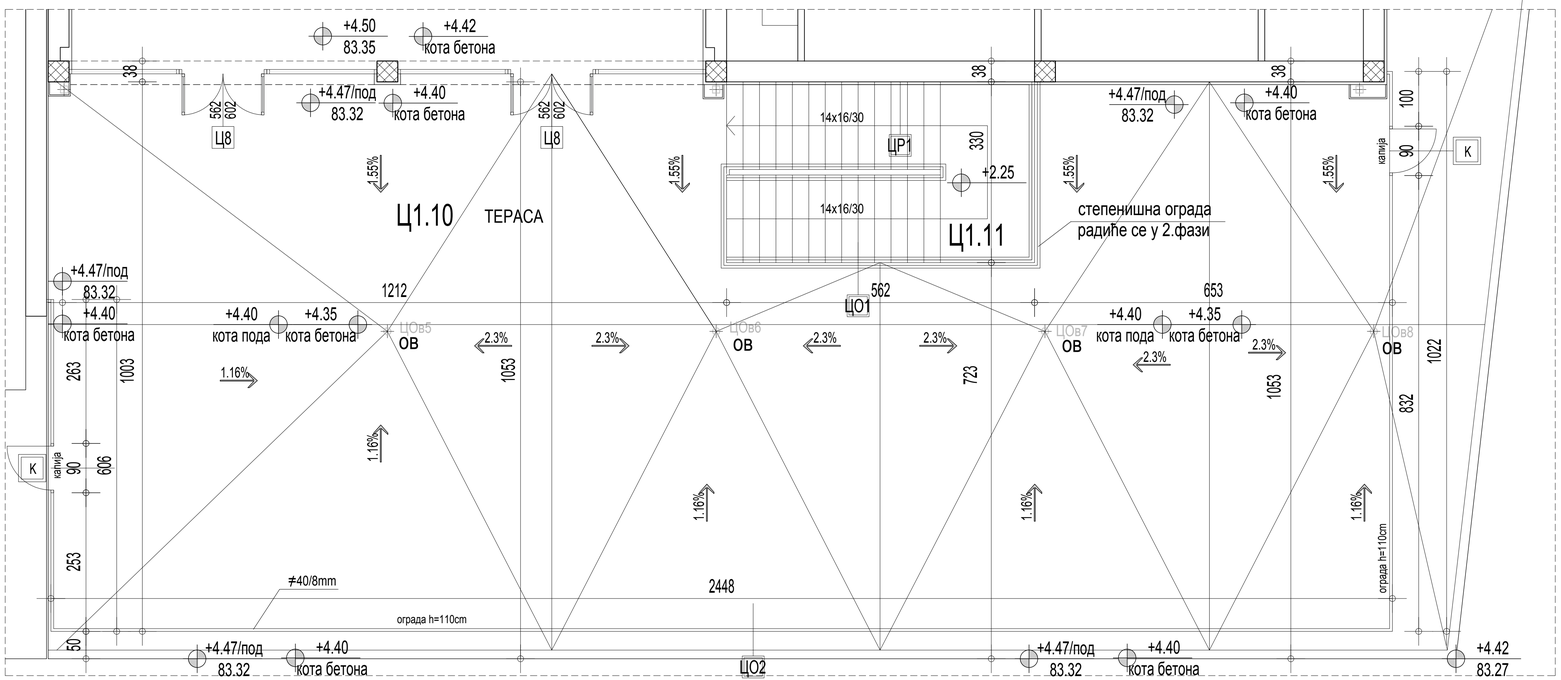

Објекат: / Structure:	ПРУГА БЕОГРАД - СУБОТИЦА - ДРЖАВНА ГРАНИЦА (ХЕЛЕБИЈА) ДЕОНИЦА ПРУГЕ НОВИ САД - СУБОТИЦА - ДРЖАВНА ГРАНИЦА (ХЕЛЕБИЈА) BELGRADE - SUBOTICA - STATE BORDER (KELEBIA) RAILWAY LINE SECTION: NOVI SAD - SUBOTICA - STATE BORDER (KELEBIA)
Врста техн.док. / Techn.document:	ПЗИ / DFC
Размера: / Scale:	P 1:50
Цртеж: / Drawing:	ОГРАДА НА РАВНОМ КРОВУ-ТЕРАСИ
Ознака: / Mark:	Ц02
Број листа: / No of drawing:	02

САОБРАЋАЈНИ ИНСТИТУТ ЦИП БЕОГРАД

СПОЉАШЊА БРАВАРИЈА / Locksmith's works

Зидарска мера: /Masonary measure:	L=40.76m, h=110cm
Опис: / Description :	ОГРАДА НА РАВНОМ КРОВУ-ТЕРАСИ (КРИЛО Ц) -ОГРАДА, ВИСИНЕ 110cm СЕ САСТОЈИ ОД ЧЕЛИЧНИХ СТУБОВА И ИСПУНЕ. СТУБОВИ СУ УДВОЈЕНИ ФЛАХОВИ 2x40/8 mm, НА РАСПОНУ ОД 210cm. ФИКСИРАЈУ СЕ У БЕТОНСКУ ПОДЛОГУ ПРЕКО АНКЕР ПЛОЧИЦА. ИСПУНА ЈЕ ОД ФЛАХОВА 40/8 мм, КОЈИ СЕ ВЕЗУЈУ ЗА ДОЊУ И ГОРЊУ ШИПКУ- ФЛАХ 40/8 mm. КАПИЈА ИЗРАЂЕНА ОД ЧЕЛИЧНИХ ПРАВОУГАОНИХ ПРОФИЛА, РАМА 40/40 И ИСПУНЕ. ИСПУНА ЈЕ ОД ФЛАХОВА 40/8 мм. ВИСИНА КАПИЈЕ 110цм, ШИРИНА 90цм. ЗАШТИТА ПРОФИЛА - ТОПЛО ЦИНКОВАЊЕ, ПОТОМ БОЈИТИ БОЈОМ ЗА МЕТАЛ (ЗА ПОЦИНКОВАНЕ ПОВРШИНЕ), У ТОНУ RAL7036. ПРИЧВРШЋИВАЊЕ ЗА ГРАЂ.ЕЛЕМЕНТ ЗИД ОД ОПЕКЕ ОБЛОЖЕН КАМЕНИМ ПЛОЧАМА, ВРШИ СЕ ПРОХРОМСКИМ АНКЕРИМА ЗА ФЛАХ ПРОФИЛА 30/3мм НА ТРИ МЕСТА. СПОЈ ПРОФИЛА СА ЗИДОМ ТРЕБА ДА БУДЕ ЗАПТИВЕН ТРАЈНОЕЛАСТИЧНИМ КИТОМ И ПОКРИВЕН АДЕКВАТНОМ РОЗЕТОМ. ОКОВ ЗА КАПИЈУ КВАЛИТЕТАН , УКОПАВАЈУЋА БРАВА СА ТРИ КЉУЧА. ЗАВРШНА ОБРАДА У ТОНУ RAL7036. THE FENCE ON THE FLAT ROOF – TERRACE (C Wing) -THE FENCE IN THE HEIGHT OF 110 CM CONSISTS OF STEEL POSTS AND INFILLING. POSTS ARE DOUBLED STEEL FLAT BARS 2X40/8 MM, AT THE SPAN OF 210 CM. THEY ARE FIXED INTO CONCRETE CORNICE, OVER ANCHOR PLATES. INFILLING IS OF STEEL FLAT BARS 40/8 MM. WHICH ARE BOUND TO BOTTOM AND TOP BAR - STEEL FLAT BAR 40/8MM. THE GATE IS MADE OUT OF STEEL RECTANGULAR SECTIONS, FRAME 40/40 AND INFILLING. INFILLING IS MADE OUT OF STEEL FLAT BARS 40/8 MM. HEIGHT OF GATE IS 110CM, AND ITS WIDTH IS 90 CM. PROTECTION OF SECTION - HOT GALVANIZING, THEN EXECUTE PAINTING WITH PAINT FOR METAL (FOR GALVANIZED SURFACES), IN SHADE RAL 7036. ANCHORING TO CONSTRUCTION ELEMENT – BRICK WALL LINED WITH STONE SLABS, IS DONE BY STAINLESS STEEL ANCHORS TO STEEL FLAT BAR OF SECTION 30/3MM ON THREE SPOTS, JOINT OF SECTION WITH WALL SHOULD BE SEALED WITH PERMANENTLY ELASTIC PUTTY AND COVERED BY AN ADEQUATE ROSETTE. HARDWARE FOR GATE OF GOOD QUALITY. MORTISE LOCK WITH THREE KEYS. FINISH IN SHADE: RAL7036.

Етажа: / Floor :		КРИЛО А	КРИЛО Б	КРИЛО Ц wing Ц	КРИЛО Д
Конвенција:					
Сутерен		0	0	0	0
Приземље /Ground floor		0	0	0	0
1.спрат/First floor		0	0	0	0
2.спрат/ Second floor		0	0	0	0
Укупно(крило):		0	0	L=40.76m	0
Укупно(објекат): / Total :		L=40.76m			
Напомена:/ Note		СВЕ МЕРЕ УЗЕТИ НА ЛИЦУ МЕСТА. ALL MEASURES ARE TO BE TAKEN ON THE SPOT.			

САОБРАЋАЈНИ ИНСТИТУТ ЦИП, БЕОГРАД

Објекат: / Structure:
МОДЕРНИЗАЦИЈА ЖЕЛЕЗНИЧКЕ ПРУГЕ БЕОГРАД - СУБОТИЦА - ДРЖАВНА ГРАНИЦА (КЕЛЕБИЈА) ДЕОНИЦА БЕОГРАД ЦЕНТАР - СТАРА ПАЗОВА
MODERNIZATION OF THE BELGRADE - SUBOTICA - STATE BORDER (KELEBIJA) RAILWAY LINE SECTION: BELGRADE CENTRE - STARA PAZOVA

БРАВАРИЈА
/ BLACK HARDWARE

Фаза пројекта: / Phase of project: **ПЗИ** / DFC

Размера: / Scale: P 1:50

Цртеж: / Drawing: ПЕЊАЛИЦЕ НА КРОВУ / ROOF STEP IRONS

Ознака: / Mark: П1

Број листа: / No of drawing: 03

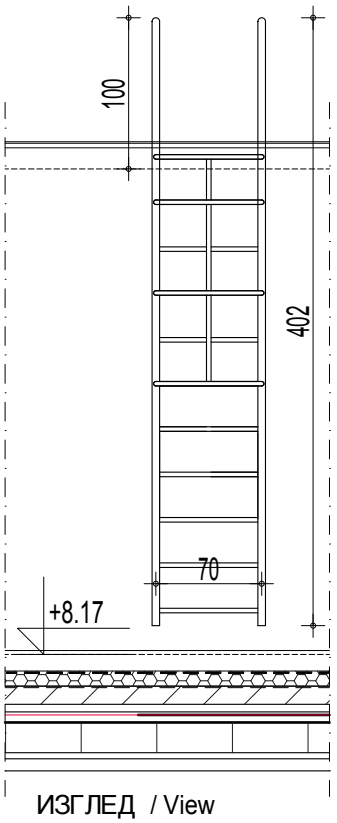

ИЗГЛЕД / View

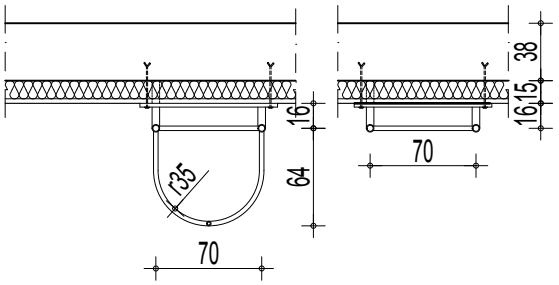

ОСНОВА / Floor plan

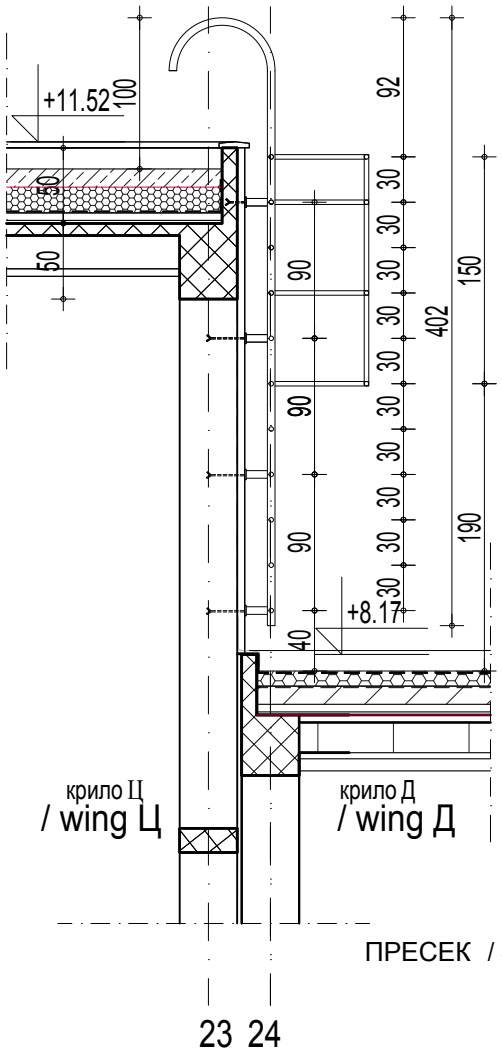

ПРЕСЕК / Section

Зидарска мера: /Masonary measure:	402cm
Опис: / Description :	ПЕЊАЛИЦЕ НА КРОВУ Спољне металне степенице-пењалице - са леђобраном, за излаз на виши кров. Вертикална конструкција је од цеви Ø50мм,пењалице су шипке Ø25мм на рамаку од 30 цм. На висини од 1.90 м изводи се полукружна заштитна ограда висине 1.5 м, шипкама Ø25мм, варењем за цеви на сваких 60 цм. Конструкција се анкерује у зид на сваких 90цм висине. Све елементе очистити, заштитити од корозије и бојити бојом за метал два пута у тону по избору пројектанта. Детаљи уградње и веза елемената према спецификацији произвођача. Извођач је дужан да изради радионичке цртеже и да за њих добије сагласност наручиоца и пројектанта. Exterior metal stairs- step irons- with back guard for the exit to higher roof. Vertical structure is made of pipes Ø50mm, step irons are Ø25mm bars with spacing of 30 cm.At the height of 1, 90 m a semi-circular protective fence is done possessing the height of 1,80m, it is done with bars of Ø25 mm, by welding to pipes on each 60 cm. The structure is anchored to the wall on every 90 cm. All elements are to be cleaned, protected from corrosion and painted by paint for metal, in two coats and in the shade according to the choice of a design engineer. Details of installation and binding of elements are according to the specification of the manufacturer. The Contractor shall make workshop drawings and for these drawings it shall obtain the consent by the side of the contracting authority and the design engineer.
Етажа: / Floor :	КРОВ крило Ц / ROOF wing Ц
Укупно: / Total :	1
Напомена: / Notice :	ИЗВОЂАЧ ЈЕ У ОБАВЕЗИ ДА ДЕФИНИШЕ НАЧИН УГРАДЊЕ РАДИОНИЧКИМ ЦРТЕЖИМА НА КОЈЕ ЈЕ ДУЖАН ДА ДОБИЈЕ САГЛАСНОСТ ИНВЕСТИТОРА. СВЕ МЕРЕ УЗЕТИ НА ЛИЦУ МЕСТА. THE CONTRACTOR IS IN OBLIGATION TO DEFINITE THE WAY OF THE INSTALLMENT BY WORKSHOP DRAWINGS TO WHICH HE IS OBLIGED TO GET INVESTORS APPROVAL.ALL MEASURES ARE TO BE TAKEN ON THE SPOT.

ПП БРАВАРИЈА
/BLACK FIRE HARDWARE

ЛИСТ 01 /page 01

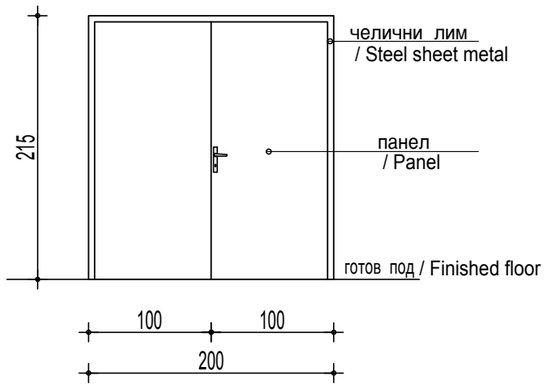

ИЗГЛЕД / View

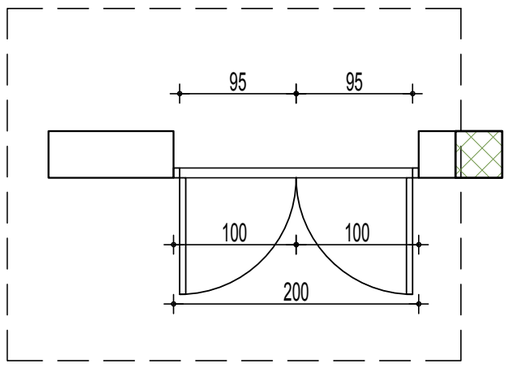

ОСНОВА / Floor plan

САОБРАЋАЈНИ ИНСТИТУТ ЦИП, БЕОГРАД

Објекат: / Structure:
ПРУГА БЕОГРАД - СУБОТИЦА - ДРЖАВНА ГРАНИЦА (КЕЛЕБИЈА)
ДЕОНИЦА ПРУГЕ НОВИ САД - СУБОТИЦА - ДРЖАВНА ГРАНИЦА (КЕЛЕБИЈА)
BELGRADE - SUBOTICA - STATE BORDER (KELEBIA) RAILWAY LINE
SECTION : NOVI SAD - SUBOTICA - STATE BORDER (KELEBIA)

ПП БРАВАРИЈА
/black fire hardware

Врста техн.док.: / Techn.document.: **ПЗИ** / DFC

Размера: / Scale: Р 1:50

Цртеж: / Drawing: ДВОКРИЛНА УНУТРАШЊА ПП ВРАТА / DOUBLE FIRE DOOR INSIDE

Ознака: / Mark: 6к

Број листа: / No of drawing: 01

Зидарска мера: /Masonary measure:	200/215
Опис: / Description :	ДВОКРИЛНА ПУНА ВРАТА ВРАТА СУ ОД НОСИВЕ КОНСТРУКЦИЈЕ ОД ЧЕЛИЧНИХ ЦЕВИ, ПОЖАРНООТПОРНЕ ИЗОЛАЦИОНЕ ИСПУНЕ, НЕАЗБЕСТНОГ САСТАВА. ЗАВРШНЕ ОБЛОГЕ ПЛОТА ВРАТА - ПОЦИНКОВАНИ ЛИМ d=1mm, ОБОСТРАНО. ДОВРАТНИК ЈЕ ОД ПРОФИЛИСАНОГ ПОЦИНКОВАНОГ ЛИМА d=2mm, ЗАВРШНА ОБРАДА ПЛАСТИФИКАЦИЈА У ТОНУ ПО ИЗБОРУ ПРОЈЕКТАНТА. ВРАТА СНАБДЕВЕНА СТАНДАРДНОМ БРАВОМ ОТПОРНОМ НА ПОЖАР DIN 18250, СИСТЕМОМ ЗА АУТОМАТСКО ЗАТВАРАЊЕ - ЧЕЛИЧНОМ ОПРУГОМ, СА ЦИЛИНДРОМ (EURO) СА ТРИ КЉУЧА, ШАРКЕ СА КУГЛИЧНИМ ЛЕЖАЈЕМ и КВАКОМ СТАНДАРДНОМ ,ОТПОРНОМ НА ПОЖАР. ПО ЦЕЛОМ ОБИМУ ВРАТА ПОСТАВИТИ ЕКСПАНДИРАЈУЋУ ПРОТИВПОЖАРНУ ТРАКУ И САМОГАСИВЕ ГУМЕНЕ ДИХТУНГЕ. ВАТРООТПОРНОСТ ВРАТА ЈЕ 90 мин,ОДРЕЂЕНА ЈЕ ПРЕМА SRPS UJ.1.240. ВРАТА ОПРЕМИТИ МАГНЕТНИМ КОНТАКТОМ ЗА ДЕТЕКЦИЈУ ОТВОРЕНОСТИ ВРАТА (ЗБОГ СИСТЕМА ДЕТЕКЦИЈЕ ПОЖАРА) И ЕЛЕКТРО-МАГНЕТНИМ ДРЖАЧЕМ (ЗБОГ СИСТЕМА КОНТРОЛЕ ПРИСТУПА). НАПАЈАЊЕ ЕЛ.МАГНЕТНОГ КОНТАКТА ЈЕ НА 230V. ПРОИЗВОЂАЧ ЈЕ ДУЖАН ДА ДЕФИНИШЕ НАЧИН УГРАДЊЕ РАДИОНИЧКИМ ЦРТЕЖОМ И ДОСТАВИ ИЗВЕШТАЈ О ИСПИТИВАЊУ ВАТРОТПОРНОСТИ У СКЛАДУ СА SRPS U.J1.160. ВРАТА СУ ПОВЕЗАНА НА СИСТЕМ КОНТРОЛЕ ПРИСТУПА КОЈИ ЈЕ ПРЕДМЕТ ПРОЈЕКТА ТЕЛЕКОМУНИКАЦИЈА. У РАДНО КРИЛО УГРАДИТИ ТРОСТЕПЕНУ МЕХАНИЧКУ БРАВУ И РУКОХВАТ СА КОНТРОЛИСАНЕ СТРАНЕ А КВАКУ СА ДРУГЕ СТРАНЕ КРИЛА ВРАТА. ИСПОРУЧИЛАЦ ВРАТА ЈЕ У ОБАВЕЗИ ДА КРОЗ ПАСИВНО КРИЛО ПРОВУЧЕ КАБЛ ЗА НАПАЈАЊЕ EMG ПРИХВАТНИКА ТАКО ШТО ЋЕ ЈЕДАН КРАЈ КАБЛА ИЗВУЋИ ИЗ ПАСИВНОГ КРИЛА И УВУЋИ У ШТОК У ГОРЊЕМ УГЛУ А ЗАТИМ ИЗВУЋИ КАБЛ ИЗ ШТОКА НА ИСТОЈ ВИСИНИ, И У ДУЖИНИ ОД 1М, НАМОТАТИ КОТУР И ОСТАВИТИ ГА ЗА ДАЉЕ ПОВЕЗИВАЊЕ. КАБЛ У ВИДНОМ ДЕЛУ (ИЗМЕЂУ ПАСИВНОГ КРИЛА И ШТОКА) ЗАШТИТИТИ МЕТАЛНИМ САПА ЦРЕВОМ У ПОТРЕБНОЈ ДУЖИНИ ЗА ПОТПУНО ОТВАРАЊЕ КРИЛА ТАКО ДА НЕ ДОЂЕ ДО КИДАЊА ИЛИ ЗАТЕЗАЊА КАБЛА. НА ДРУГИ КРАЈ КАБЛА ПОВЕЗАТИ EMG ПРИХВАТНИК. КАБЛ ЈЕ САСТАВНИ ДЕО ПОЗИЦИЈЕ ВРАТА И НАВЕДЕНИ РАДОВИ МОРАЈУ СЕ ИЗВЕСТИ РАДИОНИЧКИ А НЕ НА ЛИЦУ МЕСТА. EMG ПРИХВАТНИК СЕ ПРЕДВИЂА ПРОЈЕКТОМ ТЕЛЕКОМУНИКАЦИЈА А ИСПОРУЧИЛАЦ ВРАТА ГА УГРАЂУЈЕ И ПОВЕЗУЈЕ НА ПРИПАДАЈУЋИ КРАЈ КАБЛА. КОНТРОЛИСАНО КРИЛО ОПРЕМИТИ СА ХИДРАУЛИЧКИМ ЗАТВАРАЧЕМ. ПАСИВНО КРИЛО ВРАТА КОЈЕ НИЈЕ КОНТРОЛИСАНО ЕЛЕКТРОМАГНЕТОМ ПОСЕДУЈЕ МЕХАНИЗАМ ЗА ФИКСИРАЊЕ У ЗАТВОРЕНОМ ПОЛОЖАЈУ. У СЛУЧАЈУ ПОЖАРА ВРАТА СЕ АУТОМАТСКИ ОДБРАВЉУЈУ. DOUBLE DOOR FULL Door is made of loadbearing, steel pipe structure, with fireproof insulation infilling of a non-asbestos composition. Finish lining of door fencing - sheet metal with thickness of 1mm, bilaterally. door frame is of sectioned, galvanized sheet metal t=2mm, finish is plasticizing in the shade according to the choice of the design engineer. Door is furnished with a standard fire resistant lock - din 18250 standard, with automatic closure system- a steel spring, with cylinder (euro) and it possesses three keys, hinges are with ball bearing and a standard door handle, fire resistant. Ove the whole door perimeter, expanding strip is to be placed, as well as self-extinguishing rubber seals. fire resistance of the door is 90min.Determined according to SRPS UJ.1.240 standard. Door is to be furnished with magnetic contact for detection of openness (due to fire detection system) and electric-magnetic bearer (due to access control system). Supply of el. magnetic contact is on 230 V. The manufacturer shall define the way of installation by workshop drawing and it shall submit the report on fireproofing tests, pursuant to srps U.J1.160 standard. Door is connected to access control system which is the subject-matter of the design of telecommunications. Into active wing, install a three-grade, mechanical lock. Door handle is to be installed on the controlled side, and door knob on the other side of the door wing. Door supplier is under obligation to conduct a cable for supply of emg strike plate through passive door wing, by taking out one end of the cable from passive wing and inserting it into upper corner of door frame, and then the cable is to be taken out from the door frame at the same height, namely in the length of 1m, and rolled into a coil and left for further connecting. in the visible part (between passive wing and door frame) the cable is to be protected with sapa hose /sapa tube , in required length for total opening of the wing , so as not to come to cable rupturing or stretching .On the other end of the cable connect EMG strike plate. cable is inclusive part of door work item and indicated works must be executed in the workshop and not on the spot. EMG trike plate is envisaged by the design of telecommunications and door supplier installs it and connects it to relevant end of the cable. Controlled door wing is to be equipped with hydraulic closer. Passive door wing which is not controlled by electromagnet possesses a mechanism for fixing in closed position. In case of fire, door is automatically unlocked .

Етажа: / Floor :	КРИЛО А	КРИЛО Б	КРИЛО Ц wing Ц	КРИЛО Д
Конвенција:				
Сутерен	0	0	0	0
Приземље /Ground floor	0	0	1	0
1.спрат/First floor	0	0	0	0
2.спрат/ Second floor	0	0	0	0
Укупно(крило):	0	0	1	0
Укупно(објекат): / Total :	1			
Напомена:/ Note	СВЕ МЕРЕ УЗЕТИ НА ЛИЦУ МЕСТА. ALL MEASURES ARE TO BE TAKEN ON THE SPOT.			

КРИЛО Д

wing Д

СПОЉАШЊА АЛУМИНАРИЈА
OUTDOOR ALUMINUM JOINERY

ЛИСТ 01-14 /page 01-14

Описи врата / прозор -спољашње - ОПИС БРОЈ 2

Позиције израдити од система алуминијумских термопрекинутих профила типа SCHUCO AWS/ADS 65 или слично.Основну дубину рама извести са 65мм дубине, а димензије крила отварајућих елемената према препорукама добављача система. Слободно стојеће вертикалне профиле димензионисати према норми SRPS EN 13830 за дозвољене угибе услед утицаја ветра на фасадну облогу према SRPS E 1991-1-4. На сваких са. 3м дужине предвидети монтажно-дилатациони спој чија ће визура одговарати визури компактних вертикалних профила. Позицију монтирати у зони термоизолације и то на челични профил у доњој зони преко системског ПВЦ базног профила. Горње и бочне везе са објектом остварити тачкасто. Простор у зони између објекта и позиције заштитити према препорукама `RAL` стандарда.
Површинска обрада профила: елоксажа, у тону по избору конзерваторског надзора (сива мат)

Позиције остаклити стаклом прелиминарне конфигурације:

1. Спољашње стакло 6мм са премазом на позицији 2
2. Међупростор 16мм 90%аргон , стакло лајсна треба да је термички појачана (нпр. Thermix)
3. Унутрашње стакло ламинирано са PVB фолијом 3.3.2

Коефицијент проласка енергије кроз стакло Ug=1.0W/m2K

Укупан коефицијент проласка енергије кроз позицију не сме да пређе Uw<=1.5W/m2K , према прорачуну по EN ISO 10077-1. Изузимајући површину клизних врата

Карактеристике система према SRPS EN 14351:

-ваздухопропусност, SRPS EN 12207: класа 4
-водонепропусност, SRPS EN 12208: класа E1200
-отпорност на удар ветра, SRPS EN 12210: класа C5/B5

Прозорске клупице предвидети као:
- споља: алуминијумски лим дебљине д=2мм пластифициран у боју остатка браварије нагнутим под углом

Отварајуће елементе обележене на шемама предвидети као:

1. Нагибни прозор у систему SCHUCO AWS 65. Прозор треба да буде опремљен системским невидљивим оковом Avantec Simply Smart који ће омогућити правилан рад и управљање са висине до сса. 1.80м од готовог пода. Стандардна ручка за манипулацију прозором.
   За случај прозора са парапетом 1.9м, користити систем SCHUCO SimplySmart OL200 који ће омогућити манипулацију прозором са висине сса 1.8м.

Величину крила прозора изабрати према препорукама добављача система за конкретне димензије. Тип и начин брављења предвидети такође према препорукама добављача система.

2. Хоризонтални прозор у систему SCHUCO AWS 65. Прозор треба да буде опремљен системским невидљивим оковом Симплу Смарт . У стандардном раду треба да буде ограничен на отварање до 135мм, а за потребе одржавања могућност закретања од 180 .

3. Окретнонагибни прозор у систему SCHUCO AWS 65. Прозор треба да буде опремљен скривеним оковом који представља део система у ком је испоручен (chuco Avantec Simply smart).
4. Врата у систему SCHUCO ADS 65. Врата треба да су опремљена комплетним прибором за правилно фукционисање. Број шарки предвидети према препорукама добављача система.

Пре било каквог конкретног рада неопходно је све прорачуне и извођачке детаље доставити пројектанту на увид и усаглашавање.

/ DESCRIPTION DOOR / WINDOWS EXTERNAL -DESCRIPTION NUMBER 2

Work items are to be made of the system of aluminium sections with thermal break type SCHUCO AWS/ADS 65 or other, appropriate type.
Basic depth of the frame is to be done with 65mm depth , and dimensions of appropriate wing elements are to be executed according to recommendations of system supplier.
Free-standing vertical sections are to be dimensioned according to SRPS EN 13830 standard for allowed flexions due to wind impact on façade cladding according to standard: SRPS E 1991-1-4.
On approximately each 3m of length, envisage prefabricated- expansion joint whose sight line will comply with sight-line of compact vertical sections.
Work items are to be mounted in the zone of thermal insulation, namely onto steel section in bottom zone over systemic PVC basic section. Top and lateral joints with the facility are to be accomplished dotted. The space in the zone between the facility and work item is to be protected according to recommendations of `RAL `standard.
Surface treatment of the profile: anodizing, in the tone chosen by the conservation supervisor (gray matt)
Work items are to be glazed with glass of preliminary configuration:
1. Outer glass 6mm with coating on item 2
2. Interspace 16mm 90% Argon , glass strip should be thermally enhanced (for example Thermix)
3. Inner glass laminated with PVB foil 3.3.2

Thermal transmittance coefficient for glass Ug=1.0W/m²K
Total thermal transmittance coefficient for the whole work item must not exceed Uw<=1.5W/m²K, according to calculation done in compliance with EN ISO 10077-1 standard.

System characteristics according to standard SRPS EN 14351:
-air permeability, SRPS EN 12207: C180, class 4
-water-tightness, SRPS EN 12208: class E1200
-resistance to wind impact, SRPS EN 12210: class C5/B5

Window sills are to be envisaged as follows:
-outside: sheet aluminium with thickness t=2mm plasticized in the colour of remaining metalwork elements tilted under angle.

Opening elements marked on schemes are to be envisaged as:
1.Tilt window in SCHUCO AWS 65 system. Window should be furnished with systemic invisible hardware Avantec Simply Smart enabling proper operation and handling from the height of up to 1.80m from finished floor .
Standard handle for window handling.
For the case of window with parapet 1.9m, use system SCHUCO SimplySmart OL200 which will enable window handling from the height of approximately 1.8m.

Size of window light is to be chosen according to recommendations of system supplier concerning actual dimensions. Type and way of locking are , also, to be envisaged according to recommendations of system supplier.

2. Horizontal window in SCHUCO AWS 65 system. The window should be furnished with a systemic invisible window finish hardware – type: Simply Smart. In standard operation it should be limited to opening of up to 135 mm, and for the needs of maintenance there should be the possibility of 180° turn.

3. Tilt and turn window in SCHUCO AWS 65 system. Tilt and turn window should be furnished with hidden window finish hardware representing a part of the system in which it has been delivered (Schuco Avantec Simply smart).
4. Door in SCHUCO ADS 65 system. Door is to be furnished with complete accessories for correct functioning. Number of hinges is to be envisaged according to recommendations of system supplier.

Prior to any concrete work it is necessary to submit all calculations and execution details to the design engineer for the purpose of insight and harmonization.

САОБРАЋАЈНИ ИНСТИТУТ ЦИП, БЕОГРАД	Објекат: ПРУГА БЕОГРАД - СУБОТИЦА - ДРЖАВНА ГРАНИЦА (КЕЛЕБИЈА) ДЕОНИЦА ПРУГЕ НОВИ САД - СУБОТИЦА - ДРЖАВНА ГРАНИЦА (КЕЛЕБИЈА) BELGRADE - SUBOTICA - STATE BORDER (KELEBIA) RAILWAY LINE SECTION : NOVI SAD - SUBOTICA - STATE BORDER (KELEBIA) СПОЉАШЊА АЛУМИНАРИЈА / OUTDOOR ALUMINIUM JOINERY	Врста техн.док.: / techn.document: пзи / DFC	
		Размера: / Scale: P 1:50	
Цртеж: / Drawing:	ВРАТА, ПРОЗОРИ - СПОЉАШЊЕ - ОПИС БРОЈ 2 / EXTERNAL DOOR,WINDOWS - DESCRIPTION NUMBER 2	Број листа: / No of drawing: 1	

ИЗГЛЕД СА СПОЉАШЊЕ СТРАНЕ
/Exterior view

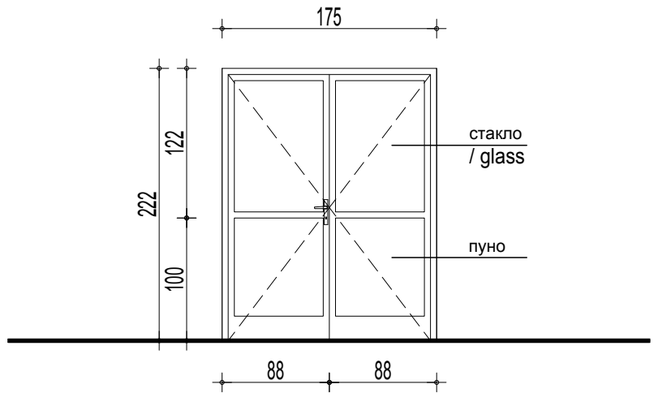

ИЗГЛЕД / View

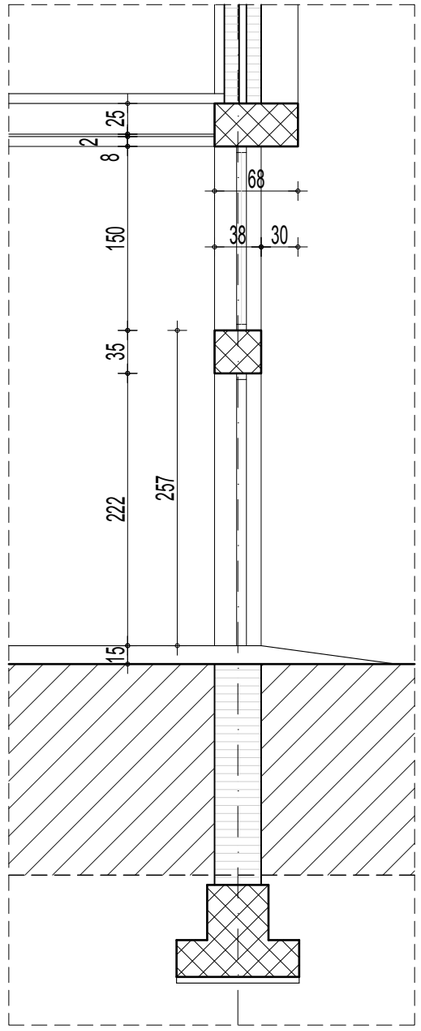

ПРЕСЕК / Section

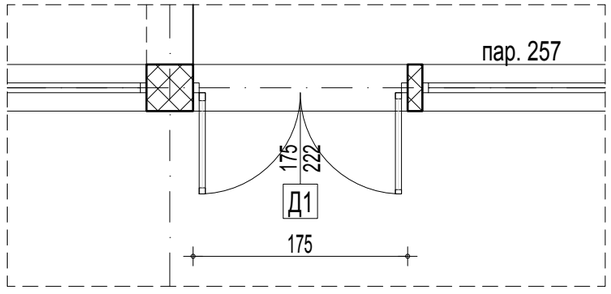

ОСНОВА / Floor plan

САОБРАЋАЈНИ ИНСТИТУТ ЦИП, БЕОГРАД

Објекат: / Structure:
ПРУГА БЕОГРАД - СУБОТИЦА - ДРЖАВНА ГРАНИЦА (КЕЛЕБИЈА)
ДЕОНИЦА ПРУГЕ НОВИ САД - СУБОТИЦА - ДРЖАВНА ГРАНИЦА (КЕЛЕБИЈА)
BELGRADE - SUBOTICA - STATE BORDER (KELEBIA) RAILWAY LINE
SECTION : NOVI SAD - SUBOTICA - STATE BORDER (KELEBIA)

СПОЉАШЊА АЛУМИНАРИЈА / OUTDOOR ALUMINIUM JOINERY

Врста техн.док.: / Techn.document.: **ПЗИ** / DFC

Размера: / Scale: Р 1:50

Цртеж: / Drawing: УЛАЗНА ВРАТА / FRONT DOOR

Ознака: / Mark: Д1

Број листа: / No of drawing: 01

Зидарска мера: /Masonary measure: 175/222

Опис: / Description :

ВРАТА радити према општем опису за врата.

Двокрилна делимично застакљена врата од елоксираних алу профила са термопрекидом типа SCHUCO ADS 65 HD или одговарајући.Уградња се врши преко челичних и алуминијумских држача. Сви челични елементи морају бити топло цинковани, класе антикорозивне заштите С3.
Доњи део крила врата је пуно са термоизолационом испуном и обостраном облогом од панела који су завршно обрађени елоксираним алумонијумским лимом.
Позиције остаклити стаклом прелиминарне конфигурације:

* Транспарентни делови
- Спољашње стакло 8мм са премазом на позицији 2 (каљено за стакла од коте пода до 2000мм)
- Међупростор 16мм 90%аргон , стакло лајсна треба да је термички појачана (нпр. Thermix)
- Унутрашње стакло ламинирано са PVB фолијом 4.4.2

Дихтунг траке између крила и рама радити од неопренске гуме.
Укупан коефицијент за пролаз топлоте мора бити Uw≤1.6W/m²K
(доказати прорачуном и приложити доказе).
Оков је системски, са отварањем према шеми. Облик и боја окова је по избору пројектанта. Врата опремити цилиндар бравом са три кључа.
Врата се уграђују у бетонске и зидане зидове дебљине 20 цм.
Елоксажа свих видних елемената је у RAL-u по избору конзерваторског надзора - светло сива мат.
Позиција обухвата челичне и све остале елементе за фиксирање, опшивање,термичку и хидроизолациону заштиту по ободу отвора, праг и све елементе потребне да би била потпуно исправна и употребљива.
Произвођач је дужан да дефинише начин уградње радионичким цртежима на које је обавезан да добије сагласност пројектанта одн. надзора.
При изради и монтажи поштовати све препоруке произвођача профила.
Извођач је дужан да достави атестну документацију усаглашену са EN стандардима.

DOOR WORK ACCORDING TO THE GENERAL DESCRIPTION FOR DOOR.
Double, partially glazed door made out of anodized aluminium sections with thermal break, type: SCHUCO ADS 65 HD of other, appropriate type. Installation is done over aluminium holders. All steel elements must be hot galvanized, with corrosion protection class C3.
Bottom part of door wing is solid with thermal insulation infilling and bilateral lining of panels which are finished with anodized sheet aluminium.
Work items are to be glazed with the glass of the following preliminary glass unit configuration:

* Transparent parts
- Outer glass of 8mm with coating on work item 2 (tempered for glasses from floor level to 2000mm)
- Interspace 16mm 90% argon, glass strip should be thermally enhanced (e.g. Thermix)
- Inner glass laminated with PVB foil 4.4.2

Sealing strips between wing and frame are to be done out of neoprene rubber.
Total thermal transmittance coefficient must be Uw≤1.6W/m²K
(to be proved by calculation and proofs are to be enclosed).
Door finish hardware is systemic with opening according to the scheme. Shape and color of hardware are according to the choice of the design engineer. Door is to be furnished with cylinder lock with three keys.
Door is installed into concrete and masonry walls with thickness of 20cm.
Anodizing of all visible elements is in RAL color according to the choice of supervising engineer in charge of conservation – light grey matt.
The following is included into the work item : all steel and all other elements for fixing , encasing, thermal and waterproofing protection over opening perimeter, threshold and all other elements which are necessary in order to be fully in order and usable.
The manufacturer shall define the method of installation by workshop drawings, onto which it is mandatory to obtain the consent by the side of design engineer and/or supervising engineer. In workmanship and installation, follow all recommendations of section manufacturer. It is the obligation of the contractor to supply attest documentation in compliance with EN standards.

Етажа: / Floor :	КРИЛО А	КРИЛО Б	КРИЛО Ц	КРИЛО Д wing Д
Конвенција:				
Сутерен	0	0	0	0
Приземље /Ground floor	0	0	0	2
1.спрат / First floor	0	0	0	0
2.спрат/ Second floor	0	0	0	0
Укупно(крило):	0	0	0	2
Укупно(објекат): / Total :	2			
Напомена: / Note	СВЕ МЕРЕ УЗЕТИ НА ЛИЦУ МЕСТА. ALL MEASURES ARE TO BE TAKEN ON THE SPOT.			

ИЗГЛЕД СА СПОЉАШЊЕ СТРАНЕ
/Exterior view

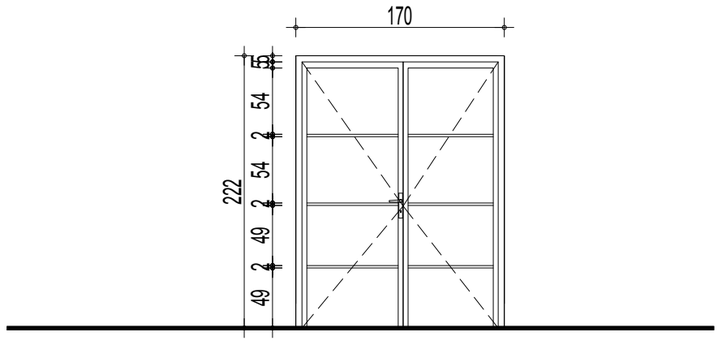

ИЗГЛЕД / View

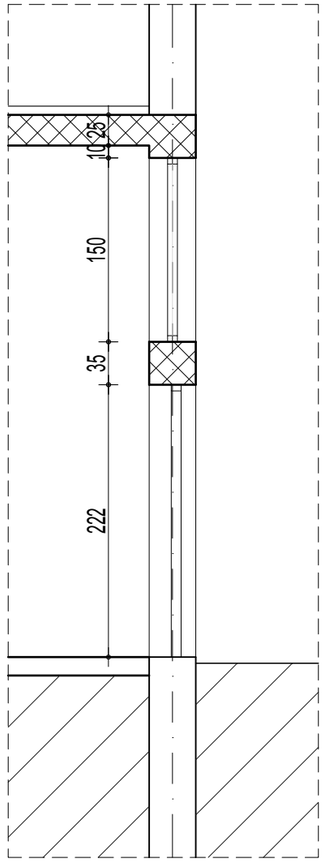

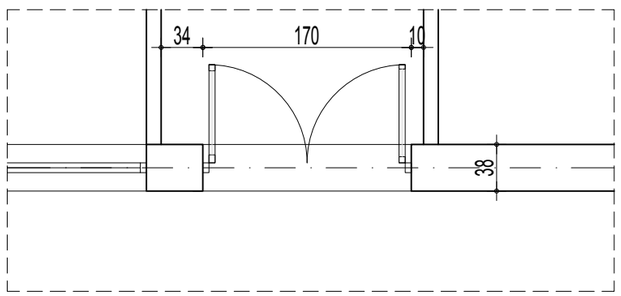

ОСНОВА / Floor plan

САОБРАЋАЈНИ ИНСТИТУТ ЦИП, БЕОГРАД

Објекат: / Structure:
ПРУГА БЕОГРАД - СУБОТИЦА - ДРЖАВНА ГРАНИЦА (КЕЛЕБИЈА)
ДЕОНИЦА ПРУГЕ НОВИ САД - СУБОТИЦА - ДРЖАВНА ГРАНИЦА (КЕЛЕБИЈА)
BELGRADE - SUBOTICA - STATE BORDER (KELEBIA) RAILWAY LINE
SECTION : NOVI SAD - SUBOTICA - STATE BORDER (KELEBIA)

СПОЉАШЊА АЛУМИНАРИЈА / OUTDOOR ALUMINIUM JOINERY

Врста техн.док.: / Techn.document.: **ПЗИ** / DFC

Размера: / Scale: Р 1:50

Цртеж: / Drawing: УЛАЗНА ВРАТА / FRONT DOOR

Ознака: / Mark: Д1*

Број листа: / No of drawing: 02

Зидарска мера: /Masonary measure:	170/222
Опис: / Description :	Двокрилна пуна врата од елоксираних алу профила са термопрекидом типа SCHUCO ADS 65 HD или одговарајући.Уградња се врши преко челичних и алуминијумских држача. Сви челични елементи морају бити топло цинковани, класе антикорозивне заштите С3. Крило врата је пуно са термоизолационом испуном и обостраном облогом од панела који су завршно обрађени елоксираним алумонијумским лимом. Дихтунг траке између крила и рама радити од неопренске гуме. Укупан коефицијент за пролаз топлоте мора бити Uw≤1.6W/m²K (доказати прорачуном и приложити доказе). Оков је системски, са отварањем према шеми. Облик и боја окова је по избору пројектанта. Врата опремити цилиндар бравом са три кључа. Врата се уграђују у бетонске и зидане зидове дебљине 20 цм. Елоксажа свих видних елемената је у RAL-u по избору конзерваторског надзора. Позиција обухвата челичне и све остале елементе за фиксирање, опшивање,термичку и хидроизолациону заштиту по ободу отвора, праг и све елементе потребне да би била потпуно исправна и употребљива. Произвођач је дужан да дефинише начин уградње радионичким цртежима на које је обавезан да добије сагласност пројектанта одн. надзора. При изради и монтажи поштовати све препоруке произвођача профила. Извођач је дужан да достави атестну документацију усаглашену са EN стандардима. DOOR WORK ACCORDING TO THE GENERAL DESCRIPTION FOR DOOR. Double, partially glazed door made out of anodized aluminium sections with thermal break, type: SCHUCO ADS 65 HD of other, appropriate type. Installation is done over aluminium holders. All steel elements must be hot galvanized, with corrosion protection class C3. Door wing is solid with thermal insulation infilling and bilateral lining of panels which are finished with anodized sheet aluminium. Sealing strips between wing and frame are to be done out of neoprene rubber. Total thermal transmittance coefficient must be Uw≤1.6W/m²K (to be proved by calculation and proofs are to be enclosed). Door finish hardware is systemic with opening according to the scheme. Shape and color of hardware are according to the choice of the design engineer. Door is to be furnished with cylinder lock with three keys. Door is installed into concrete and masonry walls with thickness of 20cm. Anodizing of all visible elements is in RAL color according to the choice of supervising engineer in charge of conservation – light grey matt. The following is included into the work item : all steel and all other elements for fixing , encasing, thermal and waterproofing protection over opening perimeter, threshold and all other elements which are necessary in order to be fully in order and usable. The manufacturer shall define the method of installation by workshop drawings, onto which it is mandatory to obtain the consent by the side of design engineer and/or supervising engineer. In workmanship and installation, follow all recommendations of section manufacturer. It is the obligation of the contractor to supply attest documentation in compliance with EN standards.

Етажа: / Floor :	КРИЛО А	КРИЛО Б	КРИЛО Ц	КРИЛО Д wing Д
Конвенција:				
Сутерен	0	0	0	0
Приземље /Ground floor	0	0	0	1
1.спрат/First floor	0	0	0	0
2.спрат/ Second floor	0	0	0	0
Укупно(крило):	0	0	0	1
Укупно(објекат): / Total :	1			
Напомена:/ Note	СВЕ МЕРЕ УЗЕТИ НА ЛИЦУ МЕСТА. ALL MEASURES ARE TO BE TAKEN ON THE SPOT.			

ИЗГЛЕД СА СПОЉАШЊЕ СТРАНЕ
/Exterior view

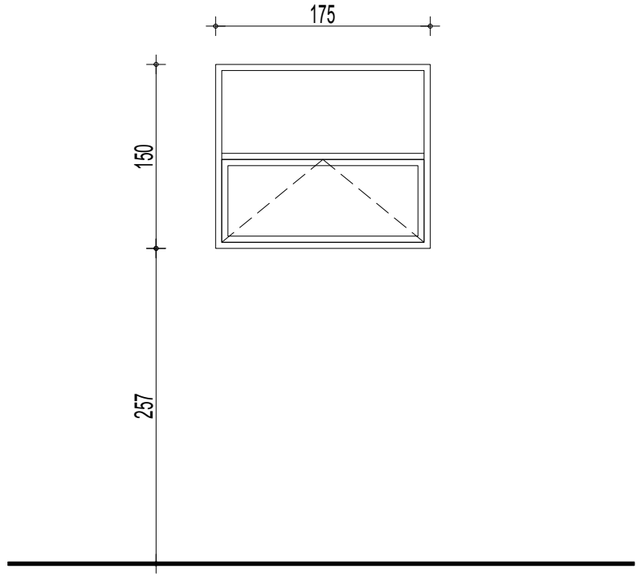

ИЗГЛЕД / View

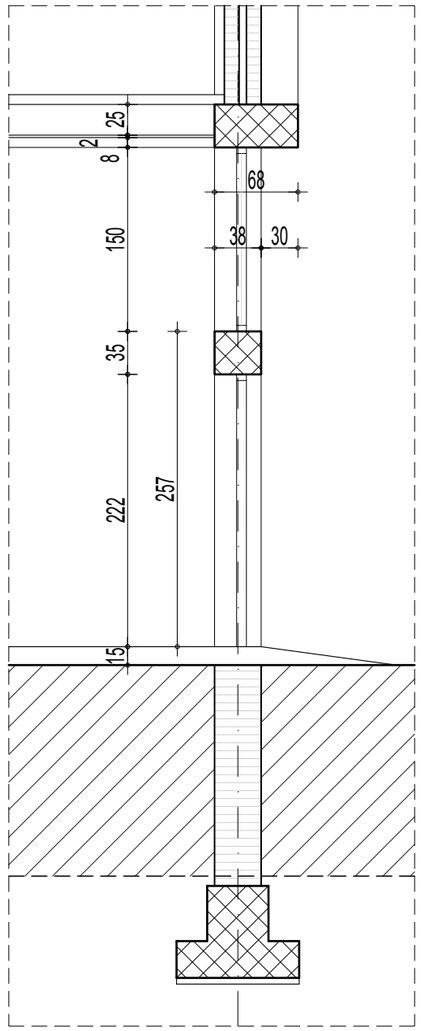

ПРЕСЕК / Section

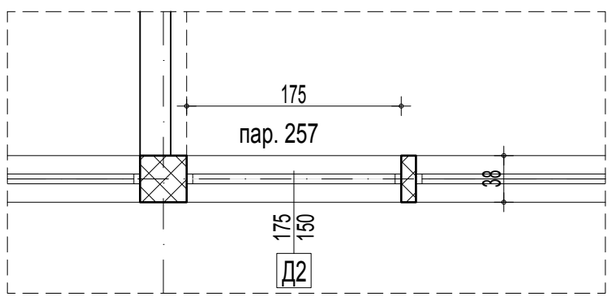

ОСНОВА / Floor plan

САОБРАЋАЈНИ ИНСТИТУТ ЦИП, БЕОГРАД

Објекат: / Structure:
ПРУГА БЕОГРАД - СУБОТИЦА - ДРЖАВНА ГРАНИЦА (КЕЛЕБИЈА)
ДЕОНИЦА ПРУГЕ НОВИ САД - СУБОТИЦА - ДРЖАВНА ГРАНИЦА (КЕЛЕБИЈА)
BELGRADE - SUBOTICA - STATE BORDER (KELEBIA) RAILWAY LINE
SECTION : NOVI SAD - SUBOTICA - STATE BORDER (KELEBIA)

СПОЉАШЊА АЛУМИНАРИЈА / OUTDOOR ALUMINIUM JOINERY

Врста техн.док.: / Techn.document.: **ПЗИ** / DFC

Размера: / Scale: Р 1:50

Цртеж: / Drawing: ПРОЗОР / WINDOW

Ознака: / Mark: Д2

Број листа: / No of drawing: 03

Зидарска мера: /Masonary measure:	175/150
Опис: / Description :	**ПРОЗОР радити према општем опису за прозоре.** Саставни део позиције су све покривне лајсне које затварају зазоре између фасаде и прозора. Уградњу вршити у складу са радионичким детаљима које израђује извођач радова, на основу димензија позиција узетих на лицу места. Детаљи морају да буду одобрени од стране одговорног пројектанта и надзорног органа.При изради и монтажи позиције поштовати све препоруке од стране произвођача профила. Извођач је дужан да достави атестну документацију усаглашену са EN стандардима. Window work according to the general description for windows. An integral part of the position are all the cover strips that close the gaps between the facade and the window. Manufacturer is obliged to precise mode of installation with workshop drawings, developed on basis of dimensions measured on the spot, approved by investor and the design engineer. During manufacturing and installation, respect all recommendations of manufacturer. Contractor is required to provide attests in compliance with EN standards.

Етажа: / Floor :	КРИЛО А	КРИЛО Б	КРИЛО Ц	КРИЛО Д wing Д
Конвенција:				
Сутерен	0	0	0	0
Приземље /Ground floor	0	0	0	24
1.спрат / First floor	0	0	0	0
2.спрат/ Second floor	0	0	0	0
Укупно(крило):	0	0	0	24
Укупно(објекат): / Total :	24			
Напомена: / Note	СВЕ МЕРЕ УЗЕТИ НА ЛИЦУ МЕСТА. ALL MEASURES ARE TO BE TAKEN ON THE SPOT.			

ИЗГЛЕД СА СПОЉАШЊЕ СТРАНЕ
/Exterior view

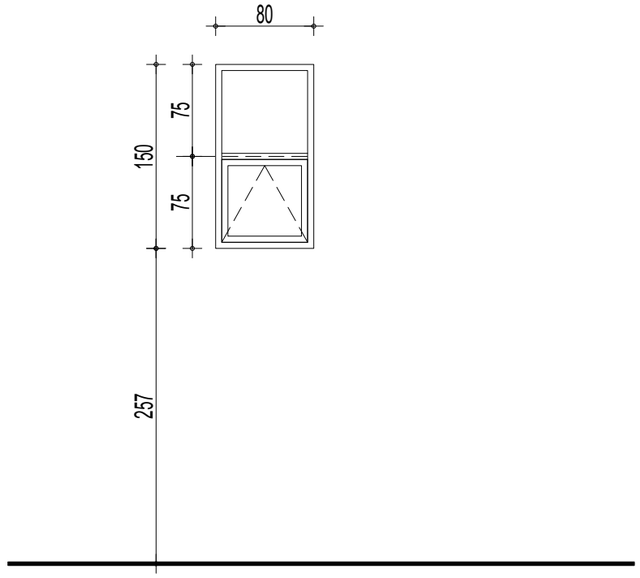

ИЗГЛЕД / View

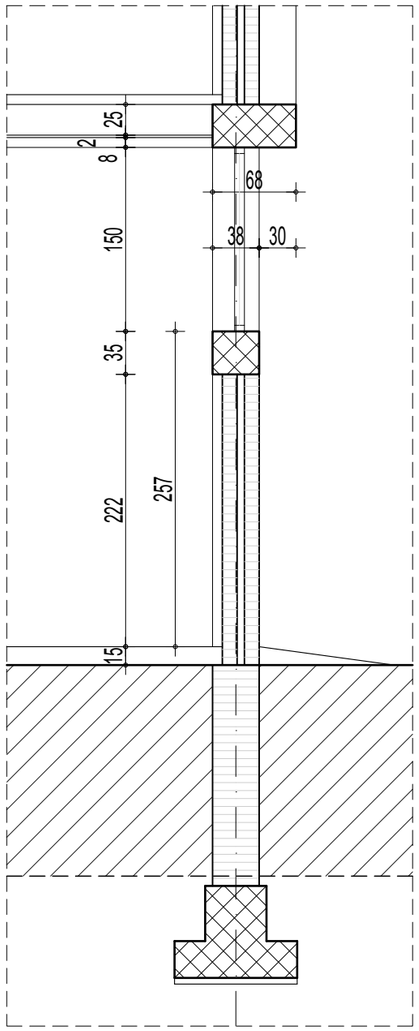

ПРЕСЕК / Section

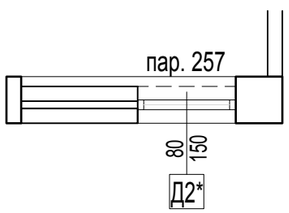

ОСНОВА / Floor plan

САОБРАЋАЈНИ ИНСТИТУТ ЦИП, БЕОГРАД

Објекат: / Structure:
ПРУГА БЕОГРАД - СУБОТИЦА - ДРЖАВНА ГРАНИЦА (КЕЛЕБИЈА)
ДЕОНИЦА ПРУГЕ НОВИ САД - СУБОТИЦА - ДРЖАВНА ГРАНИЦА (КЕЛЕБИЈА)
BELGRADE - SUBOTICA - STATE BORDER (KELEBIA) RAILWAY LINE
SECTION : NOVI SAD - SUBOTICA - STATE BORDER (KELEBIA)

СПОЉАШЊА АЛУМИНАРИЈА / OUTDOOR ALUMINIUM JOINERY

Врста техн.док.: / Techn.document.: **ПЗИ** / DFC

Размера: / Scale: Р 1:50

Цртеж: / Drawing: ПРОЗОР / WINDOW

Ознака: / Mark: Д2*

Број листа: / No of drawing: 04

Зидарска мера: /Masonary measure:	80/150
Опис: / Description :	**ПРОЗОР радити према општем опису за прозоре.** Саставни део позиције су све покривне лајсне које затварају зазоре између фасаде и прозора. Уградњу вршити у складу са радионичким детаљима које израђује извођач радова, на основу димензија позиција узетих на лицу места. Детаљи морају да буду одобрени од стране одговорног пројектанта и надзорног органа.При изради и монтажи позиције поштовати све препоруке од стране произвођача профила. Извођач је дужан да достави атестну документацију усаглашену са EN стандардима. Window work according to the general description for windows. An integral part of the position are all the cover strips that close the gaps between the facade and the window. Manufacturer is obliged to precise mode of installation with workshop drawings, developed on basis of dimensions measured on the spot, approved by investor and the design engineer. During manufacturing and installation, respect all recommendations of manufacturer. Contractor is required to provide attests in compliance with EN standards.

Етажа: / Floor :	КРИЛО А	КРИЛО Б	КРИЛО Ц	КРИЛО Д wing Д
Конвенција:				
Сутерен	0	0	0	0
Приземље /Ground floor	0	0	0	1
1.спрат / First floor	0	0	0	0
2.спрат / Second floor	0	0	0	0
Укупно(крило):	0	0	0	1
Укупно(објекат): / Total :	1			
Напомена: / Note	СВЕ МЕРЕ УЗЕТИ НА ЛИЦУ МЕСТА. ALL MEASURES ARE TO BE TAKEN ON THE SPOT.			

ИЗГЛЕД СА СПОЉАШЊЕ СТРАНЕ
/Exterior view

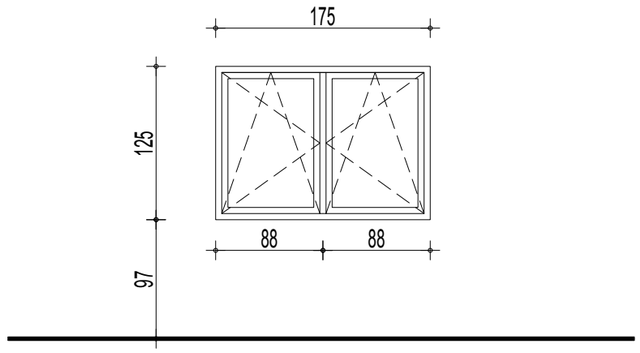

ИЗГЛЕД / View

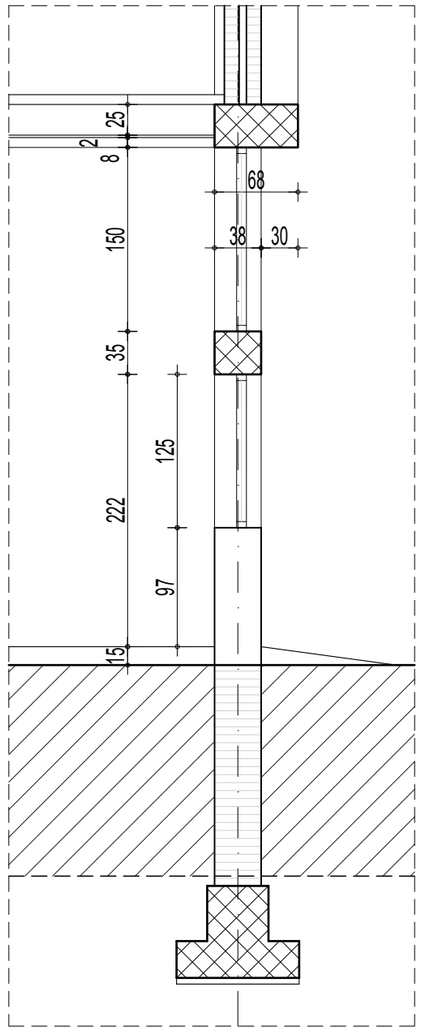

ПРЕСЕК / Section

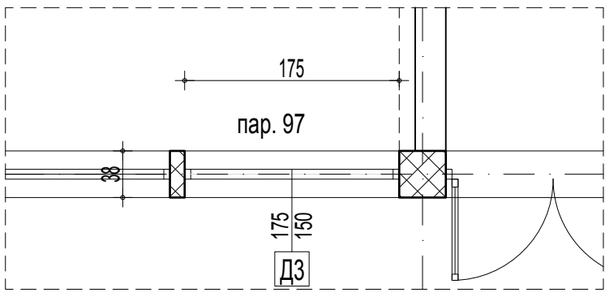

ОСНОВА / Floor plan

SAOBRAĆAJNI INSTITUT CIP

САОБРАЋАЈНИ ИНСТИТУТ ЦИП, БЕОГРАД

Објекат: / Structure:
ПРУГА БЕОГРАД - СУБОТИЦА - ДРЖАВНА ГРАНИЦА (КЕЛЕБИЈА)
ДЕОНИЦА ПРУГЕ НОВИ САД - СУБОТИЦА - ДРЖАВНА ГРАНИЦА (КЕЛЕБИЈА)
BELGRADE - SUBOTICA - STATE BORDER (KELEBIA) RAILWAY LINE
SECTION : NOVI SAD - SUBOTICA - STATE BORDER (KELEBIA)

СПОЉАШЊА АЛУМИНАРИЈА / OUTDOOR ALUMINIUM JOINERY

Врста техн.док.: / Techn.document.: **ПЗИ** / DFC

Размера: / Scale: Р 1:50

Цртеж: / Drawing: ПРОЗОР / WINDOW

Ознака: / Mark: ДЗ

Број листа: / No of drawing: 05

Зидарска мера: /Masonary measure:	175/125
Опис: / Description :	**ПРОЗОР радити према општем опису за прозоре.** Саставни део позиције су све покривне лајсне које затварају зазоре између фасаде и прозора. Уградњу вршити у складу са радионичким детаљима које израђује извођач радова, на основу димензија позиција узетих на лицу места. Детаљи морају да буду одобрени од стране одговорног пројектанта и надзорног органа.При изради и монтажи позиције поштовати све препоруке од стране произвођача профила. Извођач је дужан да достави атестну документацију усаглашену са EN стандардима. Window work according to the general description for windows. An integral part of the position are all the cover strips that close the gaps between the facade and the window. Manufacturer is obliged to precise mode of installation with workshop drawings, developed on basis of dimensions measured on the spot, approved by investor and the design engineer. During manufacturing and installation, respect all recommendations of manufacturer. Contractor is required to provide attests in compliance with EN standards.

Етажа: / Floor :	КРИЛО А	КРИЛО Б	КРИЛО Ц	КРИЛО Д wing Д
Конвенција:				
Сутерен	0	0	0	0
Приземље /Ground floor	0	0	0	3
1.спрат / First floor	0	0	0	0
2.спрат/ Second floor	0	0	0	0
Укупно(крило):	0	0	0	3
Укупно(објекат): / Total :	3			
Напомена: / Note	СВЕ МЕРЕ УЗЕТИ НА ЛИЦУ МЕСТА. ALL MEASURES ARE TO BE TAKEN ON THE SPOT.			

ИЗГЛЕД СА СПОЉАШЊЕ СТРАНЕ
/Exterior view

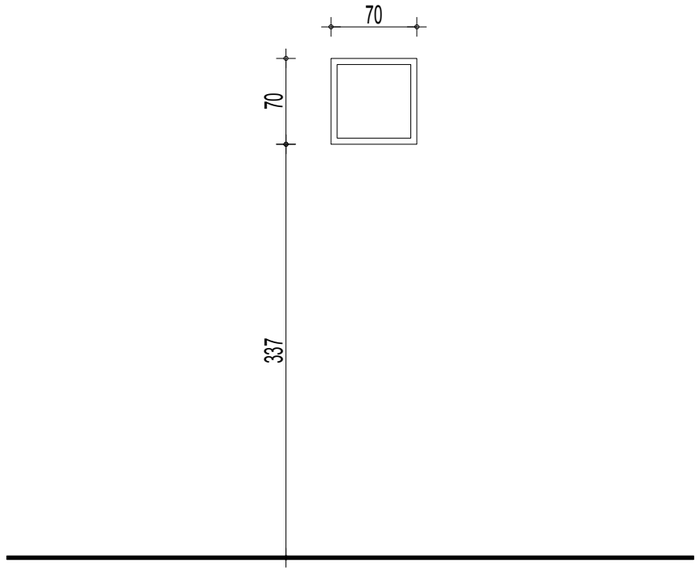

ИЗГЛЕД / View

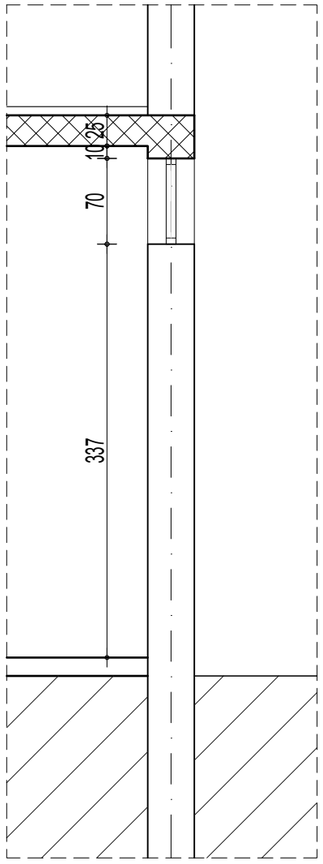

ПРЕСЕК / Section

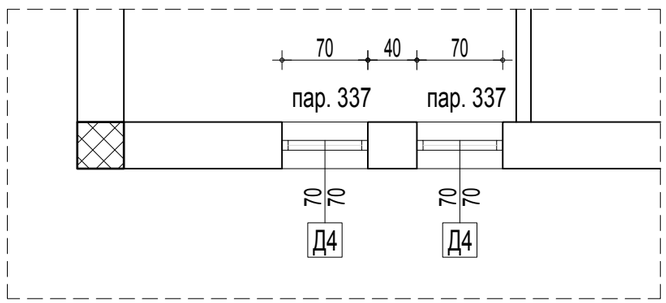

ОСНОВА / Floor plan

САОБРАЋАЈНИ ИНСТИТУТ ЦИП, БЕОГРАД

Објекат: / Structure:
ПРУГА БЕОГРАД - СУБОТИЦА - ДРЖАВНА ГРАНИЦА (КЕЛЕБИЈА)
ДЕОНИЦА ПРУГЕ НОВИ САД - СУБОТИЦА - ДРЖАВНА ГРАНИЦА (КЕЛЕБИЈА)
BELGRADE - SUBOTICA - STATE BORDER (KELEBIA) RAILWAY LINE
SECTION : NOVI SAD - SUBOTICA - STATE BORDER (KELEBIA)

СПОЉАШЊА АЛУМИНАРИЈА / OUTDOOR ALUMINIUM JOINERY

Врста техн.док.: / Techn.document.: **ПЗИ** / DFC

Размера: / Scale: Р 1:50

Цртеж: / Drawing: ПРОЗОР / WINDOW

Ознака: / Mark: Д4

Број листа: / No of drawing: 06

Зидарска мера: /Masonary measure:	70/70
Опис: / Description :	**ПРОЗОР радити према општем опису за прозоре.** Саставни део позиције су све покривне лајсне које затварају зазоре између фасаде и прозора. Уградњу вршити у складу са радионичким детаљима које израђује извођач радова, на основу димензија позиција узетих на лицу места. Детаљи морају да буду одобрени од стране одговорног пројектанта и надзорног органа.При изради и монтажи позиције поштовати све препоруке од стране произвођача профила. Извођач је дужан да достави атестну документацију усаглашену са EN стандардима. Window work according to the general description for windows. An integral part of the position are all the cover strips that close the gaps between the facade and the window. Manufacturer is obliged to precise mode of installation with workshop drawings, developed on basis of dimensions measured on the spot, approved by investor and the design engineer. During manufacturing and installation, respect all recommendations of manufacturer. Contractor is required to provide attests in compliance with EN standards.

Етажа: / Floor :	КРИЛО А	КРИЛО Б	КРИЛО Ц	КРИЛО Д wing Д
Конвенција:				
Сутерен	0	0	0	0
Приземље /Ground floor	0	0	0	2
1.спрат / First floor	0	0	0	4
2.спрат/ Second floor	0	0	0	0
Укупно(крило):	0	0	0	6
Укупно(објекат): / Total :	6			
Напомена: / Note	СВЕ МЕРЕ УЗЕТИ НА ЛИЦУ МЕСТА. ALL MEASURES ARE TO BE TAKEN ON THE SPOT.			

ИЗГЛЕД СА СПОЉАШЊЕ СТРАНЕ
/Exterior view

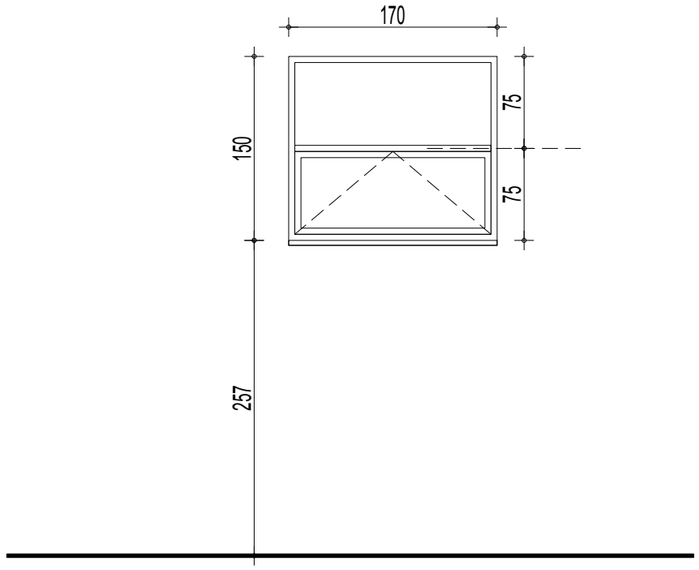

ИЗГЛЕД / View

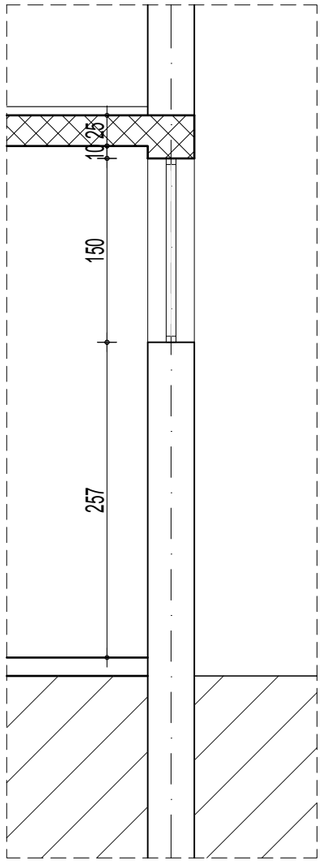

ПРЕСЕК / Section

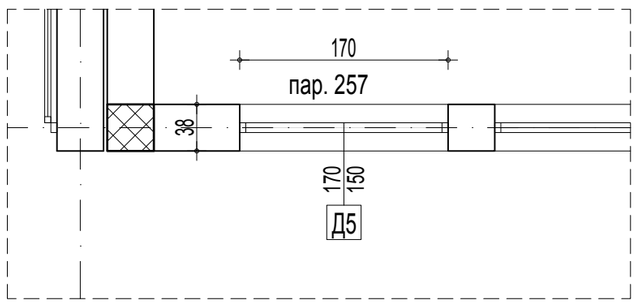

ОСНОВА / Floor plan

САОБРАЋАЈНИ ИНСТИТУТ ЦИП, БЕОГРАД

Објекат: / Structure:
ПРУГА БЕОГРАД - СУБОТИЦА - ДРЖАВНА ГРАНИЦА (КЕЛЕБИЈА)
ДЕОНИЦА ПРУГЕ НОВИ САД - СУБОТИЦА - ДРЖАВНА ГРАНИЦА (КЕЛЕБИЈА)
BELGRADE - SUBOTICA - STATE BORDER (KELEBIA) RAILWAY LINE
SECTION : NOVI SAD - SUBOTICA - STATE BORDER (KELEBIA)

СПОЉАШЊА АЛУМИНАРИЈА / OUTDOOR ALUMINIUM JOINERY

Врста техн.док.: / Techn.document.: **ПЗИ** / DFC

Размера: / Scale: Р 1:50

Цртеж: / Drawing: ПРОЗОР / WINDOW

Ознака: / Mark: Д5

Број листа: / No of drawing: 07

Зидарска мера: /Masonary measure:	170/150
Опис: / Description :	**ПРОЗОР радити према општем опису за прозоре.** Саставни део позиције су све покривне лајсне које затварају зазоре између фасаде и прозора. Уградњу вршити у складу са радионичким детаљима које израђује извођач радова, на основу димензија позиција узетих на лицу места. Детаљи морају да буду одобрени од стране одговорног пројектанта и надзорног органа.При изради и монтажи позиције поштовати све препоруке од стране произвођача профила. Извођач је дужан да достави атестну документацију усаглашену са EN стандардима. Window work according to the general description for windows. An integral part of the position are all the cover strips that close the gaps between the facade and the window. Manufacturer is obliged to precise mode of installation with workshop drawings, developed on basis of dimensions measured on the spot, approved by investor and the design engineer. During manufacturing and installation, respect all recommendations of manufacturer. Contractor is required to provide attests in compliance with EN standards.

Етажа: / Floor :	КРИЛО А	КРИЛО Б	КРИЛО Ц	КРИЛО Д wing Д
Конвенција:				
Сутерен	0	0	0	0
Приземље /Ground floor	0	0	0	3
1.спрат / First floor	0	0	0	0
2.спрат/ Second floor	0	0	0	0
Укупно(крило):	0	0	0	3
Укупно(објекат): / Total :	3			
Напомена: / Note	СВЕ МЕРЕ УЗЕТИ НА ЛИЦУ МЕСТА. ALL MEASURES ARE TO BE TAKEN ON THE SPOT.			

ИЗГЛЕД СА СПОЉАШЊЕ СТРАНЕ
/Exterior view

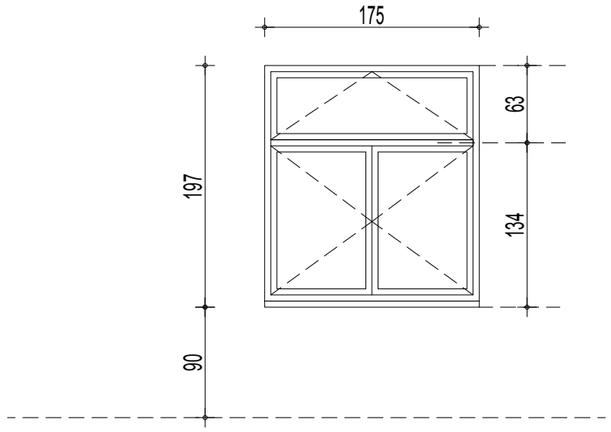

ИЗГЛЕД / View

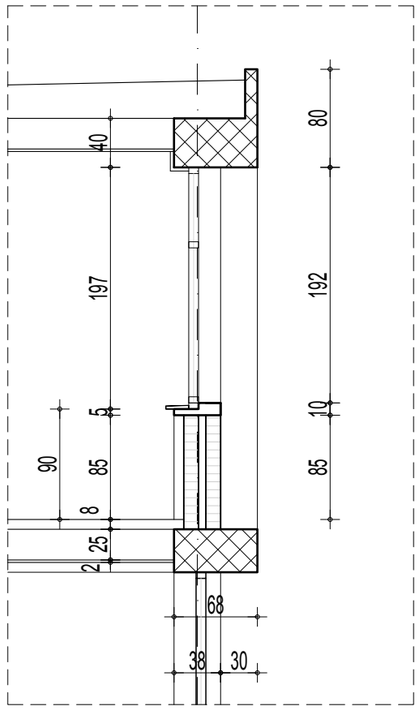

ПРЕСЕК / Section

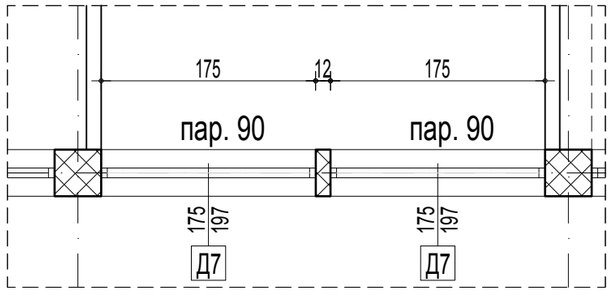

ОСНОВА / Floor plan

САОБРАЋАЈНИ ИНСТИТУТ ЦИП, БЕОГРАД

Објекат: / Structure:
ПРУГА БЕОГРАД - СУБОТИЦА - ДРЖАВНА ГРАНИЦА (КЕЛЕБИЈА)
ДЕОНИЦА ПРУГЕ НОВИ САД - СУБОТИЦА - ДРЖАВНА ГРАНИЦА (КЕЛЕБИЈА)
BELGRADE - SUBOTICA - STATE BORDER (KELEBIA) RAILWAY LINE
SECTION : NOVI SAD - SUBOTICA - STATE BORDER (KELEBIA)

СПОЉАШЊА АЛУМИНАРИЈА / OUTDOOR ALUMINIUM JOINERY

Врста техн.док.: / Techn.document.: **ПЗИ** / DFC

Размера: / Scale: Р 1:50

Цртеж: / Drawing: ПРОЗОР / WINDOW

Ознака: / Mark: Д7

Број листа: / No of drawing: 08

Зидарска мера: /Masonary measure:	175/197
Опис: / Description :	**ПРОЗОР радити према општем опису за прозоре.** Саставни део позиције су све покривне лајсне које затварају зазоре између фасаде и прозора. Уградњу вршити у складу са радионичким детаљима које израђује извођач радова, на основу димензија позиција узетих на лицу места. Детаљи морају да буду одобрени од стране одговорног пројектанта и надзорног органа.При изради и монтажи позиције поштовати све препоруке од стране произвођача профила. Извођач је дужан да достави атестну документацију усаглашену са EN стандардима. Са унутрашње стране прозора предвиђена је заштита од сунца роло засторима типа Warema Bracket S. Носачи сенила - конзоле су челичне поцинковане дим.84/54mm са бочним покривним капама. Осовина на коју се намотава платно је алуминијумска пречника min. Ø40mm. Површинска обрада пластификација у сивој боји. Платно треба да је са алуминијумским рефлектујућим слојем на страни ка стаклу а на унутрашњој страни је сиве боје. Платно треба да је класе горивости минимум Б1. Управљање застором ручно,преко бочног ланца. Window work according to the general description for windows. An integral part of the position are all the cover strips that close the gaps between the facade and the window. Manufacturer is obliged to precise mode of installation with workshop drawings, developed on basis of dimensions measured on the spot, approved by investor and the design engineer. During manufacturing and installation, respect all recommendations of manufacturer. Contractor is required to provide attests in compliance with EN standards. On the inner side of the partition protection from the sun is envisaged, namely with roller screen blinds of the following type: Warema Bracket S. Brackets of the blind – cantilevers are steel, galvanized with dim. 84/54mm with lateral, covering caps. The shaft onto which the screen is rolled is of aluminium and it has diameter min. Ø46mm, situated in an aluminium cassette. Surface processing is PVC coating in grey colour. The screen should be with aluminium reflecting layer on the side towards the glass and on the inner side it is of grey colour. The screen should be of combustibility class B1 minimally. The curtain is manual.

Етажа: / Floor :	КРИЛО А	КРИЛО Б	КРИЛО Ц	КРИЛО Д wing Д
Конвенција:				
Сутерен	0	0	0	0
Приземље /Ground floor	0	0	0	0
1.спрат / First floor	0	0	0	53
2.спрат/ Second floor	0	0	0	0
Укупно(крило):	0	0	0	53
Укупно(објекат): / Total :	53			
Напомена: / Note	СВЕ МЕРЕ УЗЕТИ НА ЛИЦУ МЕСТА. ALL MEASURES ARE TO BE TAKEN ON THE SPOT.			

ИЗГЛЕД СА СПОЉАШЊЕ СТРАНЕ
/Exterior view

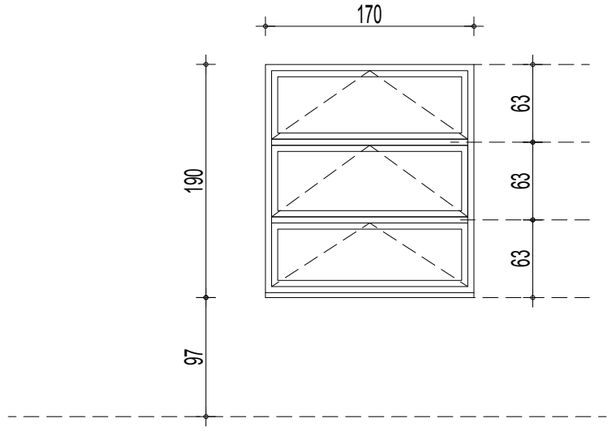

ИЗГЛЕД / View

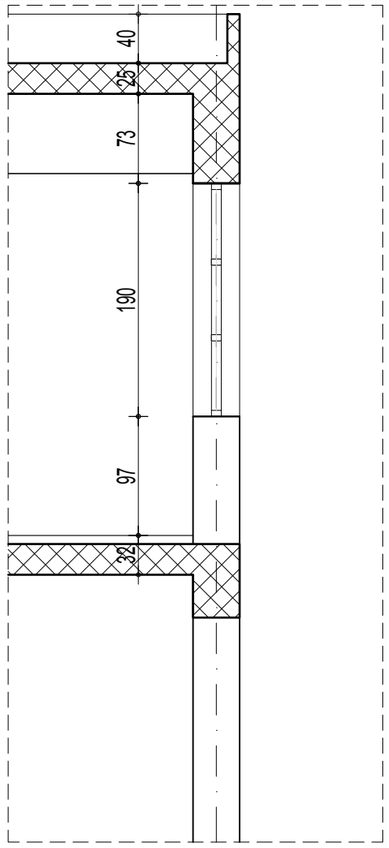

ПРЕСЕК / Section

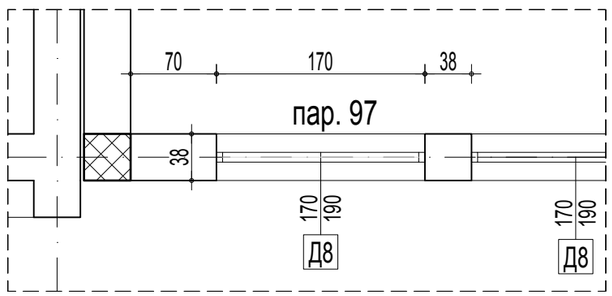

ОСНОВА / Floor plan

САОБРАЋАЈНИ ИНСТИТУТ ЦИП, БЕОГРАД

Објекат: / Structure:
ПРУГА БЕОГРАД - СУБОТИЦА - ДРЖАВНА ГРАНИЦА (КЕЛЕБИЈА)
ДЕОНИЦА ПРУГЕ НОВИ САД - СУБОТИЦА - ДРЖАВНА ГРАНИЦА (КЕЛЕБИЈА)
BELGRADE - SUBOTICA - STATE BORDER (KELEBIA) RAILWAY LINE
SECTION : NOVI SAD - SUBOTICA - STATE BORDER (KELEBIA)

СПОЉАШЊА АЛУМИНАРИЈА / OUTDOOR ALUMINIUM JOINERY

Врста техн.док.: / Techn.document.: **ПЗИ** / DFC

Размера: / Scale: P 1:50

Цртеж: / Drawing: ПРОЗОР / WINDOW

Ознака: / Mark: Д8

Број листа: / No of drawing: 09

Зидарска мера: /Masonary measure:	170/190
Опис: / Description :	**ПРОЗОР радити према општем опису за прозоре.** Саставни део позиције су све покривне лајсне које затварају зазоре између фасаде и прозора. Уградњу вршити у складу са радионичким детаљима које израђује извођач радова, на основу димензија позиција узетих на лицу места. Детаљи морају да буду одобрени од стране одговорног пројектанта и надзорног органа.При изради и монтажи позиције поштовати све препоруке од стране произвођача профила. Извођач је дужан да достави атестну документацију усаглашену са EN стандардима. Window work according to the general description for windows. An integral part of the position are all the cover strips that close the gaps between the facade and the window. Manufacturer is obliged to precise mode of installation with workshop drawings, developed on basis of dimensions measured on the spot, approved by investor and the design engineer. During manufacturing and installation, respect all recommendations of manufacturer. Contractor is required to provide attests in compliance with EN standards.

Етажа: / Floor :	КРИЛО А	КРИЛО Б	КРИЛО Ц	КРИЛО Д wing Д
Конвенција:				
Сутерен	0	0	0	0
Приземље /Ground floor	0	0	0	0
1.спрат / First floor	0	0	0	3
2.спрат/ Second floor	0	0	0	0
Укупно(крило):	0	0	0	3
Укупно(објекат): / Total :	3			
Напомена: / Note	СВЕ МЕРЕ УЗЕТИ НА ЛИЦУ МЕСТА. ALL MEASURES ARE TO BE TAKEN ON THE SPOT.			

ИЗГЛЕД СА СПОЉАШЊЕ СТРАНЕ
/Exterior view

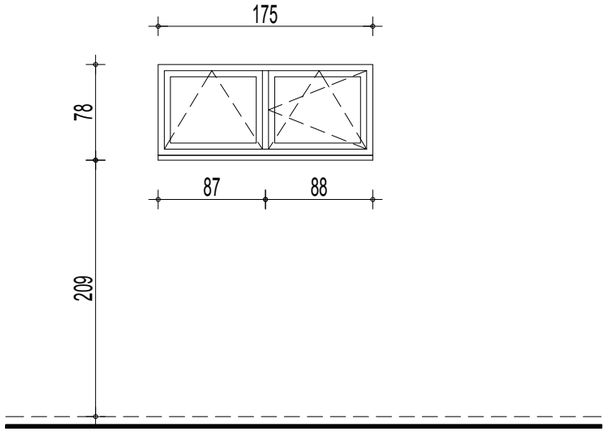

ИЗГЛЕД / View

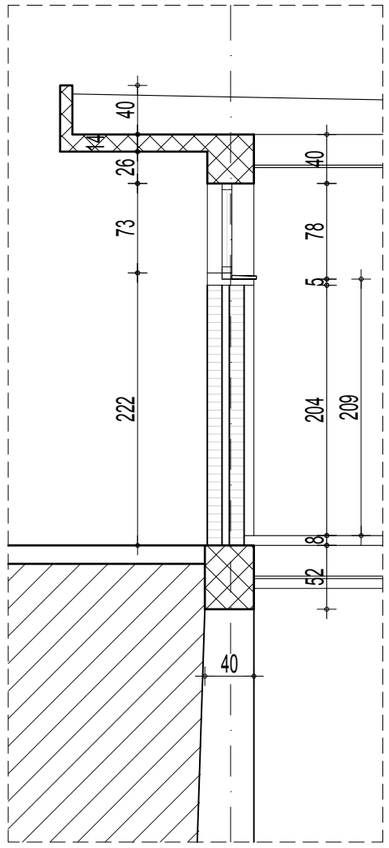

ПРЕСЕК / Section

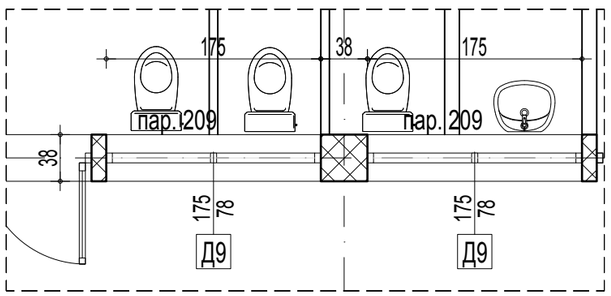

ОСНОВА / Floor plan

САОБРАЋАЈНИ ИНСТИТУТ ЦИП, БЕОГРАД

Објекат: / Structure:
ПРУГА БЕОГРАД - СУБОТИЦА - ДРЖАВНА ГРАНИЦА (КЕЛЕБИЈА)
ДЕОНИЦА ПРУГЕ НОВИ САД - СУБОТИЦА - ДРЖАВНА ГРАНИЦА (КЕЛЕБИЈА)
BELGRADE - SUBOTICA - STATE BORDER (KELEBIA) RAILWAY LINE
SECTION : NOVI SAD - SUBOTICA - STATE BORDER (KELEBIA)

СПОЉАШЊА АЛУМИНАРИЈА / OUTDOOR ALUMINIUM JOINERY

Врста техн.док.: / Techn.document.: **ПЗИ** / DFC

Размера: / Scale: Р 1:50

Цртеж: / Drawing: ПРОЗОР / WINDOW

Ознака: / Mark: Д9

Број листа: / No of drawing: 10

Зидарска мера: /Masonary measure:	175/78
Опис: / Description :	**ПРОЗОР радити према општем опису за прозоре.** Саставни део позиције су све покривне лајсне које затварају зазоре између фасаде и прозора. Уградњу вршити у складу са радиоиичким детаљима које израђује извођач радова, на основу димензија позиција узетих на лицу места. Детаљи морају да буду одобрени од стране одговорног пројектанта и надзорног органа.При изради и монтажи позиције поштовати све препоруке од стране произвођача профила. Извођач је дужан да достави атестну документацију усаглашену са EN стандардима. Window work according to the general description for windows. An integral part of the position are all the cover strips that close the gaps between the facade and the window. Manufacturer is obliged to precise mode of installation with workshop drawings, developed on basis of dimensions measured on the spot, approved by investor and the design engineer. During manufacturing and installation, respect all recommendations of manufacturer. Contractor is required to provide attests in compliance with EN standards.

Етажа: / Floor :	КРИЛО А	КРИЛО Б	КРИЛО Ц	КРИЛО Д wing Д
Конвенција:				
Сутерен	0	0	0	0
Приземље /Ground floor	0	0	0	0
1.спрат / First floor	0	0	0	3
2.спрат/ Second floor	0	0	0	0
Укупно(крило):	0	0	0	3
Укупно(објекат): / Total :	3			
Напомена: / Note	СВЕ МЕРЕ УЗЕТИ НА ЛИЦУ МЕСТА. ALL MEASURES ARE TO BE TAKEN ON THE SPOT.			

ИЗГЛЕД СА СПОЉАШЊЕ СТРАНЕ
/Exterior view

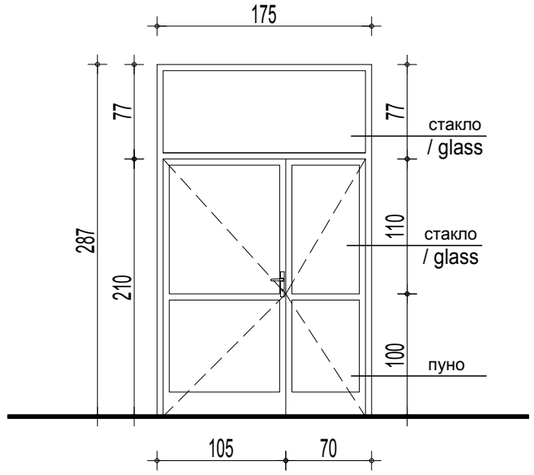

ИЗГЛЕД / View

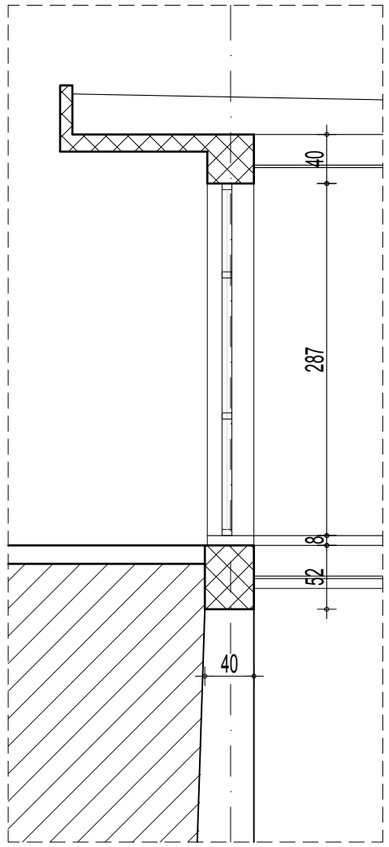

ПРЕСЕК / Section

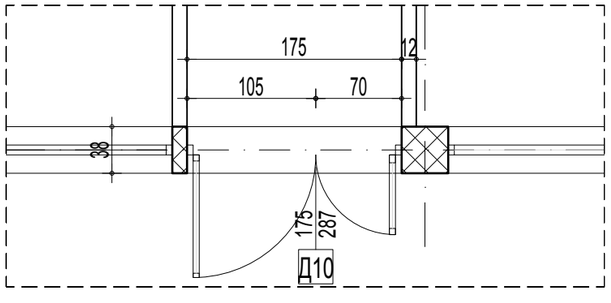

ОСНОВА / Floor plan

САОБРАЋАЈНИ ИНСТИТУТ ЦИП, БЕОГРАД

Објекат: / Structure:
ПРУГА БЕОГРАД - СУБОТИЦА - ДРЖАВНА ГРАНИЦА (КЕЛЕБИЈА)
ДЕОНИЦА ПРУГЕ НОВИ САД - СУБОТИЦА - ДРЖАВНА ГРАНИЦА (КЕЛЕБИЈА)
BELGRADE - SUBOTICA - STATE BORDER (KELEBIA) RAILWAY LINE
SECTION : NOVI SAD - SUBOTICA - STATE BORDER (KELEBIA)

СПОЉАШЊА АЛУМИНАРИЈА / OUTDOOR ALUMINIUM JOINERY

Врста техн.док.: / Techn.document.: **ПЗИ** / DFC

Размера: / Scale: Р 1:50

Цртеж: / Drawing: УЛАЗНА ВРАТА / FRONT DOOR

Ознака: / Mark: Д10

Број листа: / No of drawing: 11

Зидарска мера: /Masonary measure: 175/287

Опис: / Description :

ВРАТА радити према општем опису за врата.

Двокрилна делимично застакљена врата од елоксираних алу профила са термопрекидом типа SCHUCO ADS 65 HD или одговарајући.Уградња се врши преко челичних и алуминијумских држача. Сви челични елементи морају бити топло цинковани, класе антикорозивне заштите С3.
Доњи део крила врата је пуно са термоизолационом испуном и обостраном облогом од панела који су завршно обрађени елоксираним алумонијумским лимом.
Позиције остаклити стаклом прелиминарне конфигурације:

* Транспарентни делови
- Спољашње стакло 8мм са премазом на позицији 2 (каљено за стакла од коте пода до 2000мм)
- Међупростор 16мм 90%аргон , стакло лајсна треба да је термички појачана (нпр. Thermix)
- Унутрашње стакло ламинирано са PVB фолијом 4.4.2

Дихтунг траке између крила и рама радити од неопренске гуме.
Укупан коефицијент за пролаз топлоте мора бити Uw≤1.6W/m²K
(доказати прорачуном и приложити доказе).
Оков је системски, са отварањем према шеми. Облик и боја окова је по избору пројектанта. Врата опремити цилиндар бравом са три кључа.
Врата се уграђују у бетонске и зидане зидове дебљине 20 цм.
Елоксажа свих видних елемената је у RAL-u по избору конзерваторског надзора - светло сива мат.
Позиција обухвата челичне и све остале елементе за фиксирање, опшивање,термичку и хидроизолациону заштиту по ободу отвора, праг и све елементе потребне да би била потпуно исправна и употребљива.
Произвођач је дужан да дефинише начин уградње радионичким цртежима на које је обавезан да добије сагласност пројектанта одн. надзора.
При изради и монтажи поштовати све препоруке произвођача профила.
Извођач је дужан да достави атестну документацију усаглашену са EN стандардима.

DOOR WORK ACCORDING TO THE GENERAL DESCRIPTION FOR DOOR.
Double, partially glazed door made out of anodized aluminium sections with thermal break, type: SCHUCO ADS 65 HD of other, appropriate type. Installation is done over aluminium holders. All steel elements must be hot galvanized, with corrosion protection class C3.
Bottom part of door wing is solid with thermal insulation infilling and bilateral lining of panels which are finished with anodized sheet aluminium.
Work items are to be glazed with the glass of the following preliminary glass unit configuration:

* Transparent parts
- Outer glass of 8mm with coating on work item 2 (tempered for glasses from floor level to 2000mm)
- Interspace 16mm 90% argon, glass strip should be thermally enhanced (e.g. Thermix)
- Inner glass laminated with PVB foil 4.4.2

Sealing strips between wing and frame are to be done out of neoprene rubber.
Total thermal transmittance coefficient must be Uw≤1.6W/m²K
(to be proved by calculation and proofs are to be enclosed).
Door finish hardware is systemic with opening according to the scheme. Shape and color of hardware are according to the choice of the design engineer. Door is to be furnished with cylinder lock with three keys.
Door is installed into concrete and masonry walls with thickness of 20cm.
Anodizing of all visible elements is in RAL color according to the choice of supervising engineer in charge of conservation – light grey matt.
The following is included into the work item : all steel and all other elements for fixing , encasing, thermal and waterproofing protection over opening perimeter, threshold and all other elements which are necessary in order to be fully in order and usable.
The manufacturer shall define the method of installation by workshop drawings, onto which it is mandatory to obtain the consent by the side of design engineer and/or supervising engineer. In workmanship and installation, follow all recommendations of section manufacturer. It is the obligation of the contractor to supply attest documentation in compliance with EN standards.

Етажа: / Floor :	КРИЛО А	КРИЛО Б	КРИЛО Ц	КРИЛО Д wing Д
Конвенција:				
Сутерен	0	0	0	0
Приземље /Ground floor	0	0	0	0
1.спрат / First floor	0	0	0	8
2.спрат/ Second floor	0	0	0	0
Укупно(крило):	0	0	0	8
Укупно(објекат): / Total :	8			
Напомена: / Note	СВЕ МЕРЕ УЗЕТИ НА ЛИЦУ МЕСТА. ALL MEASURES ARE TO BE TAKEN ON THE SPOT.			

ИЗГЛЕД СА СПОЉАШЊЕ СТРАНЕ
/Exterior view

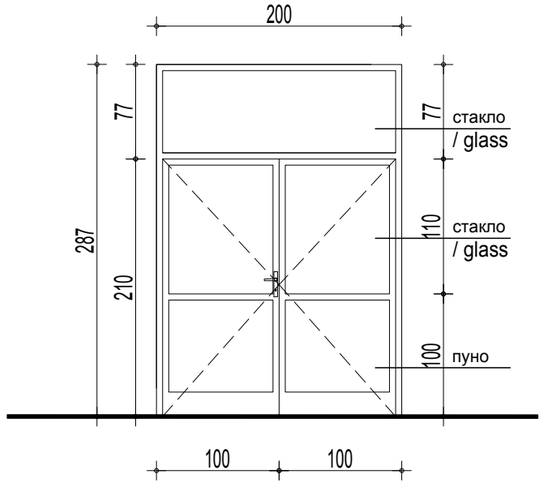

ИЗГЛЕД / View

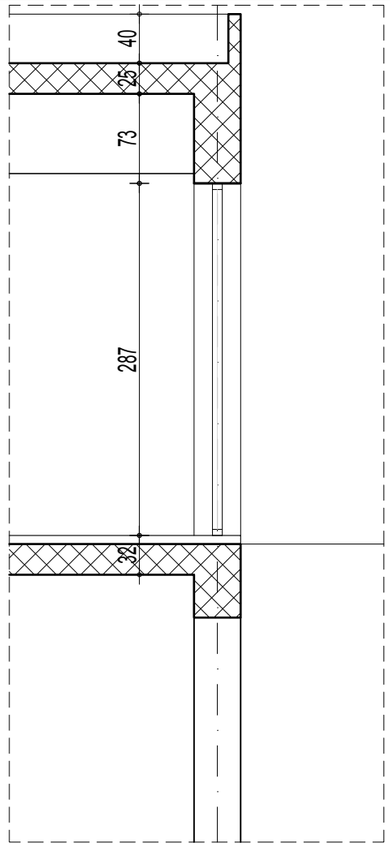

ПРЕСЕК / Section

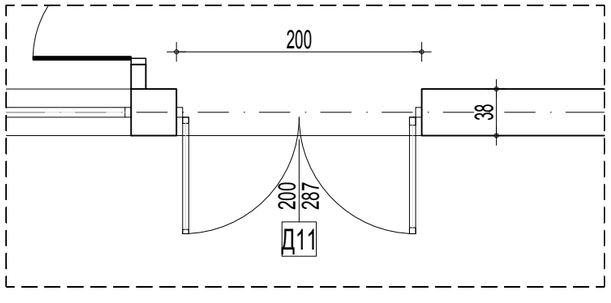

ОСНОВА / Floor plan

САОБРАЋАЈНИ ИНСТИТУТ ЦИП, БЕОГРАД

Објекат: / Structure:
ПРУГА БЕОГРАД - СУБОТИЦА - ДРЖАВНА ГРАНИЦА (КЕЛЕБИЈА)
ДЕОНИЦА ПРУГЕ НОВИ САД - СУБОТИЦА - ДРЖАВНА ГРАНИЦА (КЕЛЕБИЈА)
BELGRADE - SUBOTICA - STATE BORDER (KELEBIA) RAILWAY LINE
SECTION : NOVI SAD - SUBOTICA - STATE BORDER (KELEBIA)

СПОЉАШЊА АЛУМИНАРИЈА / OUTDOOR ALUMINIUM JOINERY

Врста техн.док.: / Techn.document.: **ПЗИ** / DFC

Размера: / Scale: Р 1:50

Цртеж: / Drawing: УЛАЗНА ВРАТА / FRONT DOOR

Ознака: / Mark: Д11

Број листа: / No of drawing: 12

Зидарска мера: /Masonary measure: 200/287

Опис: / Description :

ВРАТА радити према општем опису за врата.

Двокрилна делимично застакљена врата од елоксираних алу профила са термопрекидом типа SCHUCO ADS 65 HD или одговарајући.Уградња се врши преко челичних и алуминијумских држача. Сви челични елементи морају бити топло цинковани, класе антикорозивне заштите С3.
Доњи део крила врата је пуно са термоизолационом испуном и обостраном облогом од панела који су завршно обрађени елоксираним алумонијумским лимом.
Позиције остаклити стаклом прелиминарне конфигурације:

* Транспарентни делови
- Спољашње стакло 8мм са премазом на позицији 2 (каљено за стакла од коте пода до 2000мм)
- Међупростор 16мм 90%аргон , стакло лајсна треба да је термички појачана (нпр. Thermix)
- Унутрашње стакло ламинирано са PVB фолијом 4.4.2

Дихтунг траке између крила и рама радити од неопренске гуме.
Укупан коефицијент за пролаз топлоте мора бити Uw≤1.6W/m²K (доказати прорачуном и приложити доказе).
Оков је системски, са отварањем према шеми. Облик и боја окова је по избору пројектанта. Врата опремити цилиндар бравом са три кључа.
Врата се уграђују у бетонске и зидане зидове дебљине 20 цм.
Елоксажа свих видних елемената је у RAL-u по избору конзерваторског надзора - светло сива мат.
Позиција обухвата челичне и све остале елементе за фиксирање, опшивање,термичку и хидроизолациону заштиту по ободу отвора, праг и све елементе потребне да би била потпуно исправна и употребљива.
Произвођач је дужан да дефинише начин уградње радионичким цртежима на које је обавезан да добије сагласност пројектанта одн. надзора.
При изради и монтажи поштовати све препоруке произвођача профила.
Извођач је дужан да достави атестну документацију усаглашену са EN стандардима.

DOOR WORK ACCORDING TO THE GENERAL DESCRIPTION FOR DOOR.
Double, partially glazed door made out of anodized aluminium sections with thermal break, type: SCHUCO ADS 65 HD of other, appropriate type. Installation is done over aluminium holders. All steel elements must be hot galvanized, with corrosion protection class C3.
Bottom part of door wing is solid with thermal insulation infilling and bilateral lining of panels which are finished with anodized sheet aluminium.
Work items are to be glazed with the glass of the following preliminary glass unit configuration:

* Transparent parts
- Outer glass of 8mm with coating on work item 2 (tempered for glasses from floor level to 2000mm)
- Interspace 16mm 90% argon, glass strip should be thermally enhanced (e.g. Thermix)
- Inner glass laminated with PVB foil 4.4.2

Sealing strips between wing and frame are to be done out of neoprene rubber.
Total thermal transmittance coefficient must be Uw≤1.6W/m²K (to be proved by calculation and proofs are to be enclosed).
Door finish hardware is systemic with opening according to the scheme. Shape and color of hardware are according to the choice of the design engineer. Door is to be furnished with cylinder lock with three keys.
Door is installed into concrete and masonry walls with thickness of 20cm.
Anodizing of all visible elements is in RAL color according to the choice of supervising engineer in charge of conservation – light grey matt.
The following is included into the work item : all steel and all other elements for fixing , encasing, thermal and waterproofing protection over opening perimeter, threshold and all other elements which are necessary in order to be fully in order and usable.
The manufacturer shall define the method of installation by workshop drawings, onto which it is mandatory to obtain the consent by the side of design engineer and/or supervising engineer. In workmanship and installation, follow all recommendations of section manufacturer. It is the obligation of the contractor to supply attest documentation in compliance with EN standards.

Етажа: / Floor :	КРИЛО А	КРИЛО Б	КРИЛО Ц	КРИЛО Д wing Д
Конвенција:				
Сутерен	0	0	0	0
Приземље /Ground floor	0	0	0	0
1.спрат / First floor	0	0	0	1
2.спрат/ Second floor	0	0	0	0
Укупно(крило):	0	0	0	1
Укупно(објекат): / Total :	1			
Напомена: / Note	СВЕ МЕРЕ УЗЕТИ НА ЛИЦУ МЕСТА. ALL MEASURES ARE TO BE TAKEN ON THE SPOT.			

ИЗГЛЕД СА СПОЉАШЊЕ СТРАНЕ
/Exterior view

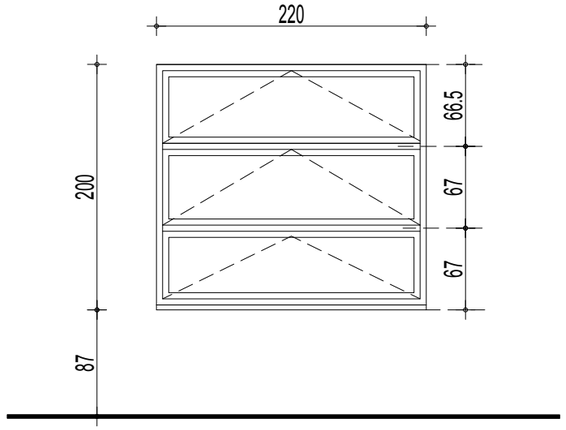

ИЗГЛЕД / View

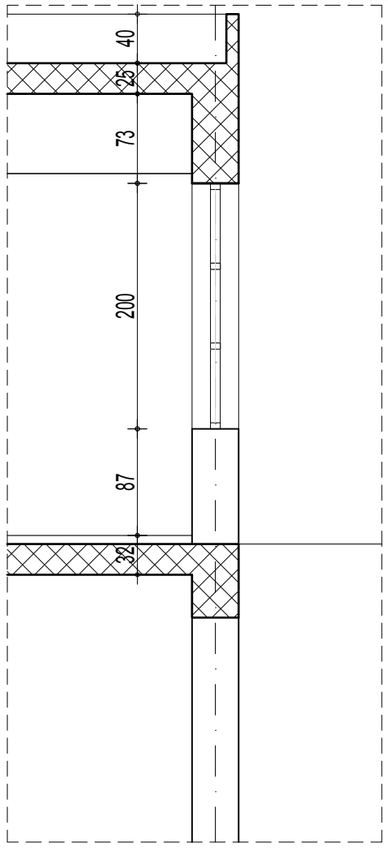

ПРЕСЕК / Section

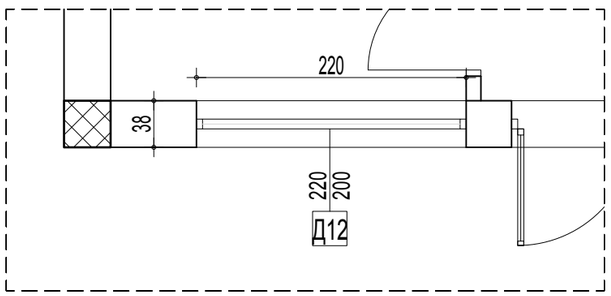

ОСНОВА / Floor plan

САОБРАЋАЈНИ ИНСТИТУТ ЦИП, БЕОГРАД

Објекат: / Structure:
ПРУГА БЕОГРАД - СУБОТИЦА - ДРЖАВНА ГРАНИЦА (КЕЛЕБИЈА)
ДЕОНИЦА ПРУГЕ НОВИ САД - СУБОТИЦА - ДРЖАВНА ГРАНИЦА (КЕЛЕБИЈА)
BELGRADE - SUBOTICA - STATE BORDER (KELEBIA) RAILWAY LINE
SECTION : NOVI SAD - SUBOTICA - STATE BORDER (KELEBIA)

СПОЉАШЊА АЛУМИНАРИЈА / OUTDOOR ALUMINIUM JOINERY

Врста техн.док.: / Techn.document.: **ПЗИ** / DFC

Размера: / Scale: Р 1:50

Цртеж: / Drawing: ПРОЗОР / WINDOW

Ознака: / Mark: Д12

Број листа: / No of drawing: 13

Зидарска мера: /Masonary measure:	220/200
Опис: / Description :	**ПРОЗОР радити према општем опису за прозоре.** Саставни део позиције су све покривне лајсне које затварају зазоре између фасаде и прозора. Уградњу вршити у складу са радионичким детаљима које израђује извођач радова, на основу димензија позиција узетих на лицу места. Детаљи морају да буду одобрени од стране одговорног пројектанта и надзорног органа.При изради и монтажи позиције поштовати све препоруке од стране произвођача профила. Извођач је дужан да достави атестну документацију усаглашену са EN стандардима. Window work according to the general description for windows. An integral part of the position are all the cover strips that close the gaps between the facade and the window. Manufacturer is obliged to precise mode of installation with workshop drawings, developed on basis of dimensions measured on the spot, approved by investor and the design engineer. During manufacturing and installation, respect all recommendations of manufacturer. Contractor is required to provide attests in compliance with EN standards.

Етажа: / Floor :	КРИЛО А	КРИЛО Б	КРИЛО Ц	КРИЛО Д wing Д
Конвенција:				
Сутерен	0	0	0	0
Приземље /Ground floor	0	0	0	0
1.спрат / First floor	0	0	0	1
2.спрат/ Second floor	0	0	0	0
Укупно(крило):	0	0	0	1
Укупно(објекат): / Total :	1			
Напомена: / Note	СВЕ МЕРЕ УЗЕТИ НА ЛИЦУ МЕСТА. ALL MEASURES ARE TO BE TAKEN ON THE SPOT.			

ИЗГЛЕД СА СПОЉАШЊЕ СТРАНЕ
/Exterior view

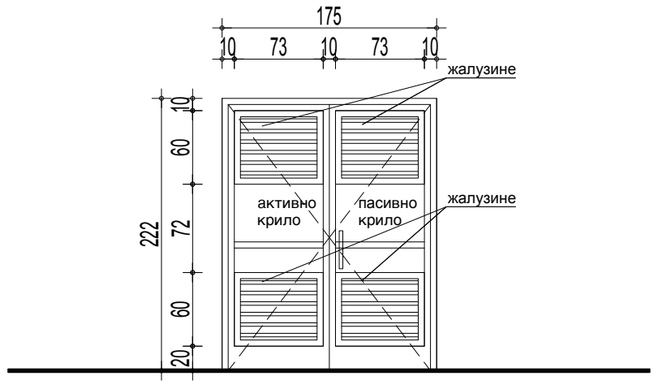

ИЗГЛЕД / View

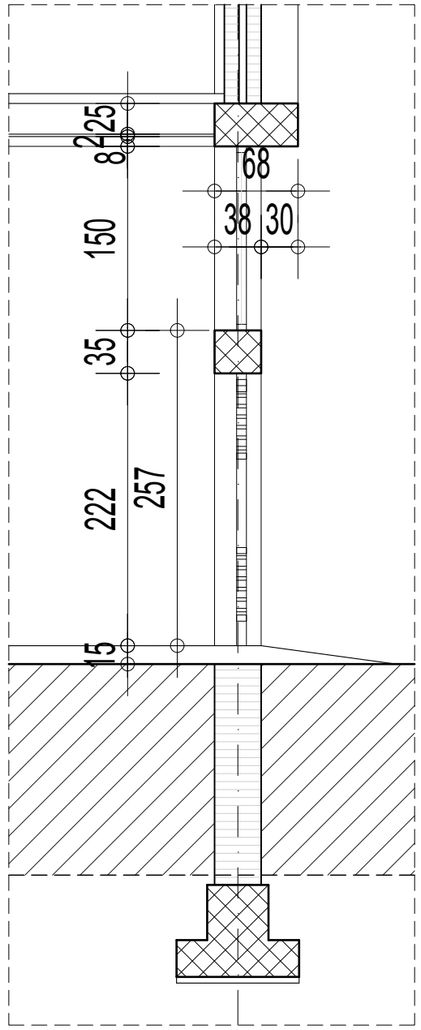

ПРЕСЕК / Section

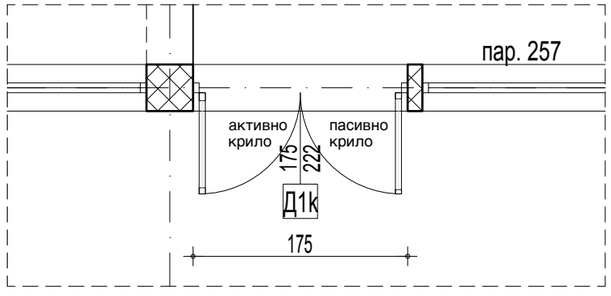

ОСНОВА / Floor plan

САОБРАЋАЈНИ ИНСТИТУТ ЦИП, БЕОГРАД

Објекат: / Structure:
ПРУГА БЕОГРАД - СУБОТИЦА - ДРЖАВНА ГРАНИЦА (КЕЛЕБИЈА)
ДЕОНИЦА ПРУГЕ НОВИ САД - СУБОТИЦА - ДРЖАВНА ГРАНИЦА (КЕЛЕБИЈА)
BELGRADE - SUBOTICA - STATE BORDER (KELEBIA) RAILWAY LINE
SECTION : NOVI SAD - SUBOTICA - STATE BORDER (KELEBIA)
СПОЉАШЊА АЛУМИНАРИЈА / OUTDOOR ALUMINIUM JOINERY

Врста техн.док.: / Techn.document.: **ПЗИ** / DFC

Размера: / Scale: Р 1:50

Цртеж: / Drawing: УЛАЗНА ВРАТА / FRONT DOOR

Ознака: / Mark: Д1к

Број листа: / No of drawing: 14

Зидарска мера: /Masonary measure: 175/222

ДВОКРИЛНА ВРАТА НА УЛАЗУ У ТРАФО

Опис: / Description :

врата су израђена од челичних кутијастих профила са хоризонталним ојачањем, обострано су обложена равним челичним пластифицираним лимом дебљине 1.0mm. између лимова је термоизолациони слој од тврдих плоча минералне вуне д=5 см.укупни коефицијент пролаза топлоте кроз целу позицију је не вei od u=1.6w/m^{2}к.тон пластификације по ral 9006.
ламеле жалузине израђене су од поцинкованог челичног лима д =1.5мм, z профила у раму од кутијастих профила ,исте су боје као и врата. са унутрашње стране поставити заштитну мрежицу са окцима 5/5 мм. дебљине 0.8мм.
врата су повезана на систем контроле приступа који је предмет пројекта телекомуникација.
напајање ел.магнетног контакта је на 230v.
у радно крило уградити тростепену механичку браву и рукохват са контролисане стране а кваку са друге стране крила врата. испоручилац врата је у обавези да кроз пасивно крило провуче кабл за напајање emg прихватника тако што ће један крај кабла извући из пасивног крила и увући у шток у горњем углу а затим извући кабл из штока на истој висини, и у дужини од 1м, намотати котур и оставити га за даље повезивање. кабл у видном делу (између пасивног крила и штока) заштитити металним сапа цревом у потребној дужини за потпуно отварање крила тако да не дође до кидања или затезања кабла. на други крај кабла повезати emg прихватник. кабл је саставни део позиције врата и наведени радови морају се извести радионички а не на лицу места. emg прихватник се предвиђа пројектом телекомуникација а испоручилац врата га уграђује и повезује на припадајући крај кабла. контролисано крило опремити са хидрауличким затварачем. пасивно крило врата које није контролисано електромагнетом поседује механизам за фиксирање у затвореном положају. у случају пожара врата се аутоматски одбрављују.
врата снабдети одговарајућим оковом, и шаркама (минимум 4).
радити по детаљу произвођача, а уз сагласност пројектанта. произвођач је у обавези да дефинише начин уградње радионичким цртежима на које је дужан да добије сагласност наручиоца и пројектанта.
врата опремити електро-магнетним држачем због система контроле приступа.

DOUBLE DOOR AT THE ENTRANCE TRANSFORMER
Door is made out of steel box sections with horizontal reinforcement, it is bilaterally lined with flat, PVC coated steel sheet in thickness of 1.0mm. Between the sheets, there is a thermally insulated layer of hard mineral wool panels t=5 cm. Total thermal transmittance coefficient for the whole work item is U=1.6W/m²K.Shade of PVC coating is according to the choice of the design engineer.
Lamellas of the shutter are made out of galvanized sheet steel t =1.5mm, z section in the frame of box sections, they are of the same color as the door. On the inner side place a protective mesh with eyes of 5/5mm, in thickness of 0.8mm.
Door is connected to access control system which is the subject-matter of the design of telecommunications.
Supply of electromagnetic contact is on 230V. Into active door wing, install a three-grade, mechanical lock.
Door handle is to be installed on the controlled side, and door knob on the other side of the door wing.
Door supplier is under obligation to conduct a cable for supply of EMG strike plate through passive door wing, by taking out one end of the cable from passive wing and inserting it into upper corner of door frame, and then the cable is to be taken out from the door frame at the same height, namely in the length of 1m, and rolled into a coil and left for further connecting. In the visible part (between passive wing and door frame) the cable is to be protected with sapa hose /sapa tube , in required length for total opening of the wing , so as not to come to cable rupturing or stretching .On the other end of the cable connect EMG strike plate. Cable is inclusive part of door work item and indicated works must be executed in the workshop and not on the spot. EMG trike plate is envisaged by the design of telecommunications and door supplier installs it and connects it to relevant end of the cable. Controlled door wing is to be equipped with hydraulic closer. Passive door wing which is not magnet controlled possesses the mechanism for fixing in the closed position. In case of fire, the door unlocks automatically.
Door is to be furnished with an appropriate hardware and hinges (minimally 4).
Work according to detail of the manufacturer and with the consent of the design engineer. The manufacturer is under obligation to define the method of installation by workshop drawings, regarding which, it shall obtain the consent by the side of the contracting authority and design engineer.
Door is to be furnished with electro-magnetic holder due to access control system.

Етажа:/ Floor :	КРИЛО А	КРИЛО Б	КРИЛО Ц	КРИЛО Д wing Д
Конвенција:				
Сутерен	0	0	0	0
Приземље /Ground floor	0	0	0	2
1.спрат / First floor	0	0	0	0
2.спрат/ Second floor	0	0	0	0
Укупно(крило):	0	0	0	2
Укупно(објекат): / Total :	2			
Напомена: / Note	СВЕ МЕРЕ УЗЕТИ НА ЛИЦУ МЕСТА. ALL MEASURES ARE TO BE TAKEN ON THE SPOT.			

СПОЉАШЊА БРАВАРИЈА
LOCKSMITH'S WORKS

ЛИСТ 01-02 /page 01-02

ИЗГЛЕД СА СПОЉАШЊЕ СТРАНЕ
/Exterior view

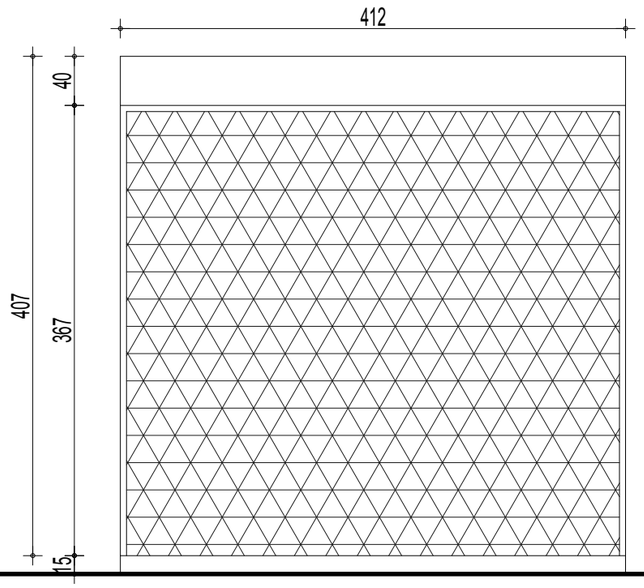

ИЗГЛЕД / View

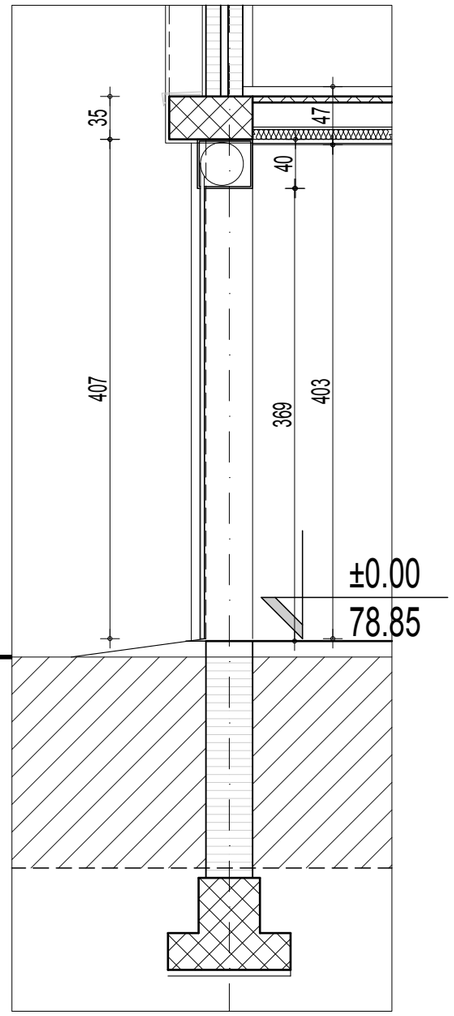

ПРЕСЕК / Section

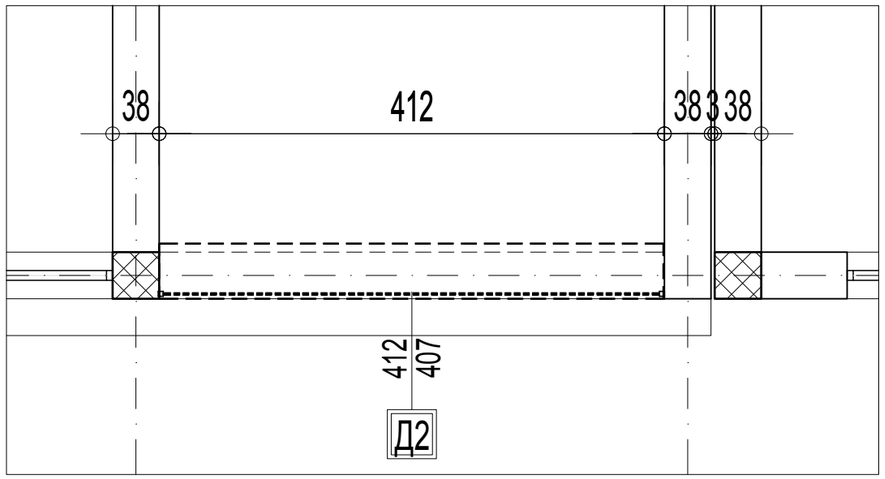

ОСНОВА / Floor plan

САОБРАЋАЈНИ ИНСТИТУТ ЦИП, БЕОГРАД

Објекат: / Structure:
ПРУГА БЕОГРАД - СУБОТИЦА - ДРЖАВНА ГРАНИЦА (КЕЛЕБИЈА)
ДЕОНИЦА ПРУГЕ НОВИ САД - СУБОТИЦА - ДРЖАВНА ГРАНИЦА (КЕЛЕБИЈА)
BELGRADE - SUBOTICA - STATE BORDER (KELEBIA) RAILWAY LINE
SECTION : NOVI SAD - SUBOTICA - STATE BORDER (KELEBIA)

СПОЉАШЊА БРАВАРИЈА / Locksmith's works

Врста техн.док.: / Techn.document.: **ПЗИ** / DFC

Размера: / Scale: Р 1:50

Цртеж: / Drawing: ЗАШТИТНА РОЛО РЕШЕТКА

Ознака: / Mark: Д2

Број листа: / No of drawing: 01

Зидарска мера: /Masonary measure:	412/407
Опис: / Description :	ЗАШТИТНА РОЛО РЕШЕТКА САСТОЈИ СЕ ОД: - ВОЂИЦЕ (ДУБИНЕ 4см) НОСАЧА ОСОВИНЕ - МЕХАНИЗМА СА ОПРУГАМА И ПАНЦИРА РОЛО РЕШЕТКЕ, ПАНЦИР (ДИМЕНЗИЈА 381/452см) ИЗРАЂЕН ЈЕ ОД ПРОФИЛИСАНЕ СВЕТЛО ВУЧЕНЕ АРМАТУРНЕ ЖИЦЕ ДЕБЉИНЕ Ø8мм. ЖИЦА СЕ ПОВЕЗУЈЕ ТАКО ДА ДАЈЕ ОБЛИК ПЧЕЛИЊЕГ САЋА (ОКЦА 9х6см). КОМПЛЕТНА РЕШЕТКА У "ОТВОРЕНОМ" СТАЊУ ЈЕ УРОЛОВАНА У КУТИЈУ, ДИМЕНЗИЈЕ 45/40см, ДУЖИНЕ Л=389см У КОЈУ ЈЕ СМЕШТЕН МЕХАНИЗАМ СА ОПРУГОМ. КУТИЈА СЕ ЗАТВАРА МАСКОМ ИЗРАЂЕНОМ ОД ЧЕЛИЧНОГ ЛИМА. ОТВАРАЊЕ ЈЕ ДВОСТРАНО КЛАСИЧАН СИСТЕМ СА РУЧНИМ ОТВАРАЊЕМ И СИСТЕМ СА УГРАЂЕНИМ МОТОРОМ ЗА АУТОМАТСКО СПУШТАЊЕ И ПОДИЗАЊЕ. РЕШЕТКА ЈЕ У СИСТЕМУ ДОЈАВЕ ПОЖАРА. У СЛУЧАЈУ ПОЖАРА РЕШЕТКА СЕ АУТОМАТСКИ ПОДИЖЕ. У СЛУЧАЈУ НЕСТАНКА ЕЛЕКТРИЧНЕ ЕНЕРГИЈЕ (НАПОНА) РЕШЕТКА СЕ НАПАЈА ИЗ ДИЗЕЛ ЕЛЕКТРИЧНОГ АГРЕГАТА. PROTECTIVE ROLLING SHUTTER GRID consists of the following: - guide rail (possessing the depth of 4 cm) axial beam - mechanism with springs and armor of rolling shutter grid, Armor (dimension: 381/452cm) is made out of molded light drawn reinforced wire possessing the following thickness: ø8mm. the wire is connected so as to give the shape of bee honeycomb (eyes: 9 x 6 cm). complete grid in "open" state is rolled into a box of the following dimension: 45/40cm, the length is l=389sm, in which the mechanism with spring is situated. the box is closed with a mask made out of steel sheet. Opening is double-sided, a classical system with hand opening and system with built-in engine for automatic lowering and lifting. The grid is in the scope of fire alarm system. in case of fire, the grid is automatically lifted. in case of electric power (voltage) failure, the grid is supplied from diesel electric power generator.

Етажа: / Floor :	КРИЛО А	КРИЛО Б	КРИЛО Ц	КРИЛО Д wing Д
Конвенција:				
Сутерен	0	0	0	0
Приземље /Ground floor	0	0	0	1
1.спрат/First floor	0	0	0	0
2.спрат/ Second floor	0	0	0	0
Укупно(крило):	0	0	0	1
Укупно(објекат): / Total :	1			
Напомена:/ Note	СВЕ МЕРЕ УЗЕТИ НА ЛИЦУ МЕСТА. ALL MEASURES ARE TO BE TAKEN ON THE SPOT.			

САОБРАЋАЈНИ ИНСТИТУТ ЦИП, БЕОГРАД

Објекат: / Structure:
МОДЕРНИЗАЦИЈА ЖЕЛЕЗНИЧКЕ ПРУГЕ БЕОГРАД - СУБОТИЦА - ДРЖАВНА ГРАНИЦА (КЕЛЕБИЈА) ДЕОНИЦА БЕОГРАД ЦЕНТАР - СТАРА ПАЗОВА
MODERNIZATION OF THE BELGRADE - SUBOTICA - STATE BORDER (KELEBIJA) RAILWAY LINE SECTION: BELGRADE CENTRE - STARA PAZOVA

БРАВАРИЈА / BLACK HARDWARE

Фаза пројекта: / Phase of project: **ПЗИ** / DFC

Размера: / Scale: P 1:50

Цртеж: / Drawing:

ПЕЊАЛИЦЕ НА КРОВУ / ROOF STEP IRONS

Ознака: / Mark: П2

Број листа: / No of drawing: 02

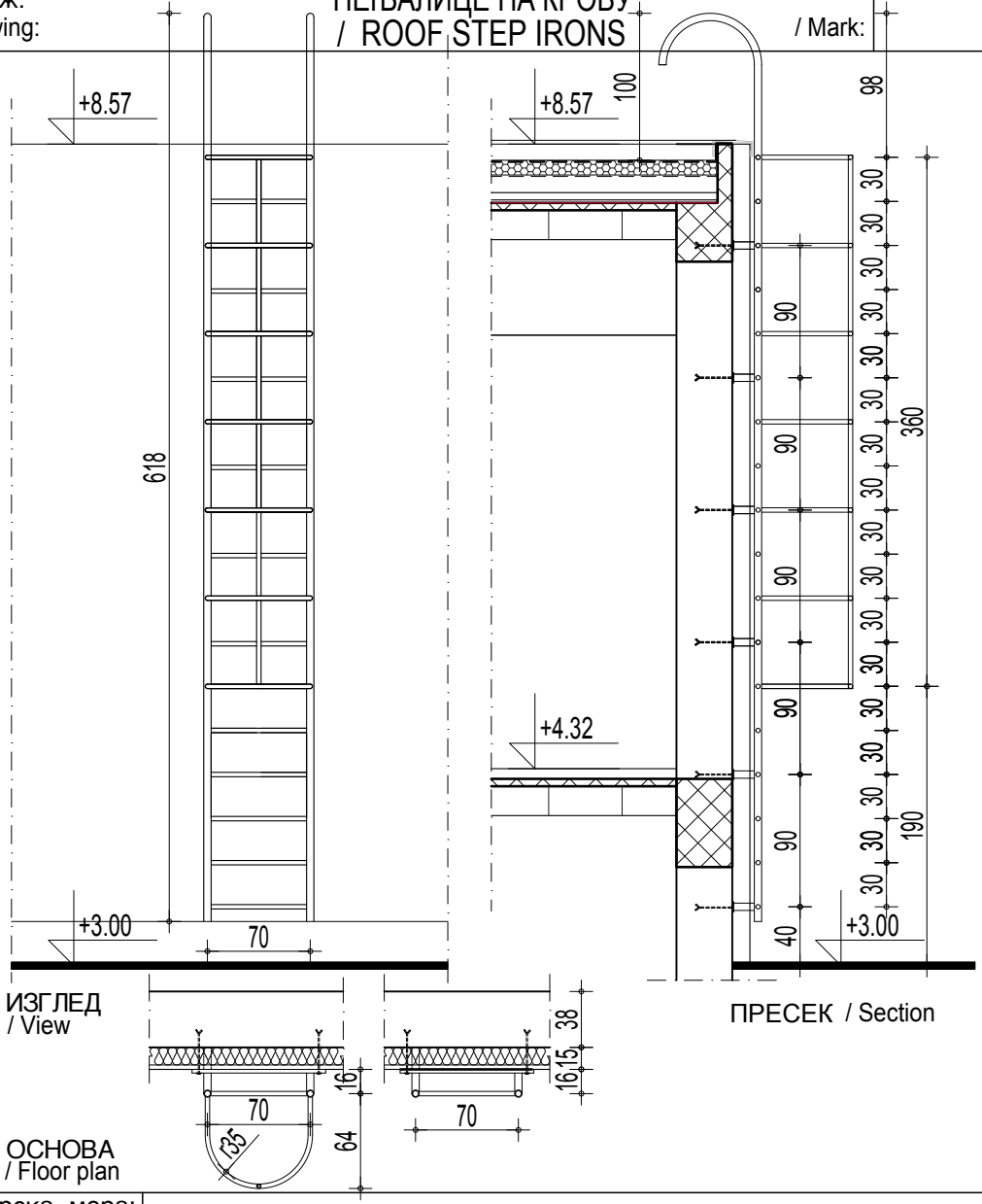

Зидарска мера: /Masonary measure:	618cm
Опис: / Description :	ПЕЊАЛИЦЕ НА КРОВУ Спољне металне степенице-пењалице - са леђобраном, за излаз на виши кров. Вертикална конструкција је од цеви Ø50мм,пењалице су шипке Ø25мм на рамаку од 30 цм. На висини од 1.90 м изводи се полукружна заштитна ограда висине 3.6 м, шипкама Ø25мм, варењем за цеви на сваких 60 цм. Конструкција се анкерује у зид на сваких 90цм висине. Све елементе очистити, заштитити од корозије и бојити бојом за метал два пута у тону по избору пројектанта. Детаљи уградње и веза елемената према спецификацији произвођача. Извођач је дужан да изради радионичке цртеже и да за њих добије сагласност наручиоца и пројектанта. Exterior metal stairs- step irons- with back guard for the exit to higher roof. Vertical structure is made of pipes Ø50mm, step irons are Ø25mm bars with spacing of 30 cm.At the height of 1, 90 m a semi-circular protective fence is done possessing the height of 1,80m, it is done with bars of Ø25 mm, by welding to pipes on each 60 cm. The structure is anchored to the wall on every 90 cm. All elements are to be cleaned, protected from corrosion and painted by paint for metal, in two coats and in the shade according to the choice of a design engineer. Details of installation and binding of elements are according to the specification of the manufacturer. The Contractor shall make workshop drawings and for these drawings it shall obtain the consent by the side of the contracting authority and the design engineer.
Етажа: / Floor :	КРОВ крило Д / ROOF wing Д
Укупно: / Total :	1
Напомена: / Notice :	ИЗВОЂАЧ ЈЕ У ОБАВЕЗИ ДА ДЕФИНИШЕ НАЧИН УГРАДЊЕ РАДИОНИЧКИМ ЦРТЕЖИМА НА КОЈЕ ЈЕ ДУЖАН ДА ДОБИЈЕ САГЛАСНОСТ ИНВЕСТИТОРА. СВЕ МЕРЕ УЗЕТИ НА ЛИЦУ МЕСТА. THE CONTRACTOR IS IN OBLIGATION TO DEFINITE THE WAY OF THE INSTALLMENT BY WORKSHOP DRAWINGS TO WHICH HE IS OBLIGED TO GET INVESTORS APPROVAL.ALL MEASURES ARE TO BE TAKEN ON THE SPOT.

УНУТРАШЊА БРАВАРИЈА
INTERNAL **LOCKSMITH'S WORKS**

ЛИСТ 01 /page 01

САОБРАЋАЈНИ ИНСТИТУТ ЦИП, БЕОГРАД

Објекат: / Structure:
ПРУГА БЕОГРАД - СУБОТИЦА - ДРЖАВНА ГРАНИЦА (КЕЛЕБИЈА)
ДЕОНИЦА ПРУГЕ НОВИ САД - СУБОТИЦА - ДРЖАВНА ГРАНИЦА (КЕЛЕБИЈА)
BELGRADE - SUBOTICA - STATE BORDER (KELEBIA) RAILWAY LINE
SECTION : NOVI SAD - SUBOTICA - STATE BORDER (KELEBIA)

БРАВАРИЈА / BLACK HARDWARE

Врста техн.док.: / Techn.document.: **ПЗИ** / DFC

Размера: / Scale: Р 1:50

Цртеж: / Drawing: ПОКЛОПАЦ КАНАЛА / CHANNEL COVER

Ознака: / Mark: ПО1 ПО2

Број листа: / No of drawing: 01

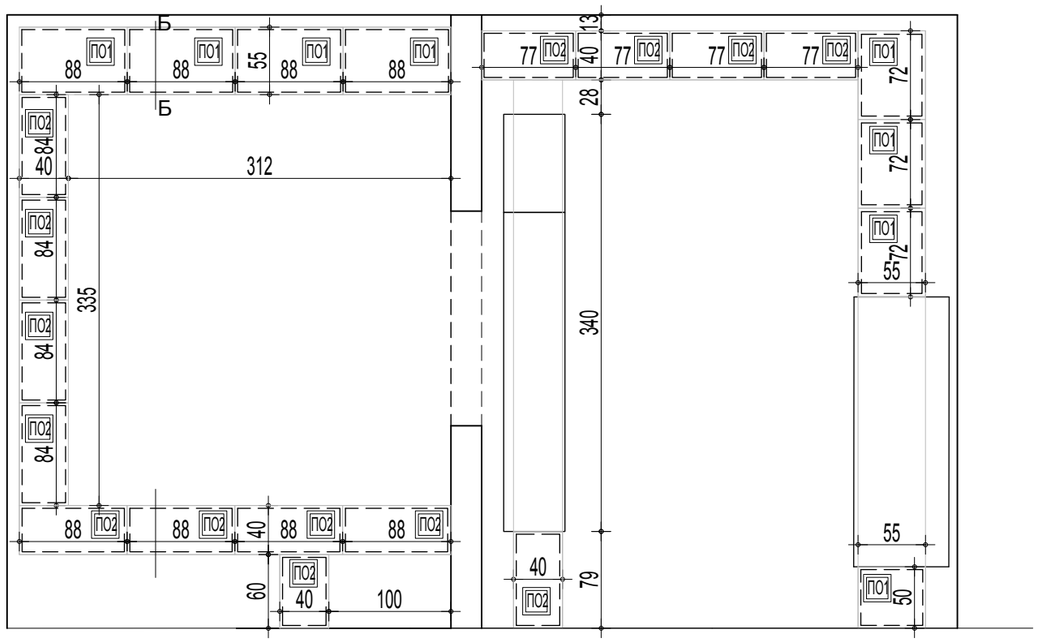

ОСНОВА / Floor plan

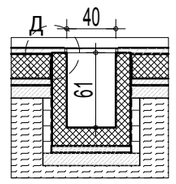

ПРЕСЕК А-А / Section A-A

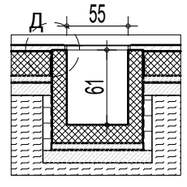

ПРЕСЕК Б-Б / Section B-B

ПОКЛОПАЦ НА КАНАЛУ ЈЕ ОД РЕБРАСТОГ ЛИМА, д=5мм
the cover on the channel is made of steel ribbed sheet metal,d = 5mm

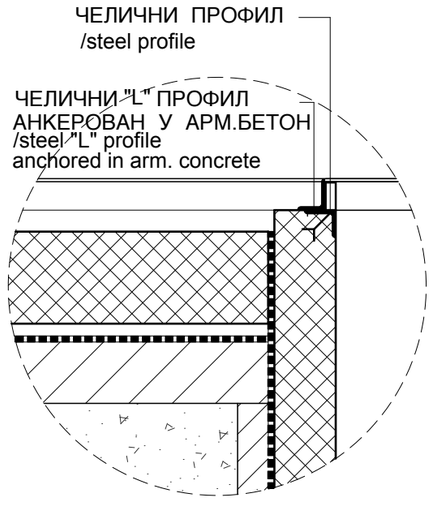

ДЕТАЉ Д / DETAIL Д

Зидарска мера: /Masonary measure:	ПО1 ширина 55cm		ПО2 ширина 40cm
Дужина:	L=0.88x4+0.72x3+0.50 =6.18m'		L=0.84x4+0.88x4+0.60+0.79+0.77x4=11.35m'

Опис: / Description :

Поклопац за канале

Поклопац за канале је од поцинкованог челичног ребрастог лима д=5 mm. Поставља се у рам од челичниг профила. Анкеровање рама у армирано бетонски зид канала преко L профила.
Рам и поклопац обрадити топлим цинковањем. Поклопац опремити куком која омогућава подизање поклопца из рама.
Све челичне елементе заштитити од корозије основном бојом и финално бојити два пута бојом за метал у тону RAL 9007 - Graualuminium.

THE COVER FOR CHANNELS
The cover for channels is made out of galvanized steel ribbed sheet metal t=5 mm. It is placed into the frame out of steel section. Anchoring the frame into reinforced concrete wall of channel is done over L section.
The frame and cover are to be processed by hot galvanizing. The cover is to be furnished with a hook enabling the lifting of the cover from the frame.
All steel elements are to be protected from corrosion with primer and they are to be finally painted in two coats with paint for metal in shade RAL 9007 – Grey aluminium

Етажа: / Floor :	КРИЛО А	КРИЛО Б	КРИЛО Ц	КРИЛО Д wing Д
Конвенција:				
Сутерен				
Приземље /Ground floor				ПО1 L =6.18m' ПО2 L=11.35m'
1.спрат/First floor				
2.спрат/ Second floor				
Укупно(објекат): / Total :				
Напомена:/ Note	СВЕ МЕРЕ УЗЕТИ НА ЛИЦУ МЕСТА. ALL MEASURES ARE TO BE TAKEN ON THE SPOT.			

ЗАЈЕДНИЧКЕ ШЕМЕ

COMMON SCHEMES

УНУТРАШЊА АЛУМИНАРИЈА
INTERNAL ALUMINUM JOINERY

ЛИСТ 01-04 /page 01-04

САОБРАЋАЈНИ ИНСТИТУТ ЦИП, БЕОГРАД

Објекат: / Structure:
ПРУГА БЕОГРАД - СУБОТИЦА - ДРЖАВНА ГРАНИЦА (КЕЛЕБИЈА)
ДЕОНИЦА ПРУГЕ НОВИ САД - СУБОТИЦА - ДРЖАВНА ГРАНИЦА (КЕЛЕБИЈА)
BELGRADE - SUBOTICA - STATE BORDER (KELEBIA) RAILWAY LINE
SECTION : NOVI SAD - SUBOTICA - STATE BORDER (KELEBIA)

УНУТРАШЊА АЛУМИНАРИЈА / INTERNAL ALUMINUM JOINERY

Врста техн.док.: / Techn.document.: **ПЗИ** / DFC

Размера: / Scale: P 1:50

Цртеж: / Drawing: УНУТРАШЊА ВРАТА / INTERNAL DOOR

Ознака: / Mark: 1

Број листа: / No of drawing: 01

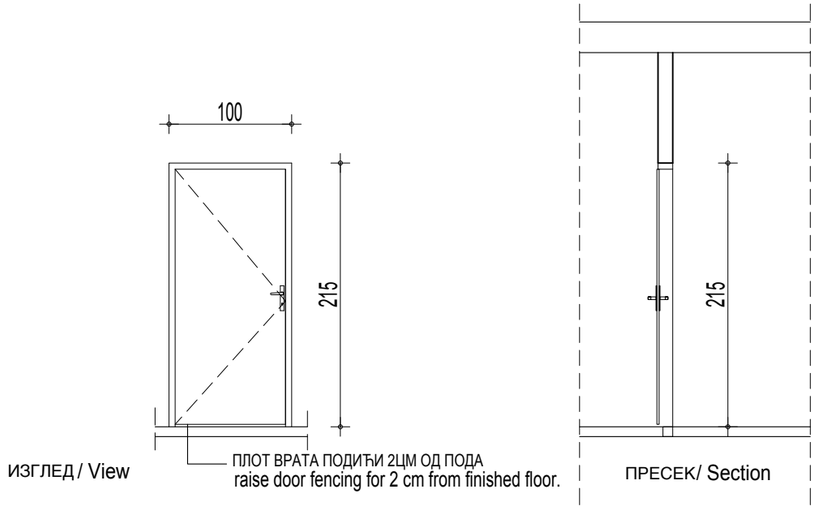

ИЗГЛЕД / View

ПРЕСЕК/ Section

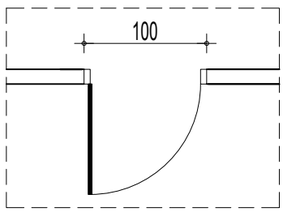

ОСНОВА / Floor plan

Зидарска мера: /Masonary measure:	100 /215
Опис: / Description :	УНУТРАШЊА ЈЕДНОКРИЛНА ВРАТА КОНСТРУКЦИЈА ВРАТА И ШТОКА ЈЕ ИЗРАЂЕНА ОД АЛУМИНИЈУМСКИХ ПРОФИЛА БЕЗ ТЕРМОПРЕКИДА. ПРОФИЛИ СУ ЕЛОКСИРАНИ ПРОЦЕСОМ АНОДНЕ ОКСИДАЦИЈЕ, У БОЈИ И ТОНУ ПО ИЗБОРУ ПРОЈЕКТАНТА. УГРАДЊА СЕ ВРШИ ПРЕКО ЧЕЛИЧНИХ И АЛУМИНИЈУМСКИХ ДРЖАЧА. КОНСТРУКЦИЈА КРИЛА ВРАТА ЈЕ ОД АЛУМИНИЈУМСКОГ ПРОФИЛА ,КРИЛО ЈЕ ОБОСТРАНО ОБЛОЖЕНО УНИВЕР ПЛОЧАМА Д=18 ММ СА ИСПУНОМ ОД ПАПИРНОГ САЋА. ВРАТА СНАБДЕТИ СИГУРНОСНОМ БРАВОМ СА ЗАКЉУЧАВАЊЕМ У ВИШЕ ТАЧАКА. СВИ ЧЕЛИЧНИ ДЕЛОВИ ТРЕБА ДА СУ ЗАШТИЋЕНИ ОД КОРОЗИЈЕ. ВРАТА СНАБДЕТИ ОДГОВАРАЈУЋИМ ОКОВОМ, КВАКАМА И ШАРКАМА. УГРАДЊУ ВРШИТИ У СКЛАДУ СА РАДИОНИЧКИМ ДЕТАЉИМА КОЈЕ ИЗРАЂУЈЕ ИЗВОЂАЧ РАДОВА, НА ОСНОВУ ДИМЕНЗИЈА ПОЗИЦИЈА УЗЕТИХ НА ЛИЦУ МЕСТА. ДЕТАЉИ МОРАЈУ ДА БУДУ ОДОБРЕНИ ОД СТРАНЕ ОДГОВОРНОГ ПРОЈЕКТАНТА И НАДЗОРНОГ ОРГАНА.ПРИ ИЗРАДИ И МОНТАЖИ ПОЗИЦИЈЕ ПОШТОВАТИ СВЕ ПРЕПОРУКЕ ОД СТРАНЕ ПРОИЗВОЂАЧА ПРОФИЛА. ИЗВОЂАЧ ЈЕ ДУЖАН ДА ДОСТАВИ АТЕСТНУ ДОКУМЕНТАЦИЈУ УСАГЛАШЕНУ СА EN СТАНДАРДИМА. УГРАДИТИ ГУМЕНУ ДИХТУНГ ТРАКУ У ФАЛЦУ ШТОКА.ВРАТА СУ ПРЕДВИЂЕНА ЗА СУВУ УГРАДЊУ. INTERNAL SINGLE DOOR DOORS ARE MADE OF ALUMINUM SECTIONS WITHOUT THERMAL BREAK. SECTIONS ARE PROTECTED IN A PROCESS OF ANODIZING IN A TONE PER A CHOICE OF DESIGN ENGINEER. INSTALLATION IS IMPLEMENTED WITH STEEL AND ALUMINUM HANGERS. DOOR WING STRUCTURE IS MADE OF ALUMINIUM SECTION, DOOR WING IS BILATERALLY LINED WITH PARTICLEBOARDS (univer) t=18 mm WITH INFILLING OF PAPER HONEYCOMB. DOOR IS TO BE FURNISHED WITH SAFETY LOCK WITH LOCKING IN SEVERAL POINTS. ALL STEEL PARTS SHOULD BE PROTECTED FROM CORROSION. MANUFACTURER IS OBLIGED TO PRECISE MODE OF INSTALLATION WITH WORKSHOP DRAWINGS, DEVELOPED ON BASIS OF DIMENSIONS MEASURED ON THE SPOT, APPROVED BY INVESTOR AND THE DESIGN ENGINEER. DURING MANUFACTURING AND INSTALLATION, RESPECT ALL RECOMMENDATIONS OF MANUFACTURER. CONTRACTOR IS REQUIRED TO PROVIDE ATTESTS IN COMPLIANCE WITH EN STANDARDS. OVER THE WHOLE DOOR PERIMETER RUBBER SEALS IS TO BE PLACED. THE DOOR IS INTENDED FOR DRY INSTALLATION.

Етажа: / Floor :	КРИЛО А wing A		КРИЛО Б wing Б		КРИЛО Ц		КРИЛО Д wing Д	
Конвенција: лева / left, десна / right	лева	десна	лева	десна	лева	десна	лева	десна
Сутерен	0	0	0	0	0	0	0	0
Приземље /Ground floor	5	1	0	1	0	0	0	0
1.спрат/First floor	1	1	0	0	0	0	0	1
2.спрат / Second floor	0	0	0	0	0	0	0	0
Укупно(крило):	6	2	0	1	0	0	0	1
Укупно(објекат): / Total :	10							
Напомена:/ Note	СВЕ МЕРЕ УЗЕТИ НА ЛИЦУ МЕСТА. ALL MEASURES ARE TO BE TAKEN ON THE SPOT.							

САОБРАЋАЈНИ ИНСТИТУТ ЦИП, БЕОГРАД

Објекат: / Structure:
ПРУГА БЕОГРАД - СУБОТИЦА - ДРЖАВНА ГРАНИЦА (КЕЛЕБИЈА)
ДЕОНИЦА ПРУГЕ НОВИ САД - СУБОТИЦА - ДРЖАВНА ГРАНИЦА (КЕЛЕБИЈА)
BELGRADE - SUBOTICA - STATE BORDER (KELEBIA) RAILWAY LINE
SECTION : NOVI SAD - SUBOTICA - STATE BORDER (KELEBIA)

УНУТРАШЊА АЛУМИНАРИЈА / INTERNAL ALUMINUM JOINERY

Врста техн.док.: / Techn.document.: **ПЗИ** / DFC

Размера: / Scale: P 1:50

Цртеж: / Drawing: УНУТРАШЊА ВРАТА / INTERNAL DOOR

Ознака: / Mark: 2

Број листа: / No of drawing: 02

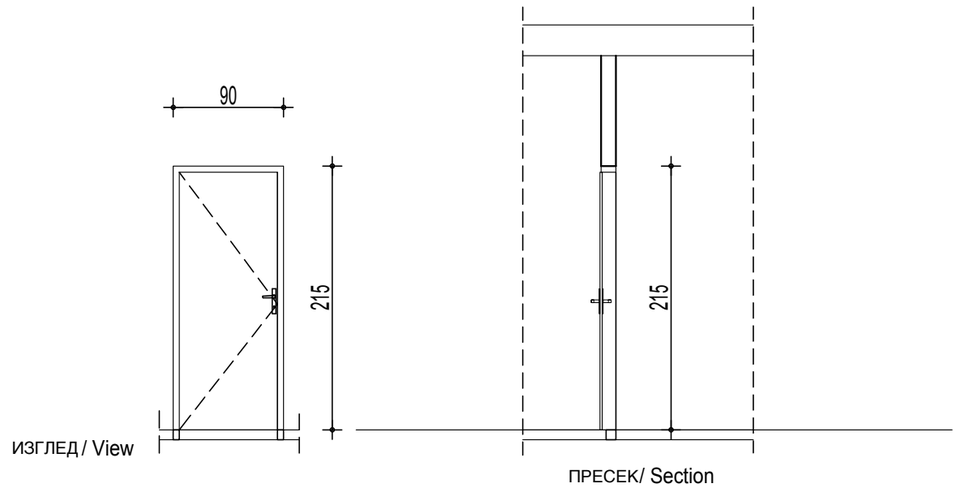

ИЗГЛЕД / View

ПРЕСЕК/ Section

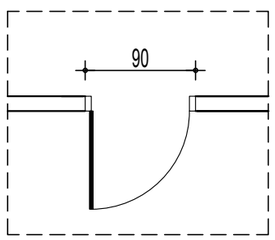

ОСНОВА / Floor plan

Зидарска мера: /Masonary measure:	90 /215
Опис: / Description :	УНУТРАШЊА ЈЕДНОКРИЛНА ВРАТА ВРАТА СУ ИЗРАЂЕНА ОД АЛУМИНИЈУМСКИХ ПРОФИЛА БЕЗ ТЕРМОПРЕКИДА. ПРОФИЛИ СУ ЕЛОКСИРАНИ ПРОЦЕСОМ АНОДНЕ ОКСИДАЦИЈЕ, У БОЈИ И ТОНУ ПО ИЗБОРУ ПРОЈЕКТАНТА. УГРАДЊА СЕ ВРШИ ПРЕКО ЧЕЛИЧНИХ И АЛУМИНИЈУМСКИХ ДРЖАЧА. КРИЛО ВРАТА ЈЕ ИЗВЕДЕНО ПУНО И ИСПУНА ЈЕ СЕНДВИЧ ПАНЕЛ ОД ОБОСТРАНО ПОСТАВЉЕНИХ ТАБЛИ АЛУМИНИЈУМСКОГ ЕЛОКСИРАНОГ ЛИМА. ВРАТА СНАБДЕТИ СИГУРНОСНОМ БРАВОМ СА ЗАКЉУЧАВАЊЕМ У ВИШЕ ТАЧАКА. СВИ ЧЕЛИЧНИ ДЕЛОВИ ТРЕБА ДА СУ ЗАШТИЋЕНИ ОД КОРОЗИЈЕ. УГРАДЊУ ВРШИТИ У СКЛАДУ СА РАДИОНИЧКИМ ДЕТАЉИМА КОЈЕ ИЗРАЂУЈЕ ИЗВОЂАЧ РАДОВА, НА ОСНОВУ ДИМЕНЗИЈА ПОЗИЦИЈА УЗЕТИХ НА ЛИЦУ МЕСТА. ДЕТАЉИ МОРАЈУ ДА БУДУ ОДОБРЕНИ ОД СТРАНЕ ОДГОВОРНОГ ПРОЈЕКТАНТА И НАДЗОРНОГ ОРГАНА.ПРИ ИЗРАДИ И МОНТАЖИ ПОЗИЦИЈЕ ПОШТОВАТИ СВЕ ПРЕПОРУКЕ ОД СТРАНЕ ПРОИЗВОЂАЧА ПРОФИЛА. ИЗВОЂАЧ ЈЕ ДУЖАН ДА ДОСТАВИ АТЕСТНУ ДОКУМЕНТАЦИЈУ УСАГЛАШЕНУ СА EN СТАНДАРДИМА. INTERNAL SINGLE DOOR DOORS ARE MADE OF ALUMINUM SECTIONS WITHOUT THERMAL BREAK. SECTIONS ARE PROTECTED IN A PROCESS OF ANODIZING IN A TONE PER A CHOICE OF DESIGN ENGINEER. INSTALLATION IS IMPLEMENTED WITH STEEL AND ALUMINUM HANGERS. DOOR LEAVE IS CONSTRUCTED AS SOLID AND INFILLING IS A SANDWICH PANEL OF , ON BOTH SIDES PLACED, PLATES OF ALUMINUM ANODIZED SHEET METAL. DOOR IS TO BE FURNISHED WITH SAFETY LOCK WITH LOCKING IN SEVERAL POINTS. ALL STEEL PARTS SHOULD BE PROTECTED FROM CORROSION. MANUFACTURER IS OBLIGED TO PRECISE MODE OF INSTALLATION WITH WORKSHOP DRAWINGS, DEVELOPED ON BASIS OF DIMENSIONS MEASURED ON THE SPOT, APPROVED BY INVESTOR AND THE DESIGN ENGINEER. DURING MANUFACTURING AND INSTALLATION, RESPECT ALL RECOMMENDATIONS OF MANUFACTURER. CONTRACTOR IS REQUIRED TO PROVIDE ATTESTS IN COMPLIANCE WITH EN STANDARDS.

Етажа: / Floor :	КРИЛО А wing A		КРИЛО Б wing Б		КРИЛО Ц wing Ц		КРИЛО Д wing Д	
Конвенција: (лева / left, десна / right)	лева	десна	лева	десна	лева	десна	лева	десна
Сутерен	0	0	0	0	0	0	0	0
Приземље /Ground floor	3	4	1	0	2	1	0	0
1.спрат/First floor	3	3	1	1	0	0	3	2
2.спрат / Second floor	3	4	0	0	0	0	0	0
Укупно(крило):	9	11	2	1	2	1	3	2
Укупно(објекат): / Total :	31							
Напомена:/ Note	СВЕ МЕРЕ УЗЕТИ НА ЛИЦУ МЕСТА. ALL MEASURES ARE TO BE TAKEN ON THE SPOT.							

САОБРАЋАЈНИ ИНСТИТУТ ЦИП, БЕОГРАД

Објекат: / Structure:
ПРУГА БЕОГРАД - СУБОТИЦА - ДРЖАВНА ГРАНИЦА (КЕЛЕБИЈА)
ДЕОНИЦА ПРУГЕ НОВИ САД - СУБОТИЦА - ДРЖАВНА ГРАНИЦА (КЕЛЕБИЈА)
BELGRADE - SUBOTICA - STATE BORDER (KELEBIA) RAILWAY LINE
SECTION : NOVI SAD - SUBOTICA - STATE BORDER (KELEBIA)

УНУТРАШЊА АЛУМИНАРИЈА / INTERNAL ALUMINUM JOINERY

Врста техн.док.: / Techn.document.: **ПЗИ** / DFC

Размера: / Scale: P 1:50

Цртеж: / Drawing: УНУТРАШЊА ВРАТА / INTERNAL DOOR

Ознака: / Mark: 2р

Број листа: / No of drawing: 03

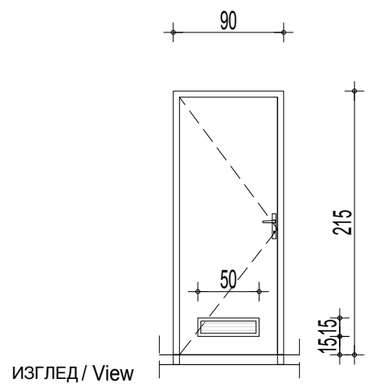

ИЗГЛЕД / View

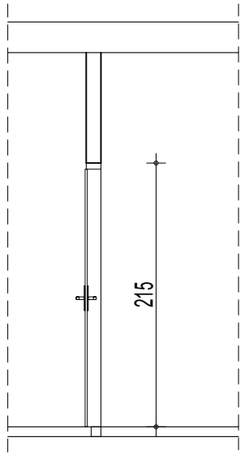

ПРЕСЕК/ Section

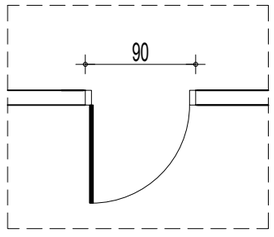

ОСНОВА / Floor plan

Зидарска мера: /Masonary measure:	90 /215
Опис: / Description :	УНУТРАШЊА ЈЕДНОКРИЛНА ВРАТА КОНСТРУКЦИЈА ВРАТА И ШТОКА ЈЕ ИЗРАЂЕНА ОД АЛУМИНИЈУМСКИХ ПРОФИЛА БЕЗ ТЕРМОПРЕКИДА. ПРОФИЛИ СУ ЕЛОКСИРАНИ ПРОЦЕСОМ АНОДНЕ ОКСИДАЦИЈЕ, У БОЈИ И ТОНУ ПО ИЗБОРУ ПРОЈЕКТАНТА. УГРАДЊА СЕ ВРШИ ПРЕКО ЧЕЛИЧНИХ И АЛУМИНИЈУМСКИХ ДРЖАЧА. КОНСТРУКЦИЈА КРИЛА ВРАТА ЈЕ ОД АЛУМИНИЈУМСКОГ ПРОФИЛА ,КРИЛО ЈЕ ОБОСТРАНО ОБЛОЖЕНО УНИВЕР ПЛОЧАМА Д=18 ММ СА ИСПУНОМ ОД ПАПИРНОГ САЋА. ВРАТА СНАБДЕТИ СИГУРНОСНОМ БРАВОМ СА ЗАКЉУЧАВАЊЕМ У ВИШЕ ТАЧАКА. СВИ ЧЕЛИЧНИ ДЕЛОВИ ТРЕБА ДА СУ ЗАШТИЋЕНИ ОД КОРОЗИЈЕ. ВРАТА СНАБДЕТИ ОДГОВАРАЈУЋИМ ОКОВОМ, КВАКАМА И ШАРКАМА. УГРАДЊУ ВРШИТИ У СКЛАДУ СА РАДИОНИЧКИМ ДЕТАЉИМА КОЈЕ ИЗРАЂУЈЕ ИЗВОЂАЧ РАДОВА, НА ОСНОВУ ДИМЕНЗИЈА ПОЗИЦИЈА УЗЕТИХ НА ЛИЦУ МЕСТА. ДЕТАЉИ МОРАЈУ ДА БУДУ ОДОБРЕНИ ОД СТРАНЕ ОДГОВОРНОГ ПРОЈЕКТАНТА И НАДЗОРНОГ ОРГАНА.ПРИ ИЗРАДИ И МОНТАЖИ ПОЗИЦИЈЕ ПОШТОВАТИ СВЕ ПРЕПОРУКЕ ОД СТРАНЕ ПРОИЗВОЂАЧА ПРОФИЛА. ИЗВОЂАЧ ЈЕ ДУЖАН ДА ДОСТАВИ АТЕСТНУ ДОКУМЕНТАЦИЈУ УСАГЛАШЕНУ СА EN СТАНДАРДИМА. У ДОЊЕМ ДЕЛУ ВРАТА УГРАДИТИ ПРЕСТРУЈНУ РЕШЕТКУ, ДИМ. 500/150мм,ПРЕМА ПРОЈЕКТУ ТЕРМОТЕХНИЧКИХ ИНСТАЛАЦИЈА, КЊИГА 6. УГРАДИТИ ГУМЕНУ ДИХТУНГ ТРАКУ У ФАЛЦУ ШТОКА.ВРАТА СУ ПРЕДВИЂЕНА ЗА СУВУ УГРАДЊУ. INTERNAL SINGLE DOOR DOORS ARE MADE OF ALUMINUM SECTIONS WITHOUT THERMAL BREAK. SECTIONS ARE PROTECTED IN A PROCESS OF ANODIZING IN A TONE PER A CHOICE OF DESIGN ENGINEER. INSTALLATION IS IMPLEMENTED WITH STEEL AND ALUMINUM HANGERS. DOOR WING STRUCTURE IS MADE OF ALUMINIUM SECTION, DOOR WING IS BILATERALLY LINED WITH PARTICLEBOARDS (univer) t=18 mm WITH INFILLING OF PAPER HONEYCOMB. DOOR IS TO BE FURNISHED WITH SAFETY LOCK WITH LOCKING IN SEVERAL POINTS. ALL STEEL PARTS SHOULD BE PROTECTED FROM CORROSION. MANUFACTURER IS OBLIGED TO PRECISE MODE OF INSTALLATION WITH WORKSHOP DRAWINGS, DEVELOPED ON BASIS OF DIMENSIONS MEASURED ON THE SPOT, APPROVED BY INVESTOR AND THE DESIGN ENGINEER. DURING MANUFACTURING AND INSTALLATION, RESPECT ALL RECOMMENDATIONS OF MANUFACTURER. CONTRACTOR IS REQUIRED TO PROVIDE ATTESTS IN COMPLIANCE WITH EN STANDARDS. IN THE LOWER PART OF THE DOOR, INSTALL ALUMINIUM WEATHER RESISTANTE LOUVERS DIM.500/150mm, WITH NON-RETURN DUMP FOR FRESH AIR, ACCORDING TO THE PROJECT OF THERMOTECHNICAL INSTALLATION-CALCULATED IN BOOK 6. OVER THE WHOLE DOOR PERIMETER RUBBER SEALS IS TO BE PLACED. THE DOOR IS INTENDED FOR DRY INSTALLATION.

Етажа: / Floor :	КРИЛО А		КРИЛО Б wing Б		КРИЛО Ц		КРИЛО Д wing Д	
Конвенција: лева / left, десна / right	лева	десна	лева	десна	лева	десна	лева	десна
Сутерен	0	0	0	0	0	0	0	0
Приземље /Ground floor	0	0	2	1	0	0	0	0
1.спрат/First floor	0	0	2	4	0	0	2	2
2.спрат / Second floor	0	0	0	0	0	0	0	0
Укупно(крило):	0	0	4	5	0	0	2	2
Укупно(објекат): / Total :	13							
Напомена:/ Note	**СВЕ МЕРЕ УЗЕТИ НА ЛИЦУ МЕСТА.** ALL MEASURES ARE TO BE TAKEN ON THE SPOT.							

САОБРАЋАЈНИ ИНСТИТУТ ЦИП, БЕОГРАД	Објекат: / Structure: **ПРУГА БЕОГРАД - СУБОТИЦА - ДРЖАВНА ГРАНИЦА (КЕЛЕБИЈА)** **ДЕОНИЦА ПРУГЕ НОВИ САД - СУБОТИЦА - ДРЖАВНА ГРАНИЦА (КЕЛЕБИЈА)** BELGRADE - SUBOTICA - STATE BORDER (KELEBIA) RAILWAY LINE SECTION : NOVI SAD - SUBOTICA - STATE BORDER (KELEBIA) УНУТРАШЊА АЛУМИНАРИЈА / INTERNAL ALUMINUM JOINERY	Врста техн.док.: / Techn.document.: **пзи** / DFC Размера: / Scale: P 1:50	
Цртеж: / Drawing: УНУТРАШЊА ВРАТА / INTERNAL DOOR		Ознака: / Mark: 9	Број листа: / No of drawing: 04

ИЗГЛЕД / View

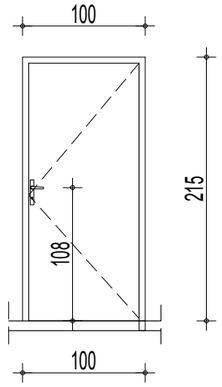

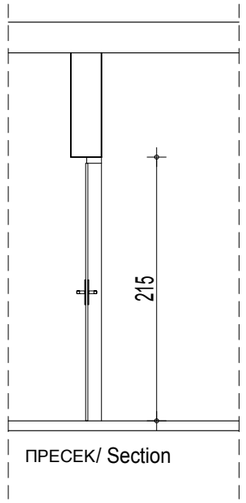

ПРЕСЕК/ Section

ОСНОВА / Floor plan

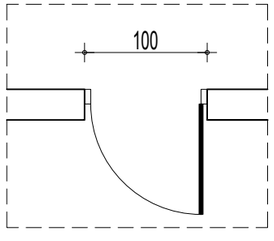

Зидарска мера: /Masonary measure:	100 /215
Опис: / Description :	УНУТРАШЊА ЈЕДНОКРИЛНА ВРАТА КОНСТРУКЦИЈА ВРАТА И ШТОКА ЈЕ ИЗРАЂЕНА ОД АЛУМИНИЈУМСКИХ ПРОФИЛА БЕЗ ТЕРМОПРЕКИДА. ПРОФИЛИ СУ ЕЛОКСИРАНИ ПРОЦЕСОМ АНОДНЕ ОКСИДАЦИЈЕ, У БОЈИ И ТОНУ ПО ИЗБОРУ ПРОЈЕКТАНТА. УГРАДЊА СЕ ВРШИ ПРЕКО ЧЕЛИЧНИХ И АЛУМИНИЈУМСКИХ ДРЖАЧА. КОНСТРУКЦИЈА КРИЛА ВРАТА ЈЕ ОД АЛУМИНИЈУМСКОГ ПРОФИЛА. ПЛОТ ВРАТА ЈЕ ИЗРАЂЕН ОД МЕДИЈАПАНА СА ЗАВРШНОМ ОБРАДОМ ПОЛИУРЕТАНСКИМ ЛАКОМ, ПОЛУ МАТ СА ИСПУНОМ ОД ПАПИРНОГ САЋА. ВРАТА СНАБДЕТИ СА ОДГОВАРАЈУЋОМ БРАВОМ И РУЧКОМ ЗА ОТВАРАЊЕ. УГРАДЊУ ВРШИТИ У СКЛАДУ СА РАДИОНИЧКИМ ДЕТАЉИМА КОЈЕ ИЗРАЂУЈЕ ИЗВОЂАЧ РАДОВА, НА ОСНОВУ ДИМЕНЗИЈА ПОЗИЦИЈА УЗЕТИХ НА ЛИЦУ МЕСТА. ДЕТАЉИ МОРАЈУ ДА БУДУ ОДОБРЕНИ ОД СТРАНЕ ОДГОВОРНОГ ПРОЈЕКТАНТА И НАДЗОРНОГ ОРГАНА.ПРИ ИЗРАДИ И МОНТАЖИ ПОЗИЦИЈЕ ПОШТОВАТИ СВЕ ПРЕПОРУКЕ ОД СТРАНЕ ПРОИЗВОЂАЧА ПРОФИЛА. ИЗВОЂАЧ ЈЕ ДУЖАН ДА ДОСТАВИ АТЕСТНУ ДОКУМЕНТАЦИЈУ УСАГЛАШЕНУ СА EN СТАНДАРДИМА. УГРАДИТИ ГУМЕНУ ДИХТУНГ ТРАКУ У ФАЛЦУ ШТОКА.ВРАТА СУ ПРЕДВИЂЕНА ЗА СУВУ УГРАДЊУ. INTERNAL SINGLE DOOR DOORS ARE MADE OF ALUMINUM SECTIONS WITHOUT THERMAL BREAK. SECTIONS ARE PROTECTED IN A PROCESS OF ANODIZING IN A TONE PER A CHOICE OF DESIGN ENGINEER. INSTALLATION IS IMPLEMENTED WITH STEEL AND ALUMINUM HANGERS. DOOR WING STRUCTURE IS MADE OF ALUMINIUM SECTION. DOOR FENCING IS MADE OUT OF MEDIUM DENSITY FIBREBOARD WITH FINISH OF POLYURETHANE VARNISH, SEMI-MAT WITH INFILLING OF PAPER HONEYCOMB. DOOR IS TO BE FURNISHED WITH SAFETY LOCK WITH LOCKING IN SEVERAL POINTS. ALL STEEL PARTS SHOULD BE PROTECTED FROM CORROSION. MANUFACTURER IS OBLIGED TO PRECISE MODE OF INSTALLATION WITH WORKSHOP DRAWINGS, DEVELOPED ON BASIS OF DIMENSIONS MEASURED ON THE SPOT, APPROVED BY INVESTOR AND THE DESIGN ENGINEER. DURING MANUFACTURING AND INSTALLATION, RESPECT ALL RECOMMENDATIONS OF MANUFACTURER. CONTRACTOR IS REQUIRED TO PROVIDE ATTESTS IN COMPLIANCE WITH EN STANDARDS. OVER THE WHOLE DOOR PERIMETER RUBBER SEALS IS TO BE PLACED. THE DOOR IS INTENDED FOR DRY INSTALLATION.

Етажа: / Floor :	КРИЛО А wing A		КРИЛО Б wing Б		КРИЛО Ц wing Ц		КРИЛО Д	
Конвенција: лева / left, десна / right	лева	десна	лева	десна	лева	десна	лева	десна
Сутерен								
Приземље /Ground floor			1			1		
1.спрат/First floor	10	5						
2.спрат / Second floor	5	12						
Укупно(крило):	15	17	1			1		
Укупно(објекат): / Total :	34							
Напомена:/ Note	СВЕ МЕРЕ УЗЕТИ НА ЛИЦУ МЕСТА. ALL MEASURES ARE TO BE TAKEN ON THE SPOT.							

САНИТАРНЕ ПРЕГРАДЕ
SANITARY PARTITIONS

ЛИСТ 01 /page 01

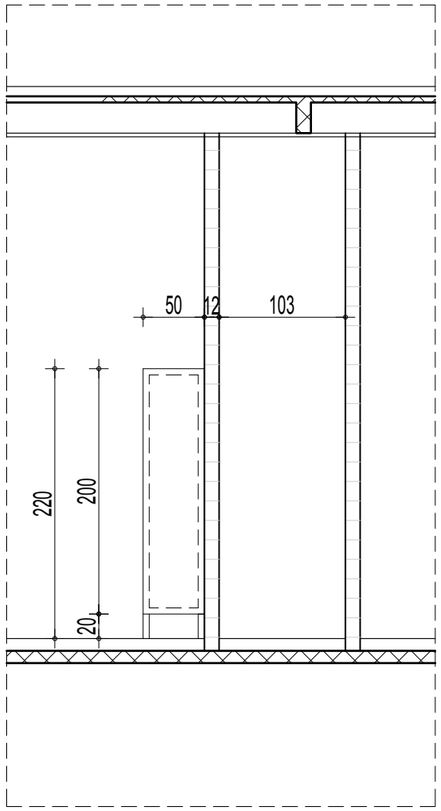

ИЗГЛЕД / View

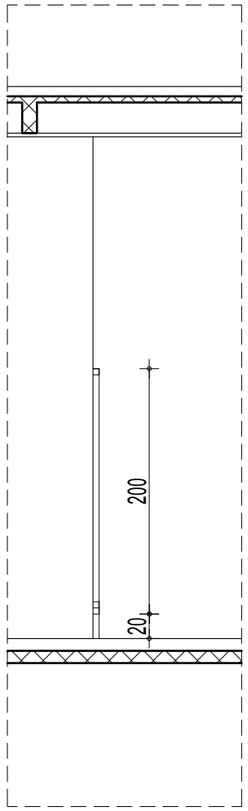

ПРЕСЕК/ Section

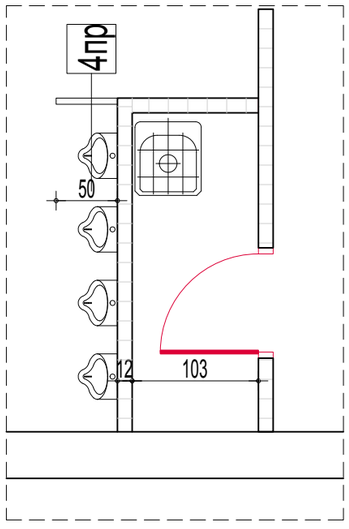

ОСНОВА / Floor plan

САОБРАЋАЈНИ ИНСТИТУТ ЦИП, БЕОГРАД

Објекат: / Structure:
ПРУГА БЕОГРАД - СУБОТИЦА - ДРЖАВНА ГРАНИЦА (КЕЛЕБИЈА)
ДЕОНИЦА ПРУГЕ НОВИ САД - СУБОТИЦА - ДРЖАВНА ГРАНИЦА (КЕЛЕБИЈА)
BELGRADE - SUBOTICA - STATE BORDER (KELEBIA) RAILWAY LINE
SECTION : NOVI SAD - SUBOTICA - STATE BORDER (KELEBIA)

УНУТРАШЊА АЛУМИНАРИЈА / INTERNAL ALUMINUM JOINERY

Врста техн.док.: / Techn.document.: **ПЗИ** / DFC

Размера: / Scale: P 1:50

Цртеж: / Drawing:

ПРЕГРАДЕ У САНИТАРНОМ ЧВОРУ / INTERNAL SANITARY PARTITIONS IN SANITARY ROOMS

Ознака: / Mark: 4пр

Број листа: / No of drawing: 01

Зидарска мера: /Masonary measure:	50 / 220
Опис: / Description :	УНУТРАШЊА ФИКСНА САНИТАРНА ПРЕГРАДА У САНИТАРНОМ ЧВОРУ ВИСИНА ПРЕГРАДЕ ЈЕ 220см, А ПУНИ ДЕО ЈЕ ВИСИНЕ 200см, И ПОСТАВЉА СЕ НА 20см ОД ПОДА. КОНСТРУКЦИЈА ПРЕГРАДЕ ЈЕ ОД КУТИЈАСТИХ ЧЕЛИЧНИХ ПРОФИЛА 30/50/5 см, КОЈИ СЕ МОНТИРАЈУ НА ГОТОВ ПОД. ЗАВРШНА ОБРАДА ЧЕЛИЧНИХ ПРОФИЛА ЈЕ ХРОМИРАЊЕ. ИСПУНА ФИКСНИХ ДЕЛОВА ОД ЛАМИНАТНИХ МАХ COMPACT ПЛОЧА, ОБОСТРАНО ЗАШТИЋЕНИХ АКРИЛНИМ ПОЛИУРЕТАНСКИМ СМОЛАМА. ОБЛОГУ ФИКСИРАТИ НА КОНСТРУКЦИЈУ СА СПОЉАШЊЕ СТРАНЕ КАБИНЕ, ТАКО ДА КОНСТРУКЦИЈА БУДЕ ВИДНА САМО СА УНУТРАШЊЕ СТРАНЕ. ПРОИЗВОЂАЧ ЈЕ У ОБАВЕЗИ ДА ДЕФИНИШЕ НАЧИН УГРАДЊЕ РАДИОНИЧКИМ ЦРТЕЖИМА, НА КОЈЕ ЈЕ ОБАВЕЗАН ДА ДОБИЈЕ САГЛАСНОСТ НАРУЧИОЦА И ПРОЈЕКТАНТА. INTERNAL FIXED SANITARY PARTITIONS IN SANITARY ROOMS HEIGHT OF THE PARTITION IS 220CM,SOLID PART IS HIGH 200CM, AND IT IS SET AT 20CM FROM THE FLOOR. STRUCTURE OF THE PARTITION IS MADE OF BOX PROFILES 30/50/5 CM WHICH ARE INSTALLED ON FINALIZED FLOOR. FINAL TREATMENT OF STEEL SECTIONS IS CHROMING. INFILL OF FIXED PARTS IS MADE OF LAMINATE MAX COMPACT PLATES,PROTECTED AT BOTH SIDES WITH ACRYLIC POLYURETHANE RAISIN. FIX THE COVER ON EXTERNAL SIDE OF THE CABIN STRUCTURE, SO THE STRUCTUREIS VISIBLE AT INTERNAL SIDE ONLY. MANUFACTURER IS OBLIGED TO PRECISE MODE OF INSTALLATION WITH WORKSHOP DRAWINGS, APPROVED BY INVESTOR AND THE DESIGN ENGINEER.

Етажа: / Floor :	КРИЛО А wing A	КРИЛО Б wing Б	КРИЛО Ц wing Ц	КРИЛО Д
Конвенција:				
Сутерен	0	0	0	0
Приземље /Ground floor	1	0	1	0
1.спрат/First floor	2	1	1	0
2.спрат/ Second floor	2	0	0	0
Укупно(крило):	5	1	2	0
Укупно(објекат): / Total :	8			
Напомена:/ Note	СВЕ МЕРЕ УЗЕТИ НА ЛИЦУ МЕСТА. ALL MEASURES ARE TO BE TAKEN ON THE SPOT.			

БРАВАРИЈА - ОТИРАЧИ
LOCKSMITH'S WORKS

ЛИСТ 01-02 /page 01-02

САОБРАЋАЈНИ ИНСТИТУТ ЦИП, БЕОГРАД

Објекат: / Structure:
ПРУГА БЕОГРАД - СУБОТИЦА - ДРЖАВНА ГРАНИЦА (КЕЛЕБИЈА)
ДЕОНИЦА ПРУГЕ НОВИ САД - СУБОТИЦА - ДРЖАВНА ГРАНИЦА (КЕЛЕБИЈА)
BELGRADE - SUBOTICA - STATE BORDER (KELEBIA) RAILWAY LINE
SECTION : NOVI SAD - SUBOTICA - STATE BORDER (KELEBIA)
БРАВАРИЈА
/ BLACK HARDWARE

Фаза пројекта: / Phase of project: **ПЗИ** / DFC
Размера: / Scale: P 1:50

Цртеж: / Drawing: ОТИРАЧ МАТ

Ознака: / Mark: ОТ

Број листа: / No of drawing: 01

Шема: / Schema :

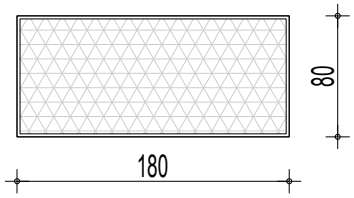

ИЗГЛЕД
/ View :

мера: / measure: 180 / 80

Опис: / Description :

ОТИРАЧ У УЛАЗНОМ ВЕТРОБРАНУ

Набавка и уградња отирача за обућу у равни пода, од гумених и челичних трака, типа ЕМЦО дипломат. Састоји се од крутих не рђајућих оквира и одговарајуће испуне- ал.профила са интегрисаним елементима од пвц-а, итисона или слично.
Систем је повезан са ужади од не рђајућег челика.

Израда према радионичким детаљима произвођача са обавезним усаглашавањем са пројектантом.

MAT ON THE ENTRANCE WINDSCREEN

Procurement and installation of shoe mats in flat floor made of rubber and steel strips type EMCO diplomat. It consists of rigid stainless steel frames and suitable filling profiles with integrated elements of pvc, itison or similar.
The system is connected to stainless steel ropes.

Production according to the workshop details of the manufacturer with obligatory harmonization with a designer.

Етажа: / Floor :	КРИЛО А wing A	КРИЛО Б wing Б	КРИЛО Ц	КРИЛО Д
Сутерен	0	0	0	0
Приземље /Ground floor	3	2	0	0
1.спрат/First floor	0	1	0	0
2.спрат / Second floor	0	0	0	0
Укупно(крило):	3	3	0	0
Укупно(објекат): / Total :	6			
Напомена:/ Note	СВЕ МЕРЕ УЗЕТИ НА ЛИЦУ МЕСТА. ALL MEASURES ARE TO BE TAKEN ON THE SPOT.			

САОБРАЋАЈНИ ИНСТИТУТ ЦИП, БЕОГРАД

Објекат: / Structure:
ПРУГА БЕОГРАД - СУБОТИЦА - ДРЖАВНА ГРАНИЦА (КЕЛЕБИЈА)
ДЕОНИЦА ПРУГЕ НОВИ САД - СУБОТИЦА - ДРЖАВНА ГРАНИЦА (КЕЛЕБИЈА)
BELGRADE - SUBOTICA - STATE BORDER (KELEBIA) RAILWAY LINE
SECTION : NOVI SAD - SUBOTICA - STATE BORDER (KELEBIA)

БРАВАРИЈА
/ BLACK HARDWARE

Фаза пројекта: / Phase of project: **ПЗИ** / DFC

Размера: / Scale: P 1:50

Цртеж: / Drawing: ОТИРАЧ МАТ

Ознака: / Mark: ОТ1

Број листа: / No of drawing: 02

Шема: / Schema :

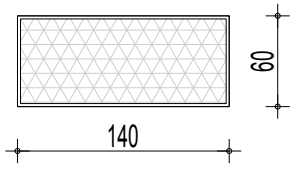

ИЗГЛЕД
/ View :

мера: / measure: 140 / 60

Опис: / Description :

ОТИРАЧ У УЛАЗНОМ ВЕТРОБРАНУ

Набавка и уградња отирача за обућу у равни пода, од гумених и челичних трака, типа EMCO дипломат. Састоји се од крутих не рђајућих оквира и одговарајуће испуне- ал.профила са интегрисаним елементима од пвц-а, итисона или слично.
Систем је повезан са ужади од не рђајућег челика.

Израда према радионичким детаљима произвођача са обавезним усаглашавањем са пројектантом.

MAT ON THE ENTRANCE WINDSCREEN

Procurement and installation of shoe mats in flat floor made of rubber and steel strips type EMCO diplomat. It consists of rigid stainless steel frames and suitable filling profiles with integrated elements of pvc, itison or similar.
The system is connected to stainless steel ropes.

Production according to the workshop details of the manufacturer with obligatory harmonization with a designer.

Етажа: / Floor :	КРИЛО А	КРИЛО Б	КРИЛО Ц	КРИЛО Д wing Д
Сутерен	0	0	0	0
Приземље /Ground floor	0	0	0	0
1.спрат/First floor	0	0	0	1
2.спрат / Second floor	0	0	0	0
Укупно(крило):	0	0	0	1
Укупно(објекат): / Total :	1			
Напомена:/ Note	СВЕ МЕРЕ УЗЕТИ НА ЛИЦУ МЕСТА. ALL MEASURES ARE TO BE TAKEN ON THE SPOT.			

ПП БРАВАРИЈА
/BLACK FIRE HARDWARE

ЛИСТ 01 /page 01

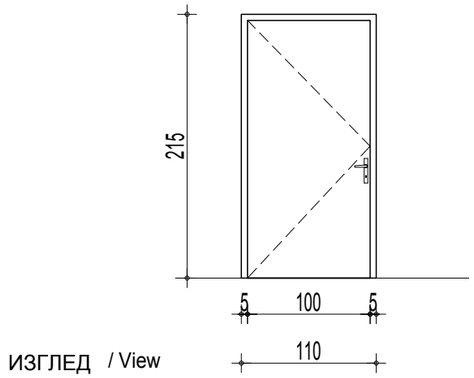

ИЗГЛЕД / View

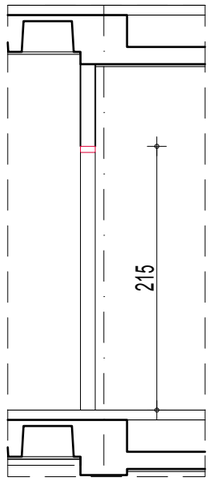

ПРЕСЕК / Section

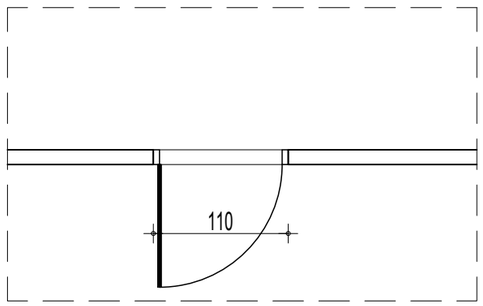

ОСНОВА / Floor plan

САОБРАЋАЈНИ ИНСТИТУТ ЦИП, БЕОГРАД

Објекат: / Structure:
ПРУГА БЕОГРАД - СУБОТИЦА - ДРЖАВНА ГРАНИЦА (КЕЛЕБИЈА)
ДЕОНИЦА ПРУГЕ НОВИ САД - СУБОТИЦА - ДРЖАВНА ГРАНИЦА (КЕЛЕБИЈА)
BELGRADE - SUBOTICA - STATE BORDER (KELEBIA) RAILWAY LINE SECTION : NOVI SAD - SUBOTICA - STATE BORDER (KELEBIA)

ПП БРАВАРИЈА /black fire hardware

Врста техн.док.: / Techn.document.: **ПЗИ** / DFC

Размера: / Scale: P 1:50

Цртеж: / Drawing: ЈЕДНОКРИЛНА УНУТРАШЊА ПП ВРАТА / SINGLE FIRE DOOR

Ознака: / Mark: 1к

Број листа: / No of drawing: 01

Зидарска мера: /Masonary measure:	110/215
Опис: / Description :	ПП ВРАТА СА КОНТРОЛОМ ПРИСТУПА ВРАТА СУ ОД НОСИВЕ КОНСТРУКЦИЈЕ ОД ЧЕЛИЧНИХ ЦЕВИ, ПОЖАРНООТПОРНЕ ИЗОЛАЦИОНЕ ИСПУНЕ, НЕАЗБЕСТНОГ САСТАВА. ЗАВРШНЕ ОБЛОГЕ ПЛОТА ВРАТА - ПОЦИНКОВАНИ ЛИМ D=1ММ, ОБОСТРАНО. ДОВРАТНИК ЈЕ ОД ПРОФИЛИСАНОГ ПОЦИНКОВАНОГ ЛИМА D=2ММ, ЗАВРШНА ОБРАДА ПЛАСТИФИКАЦИЈА У ТОНУ ПО ИЗБОРУ ПРОЈЕКТАНТА. ВРАТА СНАБДЕВЕНА СТАНДАРДНОМ БРАВОМ ОТПОРНОМ НА ПОЖАР DIN 18250, СИСТЕМОМ ЗА АУТОМАТСКО ЗАТВАРАЊЕ - ЧЕЛИЧНОМ ОПРУГОМ, СА ЦИЛИНДРОМ (EURO) СА ТРИ КЉУЧА, ШАРКЕ СА КУГЛИЧНИМ ЛЕЖАЈЕМ И КВАКОМ СТАНДАРДНОМ ,ОТПОРНОМ НА ПОЖАР. ПО ЦЕЛОМ ОБИМУ ВРАТА ПОСТАВИТИ ЕКСПАНДИРАЈУЋУ ПРОТИВПОЖАРНУ ТРАКУ И САМОГАСИВЕ ГУМЕНЕ ДИХТУНГЕ. ВАТРООТПОРНОСТ ВРАТА ЈЕ 60 МИН,ОДРЕЂЕНА ЈЕ ПРЕМА SRPS UJ.1.240. ВРАТА ОПРЕМИТИ МАГНЕТНИМ КОНТАКТОМ ЗА ДЕТЕКЦИЈУ ОТВОРЕНОСТИ ВРАТА (ЗБОГ СИСТЕМА ДЕТЕКЦИЈЕ ПОЖАРА) И ЕЛЕКТРО-МАГНЕТНИМ ДРЖАЧЕМ (ЗБОГ СИСТЕМА КОНТРОЛЕ ПРИСТУПА).НАПАЈАЊЕ ЕЛ.МАГНЕТНОГ КОНТАКТА ЈЕ НА 230V.ПРОИЗВОЂАЧ ЈЕ ДУЖАН ДА ДЕФИНИШЕ НАЧИН УГРАЂЊЕ РАДИОНИЧКИМ ЦРТЕЖОМ И ДОСТАВИ ИЗВЕШТАЈ О ИСПИТИВАЊУ ВАТРОТПОРНОСТИ У СКЛАДУ СА SRPS U.J1.160. ВРАТА СУ ПОВЕЗАНА НА СИСТЕМ КОНТРОЛЕ ПРИСТУПА КОЈИ ЈЕ ПРЕДМЕТ ПРОЈЕКТА ТЕЛЕКОМУНИКАЦИЈА. У КРИЛО УГРАДИТИ ТРОСТЕПЕНУ МЕХАНИЧКУ БРАВУ И РУКОХВАТ СА КОНТРОЛИСАНЕ СТРАНЕ А КВАКУ СА ДРУГЕ СТРАНЕ КРИЛА ВРАТА. ИСПОРУЧИЛАЦ ВРАТА ЈЕ У ОБАВЕЗИ ДА КРОЗ КРИЛО ПРОВУЧЕ КАБЛ ЗА НАПАЈАЊЕ EMG ПРИХВАТНИКА ТАКО ШТО ЋЕ ЈЕДАН КРАЈ КАБЛА ИЗВУЋИ ИЗ КРИЛА И УВУЋИ У ШТОК У ГОРЊЕМ УГЛУ А ЗАТИМ ИЗВУЋИ КАБЛ ИЗ ШТОКА НА ИСТОЈ ВИСИНИ, И У ДУЖИНИ ОД 1М, НАМОТАТИ КОТУР И ОСТАВИТИ ГА ЗА ДАЉЕ ПОВЕЗИВАЊЕ. КАБЛ У ВИДНОМ ДЕЛУ (ИЗМЕЂУ КРИЛА И ШТОКА) ЗАШТИТИТИ МЕТАЛНИМ САПА ЦРЕВОМ У ПОТРЕБНОЈ ДУЖИНИ ЗА ПОТПУНО ОТВАРАЊЕ КРИЛА ТАКО ДА НЕ ДОЂЕ ДО КИДАЊА ИЛИ ЗАТЕЗАЊА КАБЛА. НА ДРУГИ КРАЈ КАБЛА ПОВЕЗАТИ EMG ПРИХВАТНИК. КАБЛ ЈЕ САСТАВНИ ДЕО ПОЗИЦИЈЕ ВРАТА И НАВЕДЕНИ РАДОВИ МОРАЈУ СЕ ИЗВЕСТИ РАДИОНИЧКИ А НЕ НА ЛИЦУ МЕСТА. EMG ПРИХВАТНИК СЕ ПРЕДВИЂА ПРОЈЕКТОМ ТЕЛЕКОМУНИКАЦИЈА А ИСПОРУЧИЛАЦ ВРАТА ГА УГРАЂУЈЕ И ПОВЕЗУЈЕ НА ПРИПАДАЈУЋИ КРАЈ КАБЛА. КРИЛО ОПРЕМИТИ СА ХИДРАУЛИЧКИМ ЗАТВАРАЧЕМ. У СЛУЧАЈУ ПОЖАРА ВРАТА СЕ АУТОМАТСКИ ОДБРАВЉУЈУ. Door is made of loadbearing, steel pipe structure, with fireproof insulation infilling of a non-asbestos composition. Finish lining of door fencing - sheet metal with thickness of 1mm, bilaterally. door frame is of sectioned, galvanized sheet metal t=2mm, finish is plasticizing in the shade according to the choice of the design engineer. Door is furnished with a standard fire resistant lock - din 18250 standard, with automatic closure system- a steel spring, with cylinder (euro) and it possesses three keys, hinges are with ball bearing and a standard door handle, fire resistant. Ove the whole door perimeter, expanding strip is to be placed, as well as self-extinguishing rubber seals. fire resistance of the door is 60min.Determined according to SRPS UJ.1.240 standard. Door is to be furnished with magnetic contact for detection of openness (due to fire detection system) and electric-magnetic bearer (due to access control system). Supply of el. magnetic contact is on 230 V. The manufacturer shall define the way of installation by workshop drawing and it shall submit the report on fireproofing tests, pursuant to srps U.J1.160 standard. Door is connected to access control system which is the subject-matter of the design of telecommunications. Into active wing, install a three-grade, mechanical lock. Door handle is to be installed on the controlled side, and door knob on the other side of the door wing. Door supplier is under obligation to conduct a cable for supply of emg strike plate through passive door wing, by taking out one end of the cable from passive wing and inserting it into upper corner of door frame, and then the cable is to be taken out from the door frame at the same height, namely in the length of 1m, and rolled into a coil and left for further connecting. in the visible part (between passive wing and door frame) the cable is to be protected with sapa hose /sapa tube , in required length for total opening of the wing , so as not to come to cable rupturing or stretching .On the other end of the cable connect EMG strike plate. cable is inclusive part of door work item and indicated works must be executed in the workshop and not on the spot. EMG trike plate is envisaged by the design of telecommunications and door supplier installs it and connects it to relevant end of the cable. Door wing is to be equipped with hydraulic closer. In case of fire, door is automatically unlocked .

Етажа: / Floor :	КРИЛО А wing A		КРИЛО Б wing Б		КРИЛО Ц wing Ц		КРИЛО Д wing Д	
Конвенција: (лева / left, десна / right)	лева	десна	лева	десна	лева	десна	лева	десна
Сутерен	0	0	0	0	0	0	0	0
Приземље /Ground floor	1	0	2	1	0	1	0	2
1.спрат/First floor	2	1	0	1	0	0	1	0
2.спрат/ Second floor	2	0	0	0	0	0	0	0
Укупно(крило):	5	1	2	2	0	1	1	2
Укупно(објекат): / Total :	14							
Напомена:/ Note	СВЕ МЕРЕ УЗЕТИ НА ЛИЦУ МЕСТА. ALL MEASURES ARE TO BE TAKEN ON THE SPOT.							

МОБИЛИЈАР
FURNITURE

ЛИСТ 01-17
/page 01-17

САОБРАЋАЈНИ ИНСТИТУТ ЦИП д.о.о.
БЕОГРАД

Објекат: / Structure:
ПРУГА БЕОГРАД - СУБОТИЦА - ДРЖАВНА ГРАНИЦА (КЕЛЕБИЈА)
ДЕОНИЦА ПРУГЕ НОВИ САД - СУБОТИЦА - ДРЖАВНА ГРАНИЦА (КЕЛЕБИЈА)
BELGRADE - SUBOTICA - STATE BORDER (KELEBIA) RAILWAY LINE
SECTION : NOVI SAD - SUBOTICA - STATE BORDER (KELEBIA)

НАМЕШТАЈ ПО МЕРИ / FURNITURE

Врста техн.док.: / Techn.document.: **ПЗИ** / DFC

Размера: / Scale: P 1:25

Цртеж: / Drawing: **Канцеларијски орман - комода / OFFICE CABINET - COMMODE**

Ознака: / Mark: K1 K2

Број листа: / No of drawing: 1

ИЗГЛЕД
/ View

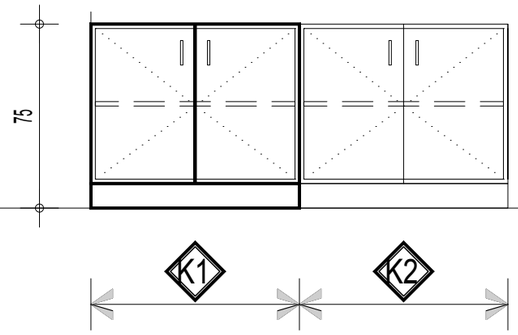

ПРЕСЕК 2-2
/ Section 2-2

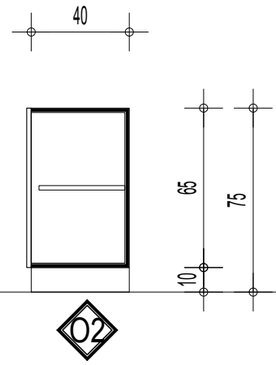

изабрана боја универа
/chosen univer color

ОСНОВА
/ Floor plan

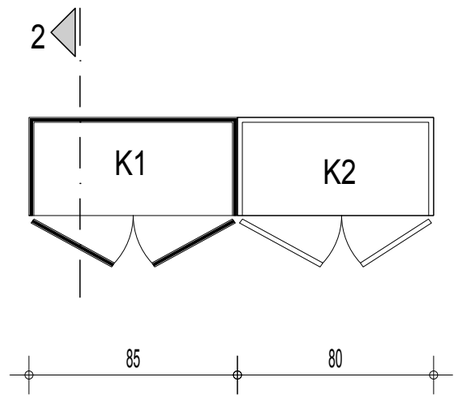

Димензије: Dimensions:	димензије :K1- ш 85 x д 40 x в 75 cm	K2- 80/40/75cm
Опис: / Description :	**КАНЦЕЛАРИЈСКИ ОРМАН - КОМОДА - тип К1 и К2** Комода са ознаком К1 и К2 је типски елемент укупних димензија 85 (80)x40x75 cm, израђен од универа д= 18 mm у дезену бељени храст. Доњи сегмент (димензија 85(80) x 40 x 75 cm) је са вратима и по једном полицом прилагодљиве висине, распоређеном као у шеми. Сокла ормана је висине 10 cm. Све елеменате корпуса кантовати PVC кант траком 0.4 mm, крила врата кантовати ABS траком 2 mm. Ручице су од ливене пластике у боји алиминијум мат. Произвођач је дужан да уради радионичке цртеже на које треба да добије сагласност пројектанта и наручиоца. Боја универа по избору пројектанта. OFFICE CABINET - COMMODE - type K1 and K2 Commode with mark K1 and K2 is a typical element with the following overall dimensions: 85 (80) x 40 x75 cm, and it is made out of 18mm thick melamine faced chipboard in bleached oak pattern. Bottom segment (dimensions: 85(80) x 40 x 75 cm) is with door and with one shelf each, shelves are of adjustable height, allocated as given the scheme. Skirting of office cabinet is 10cm high. Edging of all corps elements is to be done with PVC edging tape of 0.4 mm, while edging of door leafs is to be done with ABS tape of 2mm. Handles are made of cast plastics in aluminium matt color. Manufacturer shall make workshop drawings onto which it is obligated to get consent by the side of a design engineer and a contracting authority. The color of melamine faced shipboard (Univer) is to be according to the choice of the design engineer	
	K1	K2
Укупно: / Total :	10 ком	4 ком
Напомена: / Note	СВЕ МЕРЕ УЗЕТИ НА ЛИЦУ МЕСТА. ALL MEASURES ARE TO BE TAKEN ON THE SPOT.	

САОБРАЋАЈНИ ИНСТИТУТ ЦИП д.о.о. БЕОГРАД	Објекат: / Structure: ПРУГА БЕОГРАД - СУБОТИЦА - ДРЖАВНА ГРАНИЦА (КЕЛЕБИЈА) ДЕОНИЦА ПРУГЕ НОВИ САД - СУБОТИЦА - ДРЖАВНА ГРАНИЦА (КЕЛЕБИЈА) BELGRADE - SUBOTICA - STATE BORDER (KELEBIA) RAILWAY LINE SECTION : NOVI SAD - SUBOTICA - STATE BORDER (KELEBIA)	Врста техн.док.: / Techn.document.: ПЗИ / DFC
	НАМЕШТАЈ ПО МЕРИ / FURNITURE	Размера: / Scale: P 1:25
Цртеж: / Drawing:	**КОМБИНОВАНИ ОРМАН** / COMBINED CABINET	Ознака: / Mark: П1 П2 — Број листа: / No of drawing: 2

ИЗГЛЕД
/ View

изабрана боја универа
/chosen univer color

илустрација пројектованог елемента
/illustration of the designed element

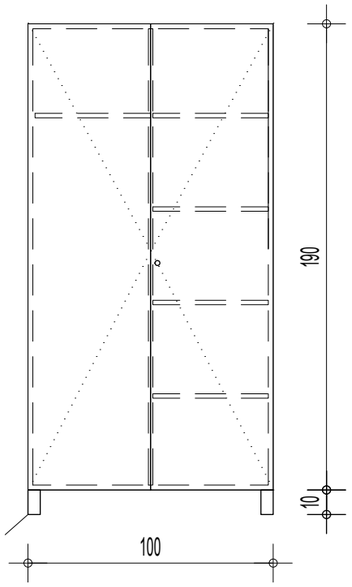

метални ногице
- за подизање ормана од пода
у влажном окружењу

Димензије: Dimensions:	П1- ш 100 x д 45 x в 200 cm	П2-100 x 60 x 200cm
Опис: / Description :	Комбиновани гардеробни орман за складиштење канцеларијске опреме. Дубина ормана 45 cm. Орман се израђује од универа дебљине 18 mm у дезену бељени храст. Леђа ормана пуна. Корпус и уградни елементи од универа - вертикална подеона плоча и полице кантују се PVC траком 0.4 mm. Крила врата ормана се кантују ABS траком 2 mm. Горња плоча ормана од универа 25 mm, кантовано ABS траком 2 mm. Корпус ормана одигнут од пода 10 cm, на ногицама потребне носивисти са могућношћу подешавања висине. Ручице су од ливене пластике у боји алиминијум мат. Произвођач је дужан да уради радионичке цртеже на које треба да добије сагласност пројектанта и наручиоца. Боја универа по избору пројектанта. COMBINED WARDROBE CABINET FOR OFFICE EQUIPMENT Depth of cabinet is 45cm. The cabinet is made out of 18mm thick melamine faced chipboard in bleached oak pattern. Beck of the cabinet is solid. The corpus and built-in elements are made out of melamine faced chipboard – vertical distribution board and shelves are to be done with PVC edging tape of 0.4 mm. Edging of door leafs is to be done with ABS tape of 2mm. Top board of cabinet is made out of 25mm thick melamine faced chipboard, edging is done with ABS tape of 2mm. Corpus of office cabinet is 10cm raised from the floor, on flanges of required loadbearing capacity with the possibility of height adjusting. Handles are made of cast plastics in aluminium matt color. Manufacturer shall make workshop drawings onto which it is obligated to get consent by the side of a design engineer and a contracting authority. The color of melamine faced shipboard (Univer) is to be according to the choice of the design engineer	
Укупно: / Total :	П1-3 ком	П2 - 7 ком
Напомена: / Note	СВЕ МЕРЕ УЗЕТИ НА ЛИЦУ МЕСТА. ALL MEASURES ARE TO BE TAKEN ON THE SPOT.	

САОБРАЋАЈНИ ИНСТИТУТ ЦИП д.о.о. БЕОГРАД	Објекат: / Structure: **ПРУГА БЕОГРАД - СУБОТИЦА - ДРЖАВНА ГРАНИЦА (КЕЛЕБИЈА)** **ДЕОНИЦА ПРУГЕ НОВИ САД - СУБОТИЦА - ДРЖАВНА ГРАНИЦА (КЕЛЕБИЈА)** BELGRADE - SUBOTICA - STATE BORDER (KELEBIA) RAILWAY LINE SECTION : NOVI SAD - SUBOTICA - STATE BORDER (KELEBIA) НАМЕШТАЈ ПО МЕРИ / FURNITURE	Врста техн.док.: / Techn.document.: **ПЗИ** / DFC Размера: / Scale: P 1:25

/ Drawing:	**ФИОКАР - МОБИЛНИ 40 cm** / CHEST OF DRAWERS – MOBIL 40cm	Ознака: / Mark: Кс1	Број листа: / No of drawing: 3

ОСНОВА
/ Floor plan

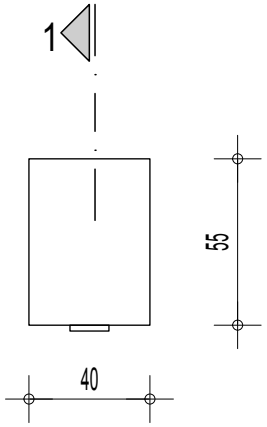

ИЗГЛЕД
/ View

ПРЕСЕК 1-1
/ Section 1-1

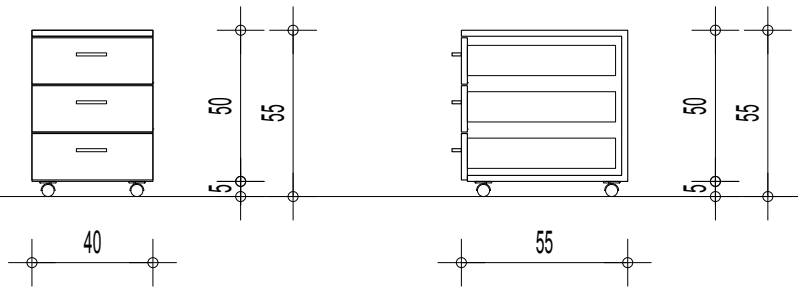

Димензије: Dimensions:	ш 40 х д 55 х в 55 cm
Опис: / Description :	ФИОКАР У ШАЛТЕРУ БИЛЕТАРНИЦЕ - МОБИЛНИ Састоји се из касете са три фиоке по висини, на клизачима, ширине 40 cm све израђено од универа д= 18 mm, са централном бравицом на предњој страни горње фиоке. Чела фиока кантована ABS траком 2 mm. Корпус касете за кућиште рачунара и фиока кантован PVC тарком 0.4 mm. Под фиоке лесонит, бели, 3 mm. Ручице су од ливене пластике у боји алиминијум мат. Касета фиокара се поставља на 4 ротирајућа точкића Ø 50 mm од полипропилена, са металном плочицом за монтажу. Носивост точка 30 kg. Напомена: Произвођач је дужан да уради радионичке цртеже на које треба да добије сагласност пројектанта и наручиоца. Боја универа по избору пројектанта. CHEST OF DRAWERS IN THE COUNTER OF TICKET OFFICE – MOBILE Consists of a chest with three drawers by the height on sliders, with the width of 40cm. Everything made out of melamine faced chipboard t=18 cm, with central lock on the front side of top drawer. Edging drawer fronts is done with ABS tape of 2mm. Edging of the corps of the cassette for computer casing and drawers is done with PVC tape of 0.4mm. The floor of the drawer is masonite, white, 3mm. Handles are made of cast plastics in aluminium matt color. The cassette of the chest of drawers is placed on 4 rotating wheels (glides with Ø 50 mm) , made out of propylene , with metal plate for assembling. Loadbearing capacity of the wheel is 30 kg. Manufacturer shall make workshop drawings onto which it is obligated to get consent by the side of a design engineer and a contracting authority. The color of melamine faced shipboard (Univer) is to be according to the choice of the design engineer
Укупно: / Total :	9
Напомена: / Note	СВЕ МЕРЕ УЗЕТИ НА ЛИЦУ МЕСТА. ALL MEASURES ARE TO BE TAKEN ON THE SPOT.

САОБРАЋАЈНИ ИНСТИТУТ ЦИП д.о.о. БЕОГРАД

Објекат: / Structure:
ПРУГА БЕОГРАД - СУБОТИЦА - ДРЖАВНА ГРАНИЦА (КЕЛЕБИЈА)
ДЕОНИЦА ПРУГЕ НОВИ САД - СУБОТИЦА - ДРЖАВНА ГРАНИЦА (КЕЛЕБИЈА)
BELGRADE - SUBOTICA - STATE BORDER (KELEBIA) RAILWAY LINE
SECTION : NOVI SAD - SUBOTICA - STATE BORDER (KELEBIA)

НАМЕШТАЈ ПО МЕРИ / FURNITURE

Врста техн.док.: / Techn.document.: **ПЗИ** / DFC

Размера: / Scale: P 1:25

Цртеж: / Drawing:

ГАРДЕРОБНА СТЕНА / WARDROBE WALL

Ознака: / Mark: Г

Број листа: / No of drawing: 4

ИЗГЛЕД / View

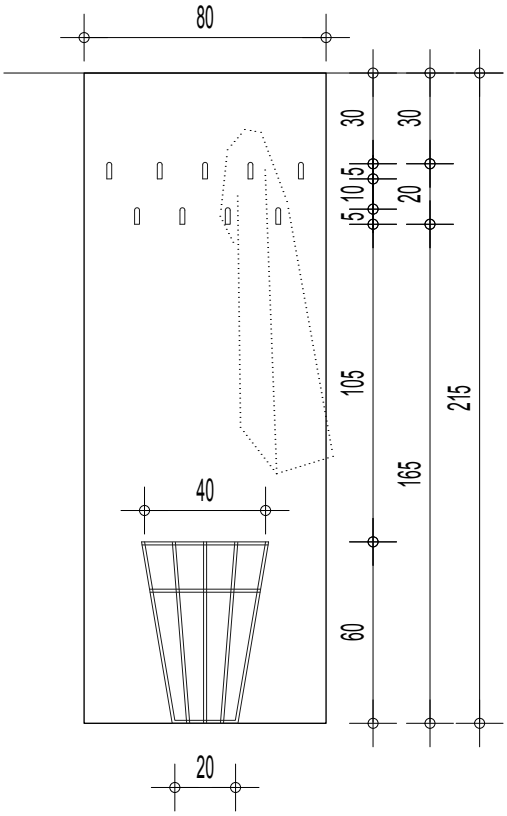

ПРЕСЕК

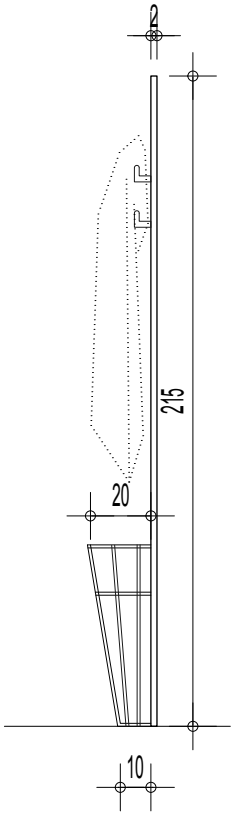

ОСНОВА / Floor plan

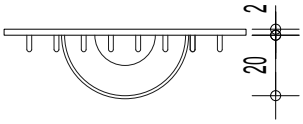

Димензије: Dimensions:	80 x 215 cm
Опис: / Description :	Зидна гардеробна стена пројектована је као плоча од универа дебљине 18 mm, фиксирана на зид шрафљењем, са капицама на месту бушења плоче. Плочу кантовати ABS траком дебљине 2 mm . На плочу фиксирати минимум 9 кука од нерђајућег челика, као и жичану корпу за одлагање кишобрана - по избору пројектанта. Произвођач је дужан да уради радионичке цртеже на које треба да добије сагласност пројектанта и наручиоца. Боја универа по избору пројектанта. WALL WARDROBE is designed as 18mm thick board made of melamine faced chipboard, fixed onto wall by screwing, with caps which cover the place of board drilling. The edging of the board is to be done with 2 mm thick ABC tape. Fix minimally 9 hangers made of stainless steel onto the board, as well as umbrella storage wire – according to the choice of the design engineer. Manufacturer shall make workshop drawings onto which it is obligated to get consent by the side of a design engineer and a contracting authority. The color of melamine faced shipboard (Univer) is to be according to the choice of the design engineer
Укупно: / Total :	2
Напомена: / Note	СВЕ МЕРЕ УЗЕТИ НА ЛИЦУ МЕСТА. ALL MEASURES ARE TO BE TAKEN ON THE SPOT.

ИЗГЛЕД
/ View

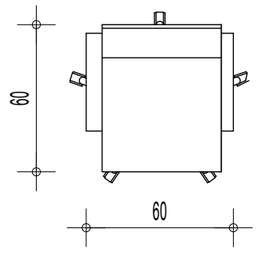

САОБРАЋАЈНИ ИНСТИТУТ ЦИП д.о.о.
БЕОГРАД

Објекат: / Structure:
ПРУГА БЕОГРАД - СУБОТИЦА - ДРЖАВНА ГРАНИЦА (КЕЛЕБИЈА)
ДЕОНИЦА ПРУГЕ НОВИ САД - СУБОТИЦА - ДРЖАВНА ГРАНИЦА (КЕЛЕБИЈА)
BELGRADE - SUBOTICA - STATE BORDER (KELEBIA) RAILWAY LINE
SECTION : NOVI SAD - SUBOTICA - STATE BORDER (KELEBIA)

НАМЕШТАЈ / FURNITURE

Врста техн.док.: / Techn.document.: **ПЗИ** / DFC

Размера: / Scale: P 1:25

Цртеж: / Drawing: **Радна столица / working chair**

Ознака: / Mark: PC1

Број листа: / No of drawing: 5

Димензије: Dimensions:	60 x 60 cm
Опис: / Description :	РАДНА СТОЛИЦА Ергономска радна столица за коришћење 24 сата дневно 7 дана у недељи, носивости до 150 kg. Постоље је метална хромирана петокрака звезда са пет PVC точкова за потребну носивост. Столица са седиштем, наслоном за леђа и ергономски обликованим наслоном за главу који се подешава опо висини. Снабдевено осцилијућим механизмом за љуљање наслона и петостепено регулисање угла наслона и седалног дела. Поседује маханизам за подешавање висине седишта. Седиште је тапацирано и пресвучено платном у црној боји. Леђа и наслон за главу су од mesh платна у црној боји, који пропушта топлоту коју производи тело корисника. Руконаслони су хромирани са могућношћу подешавања по ширини. Произвођач је дужан да добије сагласност пројектанта и наручиоца на изабрани модел. WORKING CHAIR Ergonomic working chair for exploitation 24 hours a day, 7 days a week, with loadbearing capacity of up to 150 cm. Pedestal is a metal, chrome plated five-pointed star (pentagram) with five PVC glides for required loadbearing capacity. The chair is with a seat, backrest and ergonomically shaped headrest which is height adjustable. It is furnished with oscillating mechanism for rocking the backrest and five-grade regulation of backrest angle and seat element part. It possesses the mechanism for adjusting the height of the seat. The seat is upholstered and coated with fabric in black color. Back and headrest are of mesh cloth in black color, which transmits the heat produced by the body of the chair user. Armrests are chrome plated with possibility of width adjustment. Manufacturer shall make workshop drawings onto which it is obligated to get consent by the side of a design engineer and a contracting authority. The color of melamine faced shipboard (Univer) is to be according to the choice of the design engineer
Укупно:	9
Напомена:	СВЕ МЕРЕ УЗЕТИ НА ЛИЦУ МЕСТА. ALL MEASURES ARE TO BE TAKEN ON THE SPOT.

САОБРАЋАЈНИ ИНСТИТУТ ЦИП д.о.о. БЕОГРАД	Објекат: / Structure: ПРУГА БЕОГРАД - СУБОТИЦА - ДРЖАВНА ГРАНИЦА (КЕЛЕБИЈА) ДЕОНИЦА ПРУГЕ НОВИ САД - СУБОТИЦА - ДРЖАВНА ГРАНИЦА (КЕЛЕБИЈА) BELGRADE - SUBOTICA - STATE BORDER (KELEBIA) RAILWAY LINE SECTION : NOVI SAD - SUBOTICA - STATE BORDER (KELEBIA) НАМЕШТАЈ ПО МЕРИ / FURNITURE	Врста техн.док.: / Techn.document.: **ПЗИ** / DFC Размера: / Scale: P 1:25

Цртеж: / Drawing:	**СТО ЗА ПОВИЈАЊЕ БЕБА** / BABY CHANGING TABLE	Ознака: / Mark: БК	Број листа: / No of drawing: 6

ОСНОВА
/ Floor plan

Шема:

ИЗГЛЕД
/ View

ПРЕСЕК
/ Section

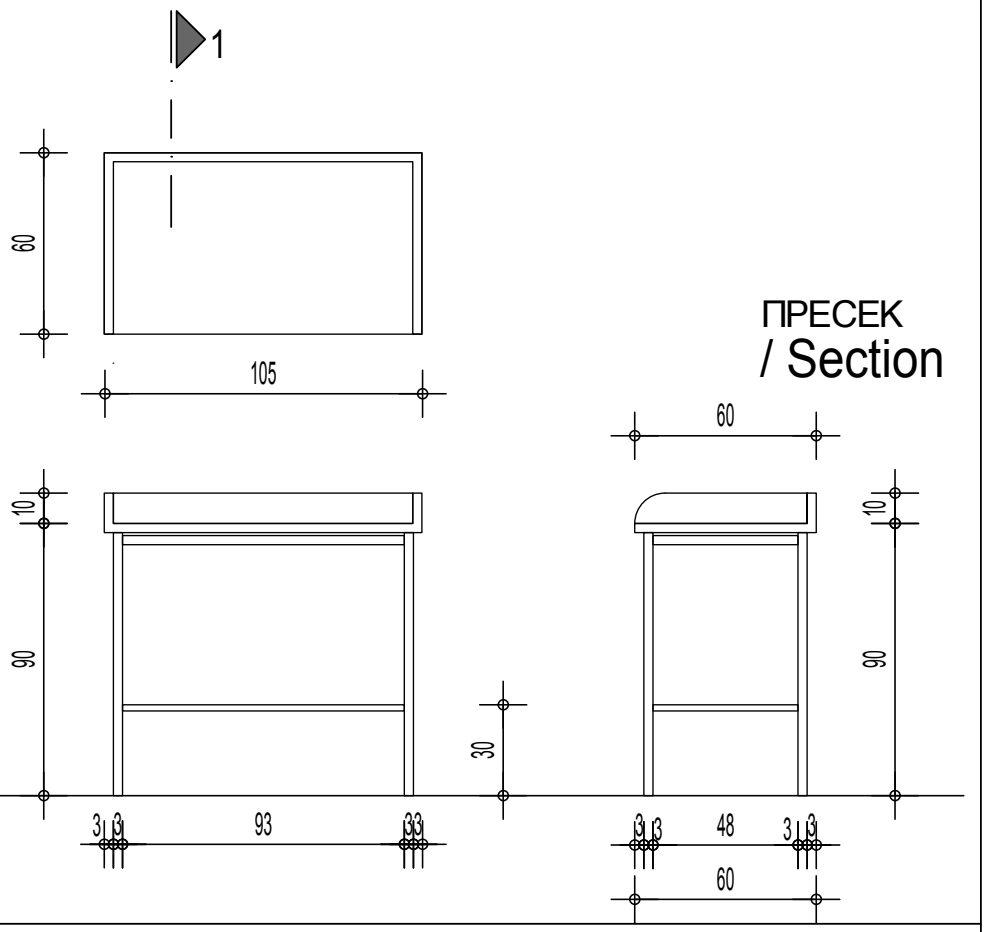

Димензије: Dimensions:	ш 105 x д 60 x в 90 cm
Опис: / Description :	СТО ЗА ПОВИЈАЊЕ БЕБА Сто за повијање беба димензија: ш 105 x д 60 x в 90 cm, из медицинског програма фирме "**Medicinska oprema Beograd**", или одговарајуће. Конструкција од металних пластифицираних кутијастих профила са PVC стопама. Површина за повијање је са заштитном оградицом са три стране висине око 10 cm од иверице. Крајеви оградице су са слободне дуже стране стола заобљени. Површина за повијање је тапацирана сунђером, завршно пресвучена винил кожом, у тону по избору пројектанта. Доња полица од металне мреже у раму од кутијастих металних пластифицираних профила постављена на висину 30 cm од пода. Произвођач је дужан да уради радионичке цртеже на које треба да добије сагласност пројектанта и наручиоца. Боја универа по избору пројектанта. Све ивице морају да имају заобљење од минимум P=2мм. BABY CHANGING TABLE Baby changing table of the following dimensions: w 105 x l 60 x h 90 cm, from medical program of company "Medicinska oprema Beograd" ("Medical Equipment Belgrade") , or from other appropriate program. The structure is made out of metal, PVC coated box sections with PVC feet. Surface for changing is with protective fence on three sides, the fence is about 10cm high and it is made out of chipboard. Fence ends are, from a free, longer side of the table, rounded. Surface for changing is sponge upholstered, it is finally coated with vinyl leather, in the shade according to the choice of a design engineer. Bottom shelf is made out of metal mesh in the frame of box metal PVC coated sections, and it is placed onto the height of 30 cm from the floor. Manufacturer shall make workshop drawings onto which it is obligated to get consent by the side of a design engineer and a contracting authority. The color of melamine faced shipboard (Univer) is to be according to the choice of the design engineer. Round of edges R=2mm.
Укупно: / Total :	3
Напомена: / Note	СВЕ МЕРЕ УЗЕТИ НА ЛИЦУ МЕСТА. ALL MEASURES ARE TO BE TAKEN ON THE SPOT.

САОБРАЋАЈНИ ИНСТИТУТ ЦИП д.о.о.
БЕОГРАД

Објекат: / Structure:
ПРУГА БЕОГРАД - СУБОТИЦА - ДРЖАВНА ГРАНИЦА (КЕЛЕБИЈА)
ДЕОНИЦА ПРУГЕ НОВИ САД - СУБОТИЦА - ДРЖАВНА ГРАНИЦА (КЕЛЕБИЈА)
BELGRADE - SUBOTICA - STATE BORDER (KELEBIA) RAILWAY LINE
SECTION : NOVI SAD - SUBOTICA - STATE BORDER (KELEBIA)

НАМЕШТАЈ ПО МЕРИ / FURNITURE

Врста техн.док.: / Techn.document.: **ПЗИ** / DFC

Размера: / Scale: P 1:25

Цртеж: / Drawing:

КУХИЊСКИ ЕЛЕМЕНТИ - ДОЊИ / KITCHEN ELEMENTS - LOWER

Ознака: / Mark: E

Број листа: / No of drawing: 7

ИЗГЛЕД
/ View

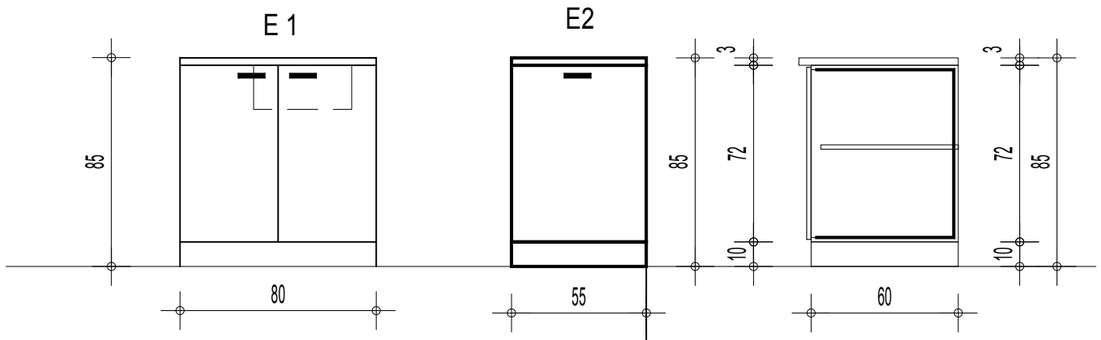

ПРЕСЕК
/ Section

ОСНОВА
/ Floor plan

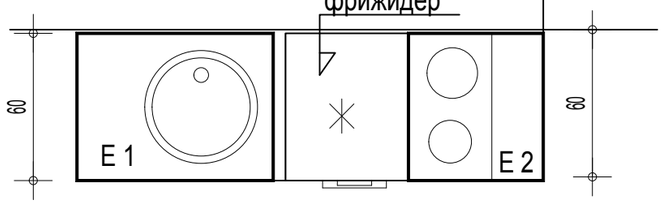

Димензије: / Dimensions:	E1- ш 80 x 60 x 85cm	E2- ш 55 x д 60 x в 85 cm
Опис: / Description :	КУХИЊСКИ ЕЛЕМЕНТИ Кухињски делови, израђени од универа д= 18 mm, све у белој боји. Састоји се из доњег елемента кухиње, са вратима . Све елементе корпуса кантовати PVC кант траком 0.4 mm, крила врата кантовати ABS траком 2 mm. Доњи елемент се поставља на PVC ногице са могућношћу подешавања висине. Сокла за спој доњег елемента и пода је алуминијум мат. Везује се за ногу доњег елемента помоћу одговарајуће PVC шнале. Висина сокле је 10 cm. Радна плоча је од унувера д= 30 mm, завршно са водонепропусном фолијом. У радну плочу се уграђује једноделна судопера у елеменат E1. На радну плочу дуж све три стране поред зида поставља се дихтунг лајсна, алуминијум мат. Ручице су од ливене пластике у боји алиминијум мат. Произвођач је дужан да уради радионичке цртеже на које треба да добије сагласност пројектанта и наручиоца. Боја универа по избору пројектанта. KITCHEN ELEMENTS Kitchen elements are made out of melamine faced chipboard t= 18 mm, everything in white color. Kitchen element consists of bottom kitchen element with door. Edging all corpus elements is to be done with PVC edging tape of 0.4mm, while edging door leaves is to be done with ABS tape of 2 mm. Bottom element is placed onto PVC legs possessing the possibility of height adjustment. Skirting for the joint of kitchen element and floor is aluminium matt. It is tied to the foot of the bottom element with an appropriate PVC pin. The height of skirting is 10cm. Worktable is made out of 40mm thick melamine faced chipboard , finished with water impermeable foil. Single-part sink is built into worktable, into element marked E1. On the worktable along all three sides next to the wall, a sealing strip is placed, aluminium matt. Handles are made of cast plastics in aluminium matt color. Manufacturer shall make workshop drawings onto which it is obligated to get consent by the side of a design engineer and a contracting authority. The color of melamine faced shipboard (Univer) is to be according to the choice of the design engineer	
Укупно: / Total :	1	
Напомена: / Note	СВЕ МЕРЕ УЗЕТИ НА ЛИЦУ МЕСТА. ALL MEASURES ARE TO BE TAKEN ON THE SPOT.	

САОБРАЋАЈНИ ИНСТИТУТ ЦИП д.о.о.
БЕОГРАД

Објекат: / Structure:
ПРУГА БЕОГРАД - СУБОТИЦА - ДРЖАВНА ГРАНИЦА (КЕЛЕБИЈА)
ДЕОНИЦА ПРУГЕ НОВИ САД - СУБОТИЦА - ДРЖАВНА ГРАНИЦА (КЕЛЕБИЈА)
BELGRADE - SUBOTICA - STATE BORDER (KELEBIA) RAILWAY LINE
SECTION : NOVI SAD - SUBOTICA - STATE BORDER (KELEBIA)

НАМЕШТАЈ ПО МЕРИ / FURNITURE

Врста техн.док.: / Techn.document.: **ПЗИ** / DFC

Размера: / Scale: P 1:25

Цртеж: / Drawing:

РАДНИ СТО / DESK

Ознака: / Mark: C1

Број листа: / No of drawing: 8

ОСНОВА / Floor plan

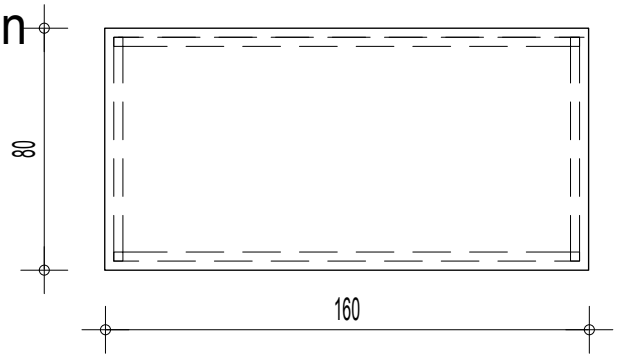

Шема:

ИЗГЛЕД / View

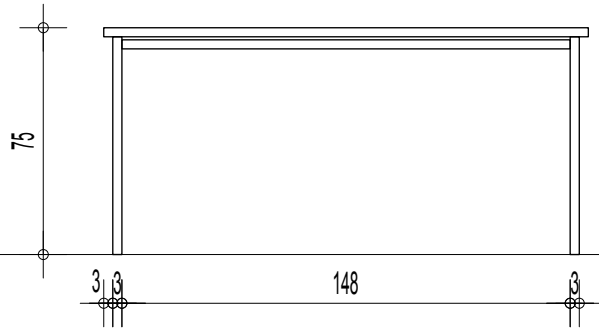

ПРЕСЕК / Section

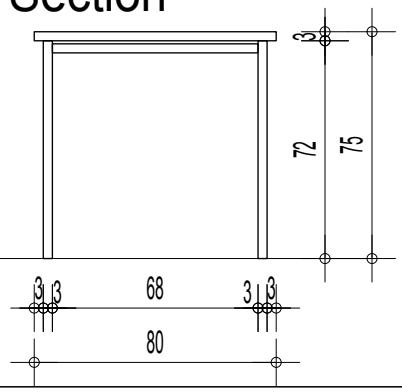

Димензије: Dimensions:	ш 160 x д 80 x в 75 cm
Опис: / Description :	РАДНИ СТО Радна плоча стола израђена је од универа дебљине 30 mm, у дезену бељени храст. кантована ABS траком 2 mm. Конструкција стола је од квадтратних челичних профила димензија 30x30 mm, са PVC стопама. завршна обрада је пластификација у боји алуминијума мат - RAL 9006. Веза радне плоче стола и металне конструкције је одговарајућим вијцима, према систему и спецификацији произвођача. Напомена: Произвођач је дужан да уради радионичке цртеже на које треба да добије сагласност пројектанта и наручиоца. Боја универа по избору пројектанта. DESK Desk top is made out of 30mm thick melamine faced chipboard in bleached oak pattern. Edging is done with ABS tape of 2mm. Desk structure is made out of square steel sections, dim. 30x30 mm, with PVC feet. The finish is PVC coating in aluminium matt color - RAL 9006. Joint of desk top and metal structure is by appropriate screws, according to the system and specification of the manufacturer. Manufacturer shall make workshop drawings onto which it is obligated to get consent by the side of a design engineer and a contracting authority. The color of melamine faced shipboard (Univer) is to be according to the choice of the design engineer
Укупно: / Total :	5
Напомена: / Note	СВЕ МЕРЕ УЗЕТИ НА ЛИЦУ МЕСТА. ALL MEASURES ARE TO BE TAKEN ON THE SPOT.

САОБРАЋАЈНИ ИНСТИТУТ ЦИП д.о.о.
БЕОГРАД

Објекат: / Structure:
ПРУГА БЕОГРАД - СУБОТИЦА - ДРЖАВНА ГРАНИЦА (КЕЛЕБИЈА)
ДЕОНИЦА ПРУГЕ НОВИ САД - СУБОТИЦА - ДРЖАВНА ГРАНИЦА (КЕЛЕБИЈА)
BELGRADE - SUBOTICA - STATE BORDER (KELEBIA) RAILWAY LINE
SECTION : NOVI SAD - SUBOTICA - STATE BORDER (KELEBIA)

НАМЕШТАЈ ПО МЕРИ / FURNITURE

Врста техн.док.: / Techn.document.: **ПЗИ** / DFC

Размера: / Scale: P 1:25

Цртеж: / Drawing:

РАДНИ СТО / DESK

Ознака: / Mark: C2

Број листа: / No of drawing: 9

ОСНОВА / Floor plan

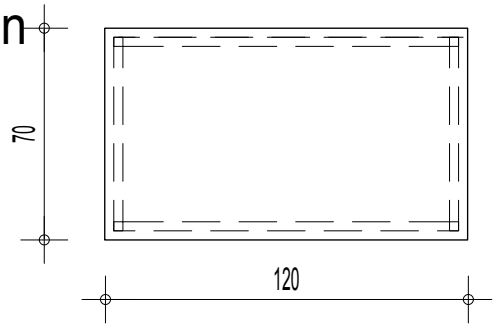

Шема:

ИЗГЛЕД / View

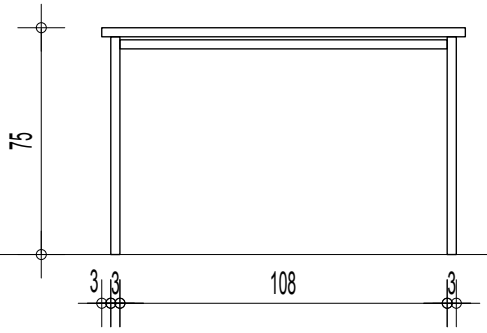

ПРЕСЕК / Section

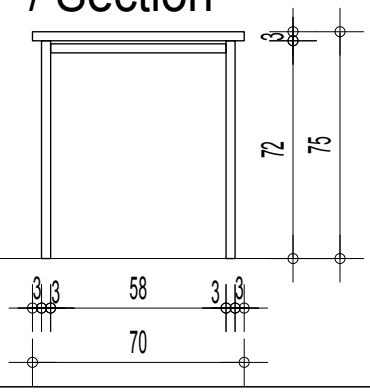

Димензије: Dimensions:	ш 120 x д 70 x в 75 cm
Опис: / Description :	РАДНИ СТО ЗА САСТАНКЕ Радна плоча стола израђена је од универа дебљине 30 mm, кантована ABS траком 2mm. Конструкција стола је од квадтратних челичних профила димензија 30x30 mm, са PVC стопама. завршна обрада је пластификација у боји алуминијума мат - RAL 9006. Веза радне плоче стола и металне конструкције је одговарајућим вијцима, према систему и спецификацији произвођача. Напомена: Произвођач је дужан да уради радионичке цртеже на које треба да добије сагласност пројектанта и наручиоца. Боја универа по избору пројектанта. CONFERENCE TABLE Worktop of conference table is made out of 30mm thick melamine faced chipboard, and edging is done with ABS tape of 2 mm. Table structure is of square steel sections dim. 30x30 mm, with PVC feet. The finish is PVC coating in aluminium matt color - RAL 9006. Joint of desk top and metal structure is by appropriate screws, according to the system and specification of the manufacturer. Manufacturer shall make workshop drawings onto which it is obligated to get consent by the side of a design engineer and a contracting authority. The color of melamine faced shipboard (Univer) is to be according to the choice of the design engineer
Укупно: / Total :	4
Напомена: / Note	СВЕ МЕРЕ УЗЕТИ НА ЛИЦУ МЕСТА. ALL MEASURES ARE TO BE TAKEN ON THE SPOT.

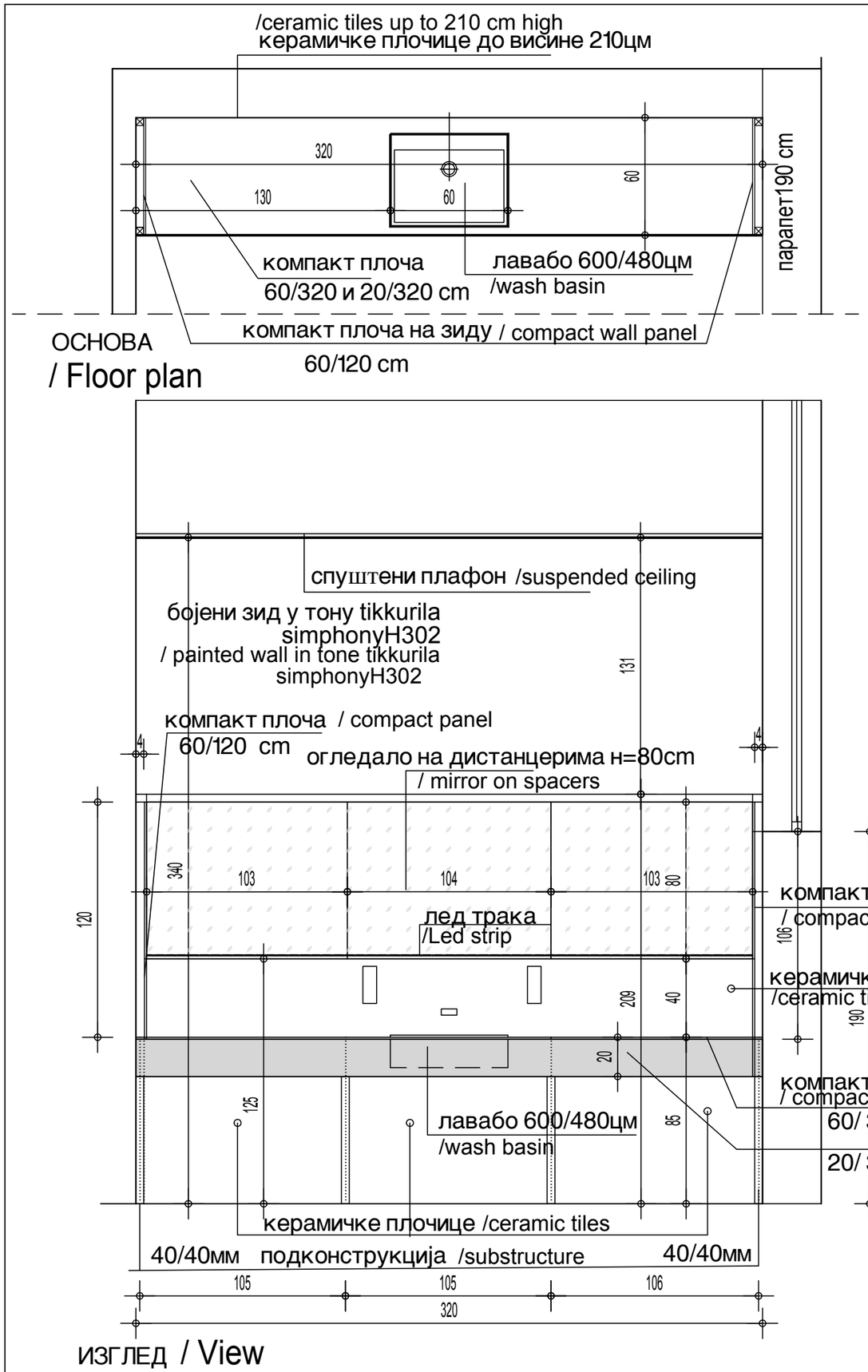

САОБРАЋАЈНИ ИНСТИТУТ ЦИП д.о.о. БЕОГРАД

Објекат: / Structure:
ПРУГА БЕОГРАД - СУБОТИЦА - ДРЖАВНА ГРАНИЦА (КЕЛЕБИЈА)
ДЕОНИЦА ПРУГЕ НОВИ САД - СУБОТИЦА - ДРЖАВНА ГРАНИЦА (КЕЛЕБИЈА)
BELGRADE - SUBOTICA - STATE BORDER (KELEBIA) RAILWAY LINE
SECTION : NOVI SAD - SUBOTICA - STATE BORDER (KELEBIA)

Врста техн.док.: / Techn.document.: **пзи** / DFC

НАМЕШТАЈ ПО МЕРИ / FURNITURE

Размера: / Scale: Р 1:25

Цртеж: / Drawing: **ПУЛТ И УГРАДНИ ЛАВАБО са ОГЛЕДАЛОМ /COUNTER AND BUILT-IN SINK (SINK) WITH MIRROR**

Ознака: / Mark: Пу Ог

Број листа: No of drawing: 10

Димензије: Dimensions:	димензије :пулт за уградни лавабо Пу - ш 320 x д 60 x в 85 cm Dimensions :counter for built-in wash basin (vanity top) Пу - 320 x 60 x 85 cm
Опис: / Description :	**У ЧЕКАОНИЦИ ЗА МАЈКУ И ДЕТЕ уграђује се пулт са умиваоником и огледало** ПОЗ Пу - Пулт је израђен од прохромске подконструкције профили 40/40 cm, и 60/40 cm, , који се облажу компакт плочама дебљине 1мм у тону индиго плава . У пулт се уграђује лавабо димензија 60/48 cm. Ширина пулта је 60 cm, доњи део је ширине 20 cm, на висини од 85 cm. Бочне стране зида се такође облажу компакт плочама у ширини пулта и висине 106 и 120 cm. **ПОЗ Ог -** Огледало се поставља на висини од 120 cm од пода, лепи се на медијапан плочу преко дрвене подконструкције на растојању од 103 cm. Огледало се састоји из три сегмента ширине 103 cm и висине 80 cm. Предвиђена је уградња лед траке иза доње стране огледала. Произвођач је дужан да уради радионичке цртеже на које треба да добије сагласност пројектанта и наручиоца. Боја компакт плоча по избору пројектанта. Све ивице морају да имају заобљење од минимум R=2мм. IN THE WAITING ROOM FOR MOTHER AND CHILD A VANITY TOP IS INSTALLED, AS WELL AS THE MIRROR. WORK ITEM marked Пу – Counter is made out of chrome plated substructure sections 40/40 cm and 60/40 cm, which are lined with compact panels in thickness of 1 mm in the shade indigo blue. The wash basin is installed into the counter dimension 60/48 cm. Width of counter is 60cm, bottom part is 20 cm wide at the height of 85cm. Lateral wall sides are also lined with compact panels in the width of the counter and in height 106 and 120 cm. **WORK ITEM marked Or - Mirror is placed on the height of 120cm from the floor, it is adhered to medium density fiberboard over a wooden substructure at the spacing of 103 cm and in height of 80cm. Installation of LED strip behind bottom part of mirror is envisaged.** Manufacturer shall make workshop drawings onto which it is obligated to get consent by the side of a design engineer and a contracting authority. The color of melamine faced shipboard (Univer) is to be according to the choice of the design engineer Round of edges R=2mm.
Просторија:	ЧЕКАОНИЦА за мајку и дете
Укупно: / Total :	Пу-1 ком | Ог-1 ком
Напомена: / Note	СВЕ МЕРЕ УЗЕТИ НА ЛИЦУ МЕСТА. ALL MEASURES ARE TO BE TAKEN ON THE SPOT.

САОБРАЋАЈНИ ИНСТИТУТ ЦИП д.о.о.
БЕОГРАД

Објекат: / Structure:
ПРУГА БЕОГРАД - СУБОТИЦА - ДРЖАВНА ГРАНИЦА (КЕЛЕБИЈА)
ДЕОНИЦА ПРУГЕ НОВИ САД - СУБОТИЦА - ДРЖАВНА ГРАНИЦА (КЕЛЕБИЈА)
BELGRADE - SUBOTICA - STATE BORDER (KELEBIA) RAILWAY LINE
SECTION : NOVI SAD - SUBOTICA - STATE BORDER (KELEBIA)

НАМЕШТАЈ ПО МЕРИ / FURNITURE

Врста техн.док.: / Techn.document.: **ПЗИ** / DFC

Размера: / Scale: P 1:50

Цртеж: / Drawing: МАСКА /MASK

Ознака: / Mark: M

Број листа: / No of drawing: 11

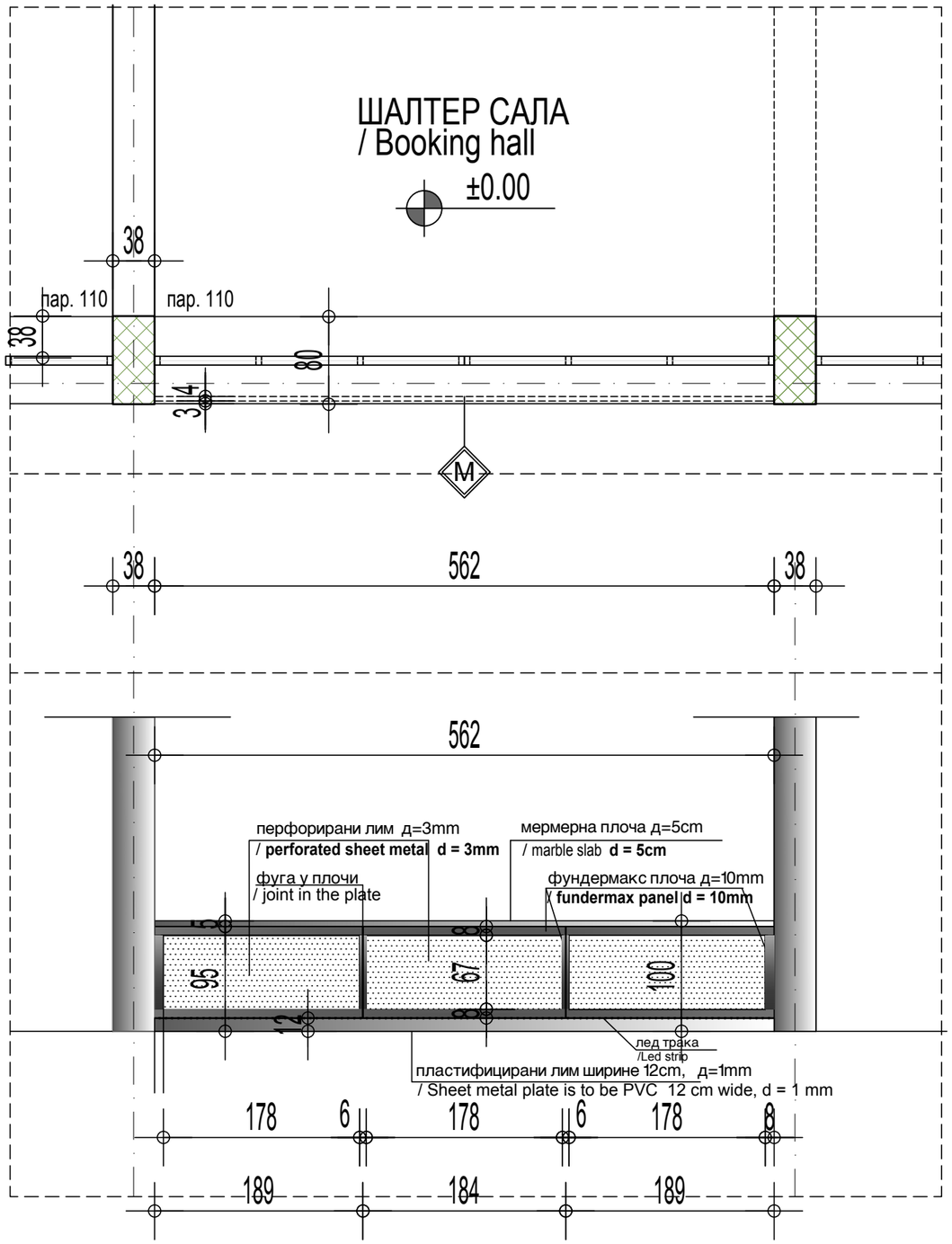

Све ивице морају да имају заобљење од минимум P=2мм.

Димензије: Dimensions:	димензије :маска за шалтер билетарнице- ш 562cm x в 95 cm Dimensions :mask for ticket office counter- ш 562cm x в 105 cm
Опис: / Description :	**ПОЗ М**- Маска је израђена од челичне подконструкције профили 40/40 cm, и 60/40 cm, , који се облажу фундер макс плочама дебљине 1mm у тону антрацит. Плоче су подељене у три сегмента, димензија према шеми, између сегмената извести фугу од 5mm. Преко сваког од сегмената лепи се плоча од перфорираног лима д=3mm, димензија 178/77mm у тону по захтеву Инвеститора. Плоче резати ласерски, ивице фино обрадити. У доњем делу маске уграђује се лед трака. Сокла је висине 12 cm, израђена од пластифицираног лима који је лепљен на шпер плочу или иверицу. Лим пластифицирати у боји по захтеву Инвеститора (плава, црвена и жута). Произвођач је дужан да уради радионичке цртеже на које треба да добије сагласност пројектанта и наручиоца. Боја плоча по избору пројектанта. Све ивице морају да имају заобљење од минимум P=2мм. **Work item marked M- Mask is made out of steel substructure sections 40/40 cm and 60/40 cm, which are lined with 1mm thick Fundermax panels shade anthracite. Panels are divided into three segments, they are of dimensions according to the scheme, and a joint of 5 mm is to be executed between segments. Perforated sheet metal plate of t=3mm, dim. 178/77mm is adhered over each of segments, in the shade according to the requirement of the Investor. Plates are to be laser cut, edges are to be fine processed. In the bottom part of the mask, a LED strip is installed. Skirting is 12cm high, it is made out of PVC coated sheet metal which is adhered onto the plywood or chipboard. Sheet metal plate is to be PVC coated in the color according to the requirement of the Investor (blue, red, yellow).** Manufacturer shall make workshop drawings onto which it is obligated to get consent by the side of a design engineer and a contracting authority. The color of melamine faced shipboard (Univer) is to be according to the choice of the design engineer.Round of edges R=2mm.
Просторија:	ВЕСТИБИЛ
Ком:	6 ком
Укупно: / Total :	6
Напомена: / Note	СВЕ МЕРЕ УЗЕТИ НА ЛИЦУ МЕСТА. ALL MEASURES ARE TO BE TAKEN ON THE SPOT.

САОБРАЋАЈНИ ИНСТИТУТ ЦИП д.о.о. БЕОГРАД	Објекат: / Structure: ПРУГА БЕОГРАД - СУБОТИЦА - ДРЖАВНА ГРАНИЦА (КЕЛЕБИЈА) ДЕОНИЦА ПРУГЕ НОВИ САД - СУБОТИЦА - ДРЖАВНА ГРАНИЦА (КЕЛЕБИЈА) BELGRADE - SUBOTICA - STATE BORDER (KELEBIA) RAILWAY LINE SECTION : NOVI SAD - SUBOTICA - STATE BORDER (KELEBIA) НАМЕШТАЈ ПО МЕРИ / FURNITURE	Врста техн.док.: / Techn.document.: **ПЗИ** / DFC Размера: / Scale: P 1:25

Цртеж: / Drawing:	**КАСЕТА ЗА ПРТЉАГ ПУТНИКА** LOCKER FOR PASSENGER LUGGAGE	Ознака: / Mark: Л	Број листа: / No of drawing: 12

ИЗГЛЕД
/ View

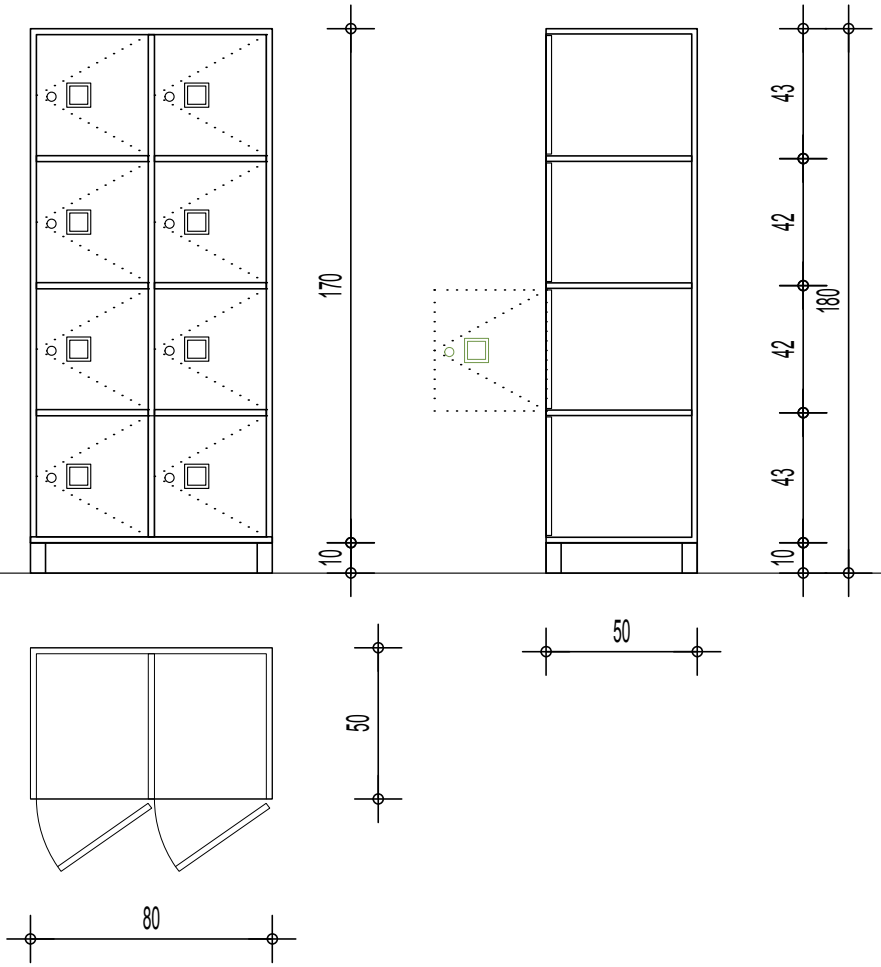

Димензије: Dimensions:	ш 80 х д 50 х в 180 cm
Опис: / Description :	КАСЕТА ЗА ПРТЉАГ ПУТНИКА Дубина ормана 50 cm. Орман димензија 80 x 50 x 180 cm се израђује од челичног лима дебљине 18 mm РАЛ 7035 (светло сива), фарбање прскањем - електростатичка заштита. Крила врата су са ојачањем снабдвена сигурносном бравицом са два кључа и металним рамом за ознаку броја касете. По избору може се уградити електронска брава или брава на жетон. Ногице су металне висине 10 cm. Све ивице морају да имају заобљење од минимум P=2мм. LOCKER FOR PASSENGER LUGGAGE Depth of the locker is 50cm. The locker of the following dimensions 80 x 50 x 180 cm is made out of 18mm thick sheet steel RAL 7035 (light grey), painting by spraying – electro static protection . Door leaf is with strengthening and it is furnished with safety lock with two keys and metal frame for marking of locker number. Electronic lock or token lock can be installed, according to the choice. Feet are made of metal in height of 10cm. Round of edges R=2mm.
Укупно: / Total :	28
Напомена: / Note	СВЕ МЕРЕ УЗЕТИ НА ЛИЦУ МЕСТА. ALL MEASURES ARE TO BE TAKEN ON THE SPOT.

САОБРАЋАЈНИ ИНСТИТУТ ЦИП д.о.о.
БЕОГРАД

Објекат: / Structure:
ПРУГА БЕОГРАД - СУБОТИЦА - ДРЖАВНА ГРАНИЦА (КЕЛЕБИЈА)
ДЕОНИЦА ПРУГЕ НОВИ САД - СУБОТИЦА - ДРЖАВНА ГРАНИЦА (КЕЛЕБИЈА)
BELGRADE - SUBOTICA - STATE BORDER (KELEBIA) RAILWAY LINE
SECTION : NOVI SAD - SUBOTICA - STATE BORDER (KELEBIA)

НАМЕШТАЈ ПО МЕРИ / FURNITURE

Врста техн.док.: / Techn.document.: **ПЗИ** / DFC

Размера: / Scale: P 1:25

Цртеж: / Drawing:

КАСЕТА ЗА ПРТЉАГ ПУТНИКА
LOCKER FOR PASSENGER LUGGAGE

Ознака: / Mark: Л1

Број листа: / No of drawing: 13

ИЗГЛЕД / View

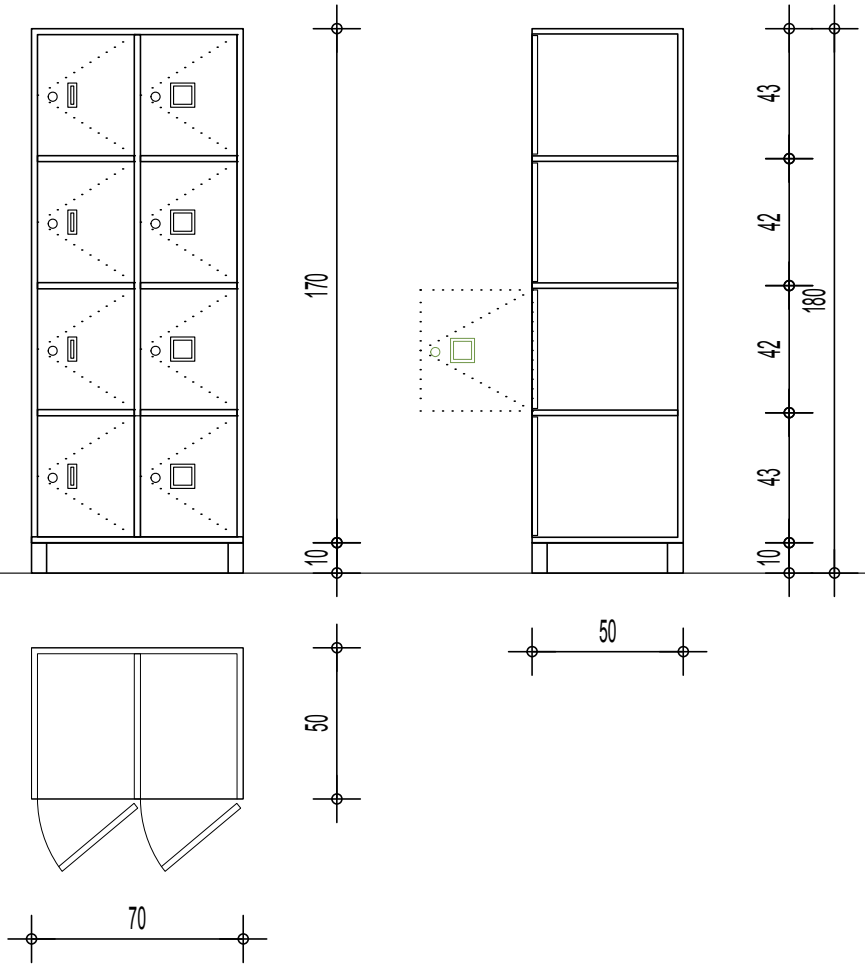

Димензије: Dimensions:	ш 70 х д 50 х в 180 cm
Опис: / Description :	КАСЕТА ЗА ПРТЉАГ ПУТНИКА Дубина ормана 50 cm. Орман димензија 70 x 50 x 180 cm се израђује од челичног лима дебљине 18 mm РАЛ 7035 (светло сива), фарбање прскањем - електростатичка заштита. Крила врата су са ојачањем снабдвена сигурносном бравицом са два кључа и металним рамом за ознаку броја касете. По избору може се уградити електронска брава или брава на жетон. Ногице су металне висине 10 cm. Све ивице морају да имају заобљење од минимум R=2мм. LOCKER FOR PASSENGER LUGGAGE Depth of the locker is 50cm. The locker of the following dimensions 80 x 50 x 180 cm is made out of 18mm thick sheet steel RAL 7035 (light grey), painting by spraying – electro static protection . Door leaf is with strengthening and it is furnished with safety lock with two keys and metal frame for marking of locker number. Electronic lock or token lock can be installed, according to the choice. Feet are made of metal in height of 10cm. Round of edges R=2mm.
Укупно: / Total :	33
Напомена: / Note	СВЕ МЕРЕ УЗЕТИ НА ЛИЦУ МЕСТА. ALL MEASURES ARE TO BE TAKEN ON THE SPOT.

САОБРАЋАЈНИ ИНСТИТУТ ЦИП, БЕОГРАД	Објекат: ПРУГА БЕОГРАД - СУБОТИЦА - ДРЖАВНА ГРАНИЦА (КЕЛЕБИЈА) ДЕОНИЦА ПРУГЕ НОВИ САД - СУБОТИЦА - ДРЖАВНА ГРАНИЦА (КЕЛЕБИЈА) BELGRADE - SUBOTICA - STATE BORDER (KELEBIA) RAILWAY LINE SECTION : NOVI SAD - SUBOTICA - STATE BORDER (KELEBIA) НАМЕШТАЈ по наруџбини / FURNITURE	Врста техн.док.: / Techn.document.: **ПЗИ** / DFC Размера: / Scale: P 1:25

Цртеж: / Drawing:	СТОЛИЦЕ У ЧЕКАОНИЦИ WAITING ROOM CHAIRS	Ознака: / Mark: Ч	Број листа: / No of drawing: 14

ИЗГЛЕД
/ View

илустрација пројектованог елемента
/illustration of the designed element

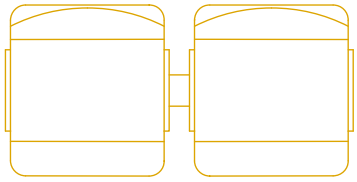

Димензије: Dimensions:	висина седишта од пода: око 42 cm seat height from the floor: about 42 cm
Опис: / Description :	СТОЛИЦЕ ЗА ЧЕКАОНИЦУ Столице модел ERGO тип С4, Tehnomarket, или одговарајуће, уз сагласност пројектанта.Конструкција од челичних профила израђена тако да повезује два седишта, са наслонима. Димензије производа: дужина 1150 mm, висина са наслоном 740 mm, ширина 565 mm.Седиште и наслон израђени од декапираног лима, завршно обрађени електростатичком пластификацијом.Неопходно је да радијус предњег седалног дела износи мин 10-15мм а бочних ивица мин 2мм. Боја пластификације у тону РАЛ 7016 Напомена: Количина је исказана за производ са два седишта са наслоном на заједничкој конструкцији, који је израђен у свему према техничкој спецификацији произвођача. Произвођач је дужан да добије сагласност пројектанта и наручиоца на изабрани модел.Све ивице морају да имају заобљење од минимум Р=2мм. WAITING ROOM CHAIRS Chairs model ERGO type C4, Tehnomarket, or similar, with the designer's consent. The construction of steel profiles is made to connect two seats, with backrests. Product dimensions: length 1150 mm, height with backrest 740 mm, width 565 mm. Seat and backrest made of pickled sheet metal, finished with electrostatic plasticization. It is necessary that the radius of the front saddle part is at least 10-15mm and the side edges at least 2mm. Plasticization color in RAL 7016 tone Note: The quantity is shown for a product with two seats with a backrest on a common structure, which is made in all respects according to the technical specifications of the manufacturer. The manufacturer is obliged to obtain the consent of the designer and the customer on the chosen model.Round of edges R=2mm.

Етажа: / Floor :	КРИЛО А wing A	КРИЛО Б wing Б
Приземље /Ground floor	4 комада (8 седишта)	54 комада (108 седишта)
1.спрат /First floor		54 комада (108 седишта)
Укупно(крило):	4 комада (8 седишта)	108 комада (216 седишта)
Укупно(објекат): / Total :	112 комада (224 седишта)	
Напомена:/ Note	СВЕ МЕРЕ УЗЕТИ НА ЛИЦУ МЕСТА. ALL MEASURES ARE TO BE TAKEN ON THE SPOT.	

САОБРАЋАЈНИ ИНСТИТУТ ЦИП, БЕОГРАД

Објекат:
ПРУГА БЕОГРАД - СУБОТИЦА - ДРЖАВНА ГРАНИЦА (КЕЛЕБИЈА)
ДЕОНИЦА ПРУГЕ НОВИ САД - СУБОТИЦА - ДРЖАВНА ГРАНИЦА (КЕЛЕБИЈА)
BELGRADE - SUBOTICA - STATE BORDER (KELEBIA) RAILWAY LINE
SECTION : NOVI SAD - SUBOTICA - STATE BORDER (KELEBIA)

ОПРЕМА / FITTINGS

Фаза пројекта: / Techn.document.: / DFC

Размера: / Scale: P 1:25

Цртеж: / Drawing:

КОРПА ЗА СМЕЋЕ / WASTEBASKET

Ознака: / Mark: Ђ1

Број листа: / No of drawing: 15

ИЗГЛЕД / View

илустрација пројектованог елемента /illustration of the designed element

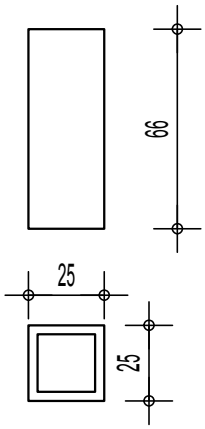

Димензије: Dimensions: Висина = 66 cm height = 66cm

Опис: / Description :

Корпа за отпатке са улошком, модел MMP01010, произвођач TEHNOMARKET, или одговарајуће, израђена од лима дебљине 0,8 mm, завршно заштићеног пластифицијом, боја црна RAL 7016, димензије: дужина=250 mm, висина=660 mm, ширина=250 mm. Све ивице морају да имају заобљење од минимум P=2мм.

Waste basket with insert, model MMP01010, manufacturer TEHNOMARKET, or similar, made of sheet metal with a thickness of 0.8 mm, finally protected by plasticization, color black RAL 7016, dimensions: length=250 mm, height=660 mm, width=250 mm. Round of edges R=2mm.

Етажа: / Floor :	КРИЛО А wing A	КРИЛО Б wing Б
Приземље /Ground floor	6 комада	9 комада
1.спрат /First floor		15 комада
Укупно(крило):	6 комада	24 комада
Укупно(објекат): / Total :	30 комада	
Напомена: / Note	Опрема и намештај се израђује и набавља уз сагласност Инвеститора Equipment and charges are made and procured with the consent of the Investor	

САОБРАЋАЈНИ ИНСТИТУТ ЦИП д.о.о. БЕОГРАД	Објекат: / Structure: ПРУГА БЕОГРАД - СУБОТИЦА - ДРЖАВНА ГРАНИЦА (КЕЛЕБИЈА) ДЕОНИЦА ПРУГЕ НОВИ САД - СУБОТИЦА - ДРЖАВНА ГРАНИЦА (КЕЛЕБИЈА) BELGRADE - SUBOTICA - STATE BORDER (KELEBIA) RAILWAY LINE SECTION : NOVI SAD - SUBOTICA - STATE BORDER (KELEBIA) ОПРЕМА / FITTINGS	Врста техн.док.: / Techn.document.: **ПЗИ** / DFC Размера: / Scale: P 1:25

Цртеж: / Drawing:	**ЖАРДИЊЕРЕ** /FLOWER PLANTER	Ознака: / Mark: Ж1	Број листа: / No of drawing: 16

ИЗГЛЕД
/ View

Димензије: Dimensions:	49x49x49 цм
Опис: / Description :	Четвртаста саксија Milenium Саксије су четвртастог облика,произведене од чврсте и отпорне пластике. Millenium саксије имају скривену тацну за одвођење вишка воде,које се једноставно празне скидањем затварача, а који се такође не види. Саксија има точкиће. Површина саксије је украшена благим неравнинама. Димензије саксије су 49x49x49 цм. Запремина саксије је 80 литара. Саксија је израђена од еколошких материјала који нису бојени,токсични и могу се рециклирани. Произвођач Urban Garden или слично. Све ивице морају да имају заобљење од минимум R=2мм. Millennium square pot The pots are square in shape, made of strong and resistant plastic. Millenium pots have a hidden tray for draining excess water, which is simply emptied by removing the cap, which is also not visible. The pot has wheels. The surface of the pot is decorated with slight bumps. The dimensions of the pot are 49x49x49 cm. The volume of the pot is 80 liters. The pot is made of ecological materials that are not dyed, toxic and can be recycled. Manufacturer Urban Garden or similar.Round of edges R=2mm.
Етажа: / Floor :	КРИЛО Б wing Б
Приземље /Ground floor	
1.спрат /First floor	4 комада
Укупно(крило):	4 комада
Укупно(објекат): / Total :	4 комада
Напомена: / Note	Опрема и намештај се израђује и набавља уз сагласност Инвеститора Equipment and charges are made and procured with the consent of the Investor

САОБРАЋАЈНИ ИНСТИТУТ ЦИП д.о.о. БЕОГРАД

Објекат: / Structure:
ПРУГА БЕОГРАД - СУБОТИЦА - ДРЖАВНА ГРАНИЦА (КЕЛЕБИЈА)
ДЕОНИЦА ПРУГЕ НОВИ САД - СУБОТИЦА - ДРЖАВНА ГРАНИЦА (КЕЛЕБИЈА)
BELGRADE - SUBOTICA - STATE BORDER (KELEBIA) RAILWAY LINE
SECTION : NOVI SAD - SUBOTICA - STATE BORDER (KELEBIA)

ОПРЕМА / FITTINGS

Врста техн.док.: / Techn.document.: **ПЗИ** / DFC

Размера: / Scale: P 1:25

Цртеж: / Drawing:

ЖАРДИЊЕРЕ /FLOWER PLANTER

Ознака: / Mark: Ж2

Број листа: / No of drawing: 17

ИЗГЛЕД / View

Димензије: Dimensions:	Ø 45 cm Ø 45cm
Опис: / Description :	ОКРУГЛА САКСИЈА " BRAVO ANTRACIT " Браво саксија елегантног облика и дизајна (као на слици),произведена од чврсте и отпорне пластике. Саксија је израђена од еколошких материјала који нису бојени,токсични и могу се рециклирани. Произвођач Urban Garden или слично. Све ивице морају да имају заобљење од минимум R=2мм. ROUND POT "BRAVO ANTHRACITE" Bravo pot with an elegant shape and design (as in the picture), made of strong and resistant plastic. The pot is made of ecological materials that are not dyed, toxic and can be recycled. Manufacturer Urban Garden or similar. Round of edges R=2mm.
Етажа: / Floor :	КРИЛО Б wing Б
Приземље /Ground floor	
1.спрат /First floor	5 комада
Укупно(крило):	5 комада
Укупно(објекат): / Total :	5 комада
Напомена: / Note	Опрема и намештај се израђује и набавља уз сагласност Инвеститора Equipment and charges are made and procured with the consent of the Investor